Розгортка 10-1

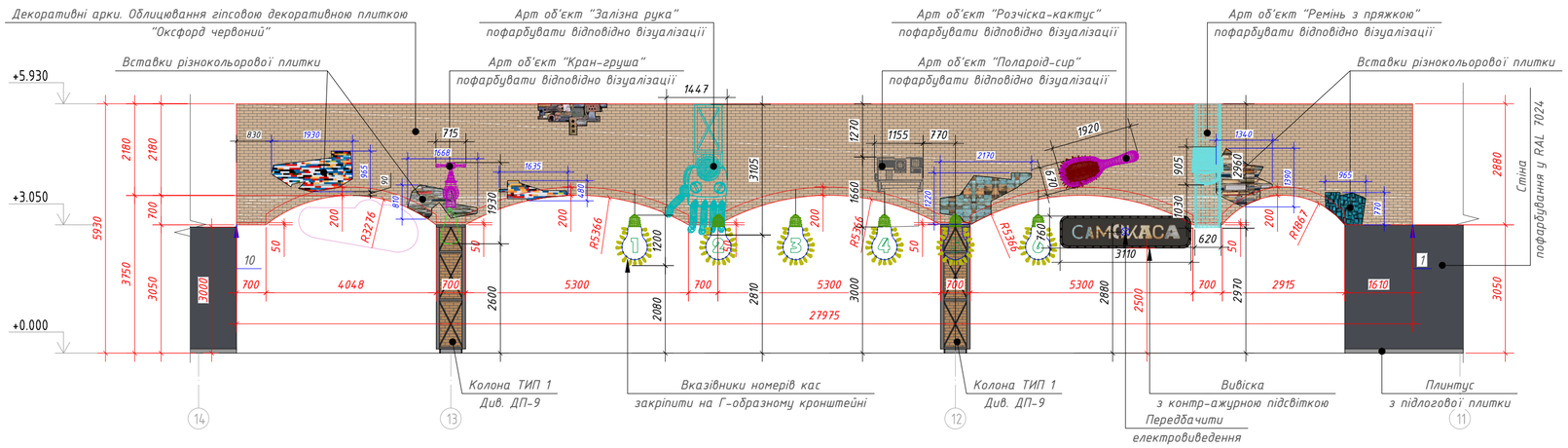

Розгортка А-В

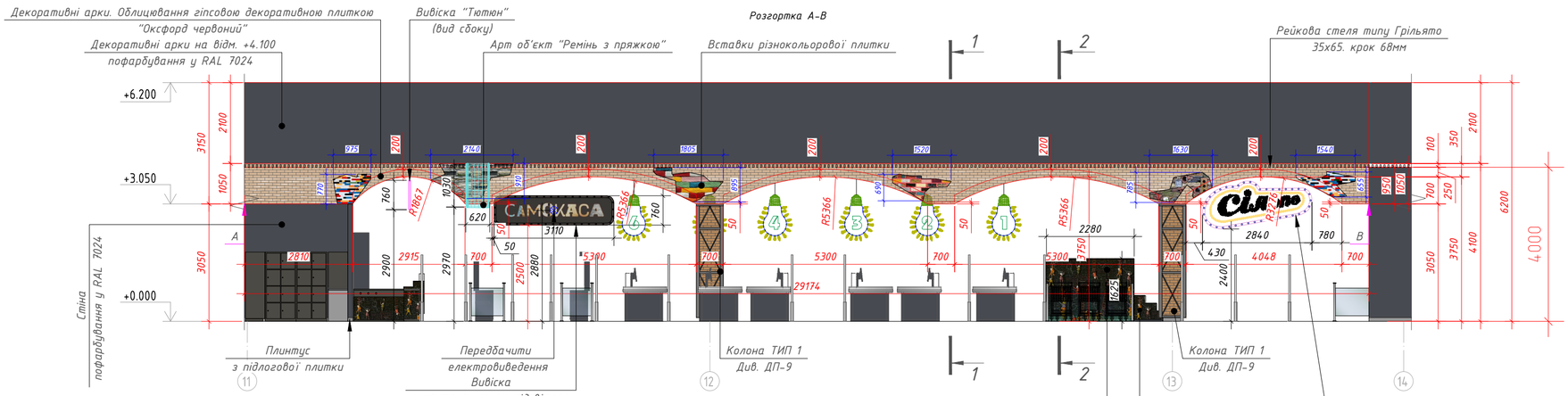

Перетин 1-1

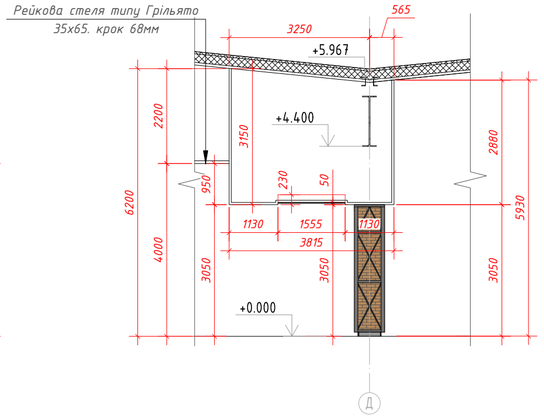

Перетин 2-2

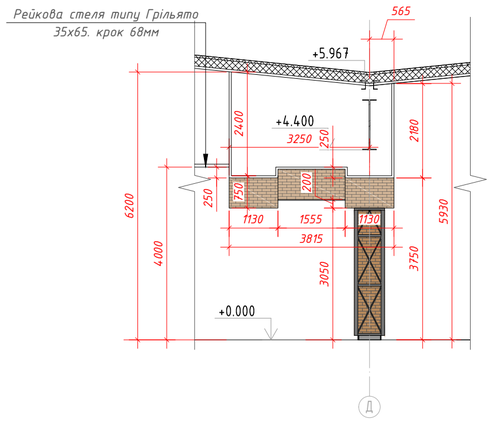

Фрагмент плану стелі

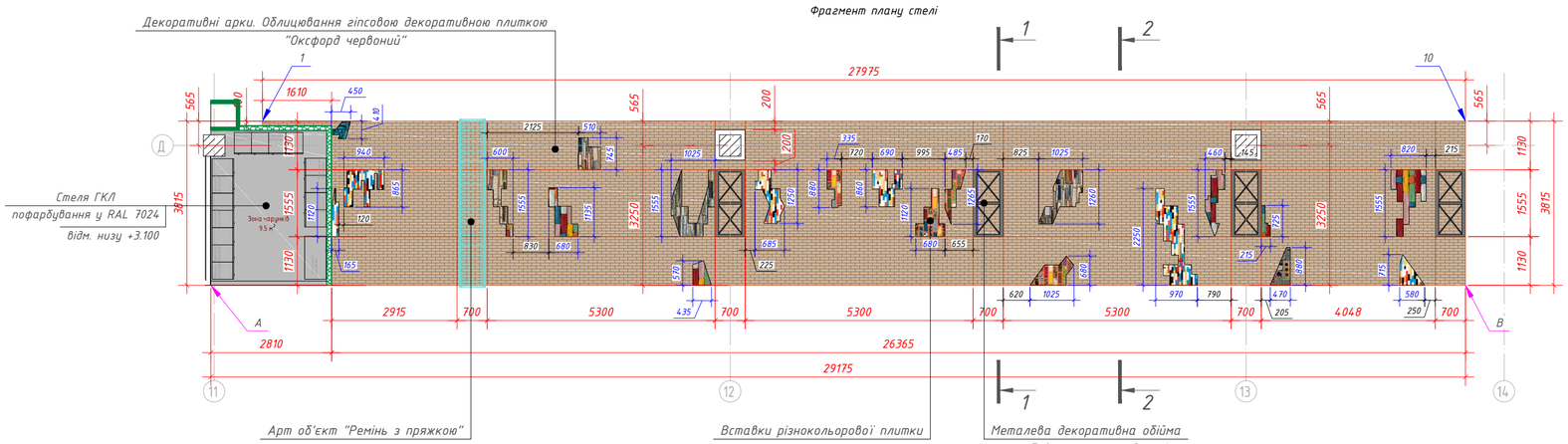

Примітки.
1. Всі розміри уточнити за місцем, після закінчення загальнобудівельних робіт.
2. Опорядження стін, стель торговельних залів підприємств торгівлі повинно передбачатися з негорючих матеріалів або матеріалів з показниками пожежної небезпеки не вище ніж Г2, В2, Д2, Т2, згідно з ДБН В.2.2-23:2009 "Підприємства торгівлі" п.8.16.
3. 3D моделі арт об'єктів розміщені на гугл диску, в папці " 3д моделі (ДП)".

Змін.	Кіл-ть	Лист	№ док.	Підпис	Дата				
ГАП		Канцур В.				м. Київ, Софійська Борщагівка, Яблунева 3 магазин "Сільпо", кластер "Ексклюзивний"	Стадія	Лист	Листів
Архітектор		Дажин М.					ДП	12	
						Розгортки фризів (арок) 10-1, А-В М 1:100	"ФОП Канцур В.В."		

Формат А2. М 1:100