Відомість креслень основного комплекту КМ

Лист	Найменування	Формат	Примітки
1	Загальні дані	А3	
2	Схема розміщення колон	А2	
3	Розрізи 1-1, 2-2	А2	
4	Розрізи 3-3, 6-6, 7-7	А2	
5	Розрізи 4-4, 5-5	А2	
6	Розрізи 8-8, 9-9	А2	
7	Геометрична схема ферми Ф-1, Ф-2	А2	
8	Геометрична схема ферми Ф-3, Ф-4	А2	
9	Схема в'язей по верхнім поясам ферм	А2	
10	Схема в'язей по нижнім поясам ферм	А2	
11	Схема розміщення прогонів	А2	
12	Схема розміщення фундаментів колон	А2	
13	Фундамент Фм-1 (опалубка)	А3	
14	Фундамент Фм-1 (схема армування)	А3	
15	Фундамент Фм-2 (опалубка)	А3	
16	Фундамент Фм-2 (схема армування)	А3	
17	Фундамент Фм-3 (опалубка)	А3	
18	Фундамент Фм-3 (схема армування)	А3	
19	Фундамент Фм-4 (опалубка)	А3	
20	Фундамент Фм-4 (схема армування)	А3	
21	Фундамент Фм-5 (опалубка)	А3	
22	Фундамент Фм-5 (схема армування)	А3	
23	Анкерний блок А1	А3	

1. Вихідні дані

Дана робоча документація складена на розробку металевих конструкцій каркасу будівлі з прибудовою по просп. Перемоги, 15 КМ, у м. Київ.

Конструкції запроектовані у відповідності з вимогами ДБН В.1.2-2:2006 «Навантаження і впливи. Норми проектування», ДБН В.2.6-198:2014 "Сталеві конструкції. Норми проектування", ДСТУ Б В.2.6-199:2014 "Конструкції сталеві будівельні. Вимоги до виготовлення", ДСТУ Б В.2.6-200:2014 "Конструкції металеві будівельні. Вимоги до монтажу", ТУ У В.2.6-28.1-35512066-001:2010 "Балки металеві двотаврові полегшені з поперечно- гофрованою стінкою".

Термін експлуатації конструкцій - 60 років.

Кліматичні умови:

- характеристичне значення снігового навантаження - 1.55 кПа;
- характеристичне значення вітрового навантаження - 0.37 кПа;

При необхідності встановлення додаткового обладнання на несучі конструкції, що спричинить збільшення навантаження, провести погодження з розробниками проекту. Будь яке самовільне внесення конструктивних змін до конструкцій каркасу будівлі без розробки необхідної проектної документації заборонено.

Конструктивні рішення даного проекту дійсні тільки для означеної осями секції будівлі. Використання даних рішень для інших секцій або прив'язка даного проекту для інших будівель без погодження з авторами проекту заборонена.

Розробка даного проекту є інвестиційним ризиком Замовника. Проект підлягає застосуванню тільки після отримання Замовником всіх необхідних дозволів на проектування та будівництво у відповідності до чинного законодавства.

2. Характеристика будівлі та конструктивні рішенні

У конструктивному відношенні каркас будівлі в осях складається з плоских рам. Ригель рами ферма з квадратних труб, що шарнірно опирається на колони. Колони рами запроектовано з квадратних труб.

Просторова жорсткість та геометрична незмінність каркасу забезпечується системою вертикальних та горизонтальних в'язей по колонам та покриттю.

Матеріал елементів в'язей - гнутозварні замкнені профілі.

Огороджувальні конструкції розробляються та постачаються спеціалізованою організацією-виробником.

3. З'єднання елементів

Всі заводські з'єднання - зварні, монтажні - зварні та на болтах.

Поясні шви в елементах довжиною більше 2 м виконувати автоматичним зварюванням під флюсом, інші заводські шви виконувати півавтоматичним зварюванням в захисному газі. Матеріали для зварювання приймати за Додатком Д ДБН В.2.6-198:2014 "Сталеві конструкції. Норми проектування".

Монтажне зварювання ручне, електродугове електродами Э-46А за ДСТУ EN ISO 18273:2018. Катети всіх зварних швів 5 мм, окрім зазначених окремо. Катети зварних швів труб товщиною 3 мм прийняти 3 мм.

Всі фасонки, ребра товщиною 10 мм з сталі класу С255, крім вказаних окремо.

Всі елементи замкнутого перерізу в торцях заварити заглушками t6 для запобігання потрапляння вологи і виникнення корозії.

Усі болти М20 класу міцності 8.8 класу точності "В"за DIN 933, крім зазначених окремо. Передбачити встановлення контргайок.

4. Матеріал конструкцій

Марки сталей елементів конструкцій прийняті приведені у відомостях елементів, на схемах металевих конструкцій, у вузлах, у відповідності до додатку Г ДБН В.2.6-198:2014.

5. Рекомендації з виготовлення та монтажу сталевих конструкцій

Виготовлення та монтаж сталевих конструкцій виконувати строго у відповідності з вимогами ДБН В.2.6-198:2014. "Сталеві конструкції. Норми проектування", ДСТУ Б В.2.6-199:2014 "Конструкції сталеві будівельні. Вимоги до виготовлення", ДСТУ Б В.2.6-200:2014 "Конструкції металеві будівельні. Вимоги до монтажу", креслень КМ і КМД, проекту виконання робіт, розробленого спеціалізованою організацією.

В місцях монтажного зварювання перед виконанням робіт очистити поверхню від лакофарбового покриття. Після нанесення зварних швів відновити антикорозійне покриття згідно розділу 6 загальних даних.

Монтаж сталевих конструкцій будівлі передбачено поелементний.

6. Антикорозійний захист

Заходи щодо антикорозійного захисту розроблені згідно вимог ДСТУ Б В.2.6-193:2013 "Захист металевих конструкцій від корозії. Вимоги до проектування" та ДСТУ-Н Б В.2.6-186:2013 "Настанова щодо захисту будівельних конструкцій будівель та споруд від корозії" з урахуванням слабо агресивного середовища. Перед ґрунтуванням сталеві конструкції ретельно очистити від окислів, іржі, жирових плям у відповідності до ДСТУ Б А.3.2-10:2009 "Система стандартів безпеки праці. Роботи антикорозійні. Вимоги безпеки". При цьому забезпечити другий ступінь очищення поверхонь.

Металоконструкції пофарбувати двома шарами емалі ПФ115 ГОСТ 926-82 по одному шару ґрунтовки ГФ-021 ГОСТ 25129-82. Загальна товщина покриття - 80 мкм. Можливе застосування іноземних аналогів, що мають сертифікат відповідності на ринку України.

Усі нещільності та зазори між елементами замкненого профілю, а також місця, де можливе потрапляння вологи, мають бути захищені герметиком.

Зм.	Кільк.	Арк.	№ док	Підпис	Дата	2025-КМ		
						Реконструкція будівлі з прибудовою по просп. Перемоги 15 КМ, у м. Київ		
Гол. констр		Склярова			XI.2025	Конструкції металеві	Стадія	Аркуш	Аркушів
							Р	1	23
Перевірив		Склярова			XI.2025				
Розробив		Карпов			XI.2025	Загальні дані			
Н.контр.		Склярова			XI.2025				

Схема розміщення колон

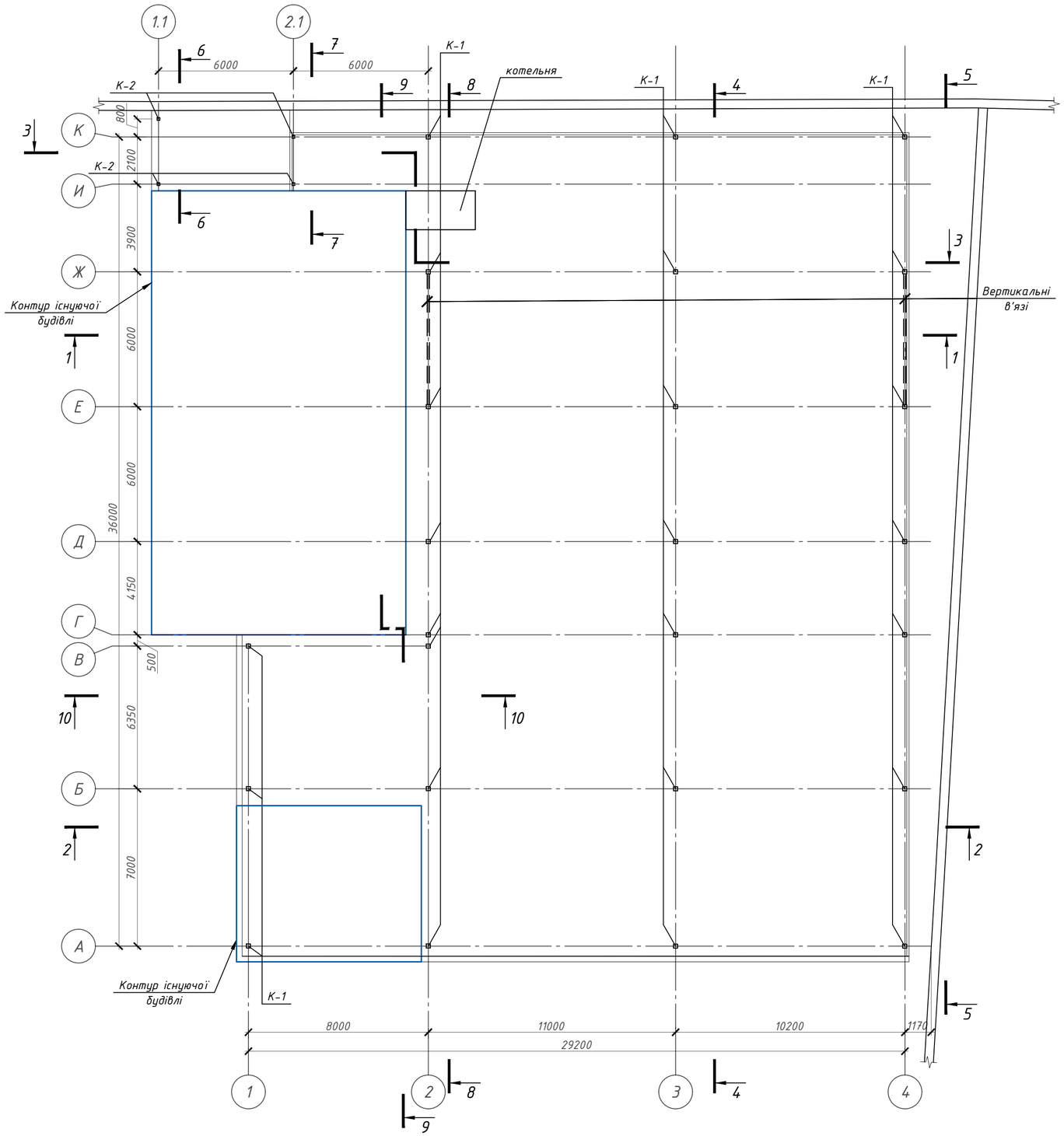

Специфікація сталі на металеві конструкції каркасу

Марка Поз.	Позначення	Найменування	Кіл.	Маса од.,кг	Загальна маса, кг
1	ДСТУ Б В.2.6-8-95	Тр. 120х120х5, l=м.п.	465.2	18.32	8522.5
2	ДСТУ Б В.2.6-8-95	Тр. 100х100х4, l=м.п.	470.1	11.73	5514.3
3	ДСТУ Б В.2.6-8-95	Тр. 80х80х3, l=м.п.	378	8.17	3088.3
4	ДСТУ Б В.2.6-8-95	Тр. 180х180х5, l=м.п.	117.5	27.14	3189.0
5	ДСТУ 3436-96	Швелер №14, l=м.п.	937	12.3	11525.1
6	ДСТУ 8540:2015	-100х100х10 мм	6	0.94	5.6
7	ДСТУ 8540:2015	-200х100х10 мм	4	1.57	6.3
8	ДСТУ 8540:2015	-350х350х20 мм	25	19.2	480.0
9	ДСТУ 8540:2015	-85х100х10 мм	100	0.67	67.0
10	ДСТУ 8540:2015	-200х300х16 мм	25	7.54	188.5
		Наплавлений метал, 1%			325.9
	Усього				32912

Зм.	Кільк.	Арк.	№ док	Підпис	Дата	2025-КМ		
						Реконструкція будівлі з прибудовою по просп. Перемоги 15 КМ, у м. Київ		
Гол. констр.		Склярова			XI.2025	Конструкції металеві	Стадія	Аркуш	Аркушів
							Р	2	
Перевірив		Склярова			XI.2025				
Розробив		Карпов			XI.2025	Схема розміщення колон			
Н.контр.		Склярова			XI.2025				

Формат А2

1 – 1

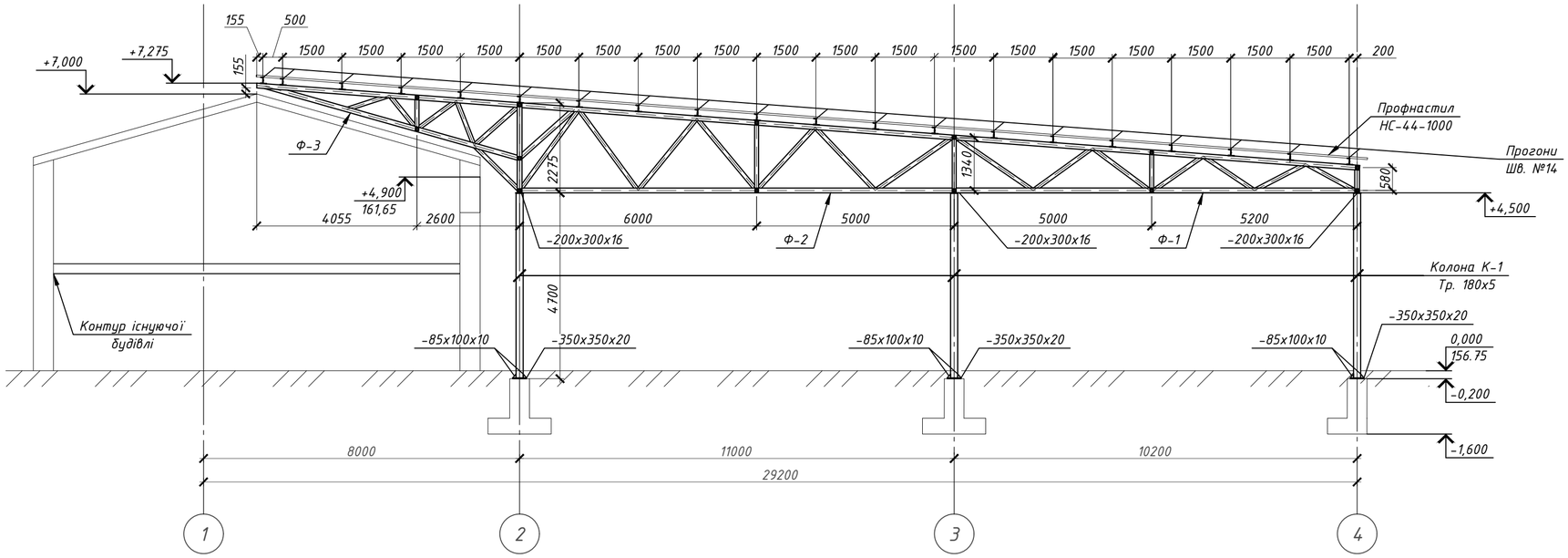

2 – 2

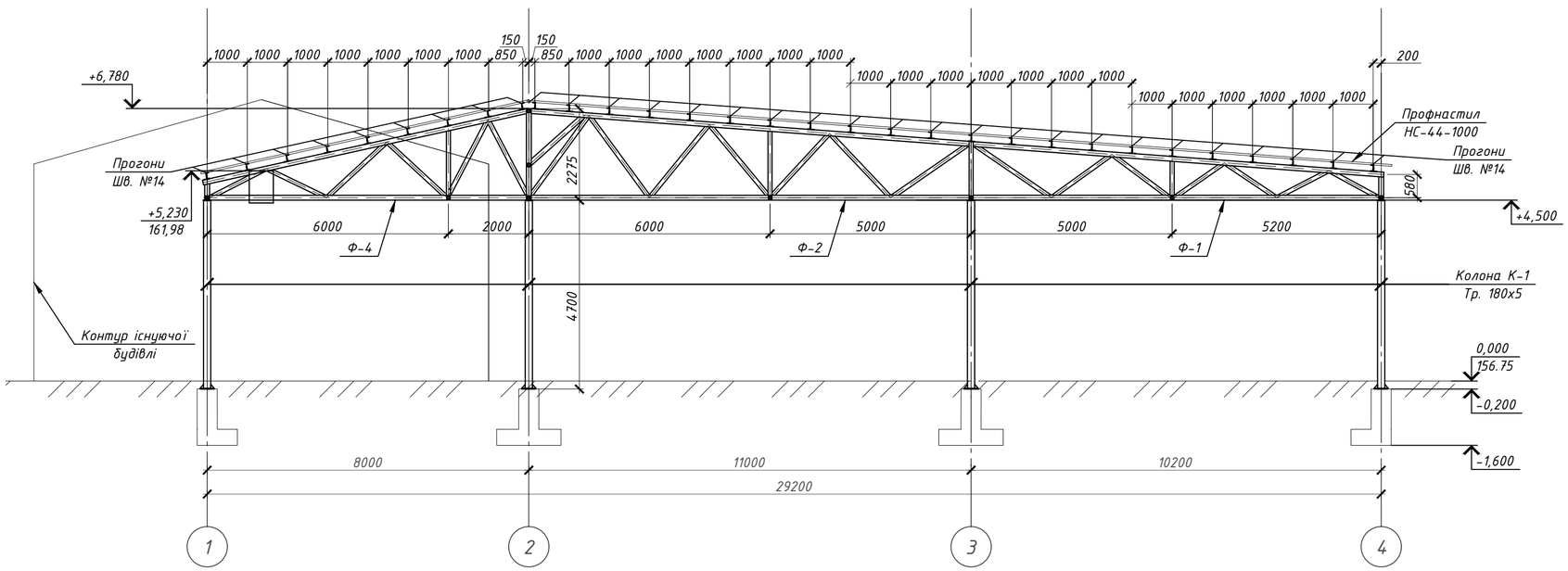

10 – 10

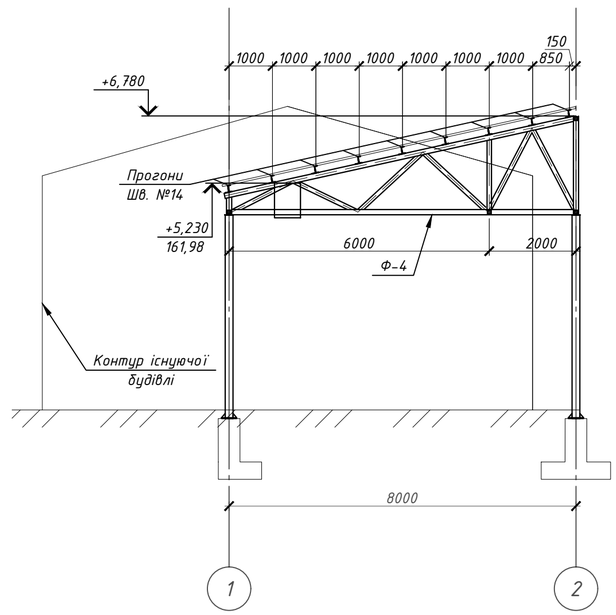

Зм.	Кільк.	Арк.	№ док.	Підпис	Дата	2025-КМ		
						Реконструкція будівлі з прибудовою по просп. Перемоги 15 КМ, у м. Київ		
Гол. констр.		Скляров			XI.2025	Конструкції металеві	Стадія	Аркуш	Аркушів
Перевірив		Склярова			XI.2025		Р	3	
Розробив		Карпов			XI.2025	Розріз 1-1, 2-2			
Н.контр.		Склярова			XI.2025				

Формат А2

3 - 3

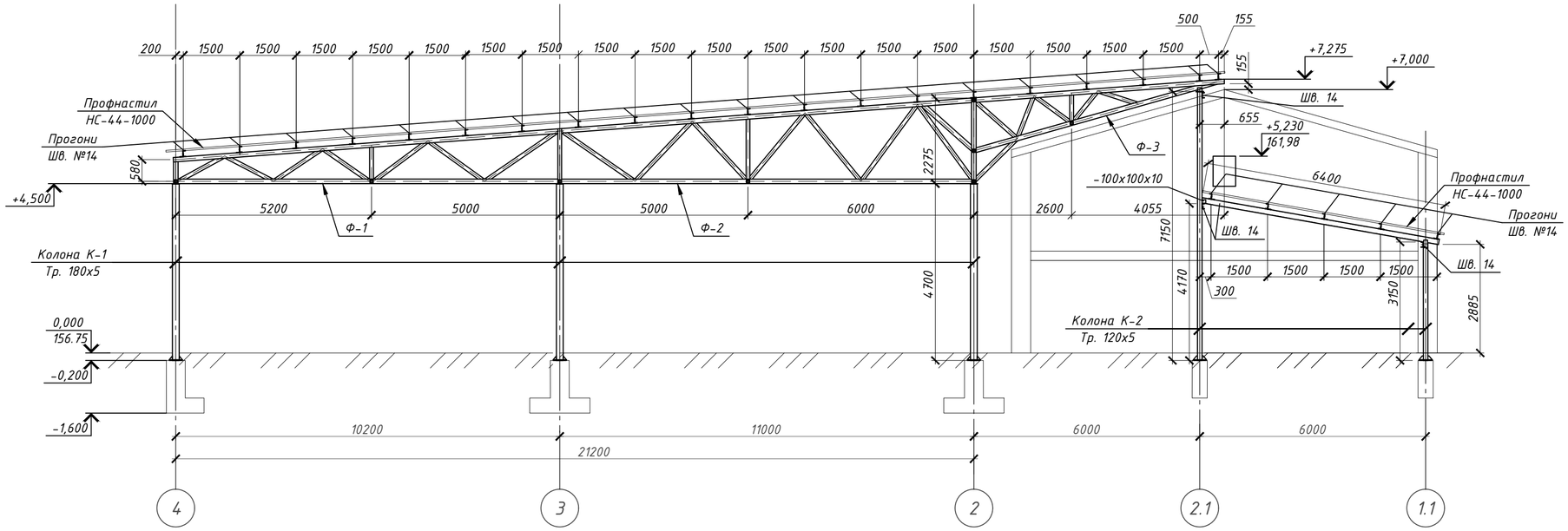

6 - 6

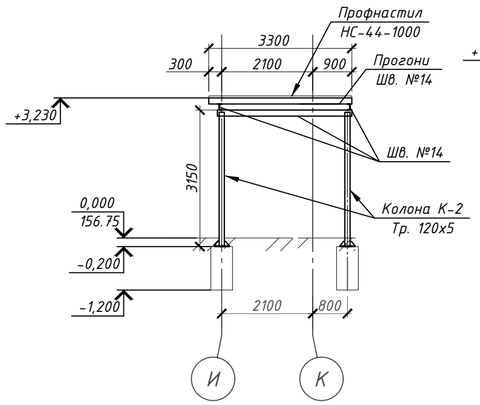

7 - 7

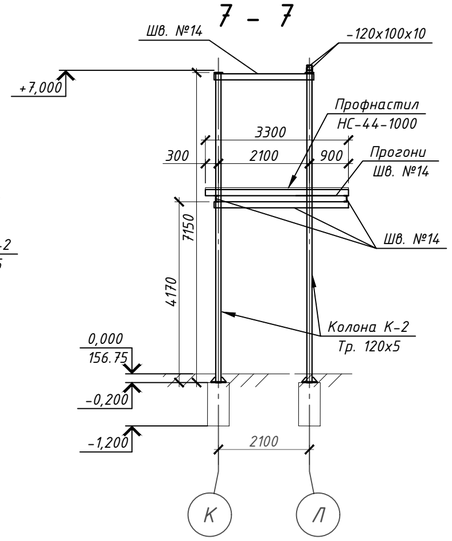

Зм.	Кільк.	Арк.	№ док	Підпис	Дата	2025-КМ		
						Реконструкція будівлі з прибудовою по просп. Перемоги 15 КМ, у м. Київ		
Гол. констр.		Скляров			XI.2025	Конструкції металеві	Стадія	Аркуш	Аркушів
							Р	4	
Перевірив		Склярова			XI.2025				
Розробив		Карпов			XI.2025	Розріз 3-3, 6-6, 7-7			
Н.контр.		Склярова			XI.2025				

Формат А2

4 - 4

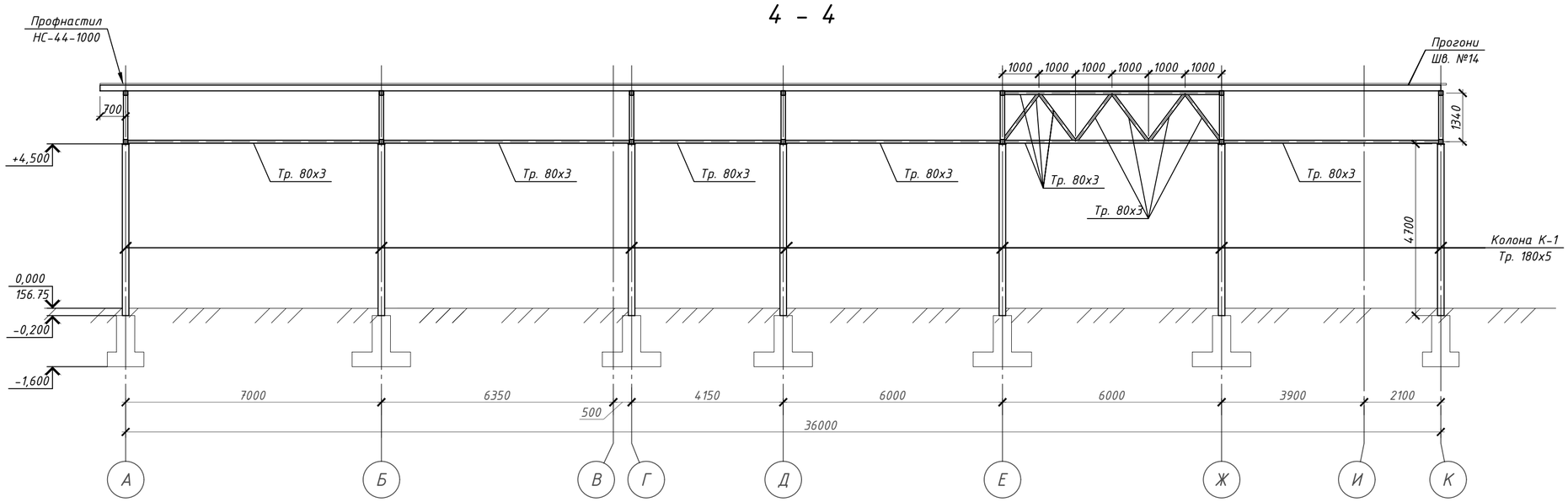

5 - 5

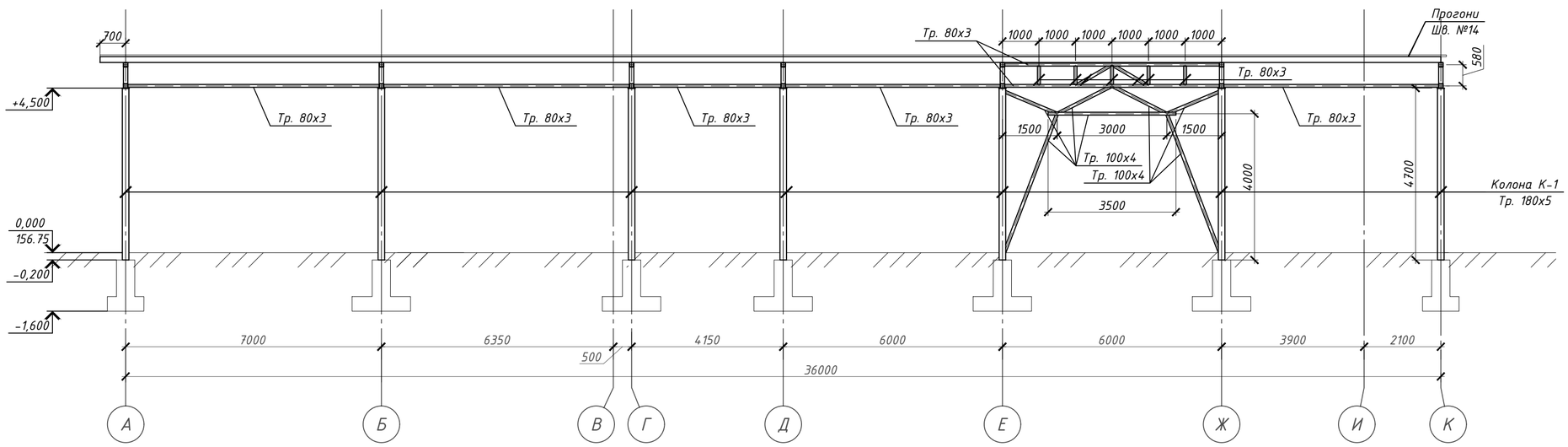

						2025-КМ		
						Реконструкція будівлі з прибудовою по просп. Перемоги 15 КМ, у м. Київ		
Зм.	Кільк.	Арк.	№ док	Підпис	Дата			
Гол. констр.		Склярова			XI.2025	Конструкції металеві	Стадія	Аркуш	Аркушів
							Р	5	
Перевірив		Склярова			XI.2025				
Розробив		Карпов			XI.2025	Розріз 4-4, 5-5			
Н.контр.		Склярова			XI.2025				

Формат А2

8 – 8

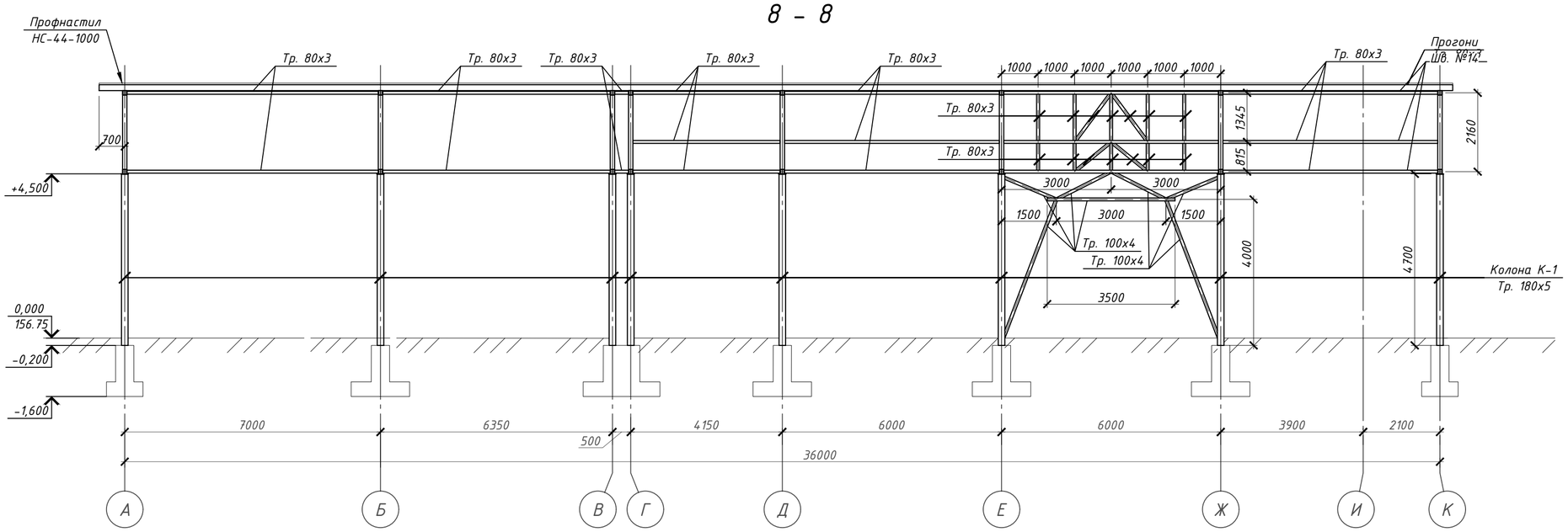

9 – 9

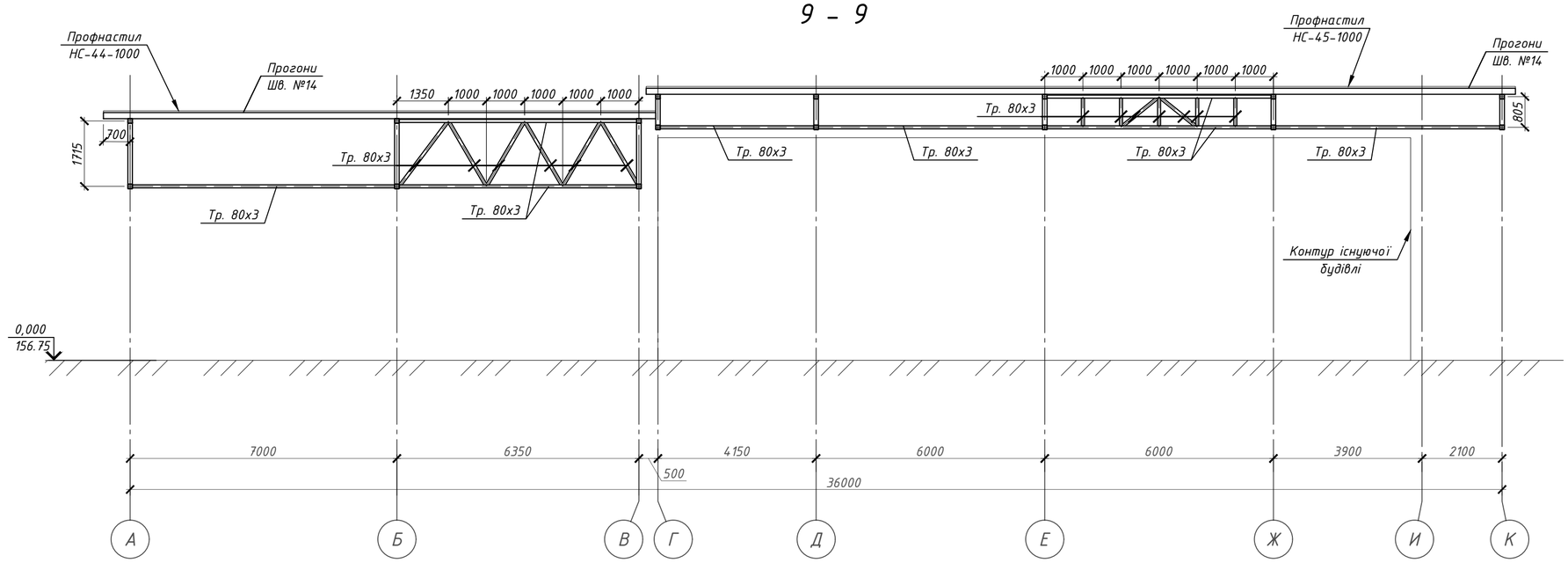

Зм.	Кільк.	Арк.	№ док	Підпис	Дата	2025-КМ		
						Реконструкція будівлі з прибудовою по просп. Перемоги 15 КМ, у м. Київ		
Гол. констр.		Склярова			XI.2025	Конструкції металеві	Стадія	Аркуш	Аркушів
							Р	6	
Перевірив		Склярова			XI.2025				
Розробив		Карпов			XI.2025	Розріз 8-8, 9-9			
Н.контр.		Склярова			XI.2025				

Формат А2

Геометрична схема ферми Ф-1

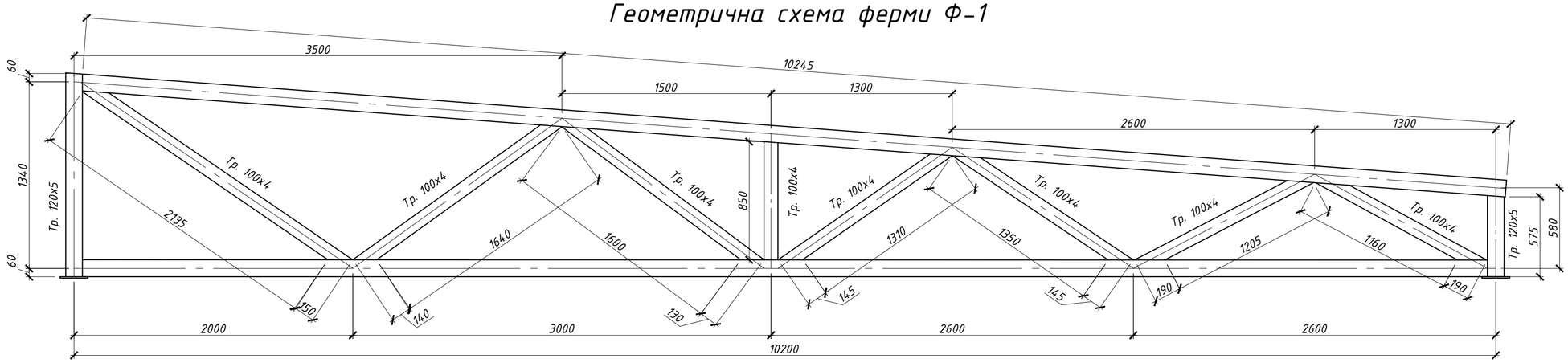

Геометрична схема ферми Ф-2

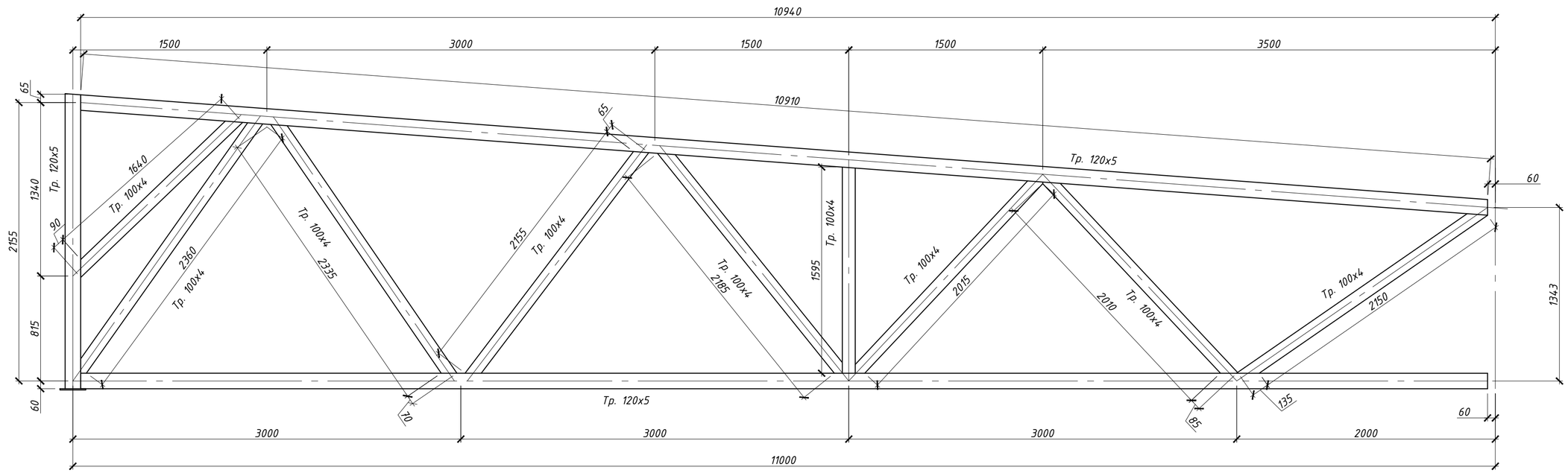

						2025-КМ	
						Реконструкція будівлі з прибудовою по просп. Перемоги 15 КМ, у м. Київ	
Зм.	Кільк.	Арк.	№ док	Підпис	Дата		
Гол. констр.		Склярова			XI.2025	Конструкції металеві	Стадія: Р; Аркуш: 7; Аркушів:
Перевірив		Склярова			XI.2025		
Розробив		Карпов			XI.2025	Геометрична схема ферми Ф-1, Ф-2	
Н.контр.		Склярова			XI.2025		

Формат А2

Геометрична схема ферми Ф-3

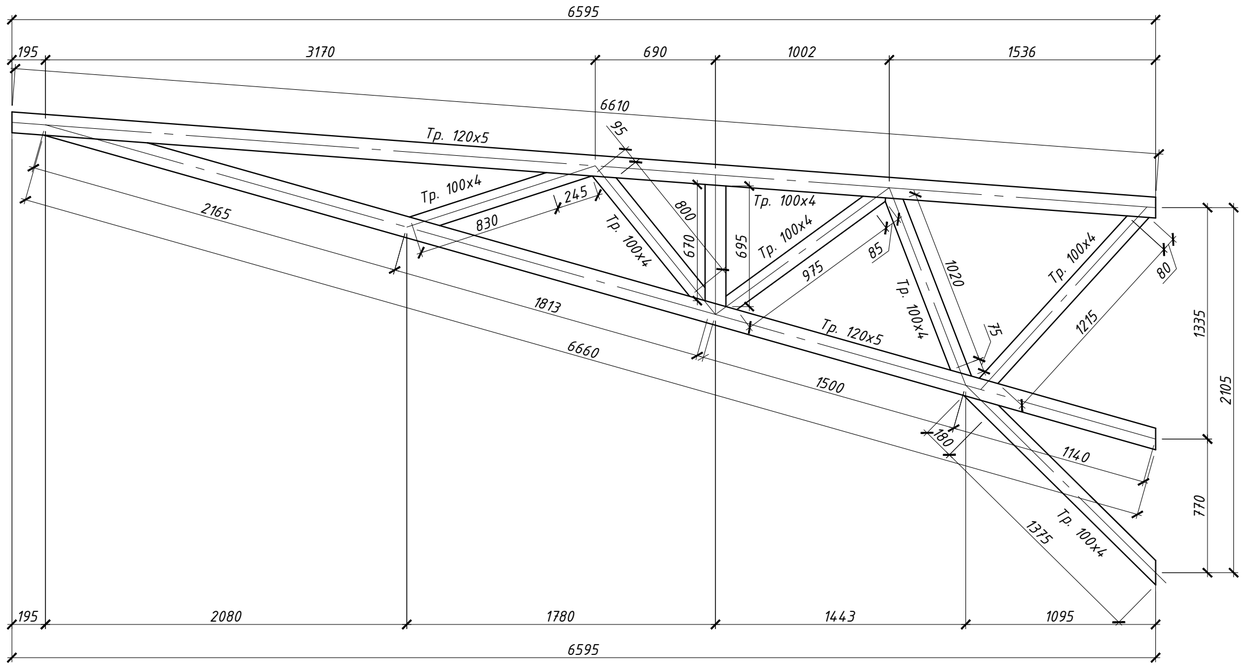

Геометрична схема ферми Ф-4

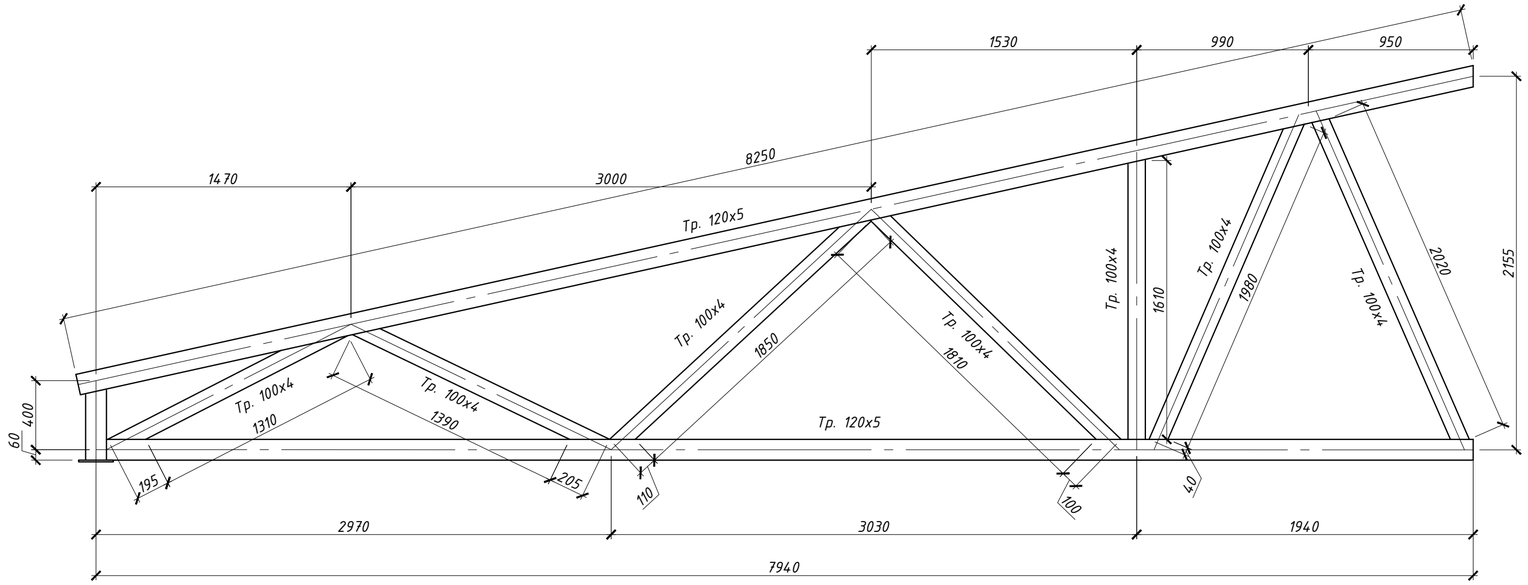

						2025-КМ		
						Реконструкція будівлі з прибудовою по просп. Перемоги 15 КМ, у м. Київ		
Зм.	Кільк.	Арк.	№ док	Підпис	Дата			
Гол. констр.		Склярова			XI.2025	Конструкції металеві	Стадія	Аркуш	Аркушів
							Р	8	
Перевірив		Склярова			XI.2025				
Розробив		Карпов			XI.2025	Геометрична схема ферми Ф-3, Ф-4			
Н.контр.		Склярова			XI.2025				

Формат А2

Схема в'язей по верхнім поясам ферм

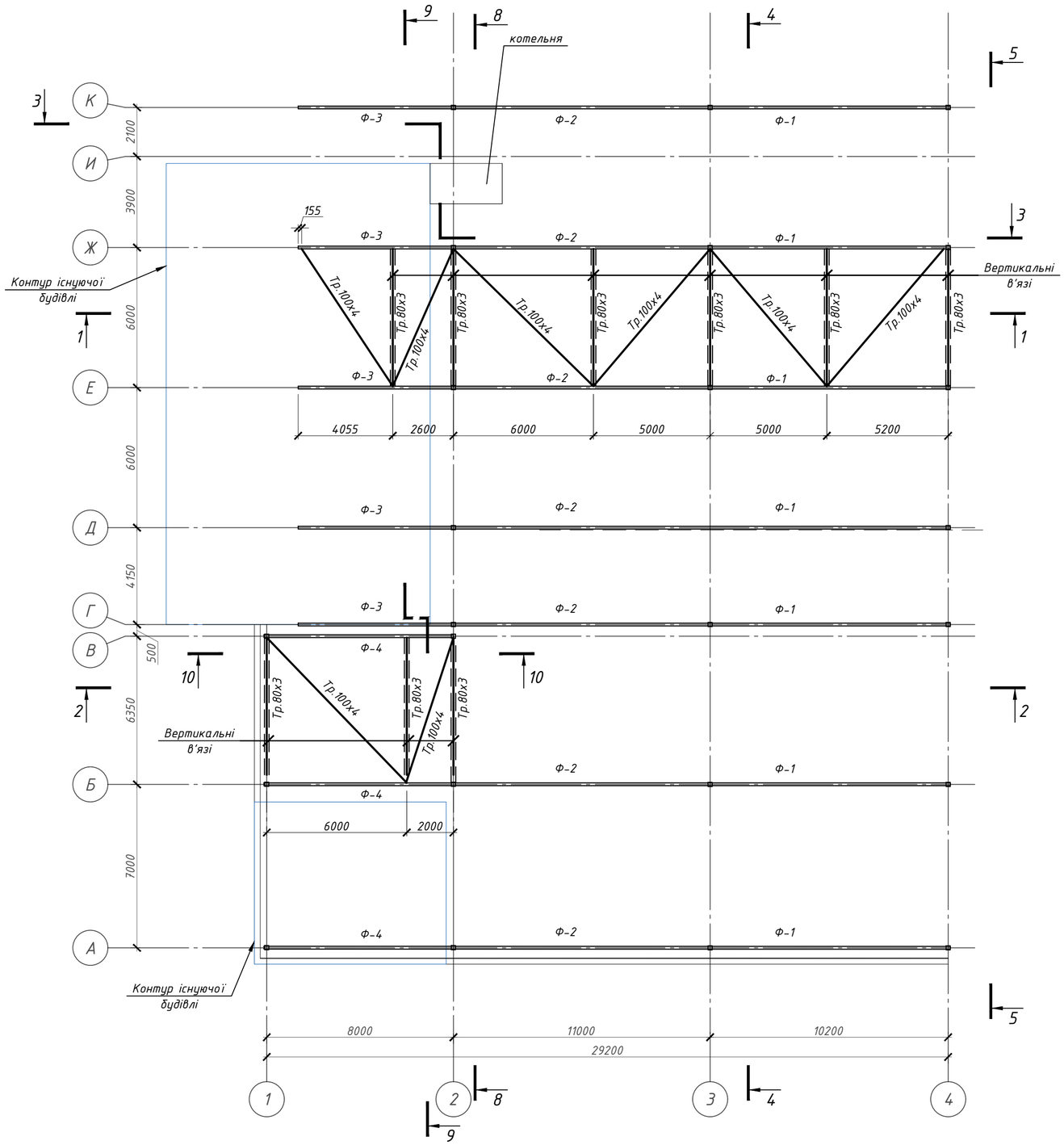

Зм.	Кільк.	Арк.	№ док	Підпис	Дата	2025-КМ		
						Реконструкція будівлі з прибудовою по просп. Перемоги 15 КМ, у м. Київ		
Гол. констр.		Склярова			XI.2025	Конструкції металеві	Стадія	Аркуш	Аркушів
							Р	9	
Перевірив		Склярова			XI.2025				
Розробив		Карпов			XI.2025	Схема в'язей по верхнім поясам ферм			
Н.контр.		Склярова			XI.2025				

Формат А2

Схема в'язей по нижнім поясам ферм

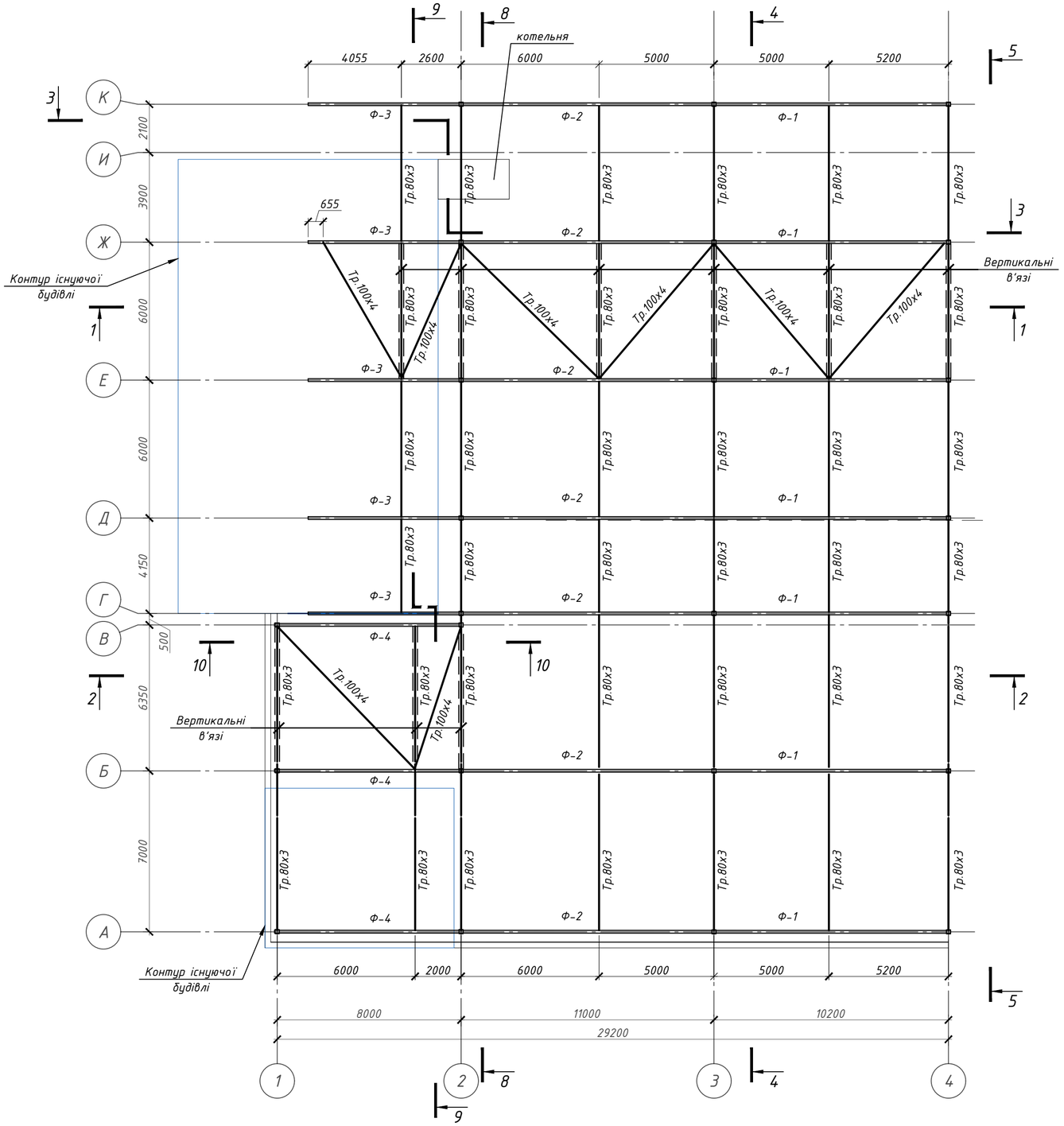

						2025-КМ		
						Реконструкція будівлі з прибудовою по просп. Перемоги 15 КМ, у м. Київ		
Зм.	Кільк.	Арк.	№ док.	Підпис	Дата			
Гол. констр.		Скляров			XI.2025	Конструкції металеві	Стадія	Аркуш	Аркушів
							Р	10	
Перевірив		Склярова			XI.2025				
Розробив		Карпов			XI.2025	Схема в'язей по нижнім поясам ферм			
Н.контр.		Склярова			XI.2025				

Формат А2

Схема розміщення прогонів

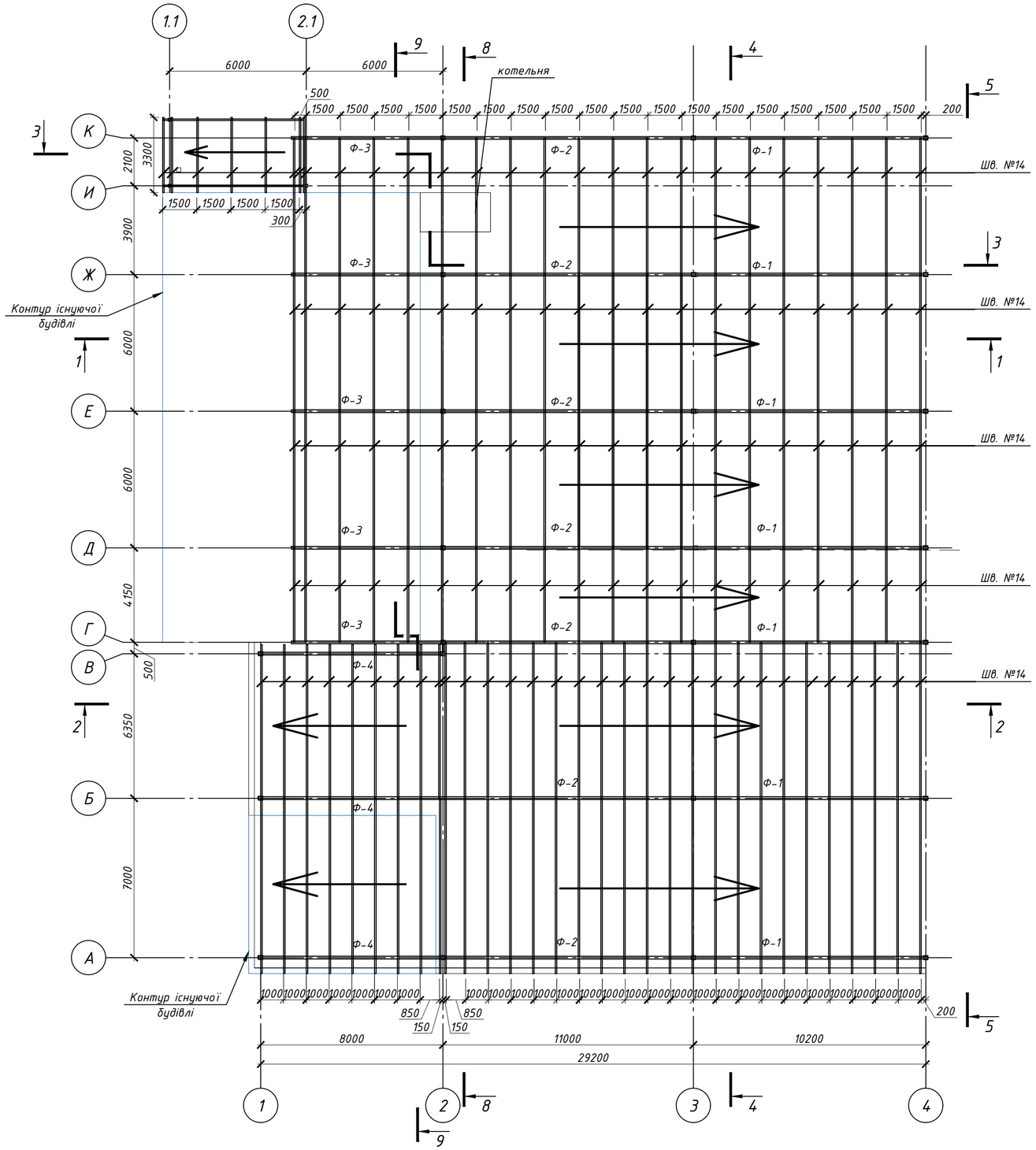

						2025-КМ		
						Реконструкція будівлі з прибудовою по просп. Перемоги 15 КМ, у м. Київ		
Зм.	Кільк.	Арк.	№ док	Підпис	Дата			
Гол. констр.		Скляров			XI.2025	Конструкції металеві	Стадія	Аркуш	Аркушів
							Р	11	
Перевірив		Склярова			XI.2025				
Розробив		Карпов			XI.2025	Схема розміщення прогонів			
Н.контр.		Склярова			XI.2025				

Формат А2

Схема розміщення фундаментів колон

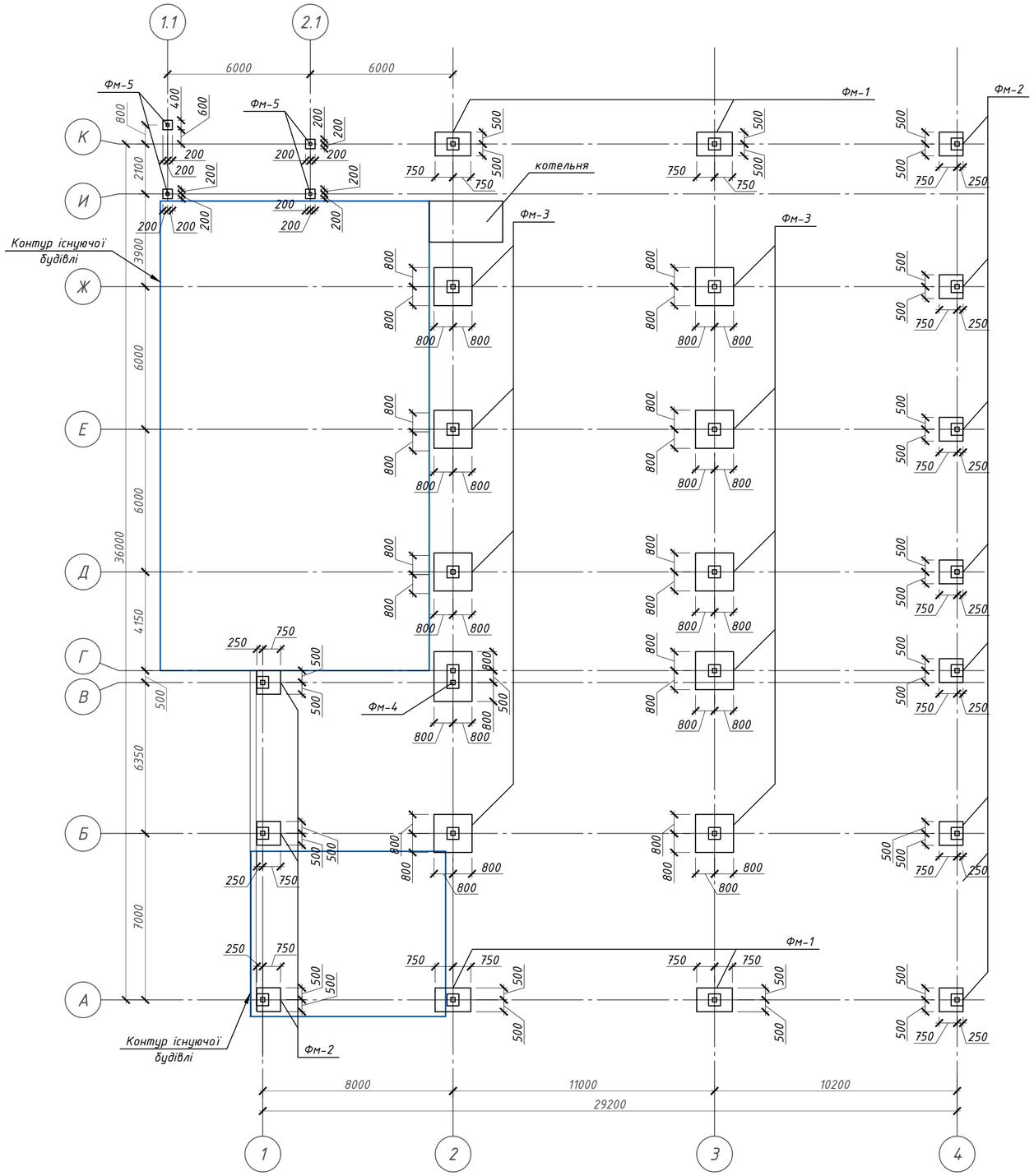

Зм.	Кільк.	Арк.	№ док	Підпис	Дата	2025-КМ		
						Реконструкція будівлі з прибудовою по просп. Перемоги 15 КМ, у м. Київ		
Гол. констр.		Склярова			XI.2025	Конструкції металеві	Стадія	Аркуш	Аркушів
							Р	12	
Перевірив		Склярова			XI.2025				
Розробив		Карпов			XI.2025	Схема розміщення фундаментів колон			
Н.контр.		Склярова			XI.2025				

Формат А2

Фм-1
(опалубка)

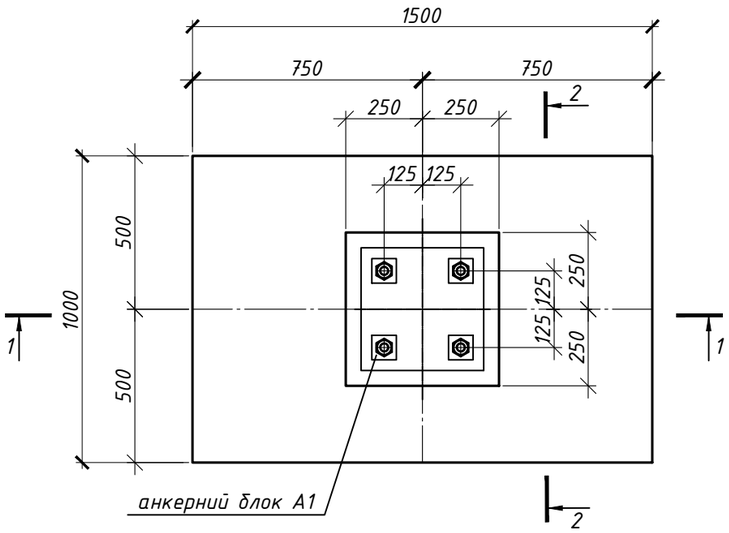

1 - 1

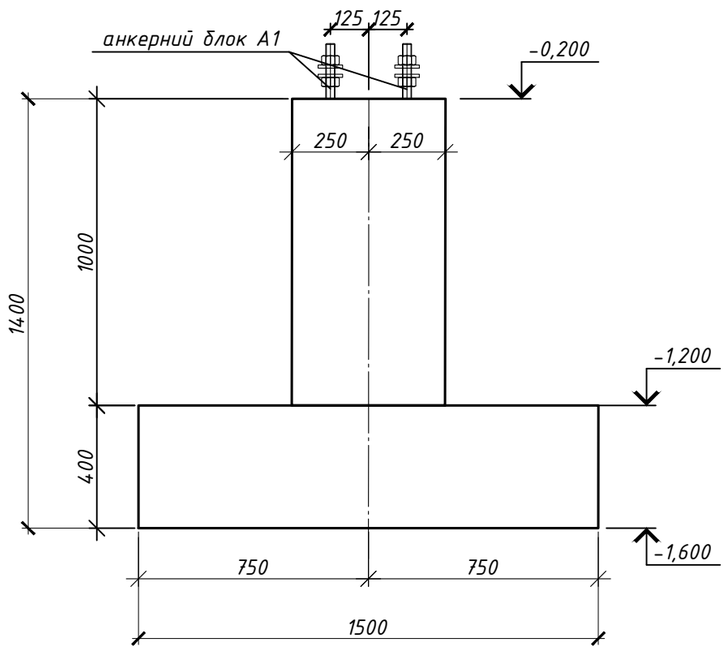

Специфікація монолітних виробів:

Марка Поз.	Позначення	Найменування	Кільк. шт.	Примітки
	Фундамент монолітний	Фм-1	4	

2 - 2

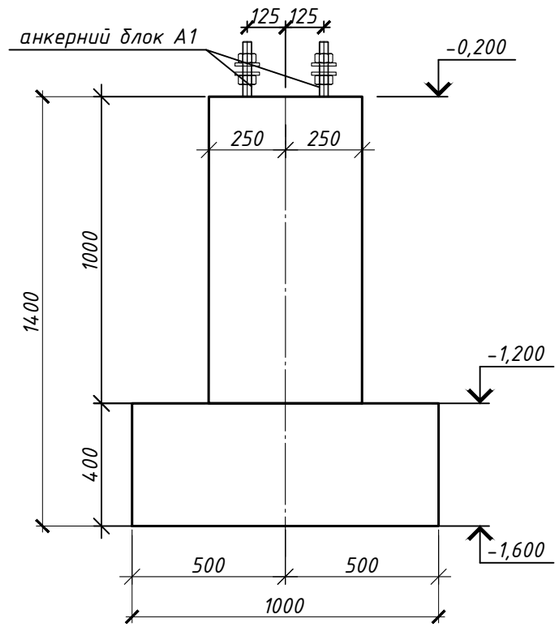

1. За відмітку +0,000 прийнято рівень підлоги 1 поверху, що відповідає абсолютній відмітці 156,75
2. Залізобетонні конструкції запроектовано монолітні, з бетону С20/25, марка за морозостійкісттю F200, марка за водонепроникністтю W4.
3. Армування монолітних конструкцій передбачено окремими стержнями з арматури класу А500С, А240С за ДСТУ 3760:2019. Стики повздовжньої арматури виконати внапусток, довжина напусків не менше 40d.
4. Конструкції запроектовано згідно ДБН В.2.6.-98-2009 "Бетонні та залізобетонні конструкції. Основні положення", ДСТУ В.2.6-156:2011 "Бетонні та залізобетонні конструкції", ДБН В.2.1-10:2018 "Основи і фундаменти будівель та споруд".
5. Довжина анкеровки арматурних стержнів 40d.
6. Опалубку знімати після досягнення бетоном 70% проектної міцності.
7. Стиковку арматурних стержнів виконувати у відповідності ДСТУ Б В.2.6-168:2011.
8. Грунт під фундаментом утрамбувати до щільності не менше 1.6 г/см.куб. Під підошвою фундаменту виконати бетонну підготовку товщиною 80 мм з тощого бетону С8/10, який виступає за грань фундаменту на 100 мм., та шар ущільненої щебенево-піщаної підготовки з щебеню фр. 10-20 t200.
9. По всім бетонним поверхням, які контактують з грунтом виконати обмазочну гідроізоляцію.

Зм.	Кільк.	Арк.	№ док	Підпис	Дата	2025-КМ		
						Реконструкція будівлі з прибудовою по просп. Перемоги 15 КМ, у м. Київ		
Гол. констр.		Скляров			XI.2025	Конструкції металеві	Стадія	Аркуш	Аркушів
							Р	13	
Перевірив		Склярова			XI.2025				
Розробив		Карпов			XI.2025	Фундамент Фм-1 (опалубка)			
Н.контр.		Склярова			XI.2025				

Формат А3

Фундамент Фм-1

(схема армування)

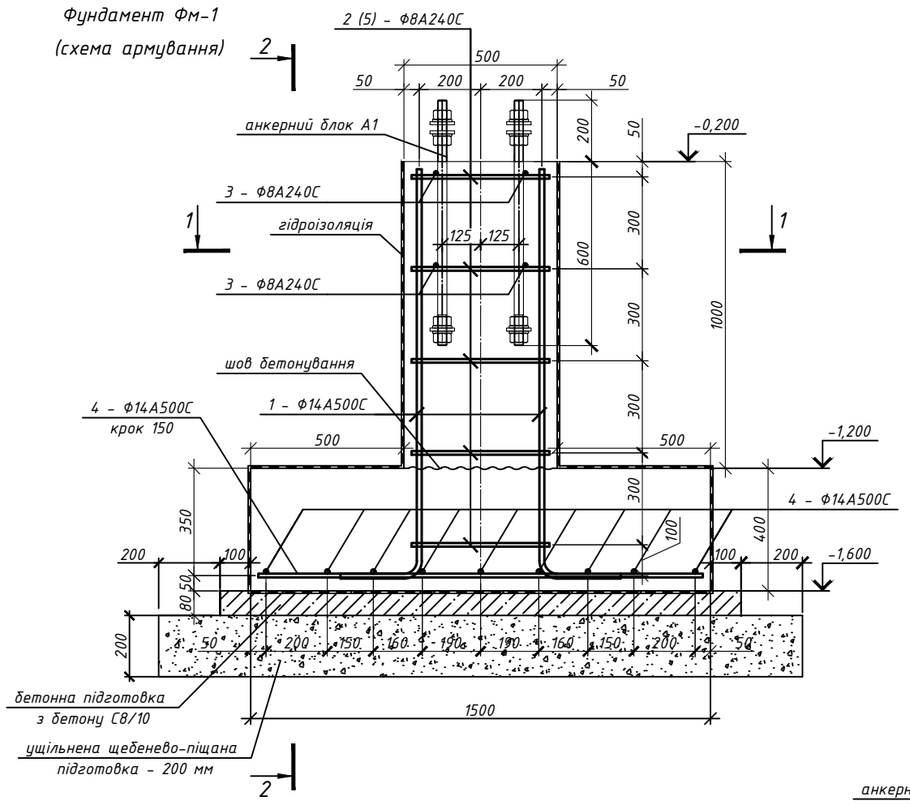

1 - 1

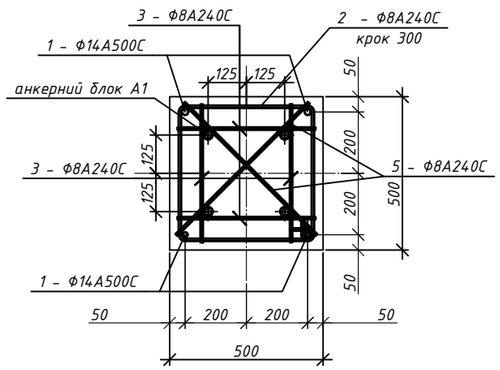

2 - 2

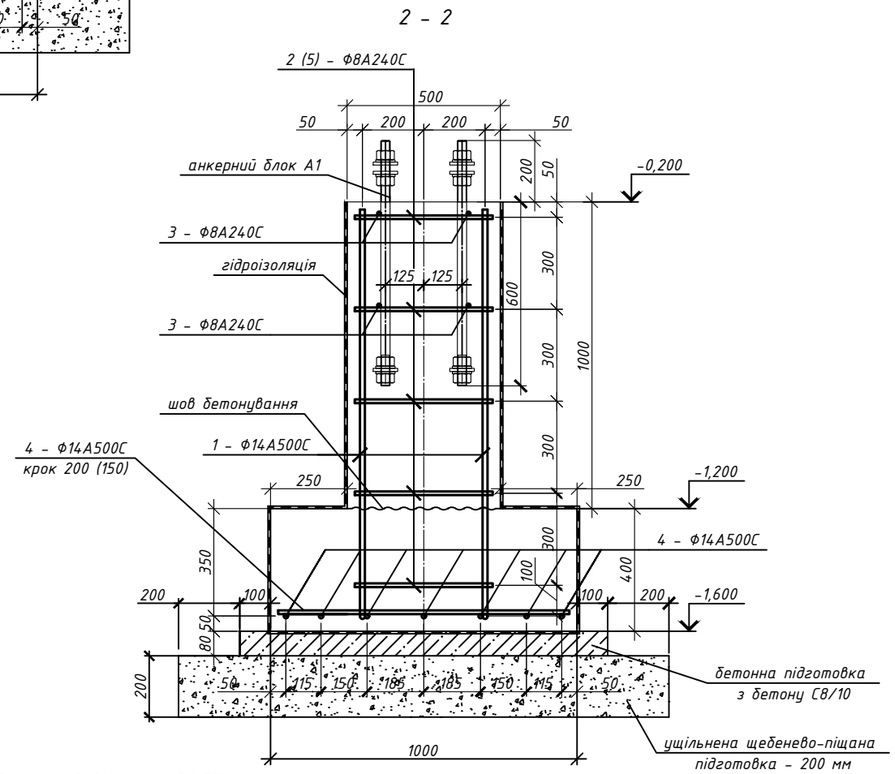

Специфікація матеріалів на фундамент Фм-1

Марка Поз.	Позначення	Найменування	Кіл.	Маса од.,кг	Загальна маса, кг
		Фм-1	4		
1	ДСТУ 3760:2019	Ф14А500С, l=1590	4	1.92	7.7
2	ДСТУ 3760:2019	Ф8А240С, l=1960	5	0.77	3.9
3	ДСТУ 3760:2019	Ф8А240С, l=450	8	0.18	1.4
4	ДСТУ 3760:2019	Ф14А500С, l=м.п.	18.7	1.21	22.6
5	ДСТУ 3760:2019	Ф8А240С, l=610	10	0.24	2.4
		Окремі деталі			
	Анкерний блок	А1	1		
		Матеріал:			
		Бетон С20/25, F200, W4, куб. м.		0.85	
		Бетон С8/10, куб. м.		0.16	

Витрати сталі, кг

Марка елементу	Вироби арматурні				Всього
	Арматура класу				
	ДСТУ 3760:2019				
	А500С	Разом	А240С	Разом	
	Ф14		Ф8		
Фм-1	30.3	30.3	7.7	7.7	38

Відомість деталей

	Эскіз
1	R50, 1335, 255
2	440, 540, 440, 540

1. За відмітку +0,000 прийнято рівень підлоги 1 поверху, що відповідає абсолютній відмітці 156,75
2. Залізобетонні конструкції запроектовано монолітні, з бетону С20/25, марка за морозостійкістю F200, марка за водонепроникністю W4.
3. Армування монолітних конструкцій передбачено окремими стержнями з арматури класу А500С, А240С за ДСТУ 3760:2019. Стики повздовжньої арматури виконати внапусток, довжина напусків не менше 40d.
4. Конструкції запроектовано згідно ДБН В.2.6.-98-2009 "Бетонні та залізобетонні конструкції. Основні положення", ДСТУ В.2.6-156:2011 "Бетонні та залізобетонні конструкції", ДБН В.2.1-10:2018 "Основи і фундаменти будівель та споруд".
5. Довжина анкеровки арматурних стержнів 40d.
6. Опалубку знімати після досягнення бетоном 70% проектної міцності.
7. Стиковку арматурних стержнів виконувати у відповідності ДСТУ Б В.2.6-168:2011.
8. Грунт під фундаментом утрамбувати до щільності не менше 1.6 г/см.куб. Під підошвою фундаменту виконати бетонну підготовку товщиною 80 мм з тощого бетону С8/10, який виступає за грань фундаменту на 100 мм., та шар ущільненої щебенево-піщаної підготовки з щебеню фр. 10-20 t200.
9. По всім бетонним поверхням, які контактують з грунтом виконати обмазочну гідроізоляцію.

Зм.	Кільк.	Арк.	№ док.	Підпис	Дата
Гол. констр.		Склярова			XI.2025
Перевірив		Склярова			XI.2025
Розробив		Карпов			XI.2025
Н.контр.		Склярова			XI.2025

2025-КМ

Реконструкція будівлі з прибудовою по просп. Перемоги 15 КМ, у м. Київ

Конструкції металеві

Стадія	Аркуш	Аркушів
Р	14	

Фундамент Фм-1 (схема армування)

Формат А3

Фм-2
(опалубка)

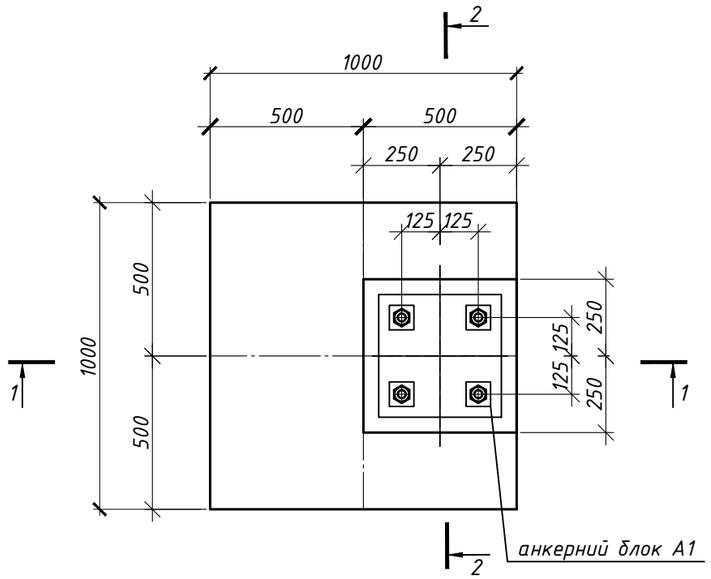

1 - 1

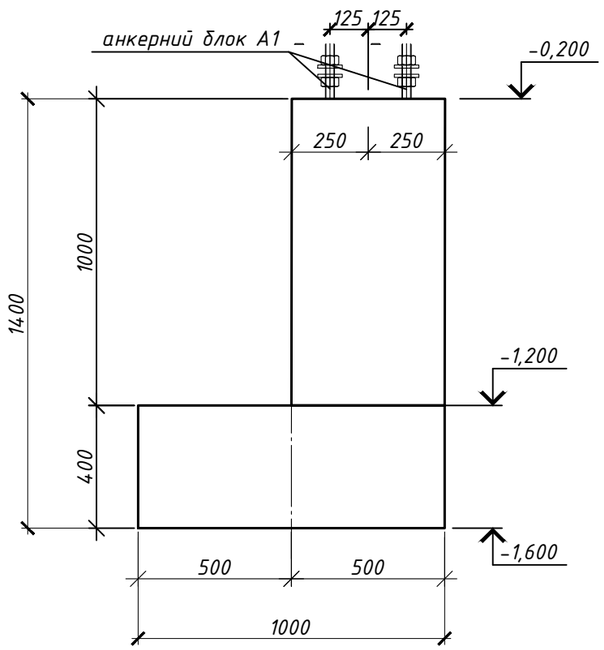

Специфікація монолітних виробів:

Марка Поз.	Позначення	Найменування	Кільк. шт.	Примітки
	Фундамент монолітний	Фм-2	10	

2 - 2

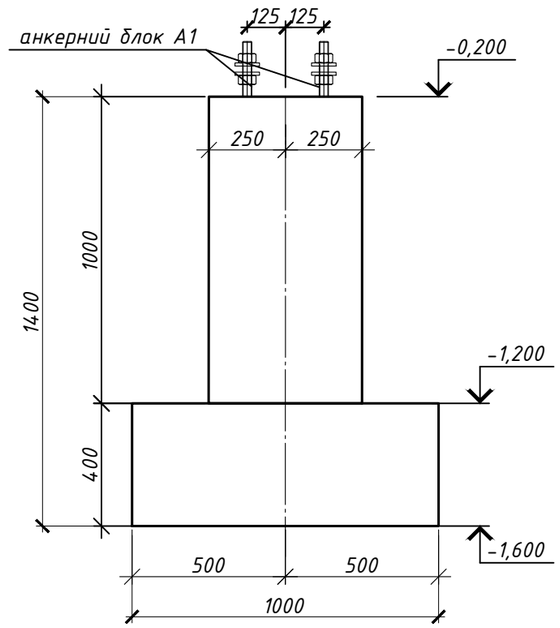

1. За відмітку +0,000 прийнято рівень підлоги 1 поверху, що відповідає абсолютній відмітці 156,75
2. Залізобетонні конструкції запроектовано монолітні, з бетону С20/25, марка за морозостійкісттю F200, марка за водонепроникністтю W4.
3. Армування монолітних конструкцій передбачено окремими стержнями з арматури класу А500С, А240С за ДСТУ 3760:2019. Стики повздовжньої арматури виконати внапусток, довжина напусків не менше 40d.
4. Конструкції запроектовано згідно ДБН В.2.6.-98-2009 "Бетонні та залізобетонні конструкції. Основні положення", ДСТУ В.2.6-156:2011 "Бетонні та залізобетонні конструкції", ДБН В.2.1-10:2018 "Основи і фундаменти будівель та споруд".
5. Довжина анкеровки арматурних стержнів 40d.
6. Опалубку знімати після досягнення бетоном 70% проектної міцності.
7. Стиковку арматурних стержнів виконувати у відповідності ДСТУ Б В.2.6-168:2011.
8. Грунт під фундаментом утрамбувати до щільності не менше 1.6 г/см.куб. Під підошвою фундаменту виконати бетонну підготовку товщиною 80 мм з тощого бетону С8/10, який виступає за грань фундаменту на 100 мм., та шар ущільненої щебенево-піщаної підготовки з щебеню фр. 10-20 t200.
9. По всім бетонним поверхням, які контактують з грунтом виконати обмазочну гідроізоляцію.

Зм.	Кільк.	Арк.	№ док	Підпис	Дата	2025-КМ		
						Реконструкція будівлі з прибудовою по просп. Перемоги 15 КМ, у м. Київ		
Гол. констр.		Скляров			XI.2025	Конструкції металеві	Стадія	Аркуш	Аркушів
							Р	15	
Перевірив		Склярова			XI.2025				
Розробив		Карпов			XI.2025	Фундамент Фм-2 (опалубка)			
Н.контр.		Склярова			XI.2025				

Формат А3

Фундамент Фм-2
(схема армування)

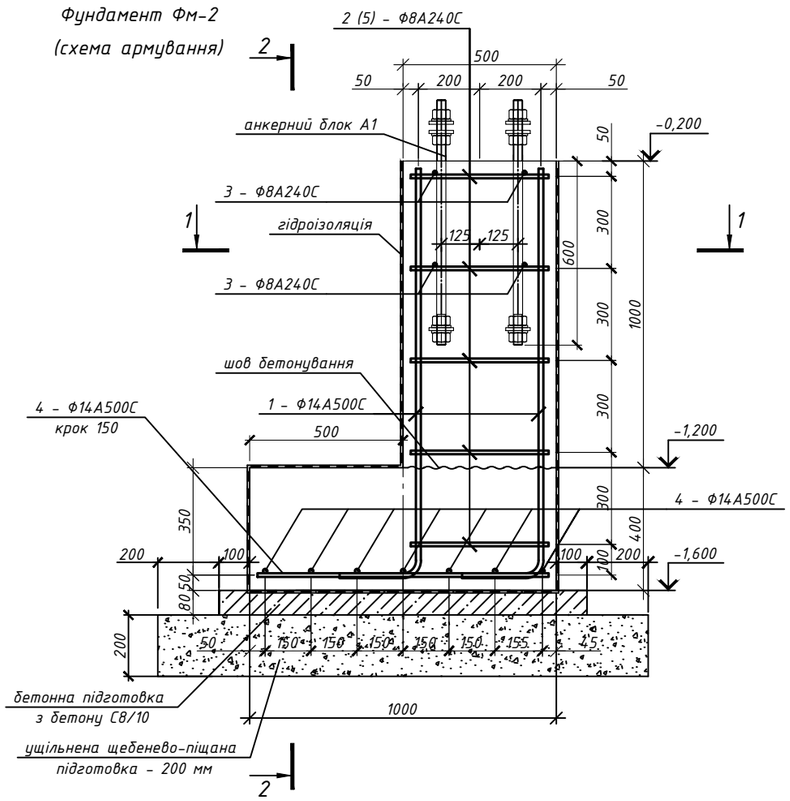

1 - 1

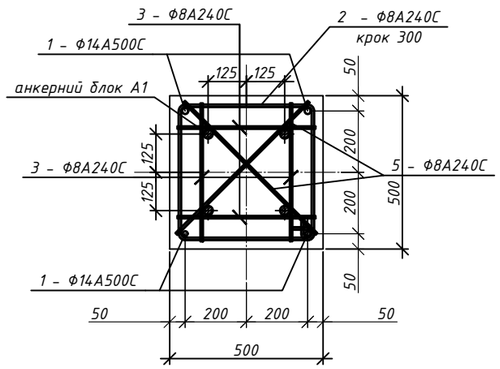

2 - 2

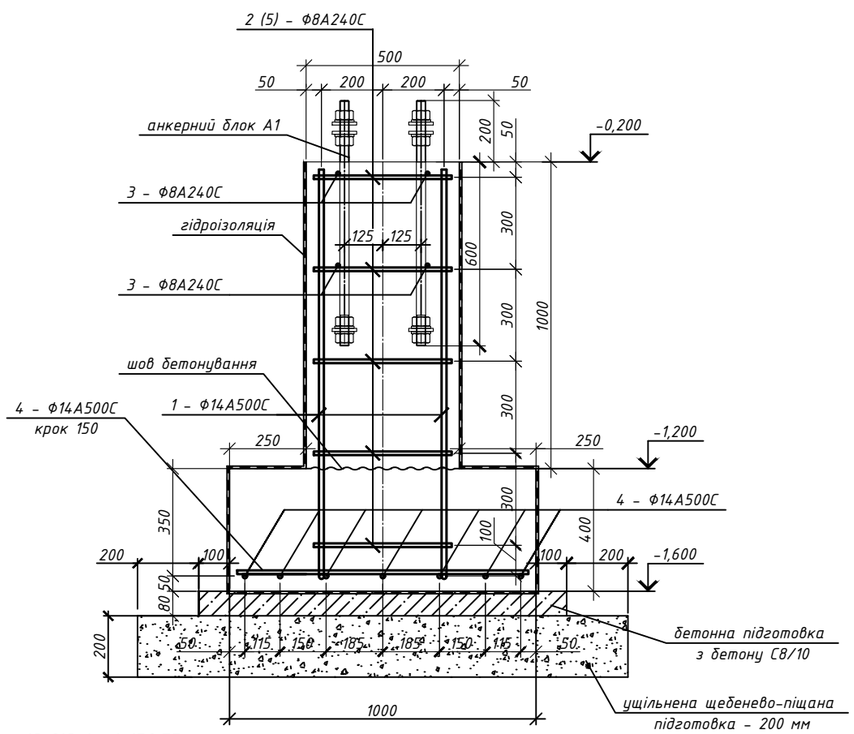

Специфікація матеріалів на фундамент Фм-2

Марка Поз.	Позначення	Найменування	Кіл.	Маса од.,кг	Загальна маса, кг
		Фм-2	10		
1	ДСТУ 3760:2019	Ф14А500С, l=1590	4	1.92	7.7
2	ДСТУ 3760:2019	Ф8А240С, l=1960	5	0.77	3.9
3	ДСТУ 3760:2019	Ф8А240С, l=450	8	0.18	1.4
4	ДСТУ 3760:2019	Ф14А500С, l=м.п.	13.3	1.21	16.1
5	ДСТУ 3760:2019	Ф8А240С, l=610	10	0.24	2.4
		Окремі деталі			
	Анкерний блок	А1	1		
		Матеріал:			
		Бетон С20/25, F200, W4, куб. м.		0.65	
		Бетон С8/10, куб. м.		0.12	

Витрати сталі, кг

Марка елементу	Вироби арматурні				Всього
	Арматура класу				
	ДСТУ 3760:2019				
	А500С	Разом	А240С	Разом	
	Ф14		Ф8		
Фм-2	23.8	23.8	7.7	7.7	32

Відомість деталей

	Эскіз
1	R50, 1335, 255
2	440, 540, 440, 540

1. За відмітку +0,000 прийнято рівень підлоги 1 поверху, що відповідає абсолютній відмітці 156,75
2. Залізобетонні конструкції запроектовано монолітні, з бетону С20/25, марка за морозостійкісттю F200, марка за водонепроникністю W4.
3. Армування монолітних конструкцій передбачено окремими стержнями з арматури класу А500С, А240С за ДСТУ 3760:2019. Стики повздовжньої арматури виконати внапусток, довжина напусків не менше 40d.
4. Конструкції запроектовано згідно ДБН В.2.6.-98-2009 "Бетонні та залізобетонні конструкції. Основні положення", ДСТУ В.2.6-156:2011 "Бетонні та залізобетонні конструкції", ДБН В.2.1-10:2018 "Основи і фундаменти будівель та споруд".
5. Довжина анкеровки арматурних стержнів 40d.
6. Опалубку знімати після досягнення бетоном 70% проектної міцності.
7. Стиковку арматурних стержнів виконувати у відповідності ДСТУ Б В.2.6-168:2011.
8. Грунт під фундаментом утрамбувати до щільності не менше 1.6 г/см.куб. Під підошвою фундаменту виконати бетонну підготовку товщиною 80 мм з тощого бетону С8/10, який виступає за грань фундаменту на 100 мм., та шар ущільненої щебенево-піщаної підготовки з щебеню фр. 10-20 t200.
9. По всім бетонним поверхням, які контактують з грунтом виконати обмазочну гідроізоляцію.

Зм.	Кільк.	Арк.	№ док	Підпис	Дата	2025-КМ			
						Реконструкція будівлі з прибудовою по просп. Перемоги 15 КМ, у м. Київ			
Гол. констр.		Склярова			XI.2025	Конструкції металеві	Стадія	Аркуш	Аркушів
							Р	16	
Перевірив		Склярова			XI.2025				
Розробив		Карпов			XI.2025				
Н.контр.		Склярова			XI.2025	Фундамент Фм-2 (схема армування)			

Формат А3

Фм-3
(опалубка)

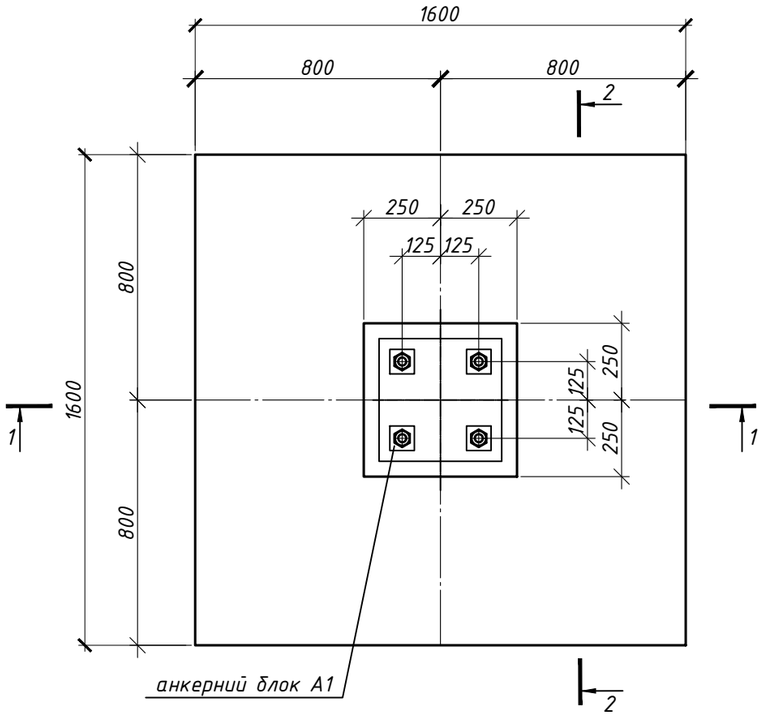

1 – 1

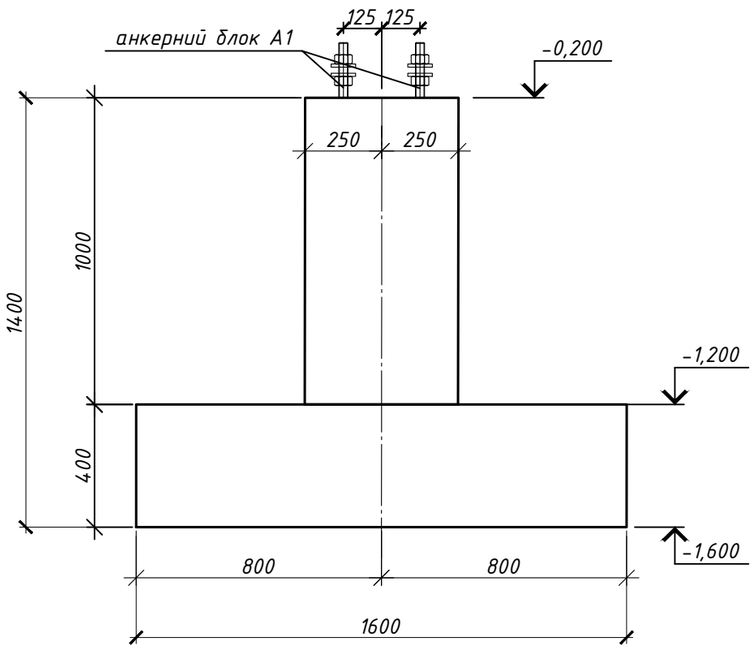

Специфікація монолітних виробів:

Марка Поз.	Позначення	Найменування	Кільк. шт.	Примітки
	Фундамент монолітний	Фм-3	9	

2 – 2

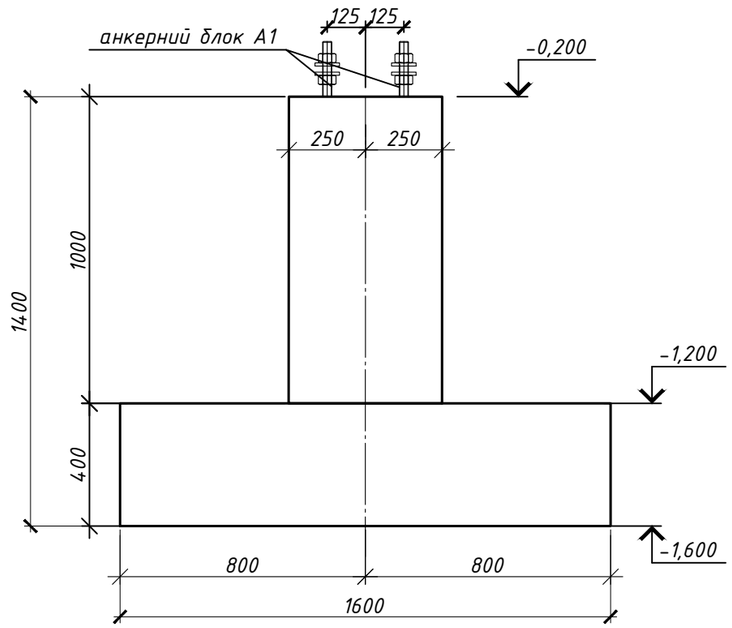

1. За відмітку +0,000 прийнято рівень підлоги 1 поверху, що відповідає абсолютній відмітці 156,75
2. Залізобетонні конструкції запроектовано монолітні, з бетону С20/25, марка за морозостійкісттю F200, марка за водонепроникністю W4.
3. Армування монолітних конструкцій передбачено окремими стержнями з арматури класу А500С, А240С за ДСТУ 3760:2019. Стики повздовжньої арматури виконати внапусток, довжина напусків не менше 40d.
4. Конструкції запроектовано згідно ДБН В.2.6.-98-2009 "Бетонні та залізобетонні конструкції. Основні положення", ДСТУ В.2.6-156:2011 "Бетонні та залізобетонні конструкції", ДБН В.2.1-10:2018 "Основи і фундаменти будівель та споруд".
5. Довжина анкеровки арматурних стержнів 40d.
6. Опалубку знімати після досягнення бетоном 70% проектної міцності.
7. Стиковку арматурних стержнів виконувати у відповідності ДСТУ Б В.2.6-168:2011.
8. Грунт під фундаментом утрамбувати до щільності не менше 1.6 г/см.куб. Під підошвою фундаменту виконати бетонну підготовку товщиною 80 мм з тощого бетону С8/10, який виступає за грань фундаменту на 100 мм., та шар ущільненої щебенево-піщаної підготовки з щебеню фр. 10-20 t200.
9. По всім бетонним поверхням, які контактують з грунтом виконати обмазочну гідроізоляцію.

Зм.	Кільк.	Арк.	№ док	Підпис	Дата	2025-КМ		
						Реконструкція будівлі з прибудовою по просп. Перемоги 15 КМ, у м. Київ		
Гол. констр.		Скляров			XI.2025	Конструкції металеві	Стадія	Аркуш	Аркушів
							Р	17	
Перевірив		Склярова			XI.2025				
Розробив		Карпов			XI.2025	Фундамент Фм-3 (опалубка)			
Н.контр.		Склярова			XI.2025				

Формат А3

Фундамент Фм-3

(схема армування)

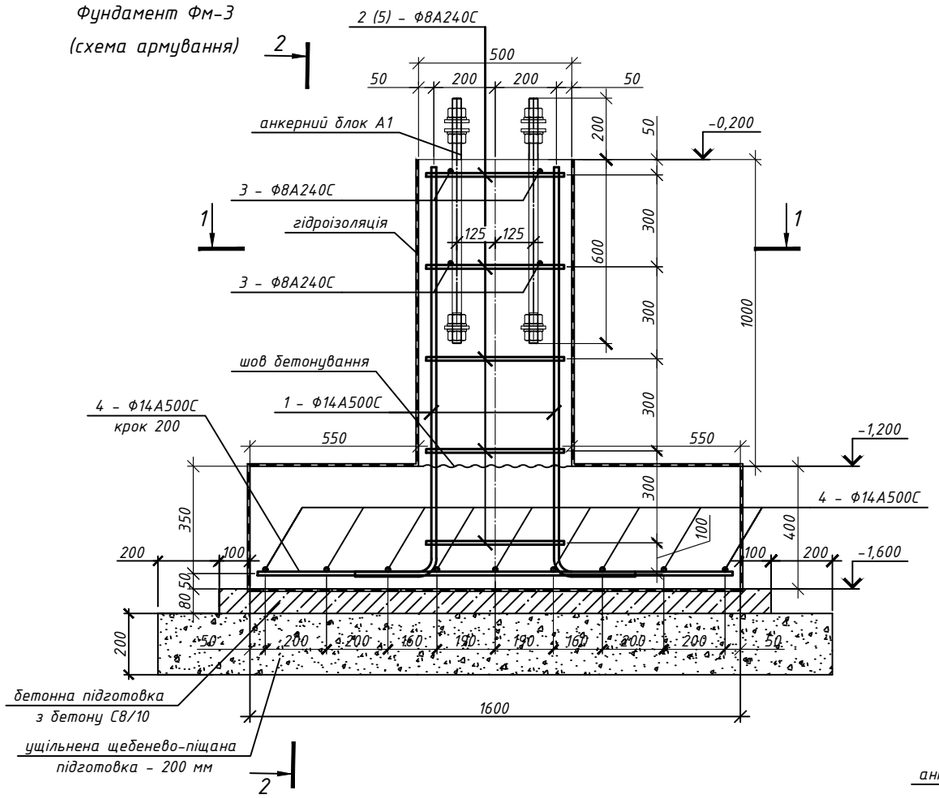

1 - 1

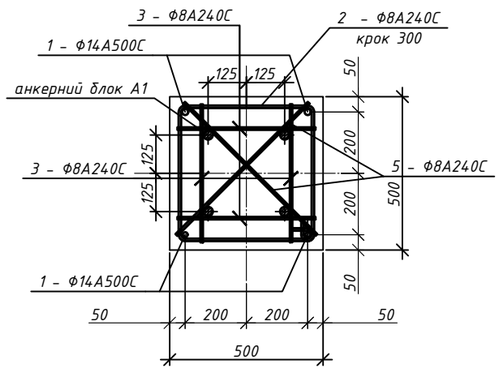

2 - 2

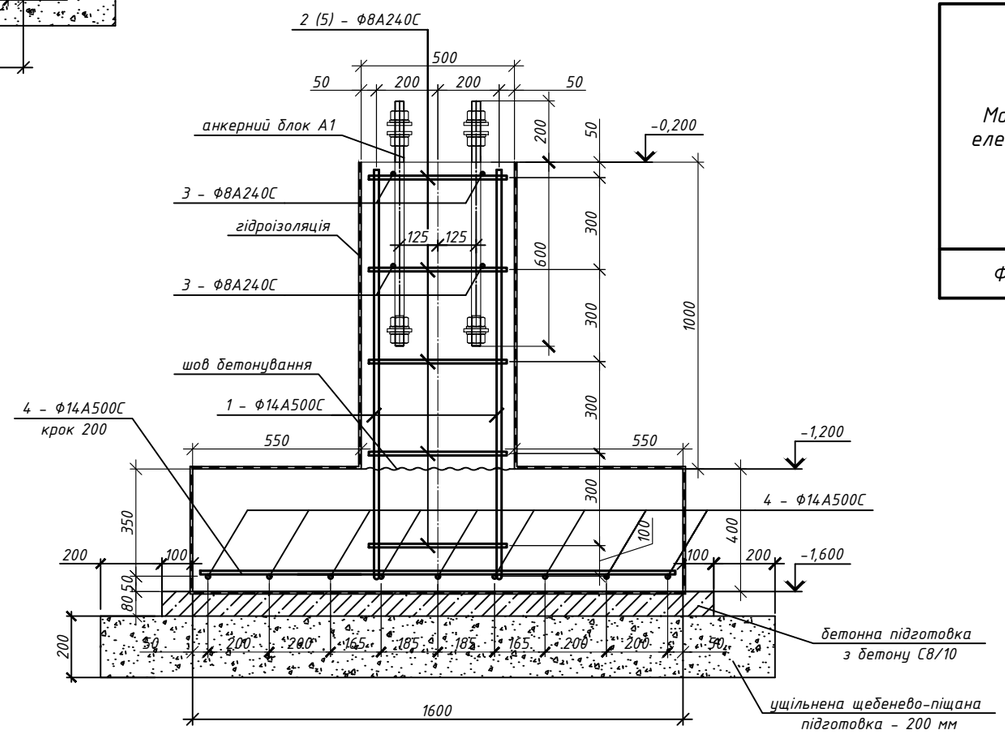

Специфікація матеріалів на фундамент Фм-3

Марка Поз.	Позначення	Найменування	Кіл.	Маса од.,кг	Загальна маса, кг
		Фм-3	9		
1	ДСТУ 3760:2019	Ф14А500С, l=1590	4	1.92	7.7
2	ДСТУ 3760:2019	Ф8А240С, l=1960	5	0.77	3.9
3	ДСТУ 3760:2019	Ф8А240С, l=450	8	0.18	1.4
4	ДСТУ 3760:2019	Ф14А500С, l=м.п.	27.9	1.21	33.8
5	ДСТУ 3760:2019	Ф8А240С, l=610	10	0.24	2.4
		Окремі деталі			
	Анкерний блок	А1	1		
		Матеріал:			
		Бетон С20/25, F200, W4, куб. м.		1.27	
		Бетон С8/10, куб. м.		0.26	

Витрати сталі, кг

Марка елементу	Вироби арматурні				Всього
	Арматура класу				
	ДСТУ 3760:2019				
	А500С	Разом	А240С	Разом	
	Ф14		Ф8		
Фм-3	41.5	41.5	7.7	7.7	49

Відомість деталей

	Эскіз
1	
2	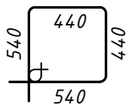

1. За відмітку +0,000 прийнято рівень підлоги 1 поверху, що відповідає абсолютній відмітці 156,75
2. Залізобетонні конструкції запроектовано монолітні, з бетону С20/25, марка за морозостійкістю F200, марка за водонепроникністю W4.
3. Армування монолітних конструкцій передбачено окремими стержнями з арматури класу А500С, А240С за ДСТУ 3760:2019. Стики повздовжньої арматури виконати внапусток, довжина напусків не менше 40d.
4. Конструкції запроектовано згідно ДБН В.2.6.-98-2009 "Бетонні та залізобетонні конструкції. Основні положення", ДСТУ В.2.6-156:2011 "Бетонні та залізобетонні конструкції", ДБН В.2.1-10:2018 "Основи і фундаменти будівель та споруд".
5. Довжина анкеровки арматурних стержнів 40d.
6. Опалубку знімати після досягнення бетоном 70% проектної міцності.
7. Стиковку арматурних стержнів виконувати у відповідності ДСТУ Б В.2.6-168:2011.
8. Грунт під фундаментом утрамбувати до щільності не менше 1.6 г/см.куб. Під підошвою фундаменту виконати бетонну підготовку товщиною 80 мм з тощого бетону С8/10, який виступає за грань фундаменту на 100 мм., та шар ущільненої щебенево-піщаної підготовки з щебеню фр. 10-20 t200.
9. По всім бетонним поверхням, які контактують з грунтом виконати обмазочну гідроізоляцію.

Зм.	Кільк.	Арк.	№ док	Підпис	Дата	2025-КМ			
						Реконструкція будівлі з прибудовою по просп. Перемоги 15 КМ, у м. Київ			
Гол. констр.		Склярів			XI.2025	Конструкції металеві	Стадія	Аркуш	Аркушів
							Р	18	
Перевірив		Склярова			XI.2025				
Розробив		Карпов			XI.2025	Фундамент Фм-3 (схема армування)			
Н.контр.		Склярова			XI.2025				

Формат А3

Фм-4
(опалубка)

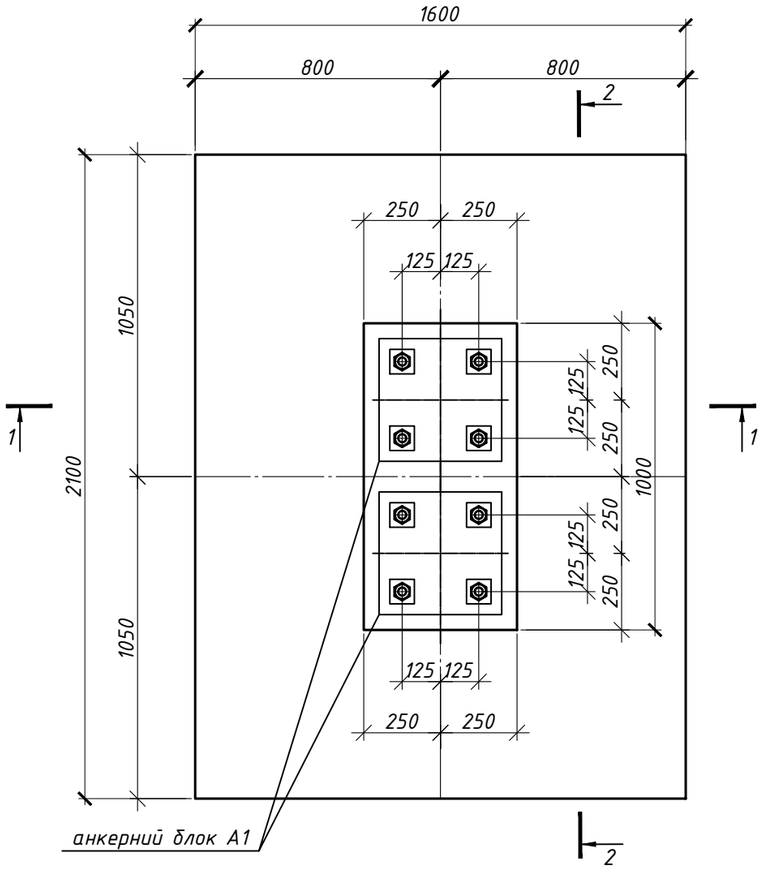

1 - 1

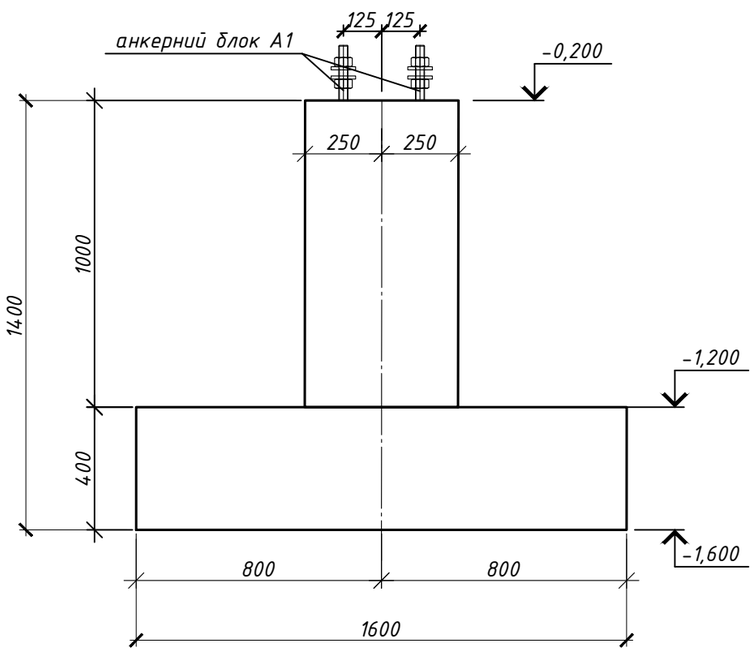

Специфікація монолітних виробів:

Марка Поз.	Позначення	Найменування	Кільк. шт.	Примітки
	Фундамент монолітний	Фм-4	1	

2 - 2

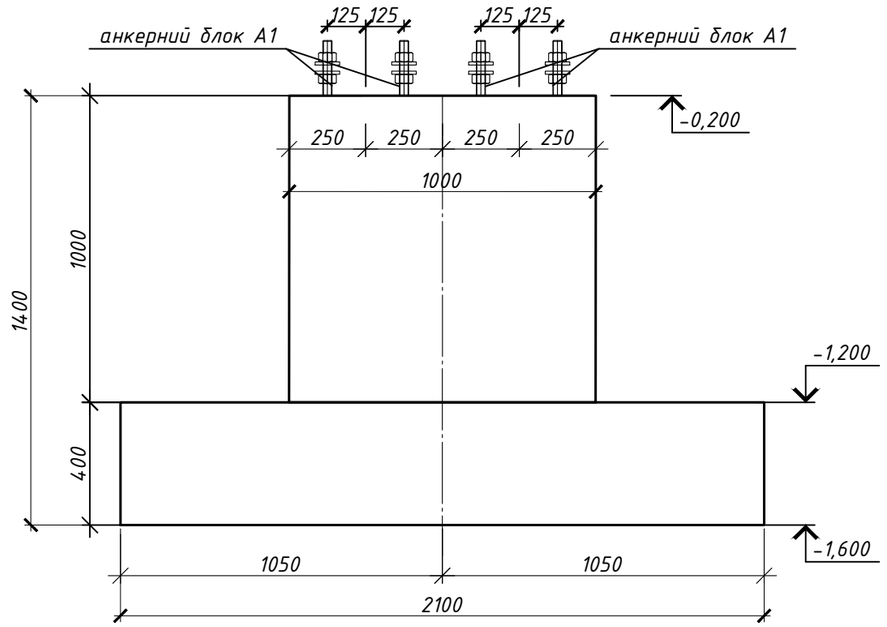

1. За відмітку +0,000 прийнято рівень підлоги 1 поверху, що відповідає абсолютній відмітці 156,75
2. Залізобетонні конструкції запроектовано монолітні, з бетону С20/25, марка за морозостійкісттю F200, марка за водонепроникністтю W4.
3. Армування монолітних конструкцій передбачено окремими стержнями з арматури класу А500С, А240С за ДСТУ 3760:2019. Стики повздовжньої арматури виконати внапусток, довжина напусків не менше 40d.
4. Конструкції запроектовано згідно ДБН В.2.6.-98-2009 "Бетонні та залізобетонні конструкції. Основні положення", ДСТУ В.2.6-156:2011 "Бетонні та залізобетонні конструкції", ДБН В.2.1-10:2018 "Основи і фундаменти будівель та споруд".
5. Довжина анкеровки арматурних стержнів 40d.
6. Опалубку знімати після досягнення бетоном 70% проектної міцності.
7. Стиковку арматурних стержнів виконувати у відповідності ДСТУ Б В.2.6-168:2011.
8. Грунт під фундаментом утрамбувати до щільності не менше 1.6 г/см.куб. Під підошвою фундаменту виконати бетонну підготовку товщиною 80 мм з тощого бетону С8/10, який виступає за грань фундаменту на 100 мм., та шар ущільненої щебенево-піщаної підготовки з щебеню фр. 10-20 t200.
9. По всім бетонним поверхням, які контактують з грунтом виконати обмазочну гідроізоляцію.

Зм.	Кільк.	Арк.	№ док	Підпис	Дата	2025-КМ			
						Реконструкція будівлі з прибудовою по просп. Перемоги 15 КМ, у м. Київ			
Гол. констр.		Склярів			XI.2025	Конструкції металеві	Стадія	Аркуш	Аркушів
							Р	19	
Перевірив		Склярова			XI.2025				
Розробив		Карпов			XI.2025	Фундамент Фм-4 (опалубка)			
Н.контр.		Склярова			XI.2025				

Формат А3

Фундамент Фм-4

(схема армування)

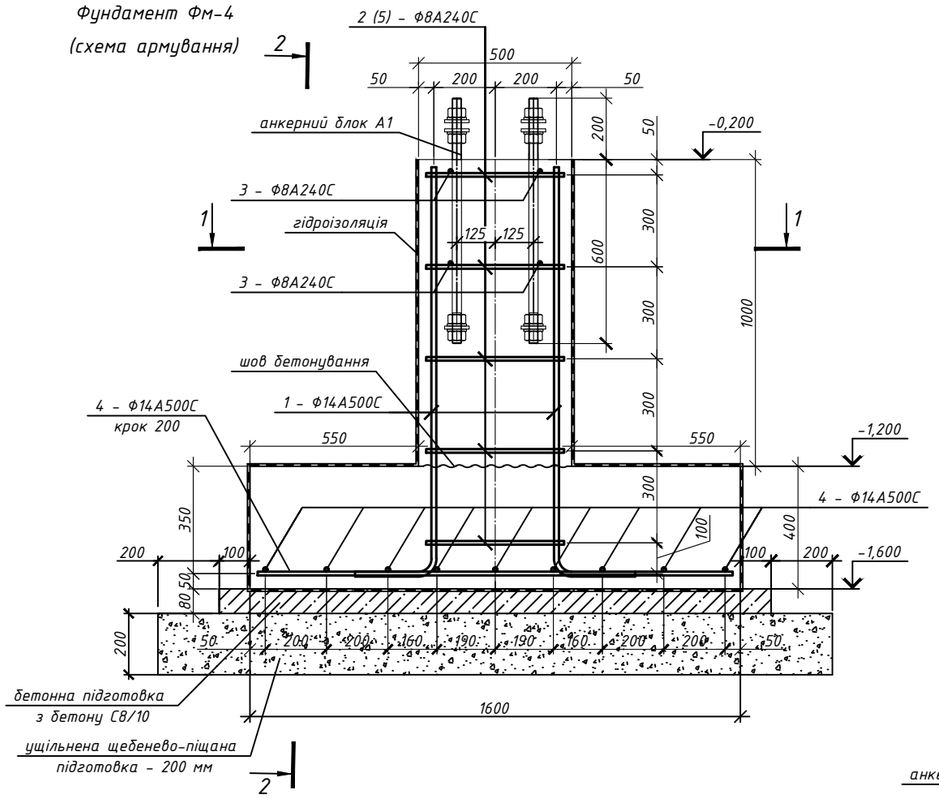

1 - 1

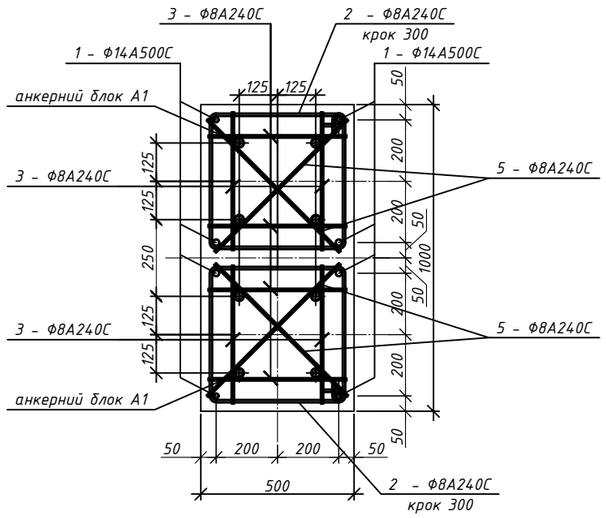

2 - 2

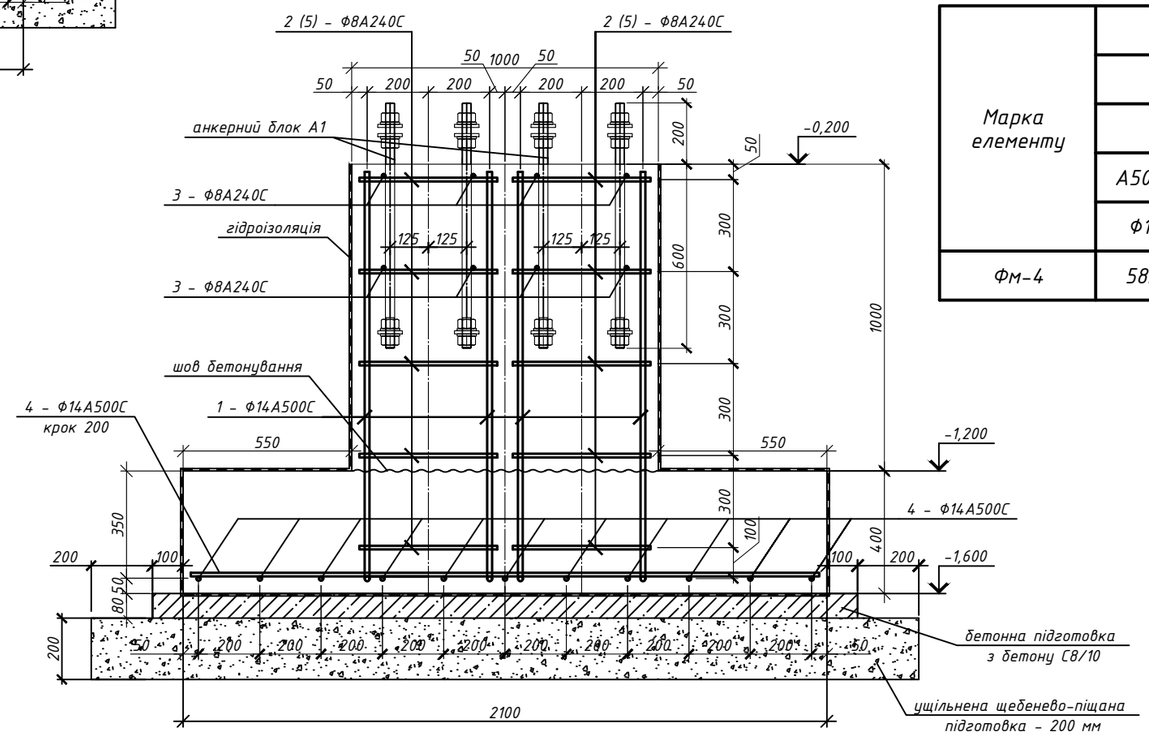

Специфікація матеріалів на фундамент Фм-4

Марка Поз.	Позначення	Найменування	Кіл.	Маса од.,кг	Загальна маса, кг
		Фм-4	1		
1	ДСТУ 3760:2019	Ф14А500С, l=1590	8	1.92	15.4
2	ДСТУ 3760:2019	Ф8А240С, l=1960	10	0.77	7.7
3	ДСТУ 3760:2019	Ф8А240С, l=450	16	0.18	2.8
4	ДСТУ 3760:2019	Ф14А500С, l=м.п.	35.5	1.21	43.0
5	ДСТУ 3760:2019	Ф8А240С, l=610	20	0.24	4.8
		Окремі деталі			
	Анкерний блок	А1	2		
		Матеріал:			
		Бетон С20/25, F200, W4, куб. м.		1.84	
		Бетон С8/10, куб. м.		0.33	

Витрати сталі, кг

Марка елементу	Вироби арматурні				Всього
	Арматура класу				
	ДСТУ 3760:2019				
	А500С	Разом	А240С	Разом	
	Ф14		Ф8		
Фм-4	58.4	58.4	15.3	15.3	74

Відомість деталей

	Эскіз
1	R50, 1335, 255
2	440, 540, 440, 540

1. За відмітку +0,000 прийнято рівень підлоги 1 поверху, що відповідає абсолютній відмітці 156,75
2. Залізобетонні конструкції запроектовано монолітні, з бетону С20/25, марка за морозостійкісттю F200, марка за водонепроникністтю W4.
3. Армування монолітних конструкцій передбачено окремими стержнями з арматури класу А500С, А240С за ДСТУ 3760:2019. Стики повздовжньої арматури виконати внапусток, довжина напусків не менше 40d.
4. Конструкції запроектовано згідно ДБН В.2.6.-98-2009 "Бетонні та залізобетонні конструкції. Основні положення", ДСТУ В.2.6-156:2011 "Бетонні та залізобетонні конструкції", ДБН В.2.1-10:2018 "Основи і фундаменти будівель та споруд".
5. Довжина анкеровки арматурних стержнів 40d.
6. Опалубку знімати після досягнення бетоном 70% проектної міцності.
7. Стиковку арматурних стержнів виконувати у відповідності ДСТУ Б В.2.6-168:2011.
8. Грунт під фундаментом утрамбувати до щільності не менше 1.6 г/см.куб. Під підошвою фундаменту виконати бетонну підготовку товщиною 80 мм з тощого бетону С8/10, який виступає за грань фундаменту на 100 мм., та шар ущільненої щебенево-піщаної підготовки з щебеню фр. 10-20 t200.
9. По всім бетонним поверхням, які контактують з грунтом виконати обмазочну гідроізоляцію.

Зм.	Кільк.	Арк.	№ док	Підпис	Дата
Гол. констр.		Скляров			XI.2025
Перевірив		Склярова			XI.2025
Розробив		Карпов			XI.2025
Н.контр.		Склярова			XI.2025

2025-КМ

Реконструкція будівлі з прибудовою по просп. Перемоги 15 КМ, у м. Київ

Конструкції металеві

Стадія	Аркуш	Аркушів
Р	20	

Фундамент Фм-4 (схема армування)

Формат А3

Фм-5
(опалубка)

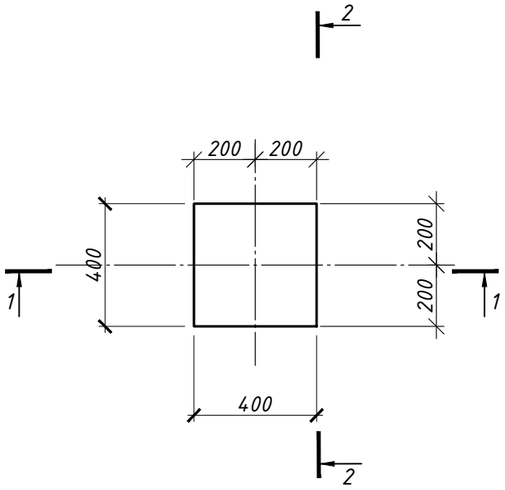

2 - 2

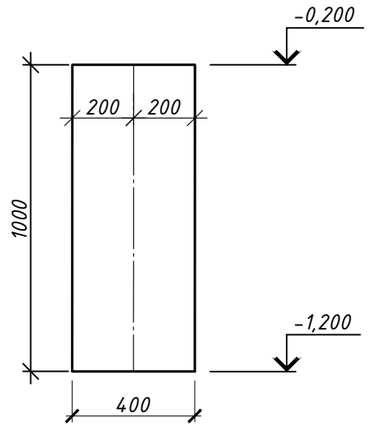

1 - 1

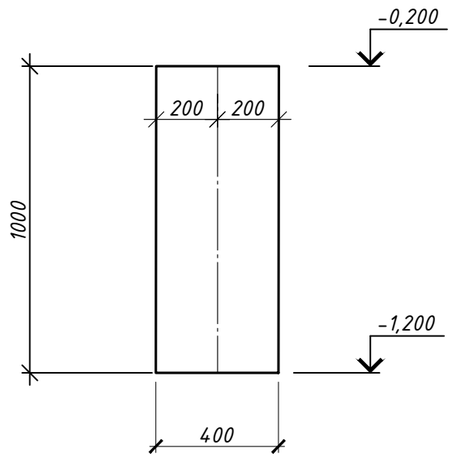

Специфікація монолітних виробів:

Марка Поз.	Позначення	Найменування	Кільк. шт.	Примітки
	Фундамент монолітний	Фм-5	4	

1. За відмітку +0,000 прийнято рівень підлоги 1 поверху, що відповідає абсолютній відмітці 156,75
2. Залізобетонні конструкції запроектовано монолітні, з бетону С20/25, марка за морозостійкісттю F200, марка за водонепроникністтю W4.
3. Армування монолітних конструкцій передбачено окремими стержнями з арматури класу А500С, А240С за ДСТУ 3760:2019. Стики повздовжньої арматури виконати внапусток, довжина напусків не менше 40d.
4. Конструкції запроектовано згідно ДБН В.2.6.-98-2009 "Бетонні та залізобетонні конструкції. Основні положення", ДСТУ В.2.6-156:2011 "Бетонні та залізобетонні конструкції", ДБН В.2.1-10:2018 "Основи і фундаменти будівель та споруд".
5. Довжина анкеровки арматурних стержнів 40d.
6. Опалубку знімати після досягнення бетоном 70% проектної міцності.
7. Стиковку арматурних стержнів виконувати у відповідності ДСТУ Б В.2.6-168:2011.
8. Грунт під фундаментом утрамбувати до щільності не менше 1.6 г/см.куб. Під підошвою фундаменту виконати бетонну підготовку товщиною 80 мм з тощого бетону С8/10, який виступає за грань фундаменту на 100 мм., та шар ущільненої щебенево-піщаної підготовки з щебеню фр. 10-20 t200.
9. По всім бетонним поверхням, які контактують з грунтом виконати обмазочну гідроізоляцію.

						2025-КМ			
						Реконструкція будівлі з прибудовою по просп. Перемоги 15 КМ, у м. Київ			
Зм.	Кільк.	Арк.	№ док	Підпис	Дата				
Гол. констр.		Склярова			XI.2025	Конструкції металеві	Стадія	Аркуш	Аркушів
							Р	21	
Перевірив		Склярова			XI.2025				
Розробив		Карпов			XI.2025	Фундамент Фм-5 (опалубка)			
Н.контр.		Склярова			XI.2025				

Формат А3

Фундамент Фм-5

(схема армування)

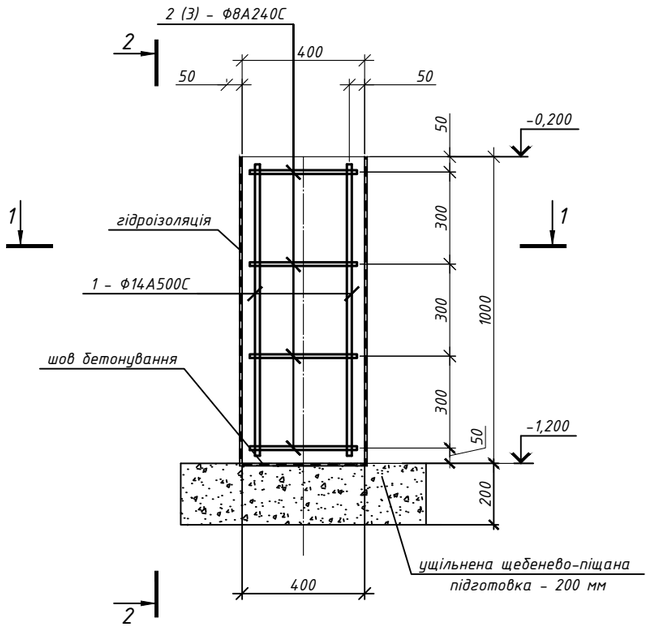

1 - 1

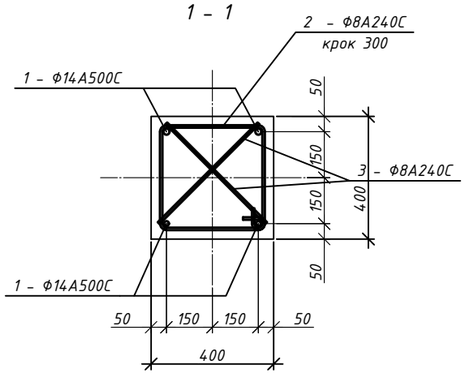

Специфікація матеріалів на фундамент Фм-5

Марка Поз.	Позначення	Найменування	Кіл.	Маса од.,кг	Загальна маса, кг
		Фм-5	4		
1	ДСТУ 3760:2019	Ф14А500С, l=950	4	1.15	4.6
2	ДСТУ 3760:2019	Ф8А240С, l=1600	4	0.63	2.5
3	ДСТУ 3760:2019	Ф8А240С, l=460	8	0.18	1.5
		Матеріал:			
		Бетон С20/25, F200, W4, куб. м.		0.15	

Витрати сталі, кг

Марка елементу	Вироби арматурні				Всього
	Арматура класу				
	ДСТУ 3760:2019				
	А500С	Разом	А240С	Разом	
	Ф14		Ф8		
Фм-6	4.6	4.6	6.4	6.4	11

Відомість деталей

	Эскіз
2	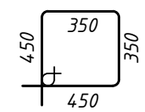

1. За відмітку +0,000 прийнято рівень підлоги 1 поверху, що відповідає абсолютній відмітці 156,75
2. Залізобетонні конструкції запроектовано монолітні, з бетону С20/25, марка за морозостійкісттю F200, марка за водонепроникністю W4.
3. Армування монолітних конструкцій передбачено окремими стержнями з арматури класу А500С, А240С за ДСТУ 3760:2019. Стики повздовжньої арматури виконати внапусток, довжина напусків не менше 40d.
4. Конструкції запроектовано згідно ДБН В.2.6.-98-2009 "Бетонні та залізобетонні конструкції. Основні положення", ДСТУ В.2.6-156:2011 "Бетонні та залізобетонні конструкції", ДБН В.2.1-10:2018 "Основи і фундаменти будівель та споруд".
5. Довжина анкеровки арматурних стержнів 40d.
6. Опалубку знімати після досягнення бетоном 70% проектної міцності.
7. Стиковку арматурних стержнів виконувати у відповідності ДСТУ Б В.2.6-168:2011.
8. Грунт під фундаментом утрамбувати до щільності не менше 1.6 г/см.куб. Під підошвою фундаменту виконати бетонну підготовку товщиною 80 мм з тощого бетону С8/10, який виступає за грань фундаменту на 100 мм., та шар ущільненої щебенево-піщаної підготовки з щебеню фр. 10-20 t200.
9. По всім бетонним поверхням, які контактують з грунтом виконати обмазочну гідроізоляцію.

Зм.	Кільк.	Арк.	№ док	Підпис	Дата	2025-КМ			
						Реконструкція будівлі з прибудовою по просп. Перемоги 15 КМ, у м. Київ			
Гол. констр.		Склярова			XI.2025	Конструкції металеві	Стадія	Аркуш	Аркушів
							Р	22	
Перевірив		Склярова			XI.2025				
Розробив		Карпов			XI.2025	Фундамент Фм-5 (схема армування)			
Н.контр.		Склярова			XI.2025				

Формат А3

Анкерний блок А1

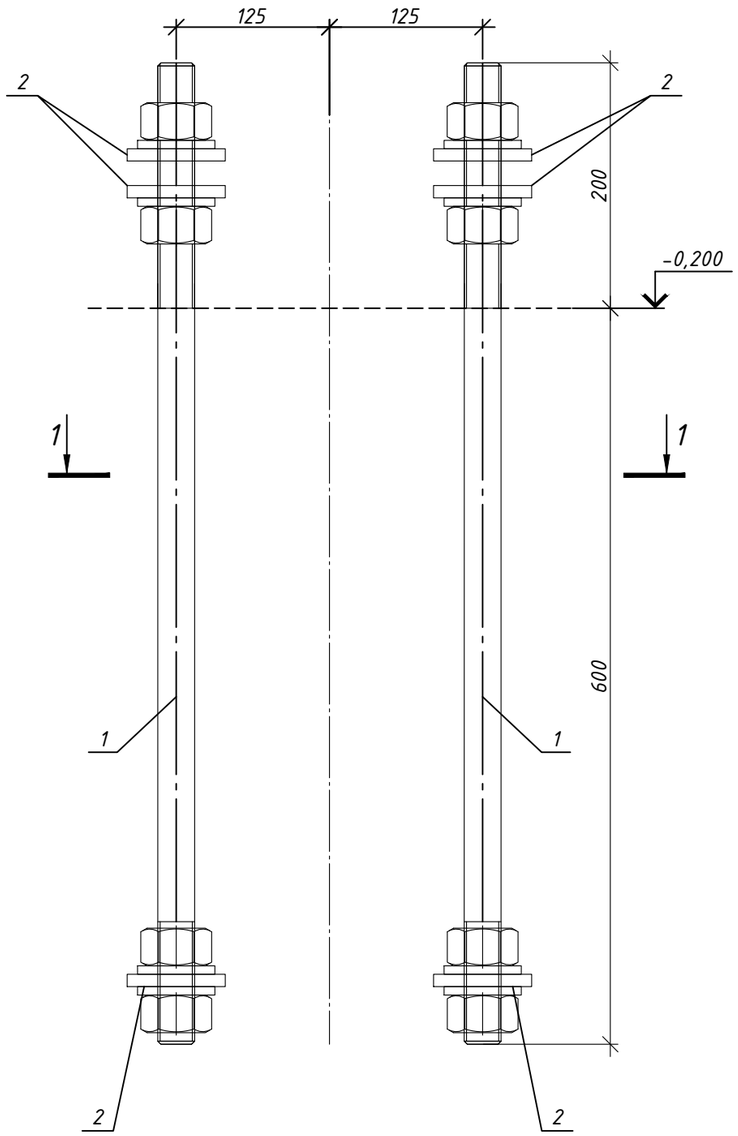

1 – 1

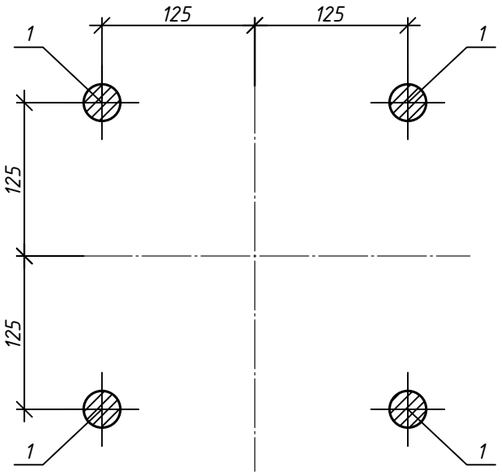

Поз. 2

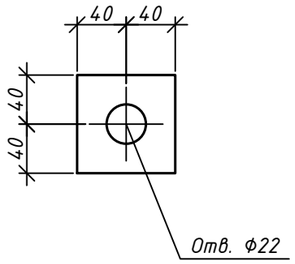

Специфікація металевих анкерних блоків

Марка Поз.	Позначення	Найменування	Кіл.	Маса од.,кг	Загальна маса, кг
		А1	25		
1	DIN 975	Ф24, кл. 8.8, l=800	4	3.08	12.3
2	ДСТУ 8540:2015	-80х80х10	12	0.5	6.0
		Наплавлений метал 1%			0.2
		Всього, кг			18.5

Відомість відправочних елементів

Марка елемента	К-ть	Маса, кг	
		Марки	Всього
А1	25	18.5	462.5

1. Анкерний блок А1 комплектується додатково деталями:
   гайка М24 кл. точності В за DIN934 – 16 шт
   шайба під болт М24 за DIN 125 – 16 шт.
2. Всі фасонки, ребра товщиною 10 мм з сталі класу С235, крім вказаних окремо.

Зм.	Кільк.	Арк.	№ док	Підпис	Дата	2025-КМ		
						Реконструкція будівлі з прибудовою по просп. Перемоги 15 КМ, у м. Київ		
Гол. констр		Скляров			XI.2025	Конструкції металеві	Стадія	Аркуш	Аркушів
							Р	23	
Перевірив		Склярова			XI.2025				
Розробив		Карпов			XI.2025	Анкерний блок А1			
Н.контр.		Склярова			XI.2025				

Формат А3