Додаток №1 до договору субпідряду №Х/27/11-2025 від 27.11.25 року

Об'єкт: "Нове будівництво житлового будинку садибного типу,
господарської будівлі і споруд
за адресою: Чернівецька область, Дністровський район, м. Хотин".

Житловий будинок

Стадія: робочий проект

Шифр: 086-2025

Розділ: 086-2025 - КБ (конструкції будівельні)

м. Київ. 2025 рік.

Інв. № об.	Підпис і дата	Зам. інв. №

Відомість робочих креслень основного комплекту марки "КБ"

Аркуш	Найменування	Примітки
1	Відомість робочих креслень основного комплекту марки "КБ"	
2.1	Загальні дані за робочими кресленнями (початок)	
2.2	Загальні дані за робочими кресленнями (продовження)	
2.3	Загальні дані за робочими кресленнями (закінчення)	
2.4	Загальні дані за робочими кресленнями. Відомість специфікацій	
2.5	Схема посадки фундаментів будівлі на інженерно-геологічний розріз 1-1	
2.6	Схема посадки фундаментів будівлі на інженерно-геологічний розріз 2-2	
3	Фундамент монолітний Фм-1. Опалубне креслення	
4	Схема розташування фундаментних стін	
5	Перерізи 1-1...8-8. Армування	
6	Специфікація фундаменту Фм-1. Специфікація до схеми розміщення збірних елементів фундаменту	
7	Розгортки фундаментних стін	
8	Розгортки фундаментних стін (продовження)	
9	Плита підлоги Пм-1. Опалубне креслення	
10	Плита підлоги Пм-1. Схема розкладки нижньої арматури	
11	Плита підлоги Пм-1. Схема розкладки верхньої арматури	
12	Плита підлоги Пм-1. Перетини 1-1...4-4. Специфікація	
13	Плита підлоги Пм-1. Перетини 5-5...7-7	
14	Фундамент навісу над автомісцями	
15	Схема навісу над автомісцями	
16	Навіс над автомісцями. Розрізи А-А ... Г-Г	
17	Навіс над автомісцями. Вузли А ... В	
18	Схема гідроізоляції плити та фундаментів	
19	Схеми гідроізоляції зовнішніх поверхонь фундаментів	

ПОГОДЖЕНО:

Зам. інв.№

Підпис і дата

Інв.№ оригін.

Зм.	Кіл.	Арк.	№док.	Підпис	Дата
Розробив		Пирогов			
Н. контроль		Шаповалов			

086-2025 - КБ

Нове будівництво житлового будинку садибного типу, господарської будівлі і споруд за адресою: Чернівецька область, Дністровський район, м. Хотин

Житловий будинок

Стадія	Аркуш	Аркушів
РП	1	

Відомість робочих креслень основного комплекту марки "КБ"

ФОП Шаповалов М.В.

Інвент. №

Формат А3

ВИХІДНІ ДАНІ

Конструктивні рішення по обєкту "Нове будівництво житлового будинку садибного типу, господарської будівлі і споруд за адресою: Чернівецька область, Дністровський район, м. Хотин" розроблені на підставі Завдання на проектування затвердженого Замовником.

Розділ робочих креслень марки "КБ" влаштування елементів фундаментів житлового будинку розроблено на основі комплекту креслень розділу "АР", "Технічного звіту про інженерно-геологічні вишукування", розроблених ТОВ "Інженерна компанія "Геобест" у серпні 2025 року.

Ділянка проектування розташована за адресою: Чернівецька область, Дністровський район, м. Хотин, вул. А. Борулі, 9.

1.1. Основні положення.

Конструктивні рішення проекту дійсні тільки для споруди на цій земельній ділянці. Якість конструкцій забезпечується виробником конструкцій, виготовлених у відповідності з чинними будівельними нормами і стандартами, з використанням матеріалів і виробів, якість яких підтверджена відповідними сертифікатами якості. Використання даних рішень або прив'язка цього проекту для інших будівель без погодження з авторами проекту забороняється.

Розробка даного проекту є інвестиційним ризиком Замовника. Проект підлягає реалізації тільки після отримання Замовником всіх необхідних дозволів на будівництво у відповідності до чинного законодавства.

1.2. Технічні положення.

При розробці даного розділу проекту було використано наступні будівельні норми та правила:

- ДБН А.2.2-3:2014 «Склад та зміст проектної документації на будівництво»;
- ДБН В.1.1-7:2016 «Пожежна безпека об'єктів будівництва. Загальні вимоги»;
- ДБН В.1.2-14:2018 «Загальні принципи забезпечення надійності та конструктивної безпеки будівель і споруд»;
- ДСТУ-Н Б В.1.1-27:2010 "Будівельна кліматологія".
- ДБН В.1.1-12:2014 "Будівництво у сейсмічних районах України";
- ДБН В.1.2-2:2006 "Навантаження та впливи";
- ДБН В.2.1-10-2018 "Основи та фундаменти споруд. Основні положення проектування";
- ДСТУ-Н Б В.2.1-28:2013 "Настанова щодо проведення земляних робіт та улаштування основ і спорудження фундаментів";
- ДБН В.2.6-98:2009 "Бетонні та залізобетонні конструкції. Основні положення";
- ДСТУ-Н Б В.2.6-205:2015 "Настанова з проектування монолітних бетонних і залізобетонних конструкцій будівель та споруд";
- ДСТУ-Н Б В.2.6-203:2015 "Настанова з виконання робіт при виготовленні та монтажі будівельних конструкцій".

1.3. Розрахункові положення.

Клас наслідків (відповідальності) - СС1.

Ступінь вогнестійкості - V.

Згідно ДСТУ-Н-Б В.1.1-27:2010 «Будівельна кліматологія», ця територія відноситься до підрайону IIIA Карпатський (Передкарпаття) в III-му (Українські Карпати) архітектурно-будівельному кліматичному районі та характеризується наступними кліматичними умовами:

- абсолютні мінімальні та максимальні відмітки температур сягають мінус 38,0° С та + 35,0° С;
- район за характеристичним значенням тиску вітру на 1 м² - 3-й;
- район за характеристичним значенням маси снігового покрову на 1 м² горизонтальної поверхні - 4-й;
- у відповідності до ДБН В 1.1-12:2014, за картами ОСР-2004-А, при ймовірності перевищення сейсмічної інтенсивності 10% – сейсмічність для ділянки складає 6 балів, за картами ОСР-2004-В, при ймовірності перевищення сейсмічної інтенсивності 5% – сейсмічність для ділянки складає 7 балів, а при ймовірності перевищення сейсмічної інтенсивності 1% - 7 балів.
- характеристичні значення навантажень на підлогу та перекриття (в залежності від призначення приміщень) прийнято згідно табл. 6.2 ДБН В.1.2-2:2006 „Навантаження і впливи" та технологічних завдань.

1.4. Загальні вказівки до виконання робіт.

При виконанні робіт по влашуванню елементів фундаментів будівлі необхідно даний комплект розглядати разом з комплектами креслень інженерних розділів.

Перед всіма роботами по бетонуванню конструкцій нульового циклу необхідно звірити всі технологічні отвори з інженерними кресленнями.

Перед влаштуванням плити підлоги прокласти всі підземні комунікації та виконати виводи елементів інженерних мереж згідно креслень даного комплекту та креслень інженерних розділів.

Всі розміри у плані і по висоті перед виготовленням та монтажем конструкцій обов'язково уточнити на місці.

При виконанні плити підлоги слідкувати, щоб поверхні плити в зонах спирання CLT стін були максимально в горизонті.

ЗАГАЛЬНІ ДАНІ

Робочі креслення марки "КБ" розроблені відповідно чинних в Україні нормативних документів у галузі будівництва.

За відносну відмітку ±0,000 прийнято рівень чистої підлоги будівлі, що відповідає абсолютній відмітці 224,950 в Балтійській системі висот.

ІНЖЕНЕРНО-ГЕОЛОГІЧНІ ДАНІ

1. Згідно «Технічного звіту про інженерно-геологічні вишукування», виконаних ТОВ "Інженерна компанія "Геобест" у серпні 2025 року, площадка будівництва розташована по вул. А. Борулі, 9 в м. Хотин, Чернівецької області.

2. Згідно з фізико-географічною картою України, досліджувана ділянка відноситься до Східноєвропейської рівнини, Зони широколистяних лісів, Західноукраїнського краю, розташовуючись в межах Прут-Дністровської височинної області. У геоморфологічному відношенні досліджувана територія приурочена до Східноєвропейської полігенної рівнини, Волинсько-подільської області пластово-денудаційних височин, Подільської структурно-денудаційної височини на неогенових і крейдових відкладах, розташовуючись в межах Хотинської структурно-денудаційної платоподібної, розчленованої височини. Досліджувана ділянка розташована на частково забудованій території, на котрій можуть бути старі невидимі підземні інженерні споруди та комунікації. Рельєф поверхні похилий. Абсолютні відмітки поверхні (по устям свердловин) становлять 222,9-224,5 м.

3. Ділянка розвідана на глибину до 8-и м і у геологічному відношенні представлена наступними шарами:
   - ІГЕ-1 - Ґрунтово-рослинний шар;
   - ІГЕ-2 – Суглинок важкий, напівтвердий, пилуватий, від темно-коричневого до жовто-бурого, сіро-зеленого та сіро-коричневого кольору, із прошарками та лінзами легкого суглинку і легкої глини, із включеннями карбонатів, гравію, жорстви та щебеню, із плямами озалізнення, в крівлі із затіками гумусу, непросідний;
   - ІГЕ-3 – Брилова (глибова) зона кори вивітрювання неогенових відкладів (брили, глиби) низької міцності, пухкі, сильновивітрілі (місцями до щебенисто-жорств'яного ґрунту із піщано-глинистим заповнювачем), тріщинуваті, розм'якшувальні, слабоводопроникні, із хаотичними прошарками легкої глини, мергелю і піску.

4. На період досліджень (серпень 2025 р.) ґрунтові води у межах ділянки робіт залягають на глибині 1,9-3,5 м (абс. відм. 221,10-219,4 м). Ґрунтові води агресивні до марок бетону за водонепроникністю W4. Територія відноситься до потенційно підтоплюваних територій за рахунок виникнення "верховодки".

5. Глибина промерзання ґрунту прийнята 0,80 м.

6. Відповідно до карт загального сейсмічного районування території України (ЗСР-2004 - А, Б, С), які приведені в додатках ДБН В.1.1-12-2014 «Будівництво у сейсмічних районах України», район вишукувань відноситься до зони інтенсивності струсів для середніх ґрунтових умов за шкалою MSK-64 - 6 балів (карта ЗСР 2004-А - ймовірність 10% перевищення сейсмічної активності протягом 50 років, або один раз за 500 років) з врахуваннями зміни №1 до ДБН В.1.1-12-2014.

7. Згідно таблиці 5.1 ДБН В 1.1-12:2014, ґрунти в межах досліджуваної ділянки за сейсмічними властивостями відносяться до II категорії (швидкість поширення сейсмічних хвиль в ґрунті - 500 м/с <Vs < 800 м/с).

8. За сукупністю факторів, вказаних в додатку Ж ДБН А.2.1-1–2008 категорія складності інженерно–геологічних умов ділянки – II (друга) – умови середньої складності.

9. Основою фундаментів будівлі слугуватиме шар ІГЕ-2, з наступними його розрахунковими характеристиками: щільність ρ_{II}=1,79 гс/см³, кут внутрішнього тертя φ_{II}=18°, питоме зчеплення C_{II}=15 кПа, модуль деформації E=112,2 кгс/см² (розрахунковий опір R_o=210 кПа).

10. У випадку, коли в основі виявляться ґрунти відмінні від прийнятих в проекті, необхідно повідомити про це проектну організацію для прийняття відповідних інженерних рішень.

						086-2025 - КБ		
						Нове будівництво житлового будинку садибного типу, господарської будівлі і споруд за адресою: Чернівецька область, Дністровський район, м. Хотин		
Зм.	Кіл.	Арк.	№док.	Підпис	Дата			
						Житловий будинок	Стадія	Аркуш	Аркушів
							РП	2.1	
Розробив		Пирогов				Загальні дані за робочими кресленнями (початок)	ФОП Шаповалов М.В.		
Н. контроль		Шаповалов							

Інвент. №

Формат А3

Зам. інв. №

Підпис і дата

Інв. № об.

КОНСТРУКТИВНІ РІШЕННЯ

1. Робочі креслення комплекту марки "КБ" конструкцій нульового циклу будівлі розроблено на основі комплекту креслень марки "АР", технічних креслень та вимог від виробника стінових дерев'яних панелей (CLT), а також завдань інженерних спеціальностей.

2. При розробці проекту конструкцій нульового циклу будівлі враховані вимоги нормативних документів:
- ДБН В.1.2-2:2006 "Навантаження та впливи";
- ДБН В.2.6-98:2009 "Бетонні та залізобетонні конструкції. Основні положення";
- ДБН В.2.6-162:2010 "Кам'яні та армокам'яні конструкції";
- ДБН В.2.6-33:2018 "Конструкції зовнішніх стін із фасадною теплоізоляцією".

3. Для розрахунку будівельних конструкцій прийнято наступні дані:
- характеристичне значення маси снігового покрову на 1 м² горизонтальної поверхні згідно п. 8 ДБН В.1.2-2:2006 „Навантаження і впливи" для 4-го району - 1270 Па (127 кг/м²);
- характеристичне значення тиску вітру на 1 м² згідно п. 9 ДБН В.1.2-2:2006 „Навантаження і впливи" для 3-го району - 460 Па (46 кг/м²);
- сейсмічне навантаження району будівництва - 7 балів;
- характеристичні значення навантажень на плиту підлоги (в залежності від призначення приміщень) прийнято згідно табл. 6.2 ДБН В.1.2-2:2006 „Навантаження і впливи".

4. Перед виконанням робіт видалити шар родючого грунту з під плями забудови, та складувати його в зручному місці для подальшої рекультивації. Передбачити заходи по відведенню поверхневих вод від плями забудови. При розробці котловану керуватися кресленнями генплану та зовнішніх мереж. Перед виконанням земляних робіт обовязково відшурфувати (за необхідності) та винести (за необхідності) інженерні мережі, котрі знаходяться на ділянці забудови.

5. Фундаменти - суцільна монолітна залізобетонна плита завтовшки 300 мм. Залізобетонні монолітні конструкції фундаментної плити будівлі і тераси виконувати з важкого бетону класу С20/25 (В25). По периметру будівлі - відмостка шириною не менше 1м.

6. Під фундаментами виконати підготовку з бетону класу С8/10 (В10) завтовшки 100 мм з випуском її на 100 мм за межі тіла фундаменту.

7. Метод бетонування монолітних елементів при температурі навколишнього середовища нижче 0°С визначається проектом виконання робіт. Міцність бетону монолітних конструкцій до моменту можливого замерзання повинна бути не менше 40% проектної міцності.

8. Після прокладки інженерних комунікацій, щілини, що залишилися у отворах фундаментної плити (за необхідносі) закласти згідно ПВР та вузлів, розроблених підрядною організацією з гідроізоляції.

9. Вертикальну та горизонтальну гідроізоляцію фундаментів дивись креслення марки АР.

10. Зворотну засипку пазух виконувати місцевим талим грунтом з пошаровим ущільненням шарами 150-200 мм до отримання щільності ρ=1,65 т/м³.

11. Всі роботи по устрою опалубки, армуванню та бетонуванню виконувати згідно ДСТУ-Н Б В.2.6-203:2015.

12. Роботи виконувати по "Проекту виконання робіт", в якому повинні бути відображені вимоги глав ДБН, ДСТУ, настанов, вказівок даного проекту, а також заходи по техніці безпеки при виконанні робіт.

Увага! У специфікаціях та відомостях витрат сталі зазначено теоретичні витрати матеріалів. Фактичні витрати матеріалів (з врахуванням розкрою, напуску фонової арматури, прирізки тощо) визначається виконавцем будівельно-монтажних робіт за виробничими нормами витрат матеріалів погодженими з замовником та проектною організацією.

ТЕХНІЧНІ ВИМОГИ ДО АРМАТУРНИХ І БЕТОННИХ РОБІТ

1. Арматурні роботи вести відповідно кресленням проекту, проекту виконання робіт і вимогам ДБН В.2.6-98:2009, ДСТУ Б В.2.6-145:2010, ДСТУ Б В.2.6-168:2011, а також ДСТУ-Н Б В.2.6-203:2015.

2. Класи арматурної сталі прийняти по ДСТУ 3760:2019.

3. При надходженні сталі без сертифікатів, необхідно виконати контрольні випробування арматурної сталі по ГОСТ 12004-81.

4. Арматурні стержні в'язати в'язальним дротом, ззовні сітки в кожному перетинанні, а в середині через одно вічко в шаховому порядку.

5. Визначення точності зварних хрестових з'єднань виконувати згідно ДСТУ Б В.2.6-168:2011.

6. Застосування дугового електрозварювання хрестоподібних з'єднань (без додаткових конструктивних елементів і примусового формування шва в інвентарних мідних формах) допускається тільки для з'єднань, що мають монтажне значення.

7. Застосування дугового електрозварювання хрестоподібних з'єднань без погодження з проектною організацією - забороняється.

8. Для дугового електрозварювання арматури (за необхідності) приміняти електроди зварювання типу Э-42 по ГОСТ 9467 з цілим, що невідлущюється, сухим покриттям. Замінювати електроди на інші, що понижують міцність металу, шва, без погодження з проектною організацією - забороняється.

9. Бетонні роботи вести згідно креслень проекту, проекту виконання робіт (ПВР) і вимогам ДСТУ-Н Б В.2.6-203:2015.

10. Матеріал залізобетонних конструкцій - щільно вібрований бетон класу С20/25 (В25) W6.

11. Демонтаж несучих конструкцій опалубки виконувати після досягнення бетоном конструкції не менше 70% проектної міцності.

12. Стики стержнів робочої арматури виконувати в напуск (без зварювання). Арматуру гнути виключно в холодному стані.

						086-2025 - КБ		
						Нове будівництво житлового будинку садибного типу, господарської будівлі і споруд за адресою: Чернівецька область, Дністровський район, м. Хотин		
Зм.	Кіл.	Арк.	№док.	Підпис	Дата			
						Житловий будинок	Стадія	Аркуш	Аркушів
							РП	2.2	
Розробив		Пирогов				Загальні дані за робочими кресленнями (продовження)	ФОП Шаповалов М.В.		
Н. контроль		Шаповалов							

Зам. інв. №

Підпис і дата

Інв. № об.

Інвент. №

Формат А3

ТЕХНІЧНІ ВКАЗІВКИ НА ВИКОНАННЯ РОБІТ У ЗИМОВИЙ ПЕРІОД

1. Дані вказівки відносяться до періоду виконання будівельних робіт при середній добовій температурі зовнішнього повітря нижче 5°С і мінімальній добовій температурі нижче 0°С.

2. Приготування бетонної суміші необхідно виконувати в бетонозмішувальних установках з підігрівом, застосовуючи підігріту воду, підігріті заповнювачі, котрі забезпечують отримання бетонної суміші з температурою не нижче потрібної за розрахунком.

3. Методи та засоби транспортування повинні забезпечувати недопущення зниження температури бетонної суміші нижче потрібної за розрахунком.

4. Стан основи, на котру вкладається бетонна суміш, а також температура основи і метод вкладання повинні виключати можливість замерзання суміші в зоні контакту з основою. При витримуванні бетону в конструкції методом термосу, при попередньому розігріві бетонної суміші, а також при застосуванні бетону з протиморозними домішками допускається вкладання суміші на невідігріту, непучинисту основу або старий бетон, якщо по розрахунку в зоні контакту протягом розрахункового періоду витримки бетону не станеться його замерзання. При температурі повітря нижче 10°С бетонування густоармованих конструкцій з арматурою діаметром більше 24 мм, слід виконувати з попереднім відігрівом металу до плюсової температури або місцевим вібруванням суміші. Час вібрування бетонної суміші повинен бути збільшений не менше ніж на 25% порівняно з літніми умовами.

5. Неопалублені поверхні конструкцій слід вкривати паро- і теплоізоляційними матеріалами безпосередньо по закінченні бетонування. Випуски арматури забетонованих конструкцій повинні бути вкриті або утеплені на висоту (довжину) не менше 0,5 м.

6. Температура бетонної суміші, укладеної в опалубку, до початку витримування або термообробки:
- при методі термосу - встановлюється з розрахунку не нижче 5°С;
- з протиморозними добавками - не менше ніж на 5°С вище температури замерзання розчину затворення;
- при тепловій обробці - не нижче 0°С.

7. ПВР у зимовий період розробляється згідно вимог чинних будівельних норм, правил та відповідних розділів серій з урахуванням існуючої бази підрядника.

8. Особи, які відповідають за виконання робіт у зимовий період, повинні бути ознайомлені з вказівками ПВР у зимовий період.

9. Виконання робіт методом "заморожування" проектом забороняється.

10. ПВР повинен забезпечувати 100% міцність елементів і конструкцій, геометричну стійкість і незмінність елементів в цілому.

11. У журналі виконання робіт щодня повинні фіксуватися температура повітря, на початку і у кінці робіт, температура бетонної суміші, температура поверхні на яку вкладається бетон, метод обігріву та ізоляції, тривалість та режим витримування бетону, використання протиморозних добавок, загальний опис погодних умов (ті, що можуть впливати на процес бетонування: сніг, вітер тощо), та умови зберігання контрольних зразків бетону.

ОСНОВНІ ВИДИ РОБІТ ТА КОНСТРУКЦІЙ, НА ЯКІ СКЛАДАЮТЬСЯ АКТИ НА ЗАКРИТТЯ ПРИХОВАНИХ РОБІТ, АКТИ ПРОМІЖНОГО ПРИЙНЯТТЯ ВІДПОВІДАЛЬНИХ КОНСТРУКЦІЙ

1. Земляні роботи

- Улаштування земляних робіт, насипів та зворотних засипок у котлованах і траншеях;
- Улаштування пошарового ущільнення ґрунту (досягнення проектної щільності, товщина кожного відсипаного та ущільнюваного шару тощо);
- Улаштування дренажів;
- Зняття та використання для рекультивації родючого шару ґрунту.

2. Основи та фундаменти

- Улаштування основи під фундаменти (із зазначенням розмірів, позначок дна котловану, відповідності фактичного нашарування та властивостей ґрунту тим, що зазначені в проекті);
- Перевірка ґрунтів основ на відсутність порушень їх природних властивостей або якість їх ущільнення в порівнянні з проектними даними.

3. Бетонні та залізобетонні конструкції монолітні

- Монтаж і підготовка опалубки до бетонування;
- Монтаж арматурних виробів та закладних деталей;
- Виконання зварювальних робіт;
- Виконання антикорозійного захисту з'єднань;
- Влаштування усадкових і температурних швів у конструкціях;
- Прийняття готових бетонних та залізобетонних конструкцій.

4. Гідроізоляція

- Підготовка поверхні нижчерозташованих елементів конструкцій під ізоляцію;
- Улаштування ґрунтовки поверхні під ізоляцію;
- Улаштування проміжних шарів ізоляції;
- Виконання гідроізоляція деформаційних швів.

5. Металеві конструкції

- Вибірковий контроль швів зварних з'єднань.

						086-2025 - КБ		
Зм.	Кіл.	Арк.	№док.	Підпис	Дата	Нове будівництво житлового будинку садибного типу, господарської будівлі і споруд за адресою: Чернівецька область, Дністровський район, м. Хотин		
						Житловий будинок	Стадія	Аркуш	Аркушів
							РП	2.3	
Розробив		Пирогов				Загальні дані за робочими кресленнями (закінчення)	ФОП Шаповалов М.В.	
Н. контроль		Шаповалов						

Зам. інв. №

Підпис і дата

Інв. № об.

Інвент. №

Формат А3

Відомість документів, на які посилаються та які додаються

Позначення	Найменування	Примітки
	Документи, на які посилаються	
ДБН В.1.2-2:2006	Навантаження та впливи	
ДБН В.2.1-10-2018	Основи та фундаменти споруд	
ДБН В.2.6-98:2009	Бетонні та залізобетонні конструкції. Основні положення	
ДСТУ Б В.2.7-176:2008	Суміші бетонні та бетон. Загальні технічні умови	
ДСТУ-Н Б В.2.1-28:2013	Настанова щодо проведення земляних робіт та улаштування основ і спорудження фундаментів	
ДСТУ-Н Б В.2.6-203:2015	Настанова з виконання робіт при виготовленні та монтажі будівельних конструкцій	
ДСТУ 3760:2019	Прокат арматурний для залізобетонних конструкцій	
ДСТУ Б В.2.6-145:2010	Захист бетонних і залізобетонних конструкцій від корозії	
	"Рекомендации по применению арматурного проката по ДСТУ 3760-98" Держбуду України	

Відомість специфікацій

Лист	Найменування	Примітки
6	Специфікація фундаменту Фм-1	
6	Специфікація до схеми розміщення збірних елементів фундаменту	
10-12	Специфікація на плиту підлоги Пм-1 на відм. -0,165	
14	Специфікація до схеми розташування монолітних фундаментів навісу	

Загальні вказівки до виконання металевих конструкцій

1. Вихідні данні

1.1. Металоконструкції запроектовані згідно вимогам:
- ДБН В.2.6-198:2014 "Сталеві конструкції. Норми проектування";
- ДБН В.1.2-2:2006 "Навантаження і впливи".

1.2. За умовну відмітку 0,000 прийнята відмітка чистої підлоги 1-го поверху.

1.3. Робочі креслення розроблені відповідно до діючих норм, правил та стандартів на території України.

2. Основні розрахункові положення

2.1. Розрахунок металоконструкцій виконано у відповідності до наступних нормативних документів:
- ДБН В.2.6-198:2014 "Сталеві конструкції. Норми проектування";
- ДБН В.1.2-2:2006 "Система забезпечення надійності та безпеки будівельних об'єктів. Навантаження і впливи. Норми проектування".
- ДСТУ Б В.1.2-3:2006 "Прогини і переміщення. Вимоги проектування".
- ДБН В.1.2-14:2018 "Загальні принципи забезпечення надійності та конструктивної безпеки будівель і споруд".

3. Матеріал конструкцій та з'єднань елементів

3.1. Марки сталі для елементів конструкцій та умови постачання вказані у технічній специфікації металу.

3.2. Матеріали для зварних з'єднань приймати по додатку Д ДБН В.2.6-198:2014 "Сталеві конструкції. Норми проектування".

3.3. Кутові шви прийняті по розрахунку та в залежності від товщини зварюваних елементів, відповідно табл. 16.1 ДБН В.2.6-198:2014 "Сталеві конструкції. Норми проектування". Мінімальний кутовий шов kf=4 мм.

3.4. Контроль якості зварних швів виконувати у відповідності з ДСТУ Б В.2.6-199:2014 "Конструкції металеві будівельні. Вимоги до виготовлення".

3.5. Монтажне зварювання проводити електродами типу Э42А (УОНИ 13/45) по ГОСТ 9467-75.

3.6. Болтові монтажні з'єднання (за необхідності) виконувати на болтах М12 по ДСТУ ГОСТ 7798:2008, класу міцності 8.8. за ДСТУ ISO 898-1:2015 з клеймом заводу та маркуванням класу міцності, клас точності В; гайки класу міцності 6 по ДСТУ ISO 898-2:2015. В болтових з'єднаннях мають бути передбачені заходи для запобігання розкручування гайок (встановлення пружних шайб за ГОСТ 6402-70 чи контргайок).

3.7. Приєднання металевих конструкцій до несучих залізобетонних конструкцій (за необхідності) - через закладні елементи, або на анкерах М12 довжиною 100 мм (аналог HILTI).

4. Вказівки по виготовленню та монтажу металоконструкцій

4.1. Виготовлення та монтаж металоконструкцій виконувати у відповідності до вимог:
- існуючого проекту;
- ДСТУ Б В.2.6-199:2014 "Конструкції металеві будівельні. Вимоги до виготовлення";
- ДСТУ Б В.2.6-200:2014 "Конструкції металеві будівельні. Вимоги до монтажу";
- проекту виконання робіт (ПВР), що виконується спеціалізованою організацією.

4.2. Технологічний процес зварювання повинен забезпечити якісне зварювання з'єднуємих елементів, високу якість з'єднань, а також мінімальні усадочні та залишкові напруження зварюємих елементів. При цьому повинні використовуватись методи, що забезпечують зменшення швидкості охолодження та підігрів елементів, що з'єднуються, по ДСТУ Б В.2.6-199:2014 "Конструкції металеві будівельні. Вимоги до виготовлення". Також потрібно дотримуватись вимог безпеки під час виконання зварювальних робіт згідно ДСТУ 2489-94 "Система стандартів безпеки праці. Контактне зварювання. Вимоги безпеки".

5. Антикорозійний захист

5.1. Захист металоконструкцій від корозії виконувати у відповідності до вимог:
- ДСТУ Б В.2.6-193:2013 "Захист металевих конструкцій від корозії. Вимоги до проектування";
- ДСТУ-Н Б В.2.6-186:2013 "Настанова щодо захисту будівельних конструкцій будівель та споруд від корозії";
- ГОСТ 12.3.005-75 "Система стандартов безопасности труда. Работы окрасочные. Общие требования безопасности".

5.2. Перед нанесенням грунтовки, металоконструкції у відповідності з ГОСТ 9.402-80* необхідно очистити від окисів (іржі, окалини) та жирних плям. При цьому, необхідно забезпечити III ступінь очистки.

5.3. Металоконструкції грунтуються 2-ма шарами грунтовки ГФ-021 та пофарбувати 2-ма шарами емалі ПФ-115 або іншими аналогічними емалями.

5.4. Захист металевих конструкцій з нормованою межею вогнестійкості виконувати вогнезахисними матеріалами у відповідності до ДБН В.1.1-7-2016 "Пожежна безпека об'єктів будівництва". Марка, товщина, склад та технологія нанесення вогнезахисного покриття розробляється і виконується спеціалізованою організацією.

						086-2025 - КБ
Зм.	Кіл.	Арк.	№док.	Підпис	Дата	Нове будівництво житлового будинку садибного типу, господарської будівлі і споруд за адресою: Чернівецька область, Дністровський район, м. Хотин
						Житловий будинок — Стадія: РП; Аркуш: 2.4; Аркушів:
Розробив		Пирогов				Загальні дані за робочими кресленнями. Відомість специфікацій — ФОП Шаповалов М.В.
Н. контроль		Шаповалов				

Зам. інв. №

Підпис і дата

Інв. № об.

Інвент. №

Формат А3

Схема посадки фундаментів будівлі на інженерно-геологічний розріз 1-1

Масштаб:
Гор. 1:100
Верт. 1:100

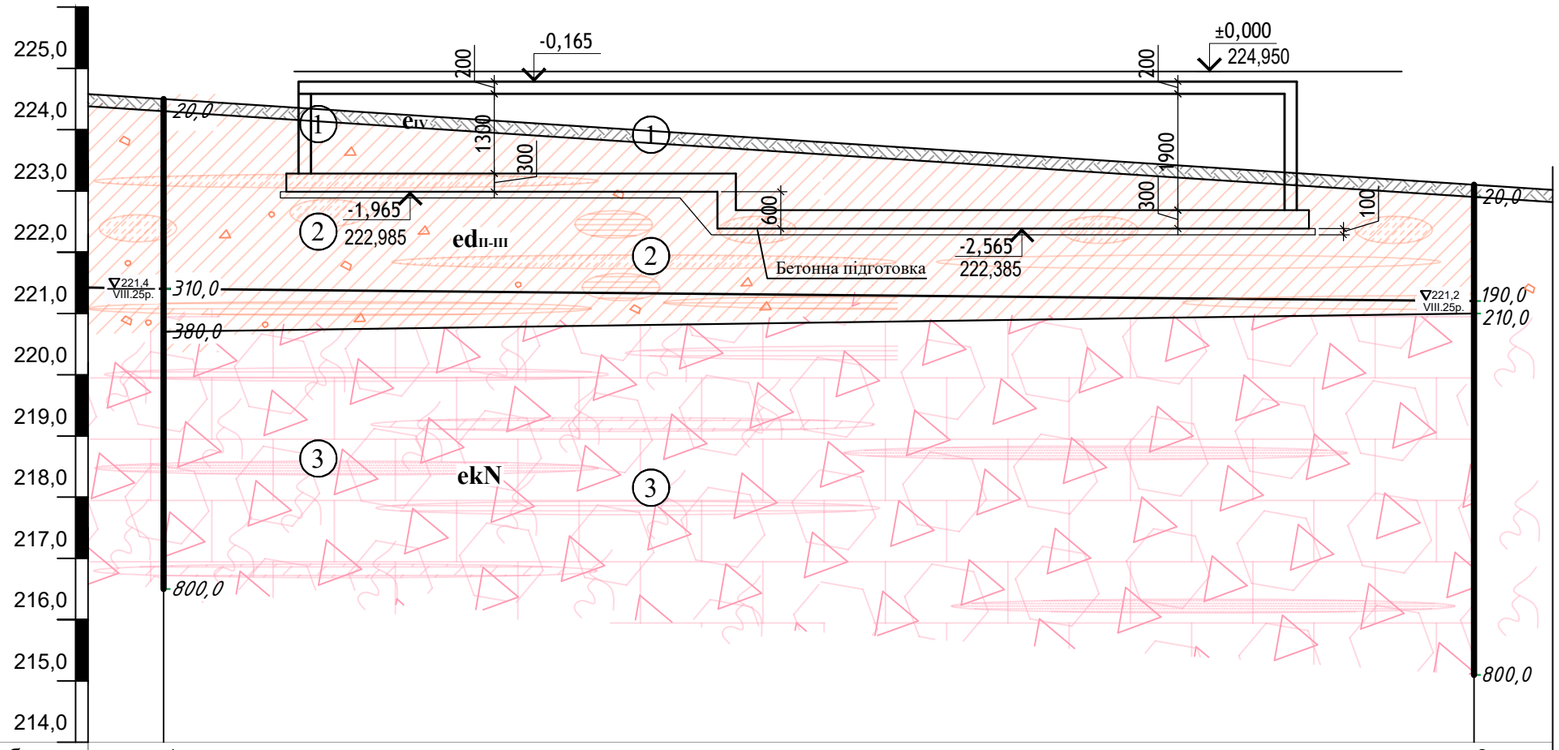

Номер виробки	с.1		с.2
Відмітка устя, м	224,5		223,1
Відстань, м		21,4	

1. Геологічні розрізи 1-1, 2-2 прийнято згідно «Технічного звіту про інженерно-геологічні вишукування», виконаних ТОВ "Інженерна компанія "ГЕОБЕСТ"" у серпні 2025 року.
2. Інженерно-геологічні елементи (ІГЕ) та їх розрахункові характеристики дивись таблицю (див. «Технічний звіт про інженерно-геологічні вишукування»).
3. Основою фундаментів для будівлі буде слугувати шар ІГЕ-2.

Зам. інв. №
Підпис і дата
Інв. № об.

Зм.	Кіл.	Арк.	№док.	Підпис	Дата	086-2025 - КБ		
						Нове будівництво житлового будинку садибного типу, господарської будівлі і споруд за адресою: Чернівецька область, Дністровський район, м. Хотин		
						Житловий будинок	Стадія	Аркуш	Аркушів
							РП	2.5	
Розробив		Пирогов				Схема посадки фундаментів будівлі на інженерно-геологічний розріз 1-1	ФОП Шаповалов М.В.		
Н. контроль		Шаповалов							

Інвент. №

Формат А3

Схема посадки фундаментів будівлі на інженерно-геологічний розріз 2-2

Масштаб:
Гор. 1:100
Верт. 1:100

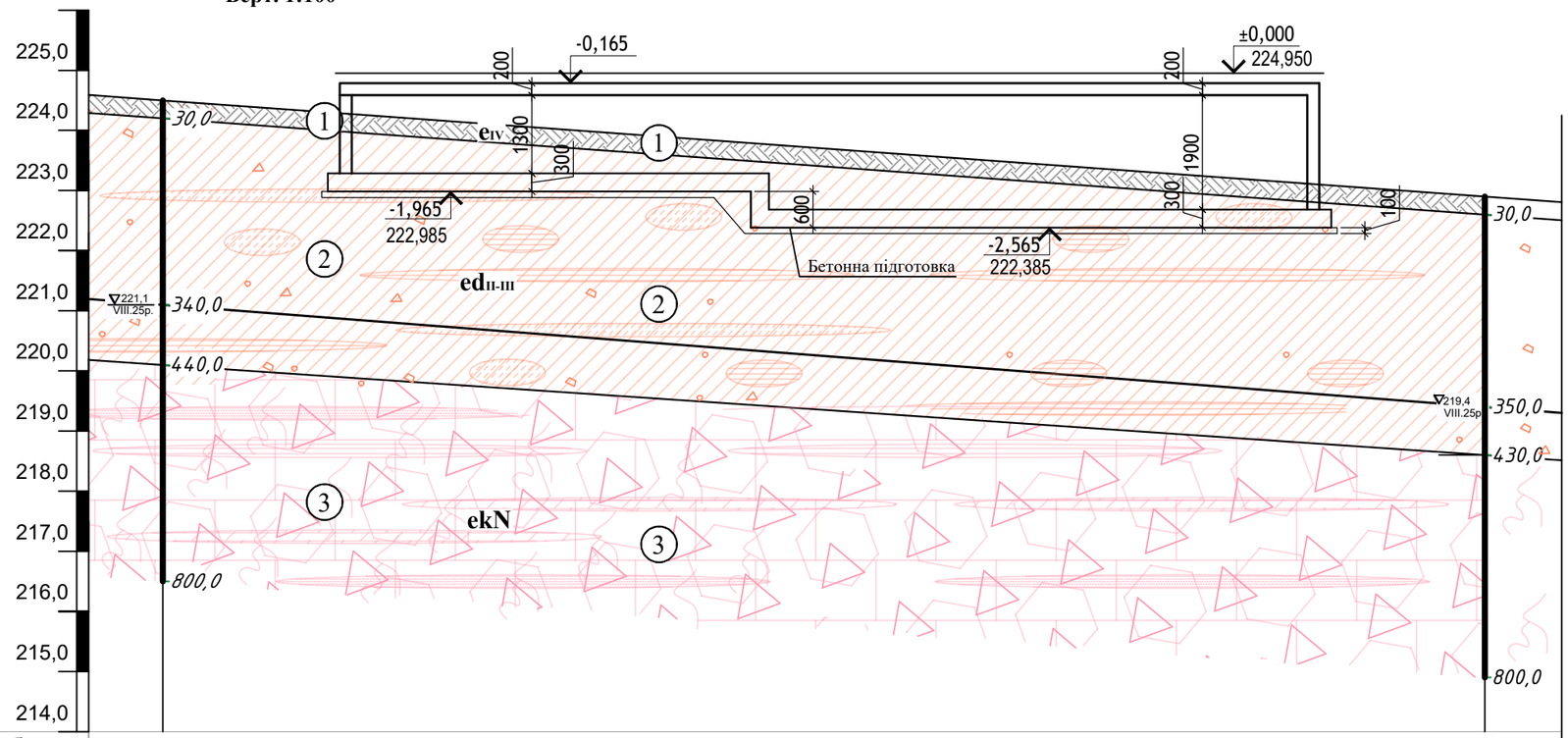

Номер виробки	с.4		с.3
Відмітка устя, м	224,5		222,9
Відстань, м		22,0	

Умовні позначення:

I. Стратиграфо-генетичні:

e_{IV} - сучасні елювіальні відклади
ed_{II-III} - середньо-верхньочетвертинні елювіально-делювіальні відклади
ekN - елювіальні відклади неогену (кора вивітрювання)

II. Літологічні:

e_{IV} (1) - Ґрунтово-рослинний шар

ed_{II-III} (2) - Суглинок важкий, пилуватий, напівтвердий (прошарками тугопластичний), від темно-коричневого до жовто-бурого, сіро-зеленого та сіро-коричневого, із прошарками та лінзами легкого суглинку і легкої глини, із включеннями карбонатів, гравію, жорстви та щебню (із глибиною зростає), із плямами озалізнення, в крівлі із затіками гумусу, непросідний

ekN (3) - Брилова (глибова) зона кори вивітрювання неогенових відкладів (брили (глиби) низької міцності, пухкі, сильновивітрілі (місцями до щебенисто-жорств'яного ґрунту із піщано-глинистим заповнювачем), тріщинуваті, розм'якшувальні, слабоводопроникні, із хаотичними прошарками легкої глини, мергелю і піску)

III. Різне:

Свердловина:
Підземні води:
зліва: в чисельнику - відмітка РҐВ водоносного горизонту типу «верховодка», м;
в знаменику - дата заміру РҐВ водоносного горизонту типу «верховодка»;
справа: глибина залягання РҐВ водоносного горизонту типу «верховодка», м.
Залягання шару:
справа - глибина, м.

221,2 / VIII.25р. — 0,2 / 1,9 — 8,0

III. Різне:

- літологічна границя;
- умовна (передбачувана) літологічна границя;
- рівень ґрунтових вод водоносного горизонту типу «верховодка»;
(2) - номер інженерно-геологічного елементу.

Зм.	Кіл.	Арк.	№док.	Підпис	Дата	086-2025 - КБ		
						Нове будівництво житлового будинку садибного типу, господарської будівлі і споруд за адресою: Чернівецька область, Дністровський район, м. Хотин		
						Житловий будинок	Стадія	Аркуш	Аркушів
							РП	2.6	
Розробив		Пирогов				Схема посадки фундаментів будівлі на інженерно-геологічний розріз 2-2	ФОП Шаповалов М.В.		
Н. контроль		Шаповалов							

Зам. інв. №
Підпис і дата
Інв. № об.

Інвент. №
Формат А3

Фундамент монолітний Фм 1

Опалубне креслення

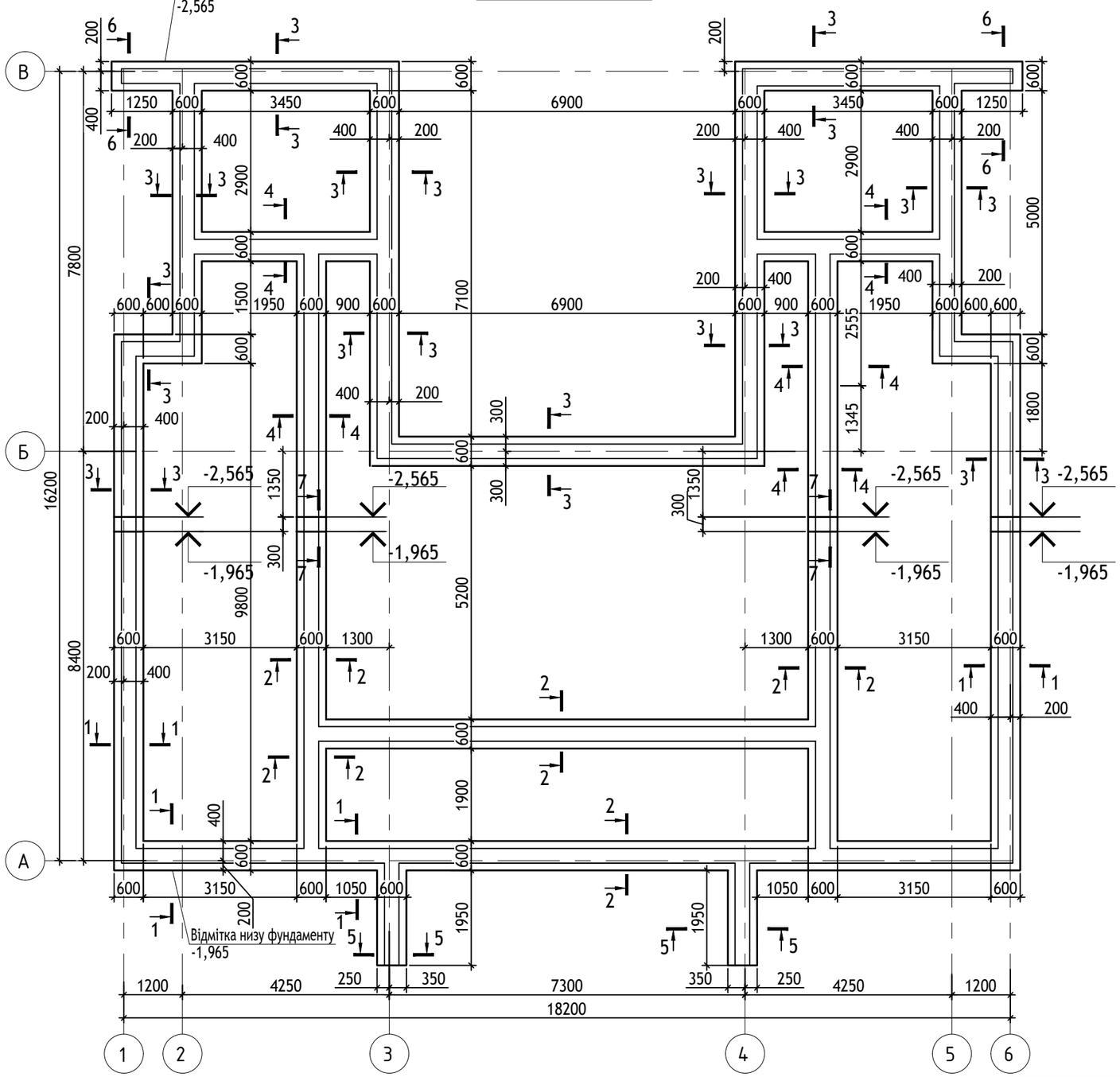

Відомість витрат сталі на елемент, кг

Марка елемента	Вироби арматурні						Загальні витрати
	Арматура класу						
	А240С		А500С				
	ДСТУ 3760:2019						
	Ø8	Всього	Ø10			Всього	
Фундамент монолітний Фм-1			1786,9			1786,9	1786,9

Без врахування витрат сталі на відходи та прирізру

1. Даний аркуш розглядати разом з арк. 4...5.
2. За відносну відмітку 0,000 прийнято рівень чистої підлоги 1-го поверху будівлі, що відповідає абсолютній відмітці 224,950.
3. Схему розбивних осей дивись креслення марки АР. Перед початком робіт всі розміри та прив'язки до осей перевірити по місцю згідно до наданих креслень.
4. Всі роботи по виготовленню монолітних залізобетонних конструкцій виконувати у повній відповідності з вимогами:
   ДБН В.2.1-10-2018 "Основи та фундаменти споруд";
   ДСТУ-НБ В.2.1-28:2013 "Настанова щодо проведення земляних робіт та улаштування основ і фундаментів";
   ДСТУ-Н Б В.2.6-203:2015 "Настанова з виконання робіт при виготовленні та монтажі будівельних конструкцій";
   ДБН А.3.1-5-2016 "Організація будівельного виробництва";
   ДБН А.3.2-2-2009 "Охорона праці і промислова безпека у будівництві. Основні положення".
5. Контроль якості арматурного прокату здійснювати згідно ДСТУ 3760:2019. Арматура класу А240С - гарячекатана (марка сталі Ст3пс), А500С - термомеханічно зміцнена (марку сталі прийняти по ДСТУ 3760:2019).
6. Під фундаментом виконати підготовку з бетону кл. С8/10 (В10) товщиною 100 мм, виступивши за контур фундаменту на 100 мм.
7. Стикування арматури виконати внапуск (без зварювання) і розташувати врозбіг (не більш 50 % від загальної площі перерізу арматури). Осі суміжних стиків зміщувати відносно один одного (див. Деталь стикування арматури внапуск на відповідних аркушах).
8. Всі монтажні з'єднання арматури виконувати в'язальним дротом за ГОСТ 3282-74.
9. Шви бетонування повинні бути підготовлені у відповідності з вимогами ДСТУ-Н Б В.2.6-203:2015 (очищені від цементної плівки, зерен наповнювача, що не схватилися, бруду та промиті водою).
10. Допуски на виконання армування та бетонування конструкцій дивитись ДСТУ-Н Б В.2.6-203:2015.
11. Для забезпечення необхідної величини захисного шару, застосовувати фіксатори з пластмаси, бетонні, азбестоцементні. Всі фіксатори повинні мати малу поверхність контакту з опалубкою.
12. Підготовлена до бетонування опалубка і змонтована арматура конструкцій підлягає прийманню зі складанням актів на закриття прихованих робіт при участі авторського та технічного нагляду.
13. Склад бетонної суміші має відповідати вимогам ДСТУ Б В.2.7-176-2008 (ГОСТ 7473-94).
14. Укладання бетонної суміші в конструкції проводити з обов'язковим її ущільненням при допомозі вібраторів.
15. Догляд за бетоном здійснювати відповідно до пункту 5.4 ДСТУ-Н Б В.2.6-203:2015.
16. До моменту розпалубки міцність бетону повинна бути не менше 70% від проектної.
17. Вузли влаштування гідроізоляції див. розділ АР.
18. При середньодобовій температурі нижче 5°С, передбачити заходи по захисту бетону від промерзання. При середньодобовій температурі вище +25°С передбачити заходи по захисту свіжеукладеного бетону від втрати вологи.
19. Схему посадки фундаментів будівлі на інженерно-геологічний розріз дивись аркуш 2.5, 2.6.

ПОГОДЖЕНО:

Зам. інв.№

Підпис і дата

Інв.№ оригін.

Зм.	Кіл.	Арк.	№док.	Підпис	Дата
Розробив		Пирогов			
Н. контроль		Шаповалов			

086-2025 - КБ

Нове будівництво житлового будинку садибного типу, господарської будівлі і споруд за адресою: Чернівецька область, Дністровський район, м. Хотин

Житловий будинок

Стадія	Аркуш	Аркушів
РП	3	

Фундамент монолітний Фм-1. Опалубне креслення

ФОП Шаповалов М.В.

Інвент. №

Формат А3

Схема розташування фундаментних стін

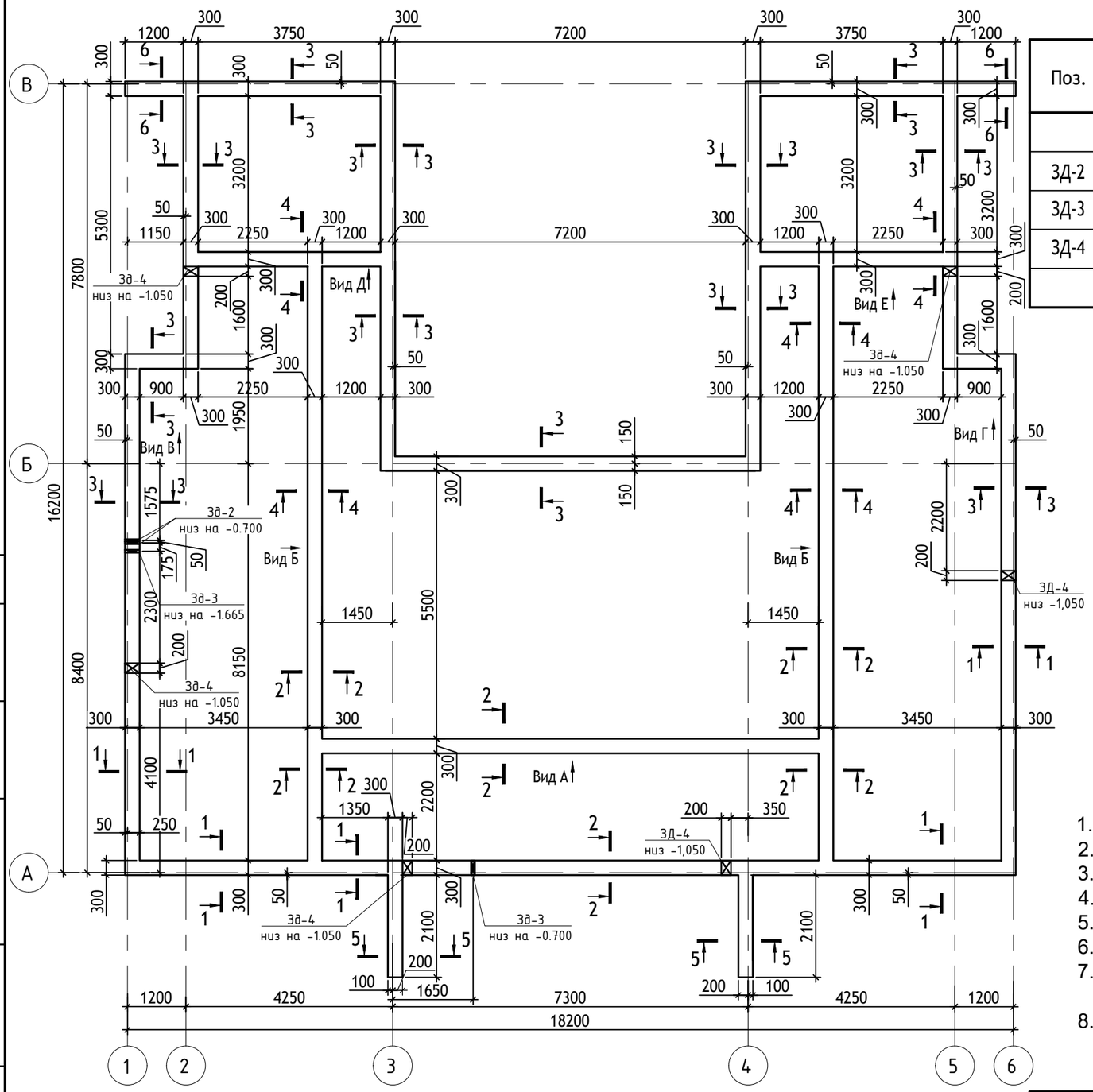

Специфікація закладних деталей

Поз.	Позначення	Найменування	Кільк.	Маса, од.,кг	Примітки
		Закладні деталі			
ЗД-2	Труба ПЕ 100 SDR 17 50х3,0 ДСТУ Б.В.2.7-151:2008	Труба ПЕ Dn50, L=200мм	2		
ЗД-3	Труба ПЕ 100 SDR 17 75х4,5 ДСТУ Б.В.2.7-151:2008	Труба ПЕ Dn75, L=200мм	2		
ЗД-4	Труба ПЕ 100 SDR 17 200х11,9 ДСТУ Б.В.2.7-151:2008	Труба ПЕ Dn200, L=200мм	6		

1. Даний аркуш розглядати разом з арк. 3...8.
2. Загальні дані дивись аркуш 2.1-2.4. Основні примітки дивись аркуш 3.
3. Перерізи 1-1...8-8 дивись арк. 5.
4. Типові вузли влаштування кутів фундаментів дивись арк. 6.
5. Специфікацію див. арк. 6.
6. Розгортки стін фундаментів див. арк. 7, 8.
7. Монтаж збірних бетонних блоків вести на цементно-піщаному розчині марки 50. Вертикальні шви між блоками заповнити цементним розчином марки 50.
8. Монолітні ділянки виконувати з бетону класу С8/10 (В10).

ПОГОДЖЕНО:

Зам. інв.№

Підпис і дата

Інв.№ оригін.

Зм.	Кіл.	Арк.	№док.	Підпис	Дата
Розробив		Пирогов			
Н. контроль		Шаповалов			

086-2025 - КБ

Нове будівництво житлового будинку садибного типу, господарської будівлі і споруд за адресою: Чернівецька область, Дністровський район, м. Хотин

Житловий будинок

Стадія	Аркуш	Аркушів
РП	4	

Схема розташування фундаментних стін

ФОП Шаповалов М.В.

Інвент. №

Формат А3

1 - 1

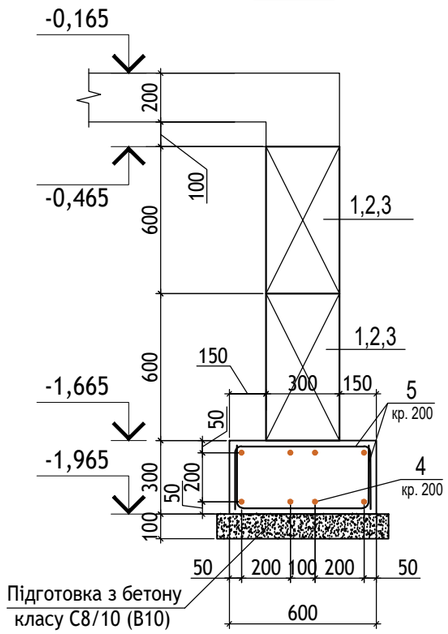

2 - 2

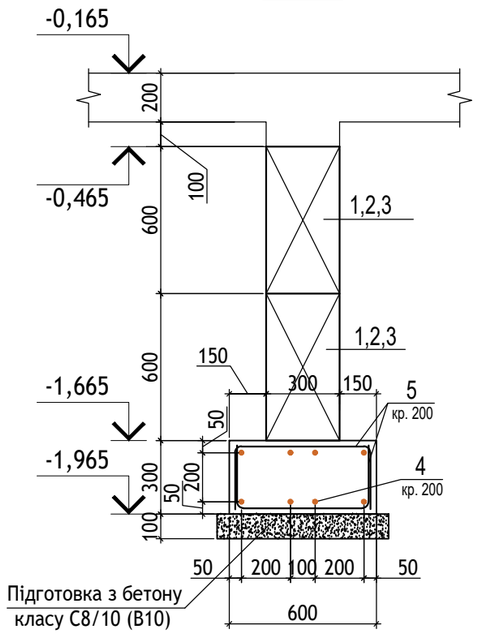

5 - 5

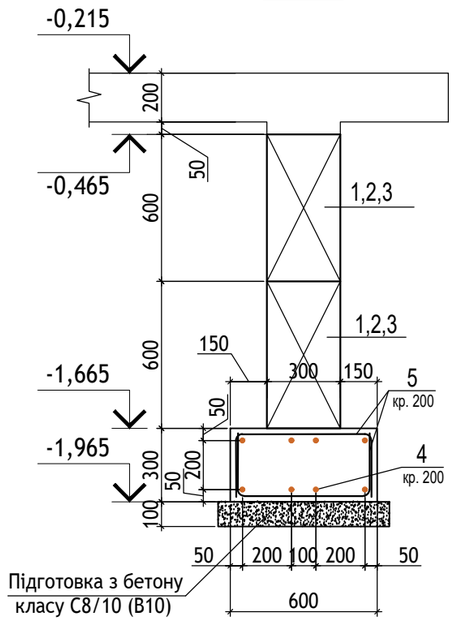

6 - 6

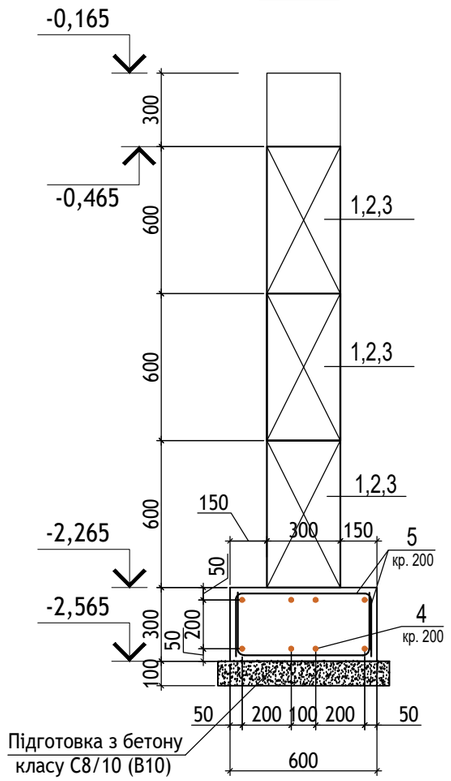

3 - 3

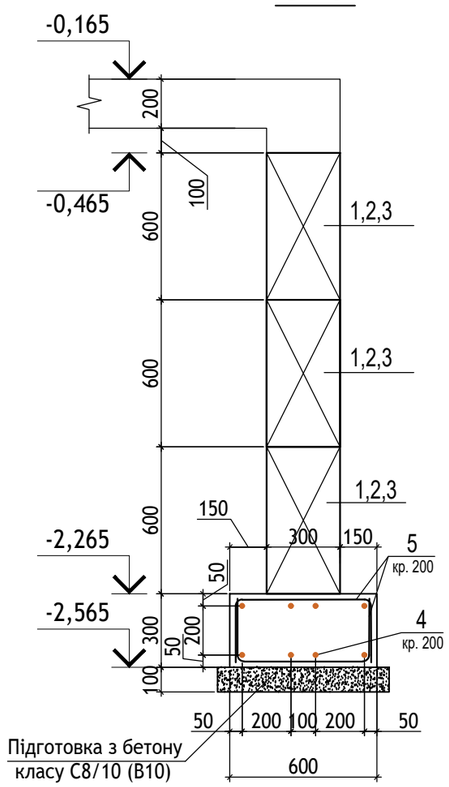

4 - 4

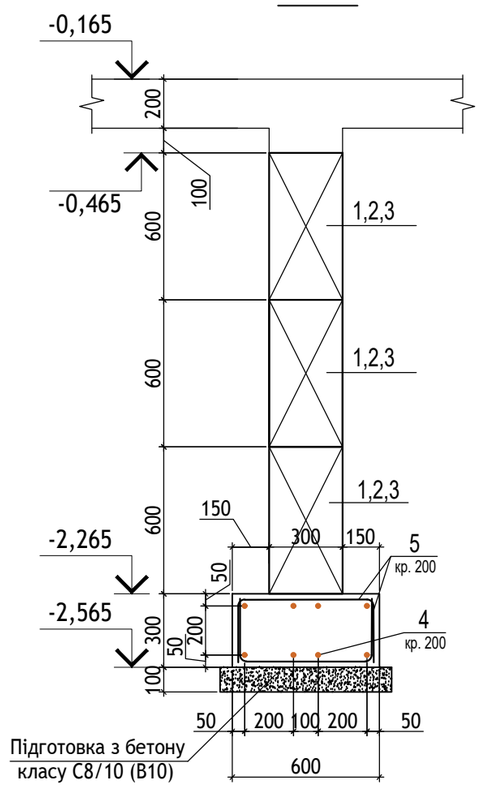

7 - 7

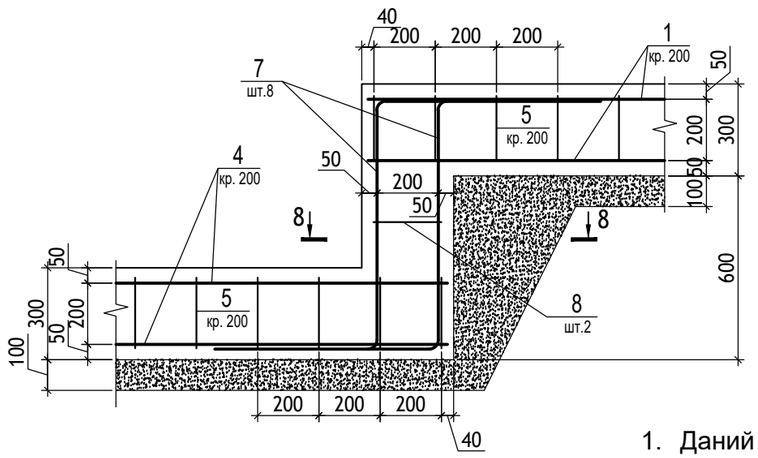

8 - 8

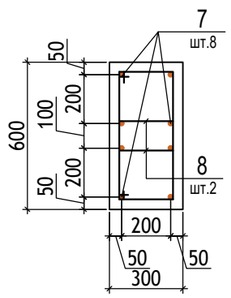

1. Даний аркуш розглядати разом з арк. 3, 6, 9, 11.
2. Перерізи 1-1...7-7 замарковані на арк. 4, 5.

Зм.	Кіл.	Арк.	№док.	Підпис	Дата	086-2025 - КБ		
						Нове будівництво житлового будинку садибного типу, господарської будівлі і споруд за адресою: Чернівецька область, Дністровський район, м. Хотин		
						Житловий будинок	Стадія	Аркуш	Аркушів
							РП	5	
Розробив		Пирогов				Перерізи 1-1...8-8. Армування	ФОП Шаповалов М.В.	
Н. контроль		Шаповалов						

Зам. інв. №

Підпис і дата

Інв. № об.

Інвент. №

Формат А3

Типові вузли кутів фундаменту

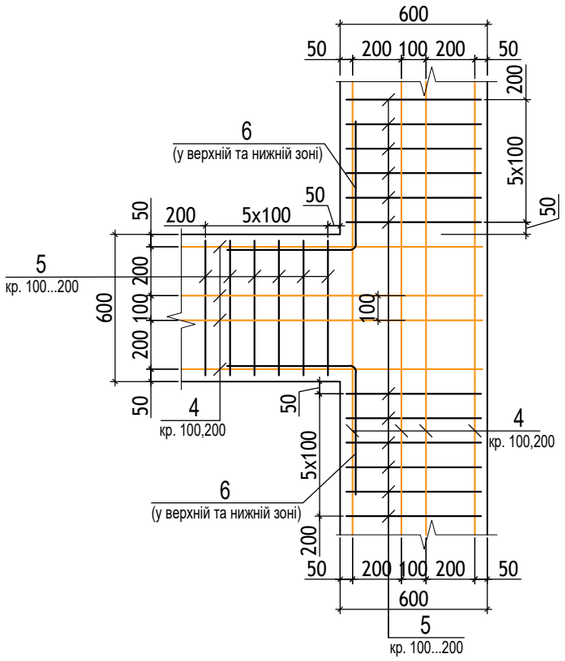

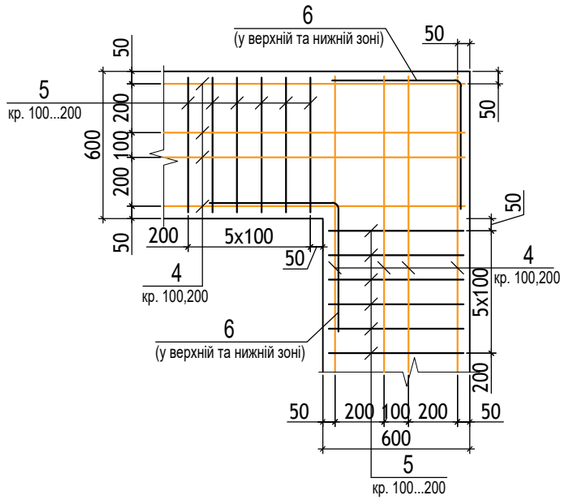

Специфікація фундаменту Фм-1

Поз.	Позначення	Найменування	Кільк.	Маса, од.,кг	Примітка
		Деталі			
4**		Ø10 А500С ДСТУ 3760:2019 L=п.м	1155,0	0,617	
5*		Ø10 А500С ДСТУ 3760:2019 L=1040	1490	0,65	
6*		Ø10 А500С ДСТУ 3760:2019 L=1000	100	0,62	
7*		Ø10 А500С ДСТУ 3760:2019 L=1900	32	1,17	
8*		Ø10 А500С ДСТУ 3760:2019 L=1240	8	0,77	
		Матеріали			
	ДСТУ Б В.2.7-43-96	Бетон класу С20/25 (В25), W6, F100	23,75	$м^3$	
	ДСТУ Б В.2.7-43-96	Бетон класу С8/10	10,61	$м^3$	

поз. * - див. відомість деталей
поз. ** - довжина арм. стержня вказана з врахуванням стику "внапуск" (див. Деталь стикування арматури внапуск)

Специфікація до схеми розміщення збірних елементів фундаменту

Поз.	Позначення	Найменування	Кільк.	Маса, од.,кг	Примітки
1	ДСТУ Б В.2.6-108:2010	ФБС 24.3.6-т	92	1400	
2	ДСТУ Б В.2.6-108:2010	ФБС 12.3.6-т	41	800	
3	ДСТУ Б В.2.6-108:2010	ФБС 9.3.6-т	63	560	
		Матеріали			
	ДСТУ Б В.2.7-43-96	Бетон класу С8/10 (В10)	2,05		$м^3$

Відомість деталей

Поз.	Ескіз
5	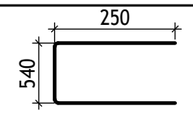
6	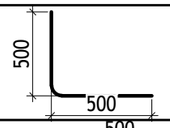
7	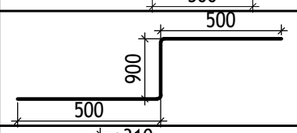
8	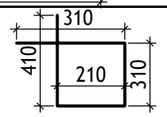

Розміри вказанні по зовнішнім граням

Деталь стикування арматури внапуск

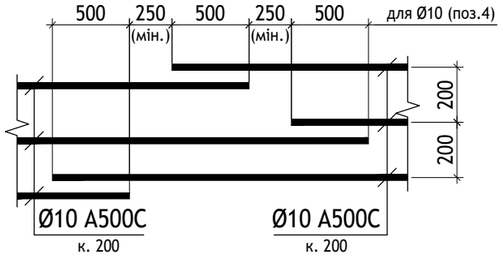

						086-2025 - КБ
						Нове будівництво житлового будинку садибного типу, господарської будівлі і споруд за адресою: Чернівецька область, Дністровський район, м. Хотин
Зм.	Кіл.	Арк.	№док.	Підпис	Дата	
						Житловий будинок — Стадія: РП; Аркуш: 6; Аркушів:
Розробив		Пирогов				Специфікація фундаменту Фм-1. Специфікація до схеми розміщення збірних елементів фундаменту — ФОП Шаповалов М.В.
Н. контроль		Шаповалов				

Зам. інв. №
Підпис і дата
Інв. № об.

Інвент. №
Формат А3

Розгортка по осі А

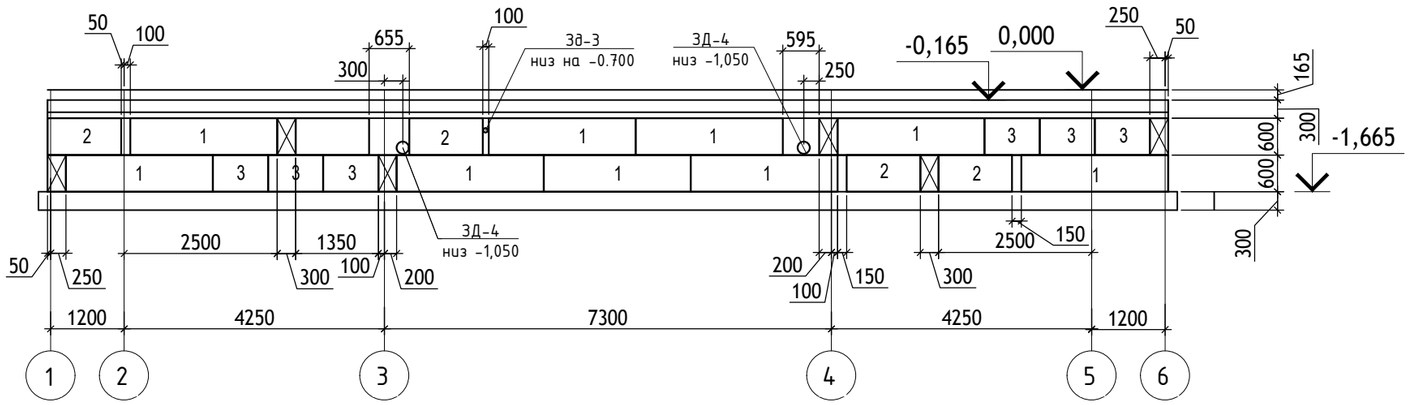

Вид А

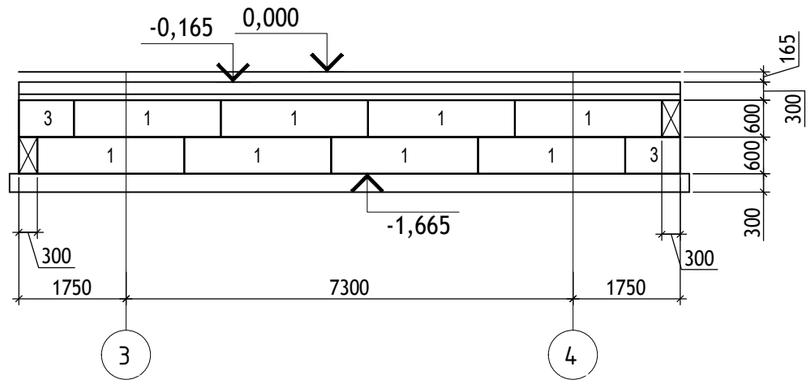

Розгортка по осі Б

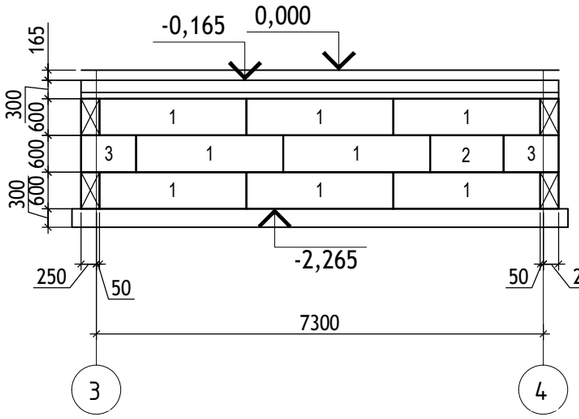

Розгортка по осі 1

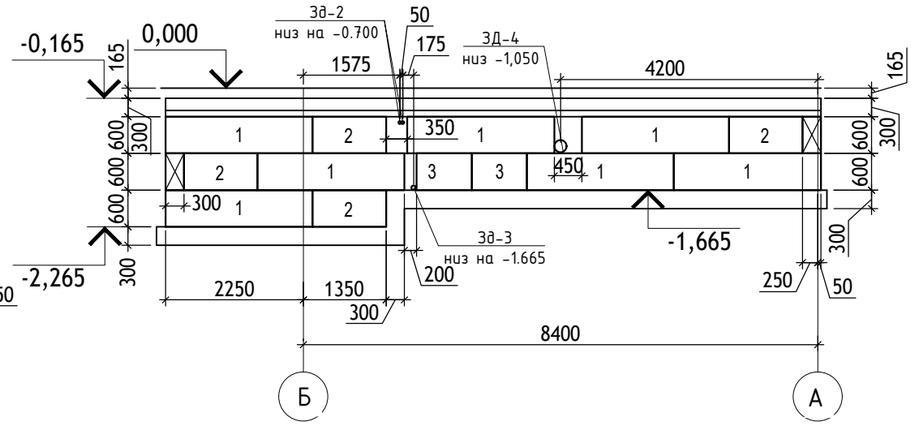

Розгортка по осі 6

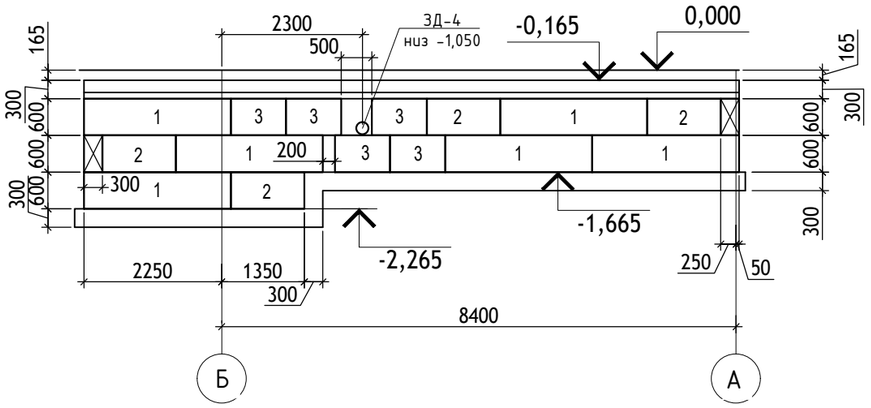

Вид Б

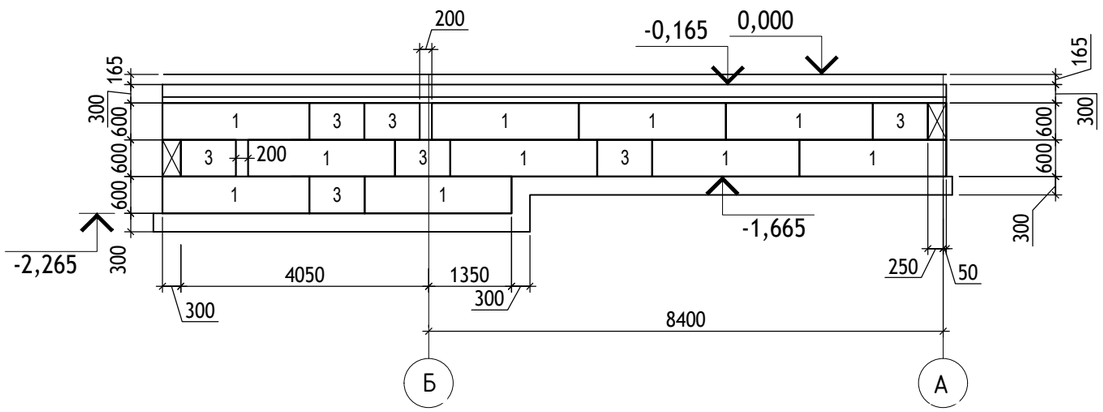

1. Даний аркуш розглядати разом з арк. 3...8.
2. Специфікацію див. арк.6
3. Монтаж збірних бетонних блоків вести на цементно-піщаному розчині марки 50. Вертикальні шви між блоками заповнити цементним розчином марки 50.
4. Монолітні ділянки виконувати з бетону класу С8/10 (В10).

Зм.	Кіл.	Арк.	№док.	Підпис	Дата	086-2025 - КБ
						Нове будівництво житлового будинку садибного типу, господарської будівлі і споруд за адресою: Чернівецька область, Дністровський район, м. Хотин
						Житловий будинок — Стадія: РП; Аркуш: 7; Аркушів:
Розробив		Пирогов				Розгортки фундаментних стін — ФОП Шаповалов М.В.
Н. контроль		Шаповалов				

Зам. інв. №

Підпис і дата

Інв. № об.

Інвент. №

Формат А3

Розгортка по осі 3

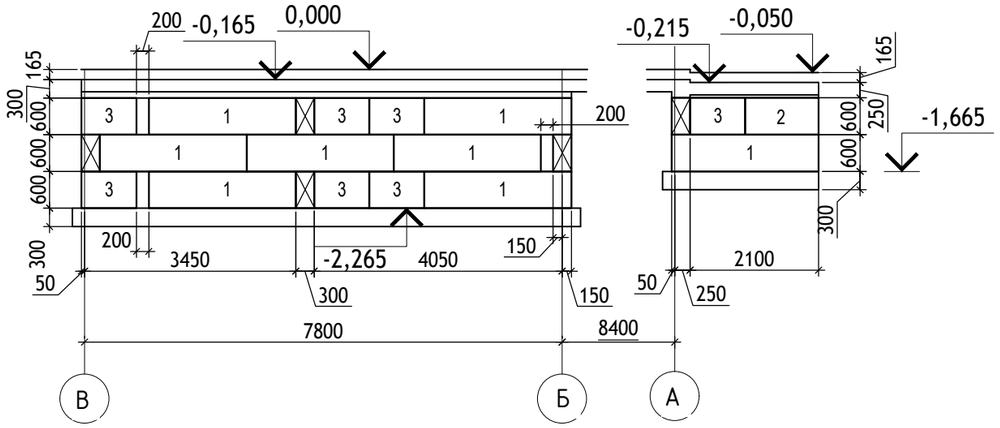

Розгортка по осі 4

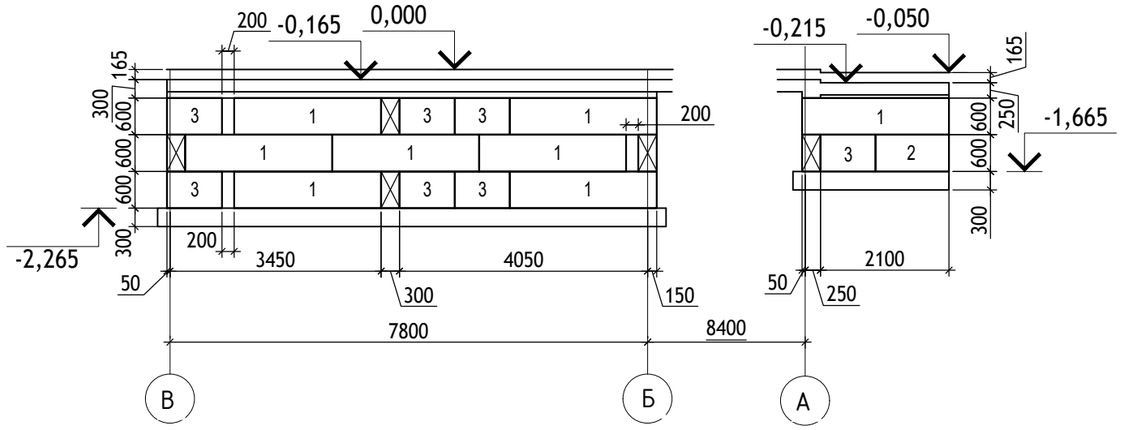

Розгортка по осі 2 та 5

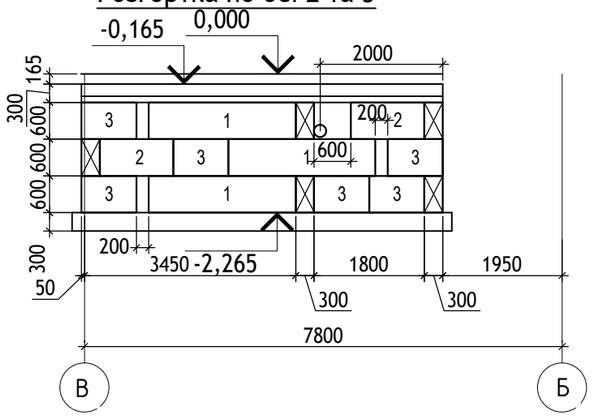

Розгортка по осі В

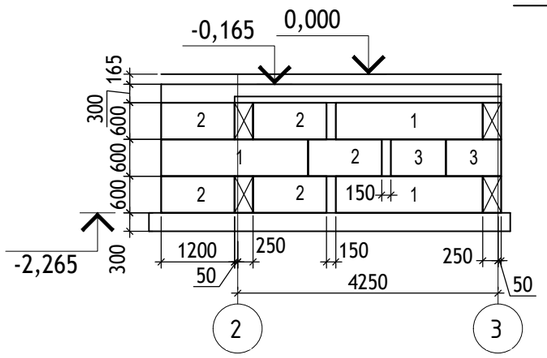

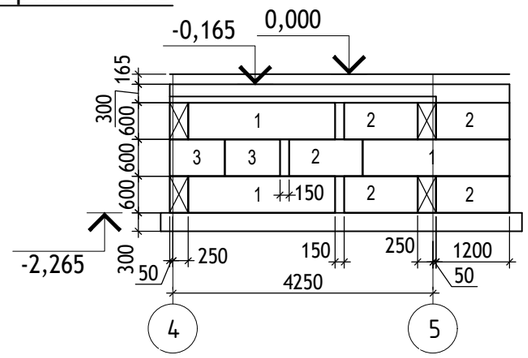

Вид В

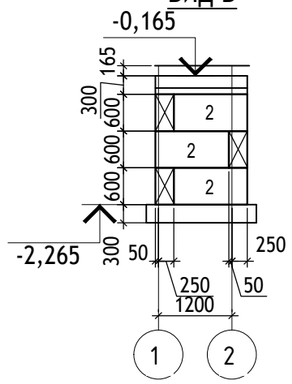

Вид Г

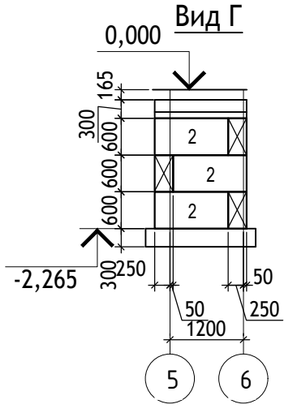

Вид Д

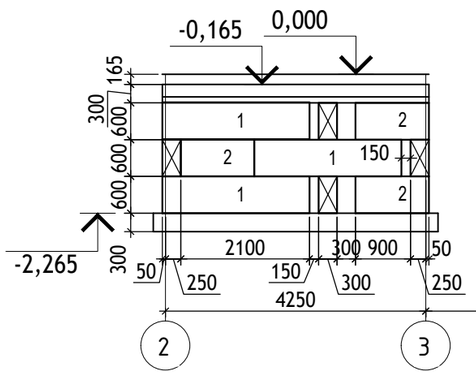

Вид Е

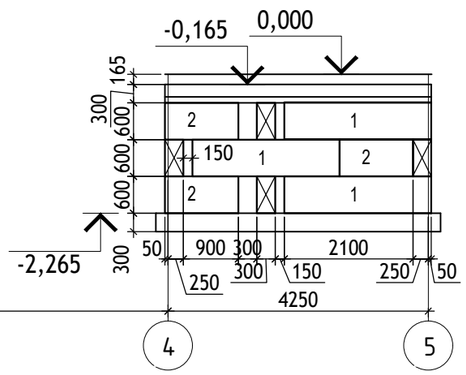

1. Даний аркуш розглядати разом з арк. 3...8.
2. Специфікацію див. арк. 6.
3. Монтаж збірних бетонних блоків вести на цементно-піщаному розчині марки 50. Вертикальні шви між блоками заповнити цементним розчином марки 50.
4. Монолітні ділянки виконувати з бетону класу С8/10 (В10).

Зм.	Кіл.	Арк.	№док.	Підпис	Дата	086-2025 - КБ		
						Нове будівництво житлового будинку садибного типу, господарської будівлі і споруд за адресою: Чернівецька область, Дністровський район, м. Хотин		
						Житловий будинок	Стадія	Аркуш	Аркушів
							РП	8	
Розробив		Пирогов				Розгортки фундаментних стін (продовження)	ФОП Шаповалов М.В.	
Н. контроль		Шаповалов						

Зам. інв. №

Підпис і дата

Інв. № об.

Інвент. №

Формат А3

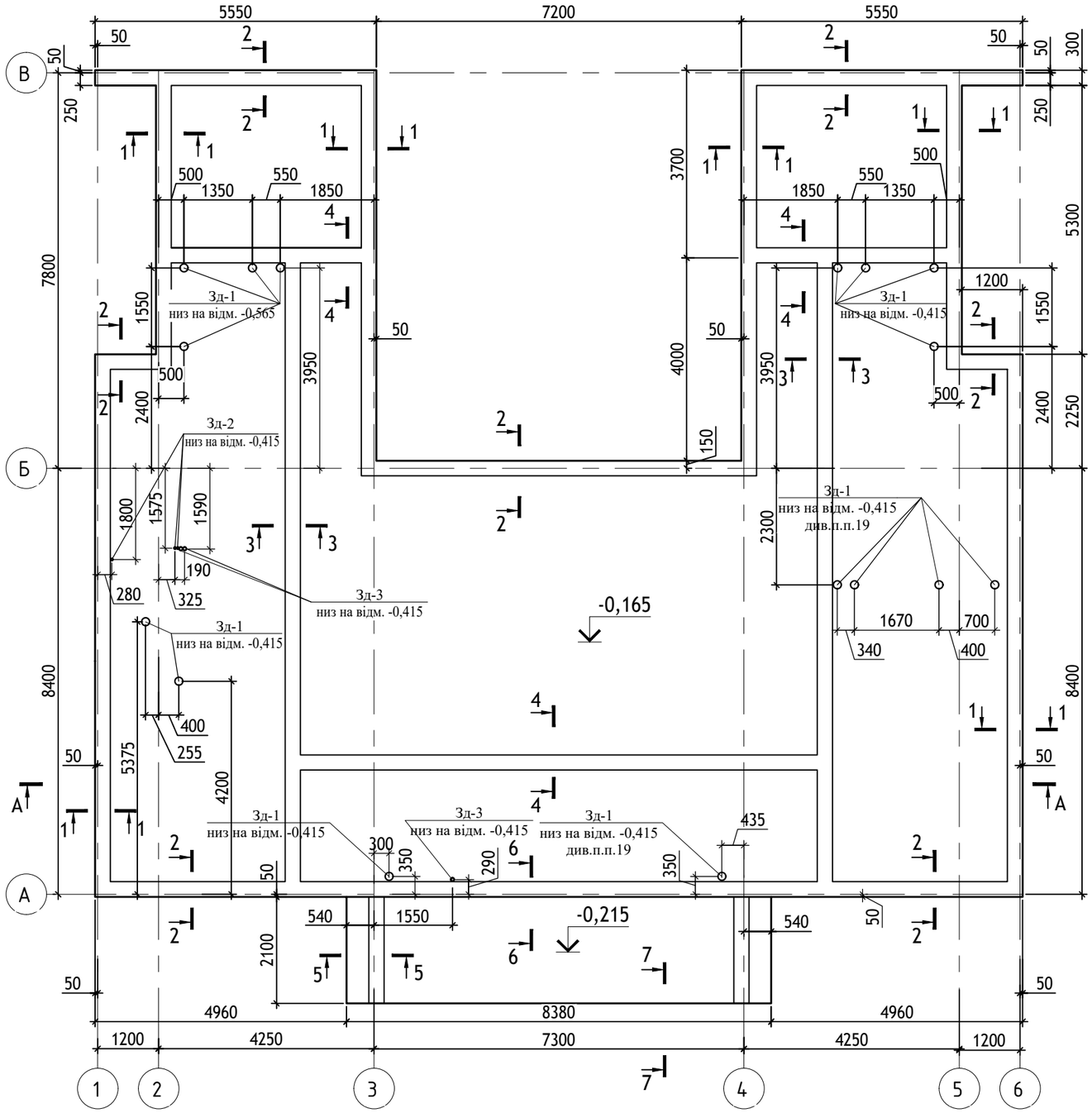

А - А

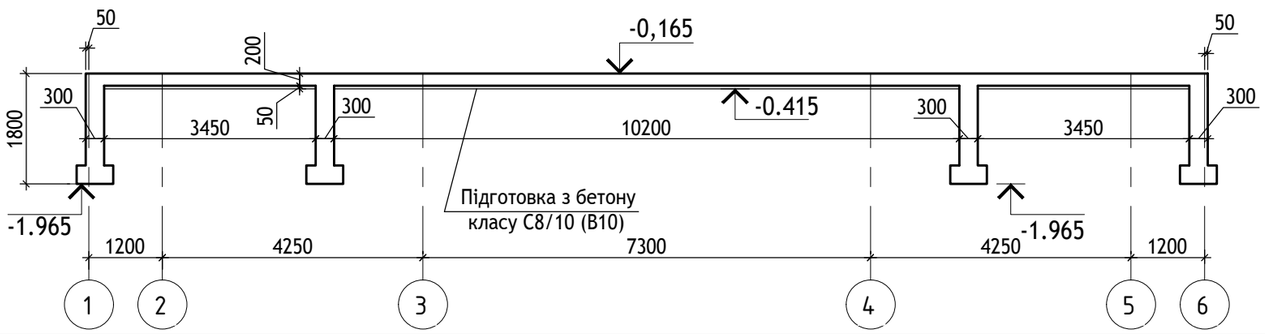

1. Даний аркуш розглядати разом з арк. 3, 6, 10...12.
2. За відносну відмітку 0,000 прийнято рівень чистої підлоги першого поверху будівлі, що відповідає абсолютній відмітці 224,950.
3. Схему розбивних осей дивись креслення марки АР. Перед початком робіт всі розміри та прив'язки до осей перевірити по місцю згідно до наданих креслень.
4. Всі роботи по виготовленню монолітних залізобетонних конструкцій плити виконувати у повній відповідності з вимогами:
   ДСТУ-Н Б В.2.6-203:2015 "Настанова з виконання робіт при виготовленні та монтажі будівельних конструкцій";
   ДБН А.3.1-5:2016 "Організація будівельного виробництва";
   ДБН А.3.2-2-2009 "Охорона праці і промислова безпека у будівництві. Основні положення".
5. Арматура класу А500С - термомеханічно зміцнена, марку сталі прийняти по ДСТУ 3760:2019. Контроль якості арматурного прокату здійснювати згідно ДСТУ 3760:2019.
6. Стикування арматури виконати внапуск (без зварювання) і розташувати врозбіг (не більш 50 % від загальної площі перерізу арматури). Осі суміжних стиків зміщувати відносно один одного (див. "Деталь стикування арматури внапуск" на відповідних аркушах).
7. Арматурні стержні гнути виключно в холодному стані.
8. Всі монтажні з'єднання арматури виконувати в'язальним дротом за ГОСТ 3282-74.
9. Шви бетонування повинні бути підготовлені у відповідності з вимогами ДСТУ-Н Б В.2.6-203:2015 (очищені від цементної плівки, зерен наповнювача, що не схватилися, бруду та промиті водою).
10. Допуски на виконання армування та бетонування конструкцій дивитись ДСТУ-Н Б В.2.6-203:2015.
11. Для забезпечення необхідної величини захисного шару, застосовувати фіксатори з пластмаси, бетонні, азбестоцементні. Всі фіксатори повинні мати малу поверхність контакту з опалубкою.
12. Підготовлена до бетонування опалубка і змонтована арматура конструкцій підлягає прийманню зі складанням актів на закриття прихованих робіт при участі авторського та технічного нагляду.
13. Склад бетонної суміші має відповідати вимогам ДСТУ Б В.2.7-176-2008 (ГОСТ 7473-94).
14. Укладання бетонної суміші в конструкції проводити з обов'язковим її ущільненням при допомозі вібраторів.
15. Догляд за бетоном здійснювати відповідно до пункту 5.4 ДСТУ-Н Б В.2.6-203:2015.
16. До моменту розпалубки міцність бетону повинна бути не менше 70% від проектної.
17. При середньодобовій температурі нижче 5°С, передбачити заходи по захисту бетону від промерзання. При середньодобовій температурі вище +25°С передбачити заходи по захисту свіжеукладеного бетону від втрати вологи.
18. Загальні дані до проекту дивись аркуш 2.1...2.4.
19. Існуючий фундамент розбити по місцю в місцях проходу інжнерних мереж.

Деталь влаштування гільз

ПОГОДЖЕНО:

Зам. інв.№

Підпис і дата

Інв.№ оригін.

Зм.	Кіл.	Арк.	№док.	Підпис	Дата
Розробив		Пирогов			
Н. контроль		Шаповалов			

086-2025 - КБ

Нове будівництво житлового будинку садибного типу, господарської будівлі і споруд за адресою: Чернівецька область, Дністровський район, м. Хотин

Житловий будинок

Стадія	Аркуш	Аркушів
РП	9	

Плита підлоги Пм-1.
Опалубне креслення

ФОП Шаповалов М.В.

Інвент. №

Формат А3

Розкладка арматури нижньої зони плити вздовж літерних осей (1 ряд) та вздовж числових осей (2 ряд)

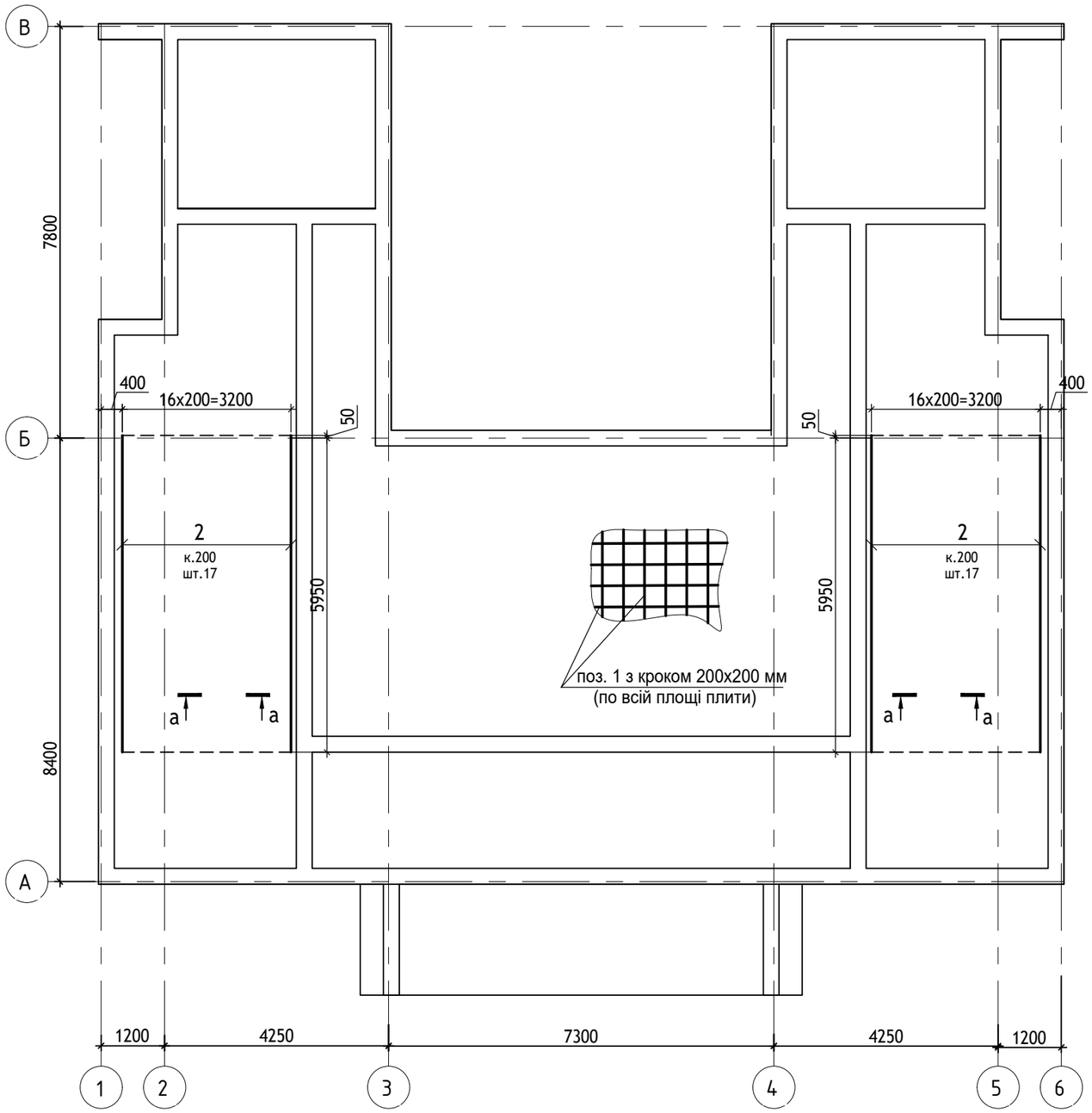

Специфікація армування плити Пм 1 на відм. -0,165

Поз.	Позначення	Найменування	Кільк.	Маса, од.,кг	Примітка
		1-й ряд армування			
		Деталі			
1**		Ø10 А500С ДСТУ 3760:2019 L=п.м	1320,0	0,617	
		2-й ряд армування			
		Деталі			
1**		Ø10 А500С ДСТУ 3760:2019 L=п.м	1320,0	0,617	
2		Ø10 А500С ДСТУ 3760:2019 L=6000	34	3,70	

поз. ** - довжина арм. стержня вказана з врахуванням стику "внапуск" (див. Деталь стикування арматури внапуск)

1. Даний аркуш розглядати разом з арк. 4, 9...13.
2. Загальні дані дивись аркуш 2.1-2.4. Основні примітки дивись аркуш 9.

Деталь стикування арматури внапуск

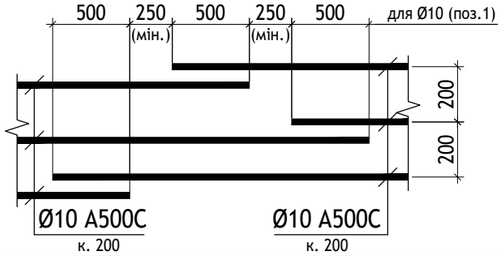

а - а

розташування стержнів додаткової арматури в нижній зоні плити (2-й ряд армування)

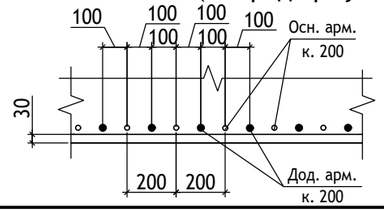

Зм.	Кіл.	Арк.	№док.	Підпис	Дата
Розробив		Пирогов			
Н. контроль		Шаповалов			

086-2025 - КБ

Нове будівництво житлового будинку садибного типу, господарської будівлі і споруд за адресою: Чернівецька область, Дністровський район, м. Хотин

Житловий будинок

Стадія	Аркуш	Аркушів
РП	10	

Плита підлоги Пм-1.
Схема розкладки нижньої арматури

ФОП Шаповалов М.В.

Зам. інв. №

Підпис і дата

Інв. № об.

Інвент. №

Формат А3

Розкладка арматури верхньої зони плити вздовж числових осей (3 ряд) та вздовж літерних осей (4 ряд)

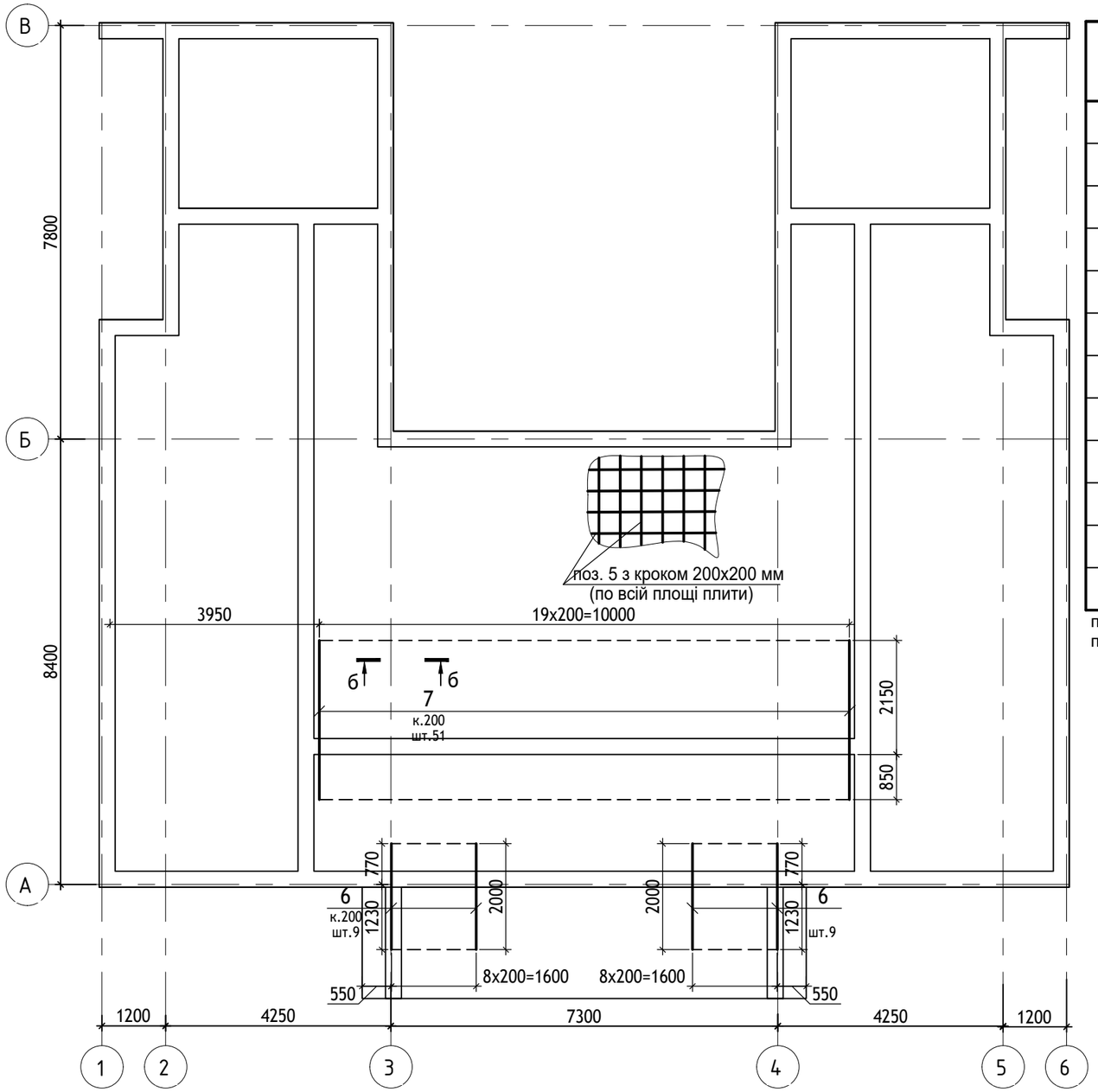

Специфікація армування плити Пм 1 на відм. -0,165 (продовження)

Поз.	Позначення	Найменування	Кільк.	Маса, од.,кг	Примітка
		3-й ряд армування			
		Деталі			
5**		Ø10 А500С ДСТУ 3760:2019 L=п.м	1320,0	0,617	
6		Ø10 А500С ДСТУ 3760:2019 L=2000	18	1,24	
7		Ø10 А500С ДСТУ 3760:2019 L=3000	51	1,85	
		4-й ряд армування			
		Деталі			
5**		Ø10 А500С ДСТУ 3760:2019 L=п.м	1320,0	0,617	

поз. * - див. відомість деталей
поз. ** - довжина арм. стержня вказана з врахуванням стику "внапуск" (див. Деталь стикування арматури внапуск)

1. Даний аркуш розглядати разом з арк. 4, 9...13.
2. Загальні дані дивись аркуш 2.1-2.4. Основні примітки дивись аркуш 9.

Деталь стикування арматури внапуск

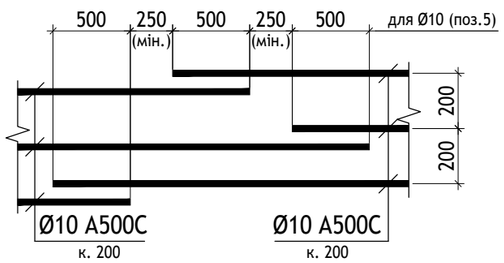

б - б

розташування стержнів додаткової арматури в верхній зоні плити (3-й ряд армування)

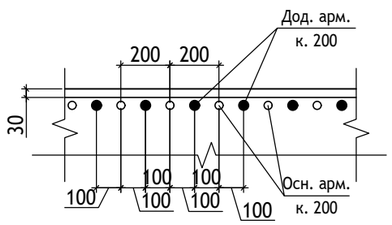

Зм.	Кіл.	Арк.	№док.	Підпис	Дата	086-2025 - КБ		
						Нове будівництво житлового будинку садибного типу, господарської будівлі і споруд за адресою: Чернівецька область, Дністровський район, м. Хотин		
						Житловий будинок	Стадія	Аркуш	Аркушів
							РП	11	
Розробив		Пирогов				Плита підлоги Пм-1. Схема розкладки верхньої арматури	ФОП Шаповалов М.В.	
Н. контроль		Шаповалов						

Зам. інв. №
Підпис і дата
Інв. № об.

Інвент. №
Формат А3

1 - 1

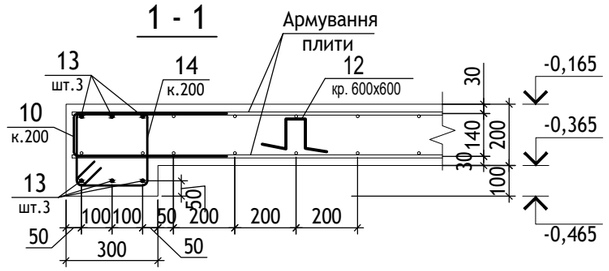

2 - 2

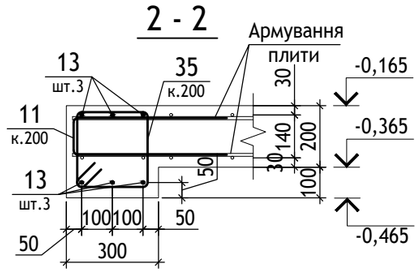

3 - 3

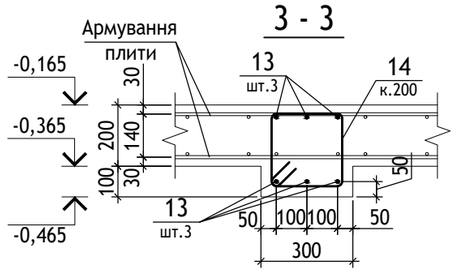

4 - 4

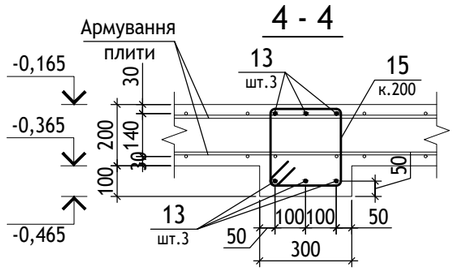

Відомість деталей

Поз.	Ескіз
10	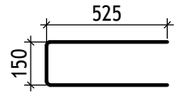
11	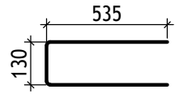
12	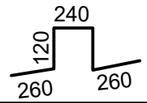
14	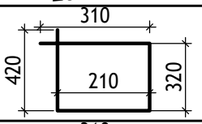
15	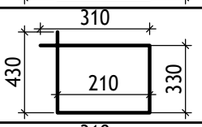
16	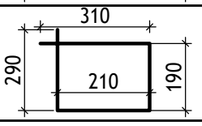

Розміри хомутів вказані по внутрішніх гранях,
а гнутих стрижнів - по зовнішніх гранях

Специфікація на плиту підлоги Пм-1 на відм. -0,165

Поз.	Позначення	Найменування	Кільк.	Маса, од.,кг	Примітка
		Армування плити			
	Аркуш 10	1,2 ряд армування			
	Аркуш 11	3,4 ряд армування			
		Закладні деталі			
ЗД-1	Труба ПЕ 100 SDR 17 160х9,5 ДСТУ Б.В.2.7-151:2008	Труба ПЕ Dn160, L=500мм	16		
ЗД-2	Труба ПЕ 100 SDR 17 50х3,0 ДСТУ Б.В.2.7-151:2008	Труба ПЕ Dn50, L=500мм	3		
ЗД-3	Труба ПЕ 100 SDR 17 75х4,5 ДСТУ Б.В.2.7-151:2008	Труба ПЕ Dn75, L=500мм	3		
		Деталі			
10*		Ø10 А500С ДСТУ 3760:2019 L=1200	260	0,74	
11*		Ø10 А500С ДСТУ 3760:2019 L=1200	180	0,74	
12*		Ø8 А500С ДСТУ 3760:2019 L=1000	650	0,40	
13**		Ø10 А500С ДСТУ 3760:2019 L= п.м.	900,0	0,617	
14*		Ø8 А500С ДСТУ 3760:2019 L=1260	352	0,50	
15*		Ø8 А500С ДСТУ 3760:2019 L=1280	277	0,51	
16*		Ø8 А500С ДСТУ 3760:2019 L=1000	22	0,395	
		Матеріали			
	ДСТУ Б В.2.7-43-96	Бетон класу С20/25 (В25), W6, F100	50,22		$м^3$
	ДСТУ Б В.2.7-43-96	Бетон класу С8/10	12,34		$м^3$

1. Даний аркуш розглядати разом з арк. 4, 9...13.
2. Загальні дані дивись аркуш 2.1-2.4. Основні примітки дивись аркуш 9.

Зм.	Кіл.	Арк.	№док.	Підпис	Дата
Розробив		Пирогов			
Н. контроль		Шаповалов			

086-2025 - КБ

Нове будівництво житлового будинку садибного типу,
господарської будівлі і споруд
за адресою: Чернівецька область, Дністровський район, м. Хотин

Житловий будинок

Стадія	Аркуш	Аркушів
РП	12	

Плита підлоги Пм-1.
Перетини 1-1...4-4. Специфікація

ФОП Шаповалов М.В.

Інвент. №

Формат А3

Зам. інв. №

Підпис і дата

Інв. № об.

5 - 5

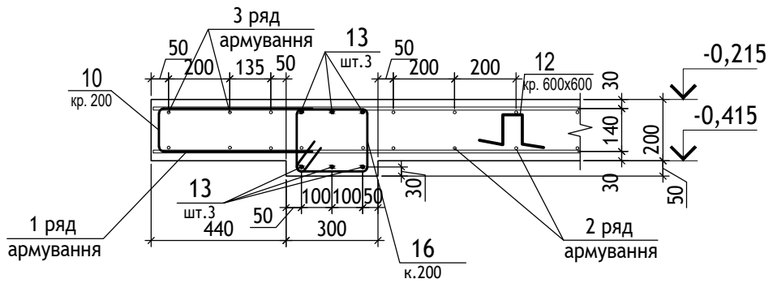

6 - 6

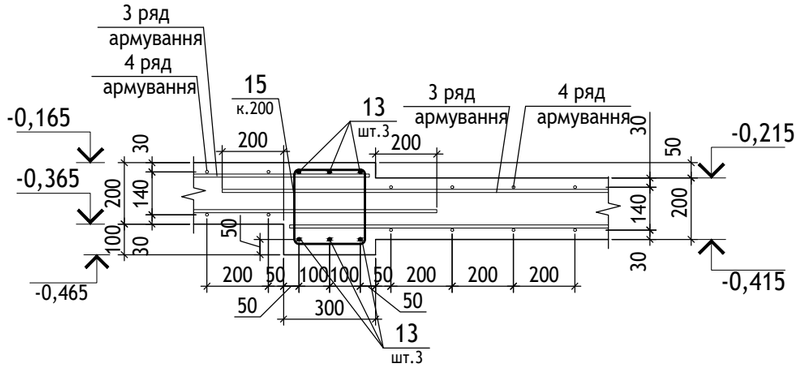

7 - 7

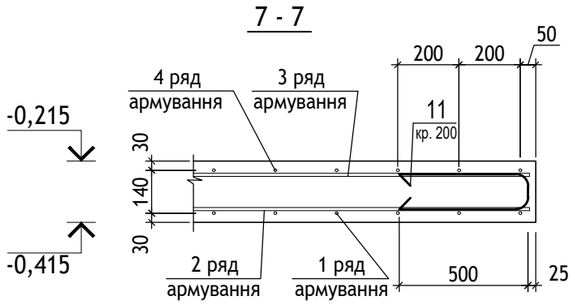

Відомість витрат сталі на елемент, кг

Марка елемента	Вироби арматурні					Загальні витрати
	Арматура класу					
	А240С		А500С			
	ДСТУ 3760:2019					
	Ø8	Всього	Ø8	Ø10	Всього	
Плита Пм 1			584,8	4381,6	4966,4	4966,4

Без врахування витрат сталі на відходи та прирізру

1. Даний аркуш розглядати разом з арк. 4, 9...12.
2. Загальні дані дивись аркуш 2.1-2.4. Основні примітки дивись аркуш 9.

Зм.	Кіл.	Арк.	№док.	Підпис	Дата
Розробив		Пирогов			
Н. контроль		Шаповалов			

086-2025 - КБ

Нове будівництво житлового будинку садибного типу, господарської будівлі і споруд за адресою: Чернівецька область, Дністровський район, м. Хотин

Житловий будинок

Стадія	Аркуш	Аркушів
РП	13	

Плита підлоги Пм-1.
Перетини 5-5...7-7

ФОП Шаповалов М.В.

Інвент. №

Формат А3

Зам. інв. №

Підпис і дата

Інв. № об.

План фундаменту

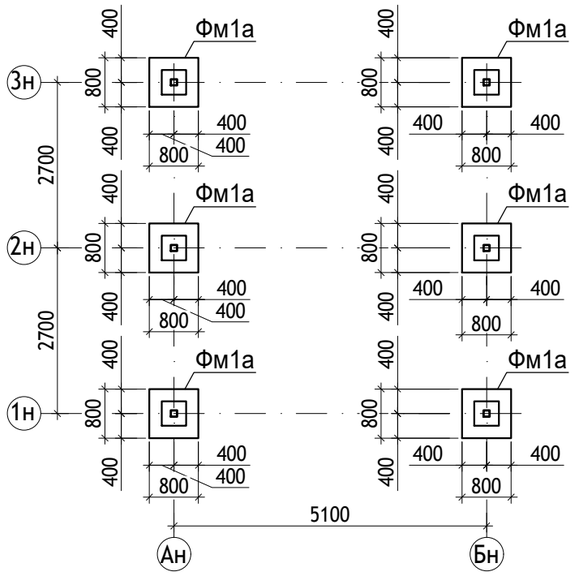

Фм1а

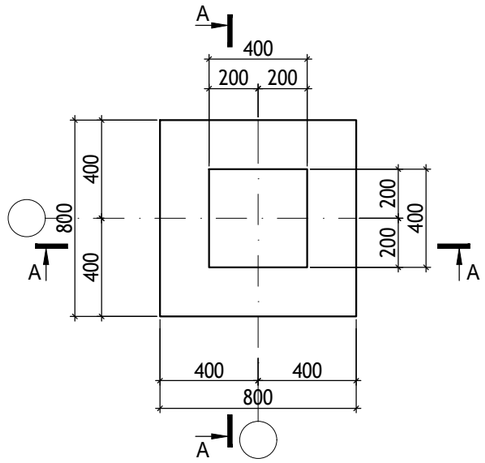

Специфікація до схеми розташування монолітних фундаментів навісу

Поз.	Позначення	Найменування	Кільк.	Маса, од.,кг	Примітка
		Складальні одиниці			
Фм1а	аркуш 14	Фундамент монолітний Фм1а	6		

Специфікація до монолітного фундаменту Фм1а (на одиницю)

Поз.	Позначення	Найменування	Кільк.	Маса, од.,кг	Примітка
		Деталі			
1		Ø12 А500С ДСТУ 3760:2019 L=760	12	0,68	
2*		Ø12 А500С ДСТУ 3760:2019 L=1150	4	1,03	
3*		Ø8 А240С ДСТУ 3760:2019 L=1480	4	0,59	
		Матеріали			
		Бетон класу С20/25 (В25), W6	0,31	$м^3$	
		Бетон класу С8/10 (В10)	0,02	$м^3$	

* - див. відомість деталей

Відомість деталей

Поз.	Ескіз
2	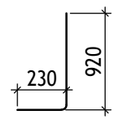
3	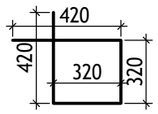

А - А

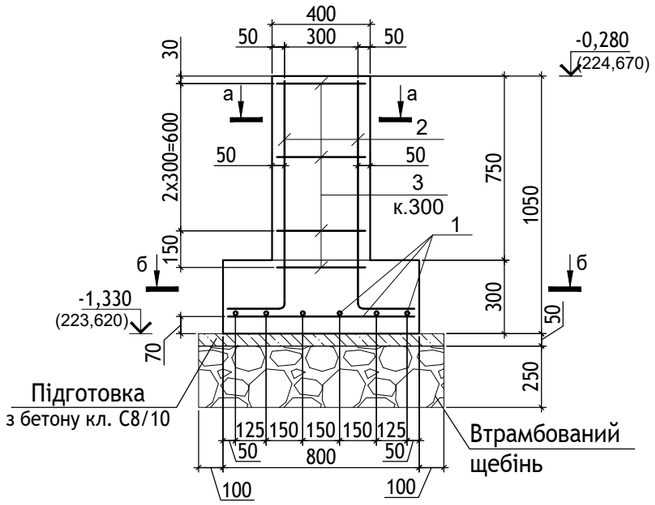

а - а

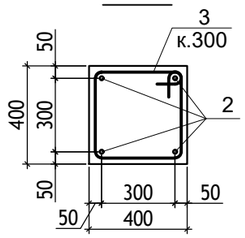

б - б

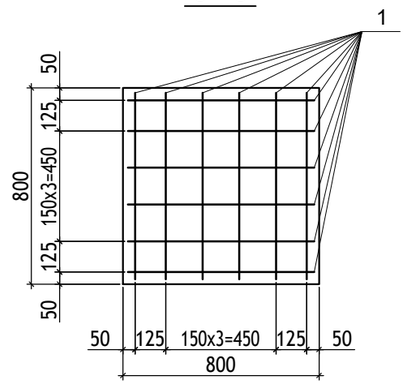

Специфікація до монолітного фундаменту Фм1а (на одиницю)

Відомість витрат сталі на елемент, кг

Марка елементу	Вироби арматурні					Загальні витрати
	Арматура класу					
	А240С		А500С			
	ДСТУ 3760:2019					
	Ø8	Всього	Ø12		Всього	
Монолітний фундамент Фм1а	2,4	2,4	12,3		12,3	14,7

1. Загальні дані дивись аркуш 2.1-2.4.
2. Розташування споруди навісу на ділянці дивись креслення АР та ГП.
3. Всі монтажні з'єднання арматури виконувати в'язальним дротом.

Зм.	Кіл.	Арк.	№док.	Підпис	Дата	086-2025 - КБ		
						Нове будівництво житлового будинку садибного типу, господарської будівлі і споруд за адресою: Чернівецька область, Дністровський район, м. Хотин		
						Житловий будинок	Стадія	Аркуш	Аркушів
							РП	14	
Розробив		Пирогов				Фундамент навісу над автомісцями	ФОП Шаповалов М.В.	
Н. контроль		Шаповалов						

Зам. інв. №

Підпис і дата

Інв. № об.

Інвент. №

Формат А3

План навісу над автомісцями

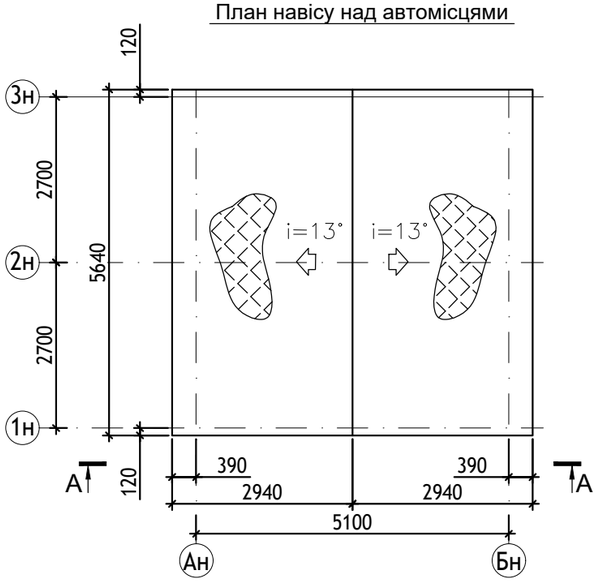

Схема розташування стійок та головних ферм навісу

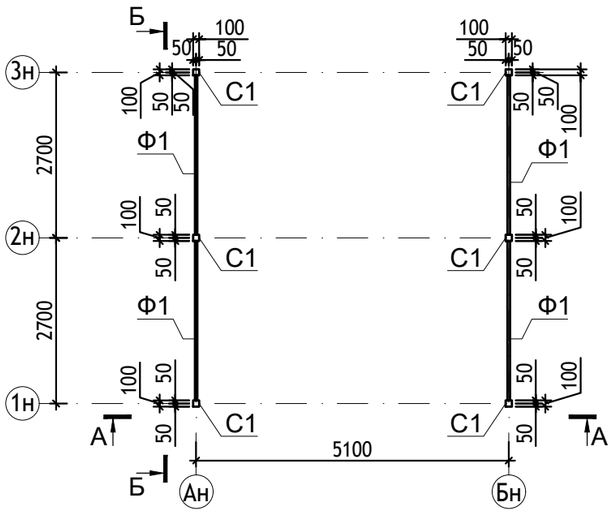

Схема розташування кроков'яних ферм навісу

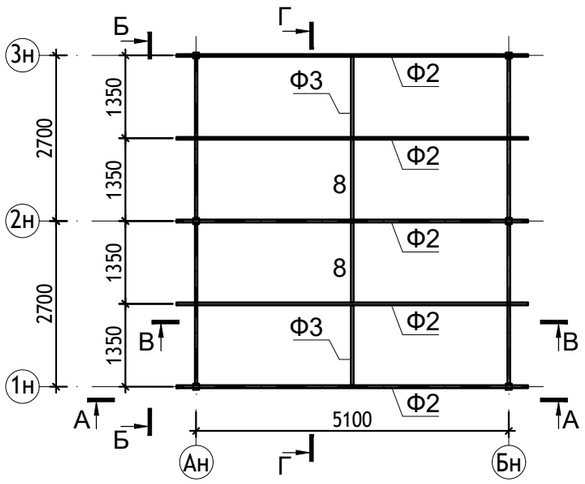

Специфікація до схеми навісу

Поз.	Позначення	Найменування	Кільк.	Маса, од.,кг	Примітка
		Складальні одиниці			
С1		Труба □100х4 ДСТУ 8940:2019 L=3285	6	37,9	227,4
1		Труба □80х40х4 ДСТУ 8940:2019 L=2990	10	20,1	201,0
2		Труба □80х40х4 ГОСТ 30245-2003 L=5200	5	35,0	175,0
3		Труба □80х40х4 ГОСТ 30245-2003 L=165	10	1,1	11,2
4		Труба □80х40х4 ГОСТ 30245-2003 L=355	10	2,4	24,0
5		Труба □80х40х4 ГОСТ 30245-2003 L=540	5	3,6	18,1
6		Труба □80х40х4 ГОСТ 30245-2003 L=2600	8	17,5	140,0
7		Труба □40х3 ДСТУ 8940:2019 L=140	20	0.5	10,0
8		Труба □40х3 ДСТУ 8940:2019 L=1310	8	4,4	35,2
9		Труба □40х3 ДСТУ 8940:2019 L=900	4	3,0	12,0
10		Полоса 6х30 ДСТУ 8540:2015 L=80	16	0,11	1,8
11		Полоса 10х260 ДСТУ 8540:2015 L=260	6	5,3	31,9
12		Полоса 6х120 ДСТУ 8540:2015 L=120	10	0,68	6,8
13		Полоса 6х90 ДСТУ 8540:2015 L=125	20	0,53	10,6
		Матеріали			
А1		Анкер Hilti HSV M16 (бетон), L=140	24		

1. Загальні вказівки до металевих конструкцій дивись аркуш 2.4.
2. Розглядати разом з аркушами 16, 17.

Зм.	Кіл.	Арк.	№док.	Підпис	Дата
Розробив		Пирогов			
Н. контроль		Шаповалов			

086-2025 - КБ

Нове будівництво житлового будинку садибного типу, господарської будівлі і споруд за адресою: Чернівецька область, Дністровський район, м. Хотин

Житловий будинок

Стадія	Аркуш	Аркушів
РП	15	

Схема навісу над автомісцями

ФОП Шаповалов М.В.

Інвент. №

Формат А3

Зам. інв. №

Підпис і дата

Інв. № об.

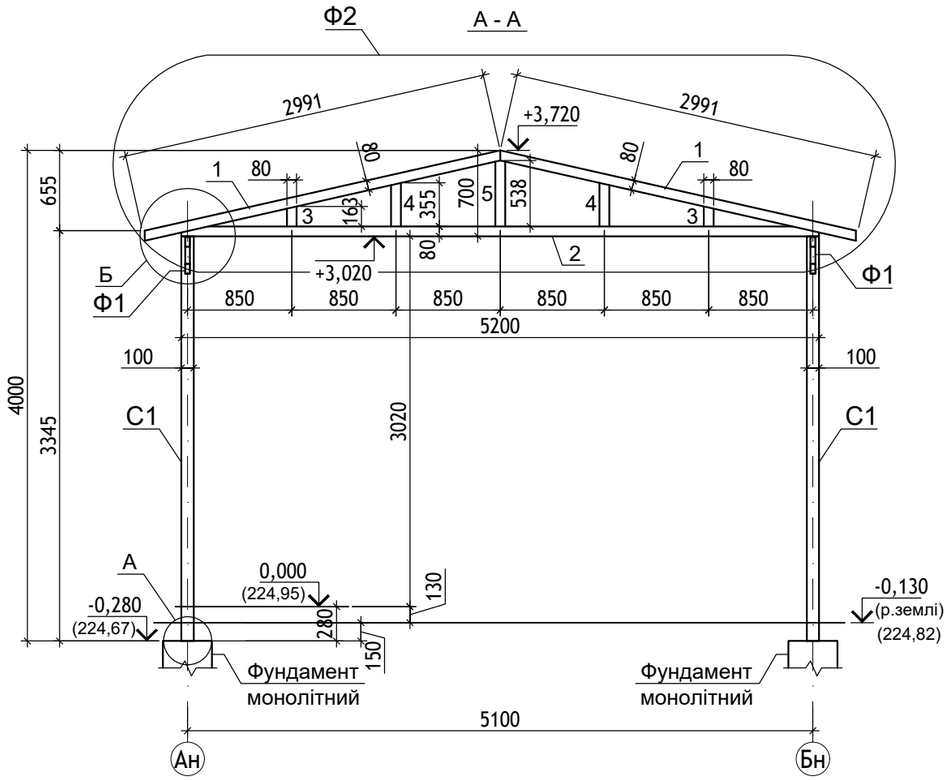

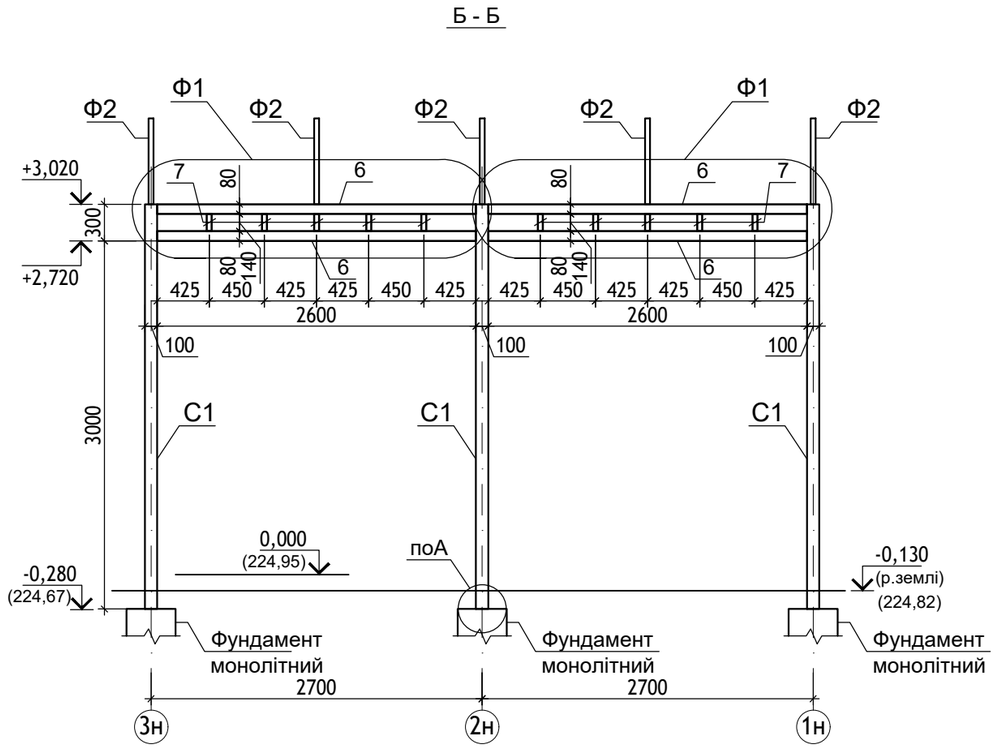

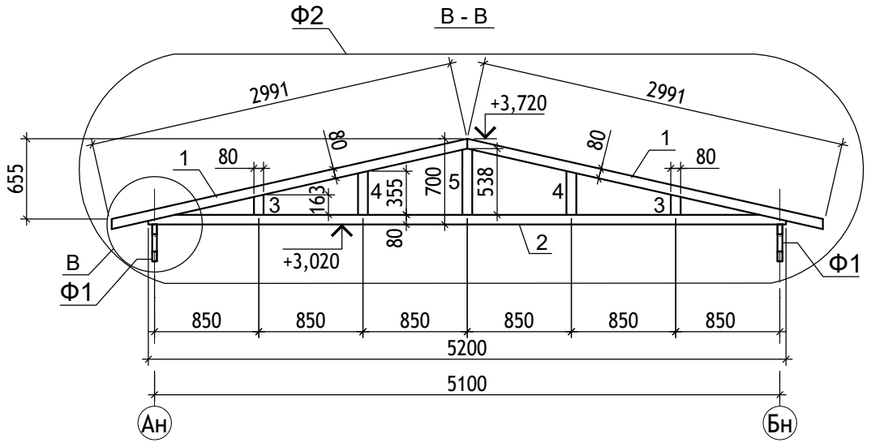

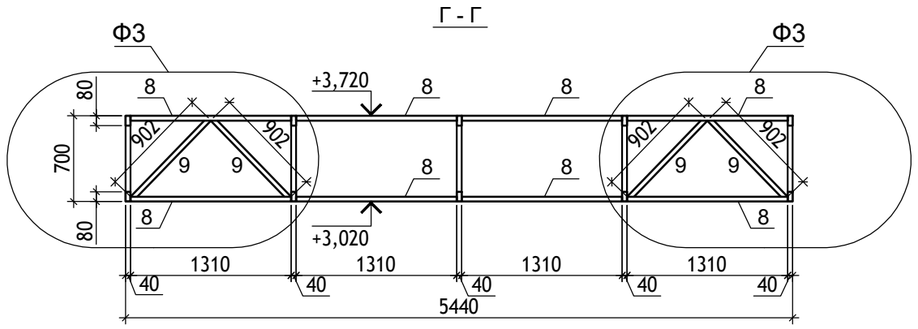

Зам. інв. №	
Підпис і дата	
Інв. № об.	

Зм.	Кіл.	Арк.	№док.	Підпис	Дата
Розробив		Пирогов			
Н. контроль		Шаповалов			

086-2025 - КБ

Нове будівництво житлового будинку садибного типу, господарської будівлі і споруд за адресою: Чернівецька область, Дністровський район, м. Хотин

Житловий будинок

Стадія	Аркуш	Аркушів
РП	16	

Навіс над автомісцями. Розрізи А-А ... Г-Г

ФОП Шаповалов М.В.

Інвент. №

Формат А3

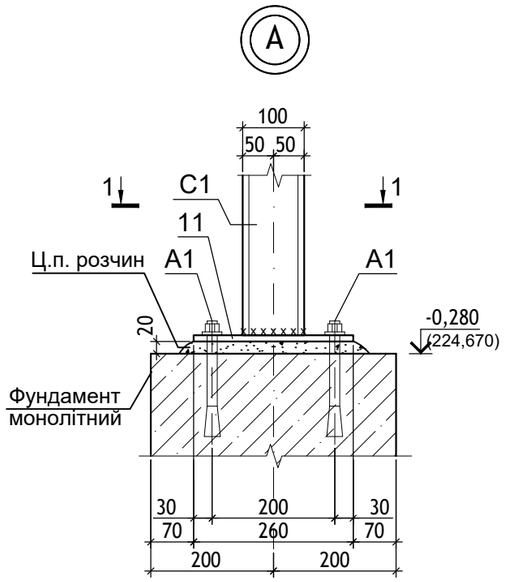

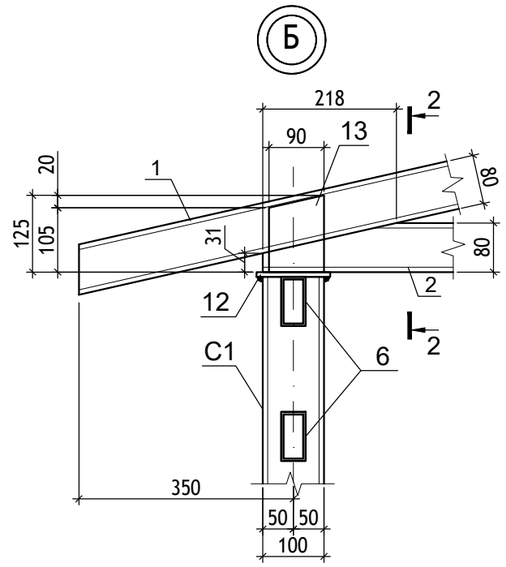

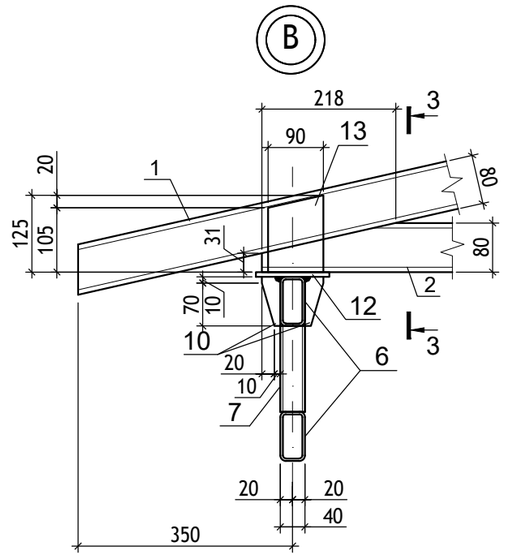

1 - 1

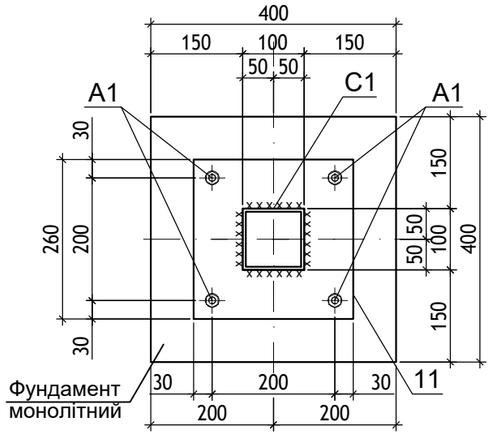

2 - 2

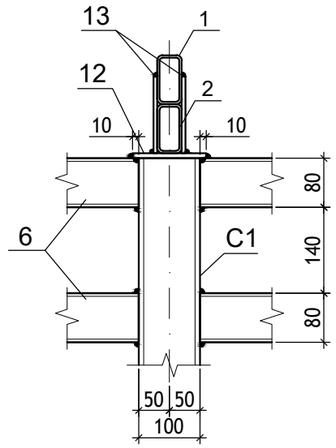

3 - 3

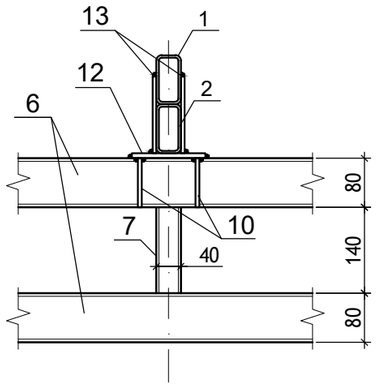

						086-2025 - КБ		
						Нове будівництво житлового будинку садибного типу, господарської будівлі і споруд за адресою: Чернівецька область, Дністровський район, м. Хотин		
Зм.	Кіл.	Арк.	№док.	Підпис	Дата			
						Житловий будинок	Стадія	Аркуш	Аркушів
							РП	17	
Розробив		Пирогов				Навіс над автомісцями. Вузли А ... В	ФОП Шаповалов М.В.		
Н. контроль		Шаповалов							

Зам. інв. №

Підпис і дата

Інв. № об.

Інвент. №

Формат А3

Схема гідроізоляції плити та фундаментів

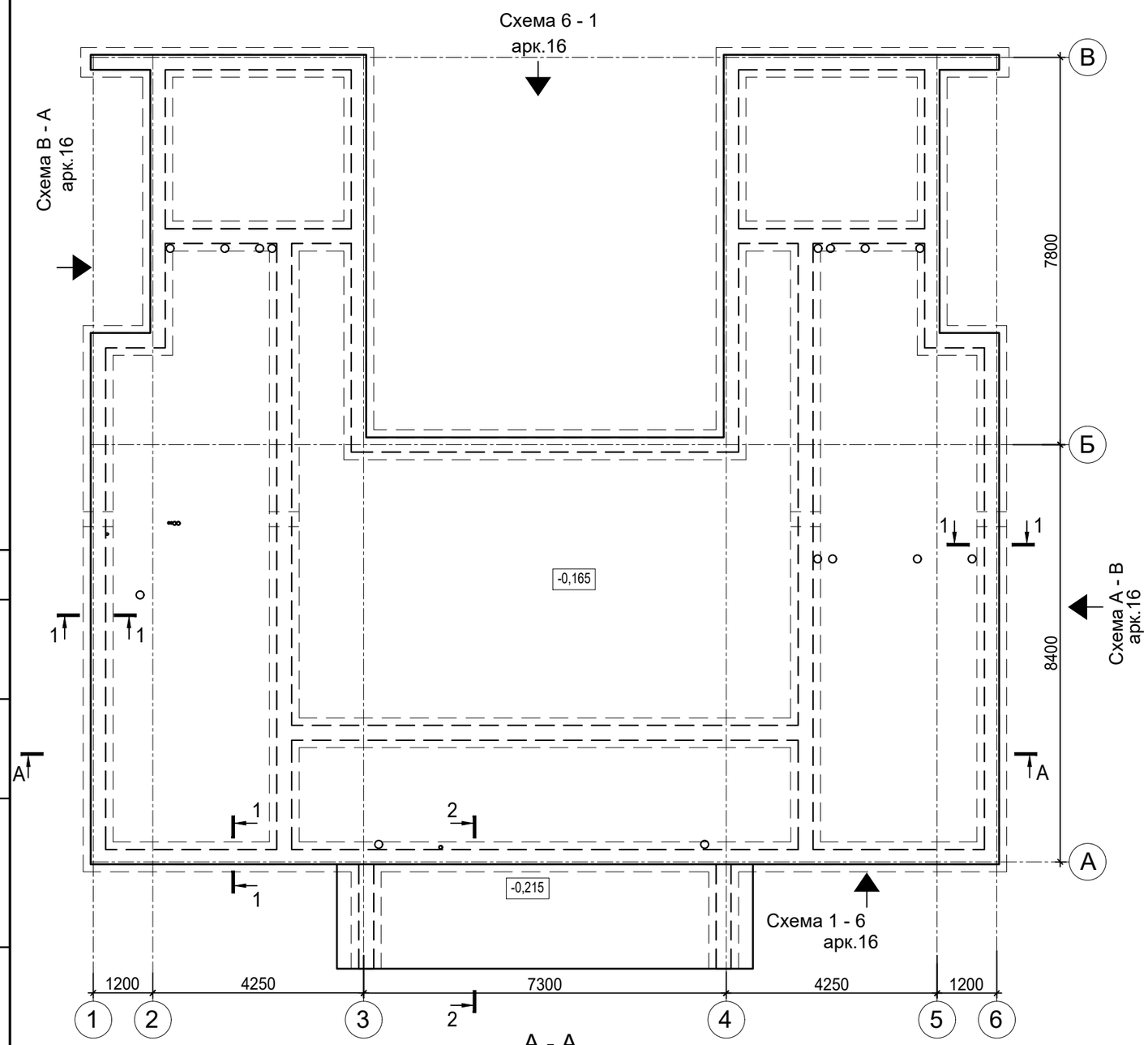

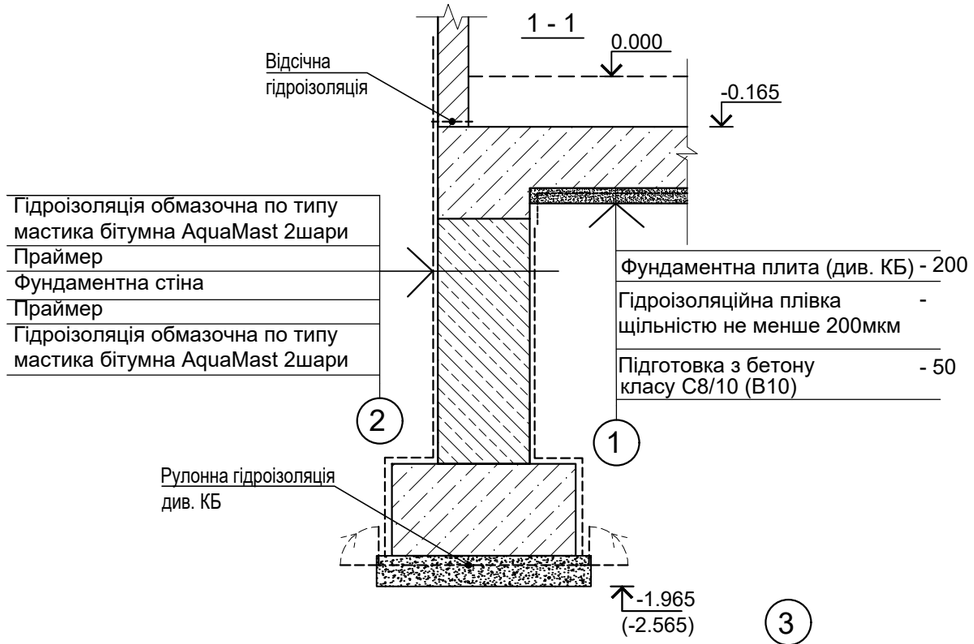

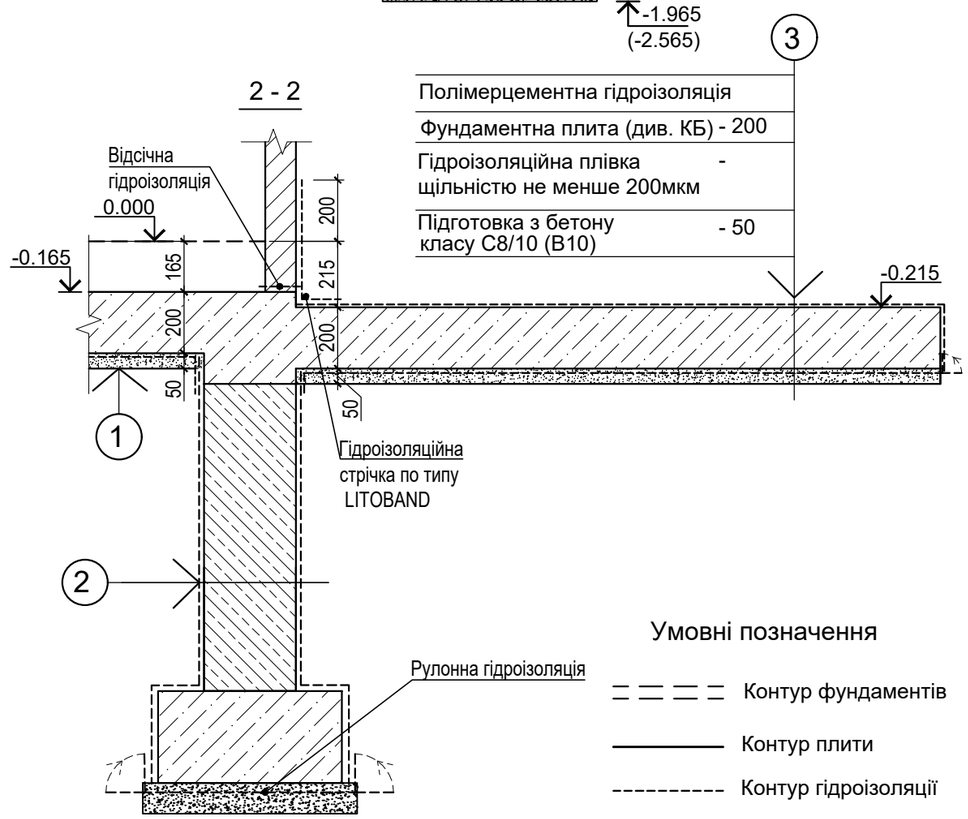

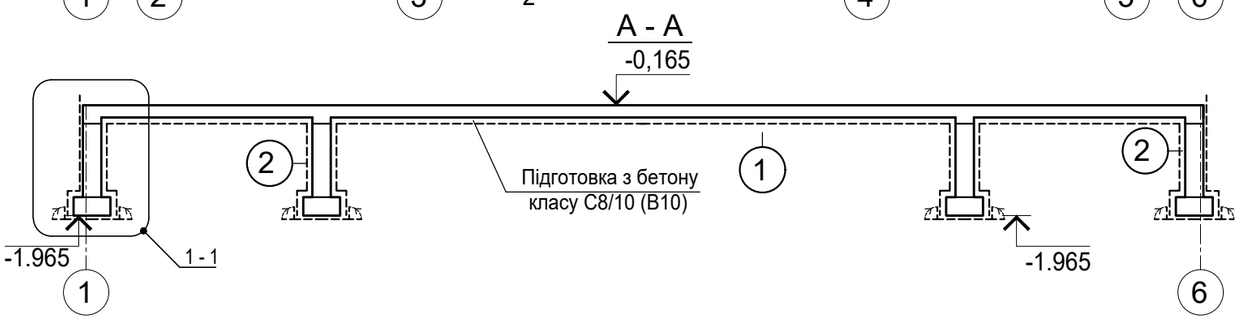

Умовні позначення

- Контур фундаментів
- Контур плити
- Контур гідроізоляції

1. Даний аркуш див. разом з арк. 19

Зм.	Кіл.	Арк.	№док.	Підпис	Дата	086-2025 - КБ		
						Нове будівництво житлового будинку садибного типу, господарської будівлі і споруд за адресою: Чернівецька область, Дністровський район, м. Хотин		
						Житловий будинок	Стадія	Аркуш	Аркушів
							РП	18	
Розробив		Пирогов				Схема гідроізоляції плити та фундаментів	ФОП Шаповалов М.В.	
Перевірив								
Н. контроль		Шаповалов						

ПОГОДЖЕНО:

Зам. інв.№

Підпис і дата

Інв.№ оригін.

Інвент. №

Формат А3

Схеми гідроізоляції зовнішніх поверхонь фундаментів

Схема 1 - 6

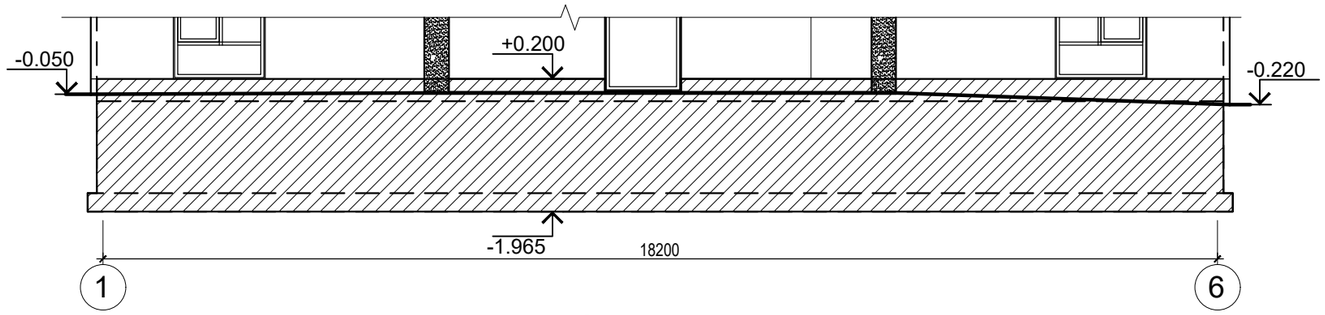

Схема В - Б

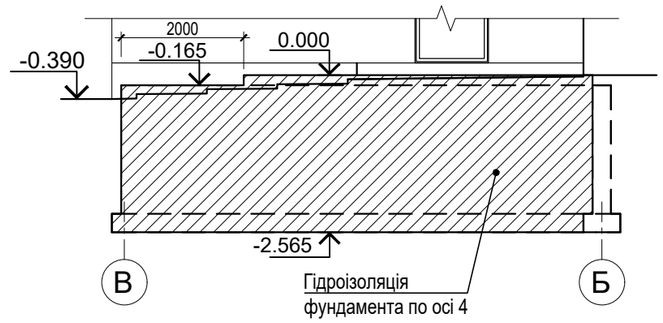

Схема 6 - 1

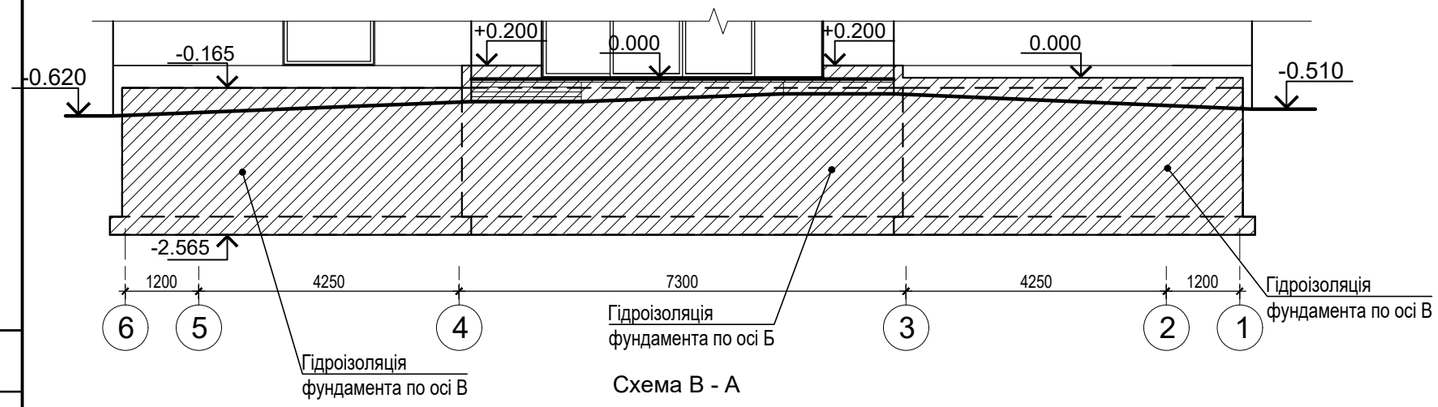

Схема Б - В

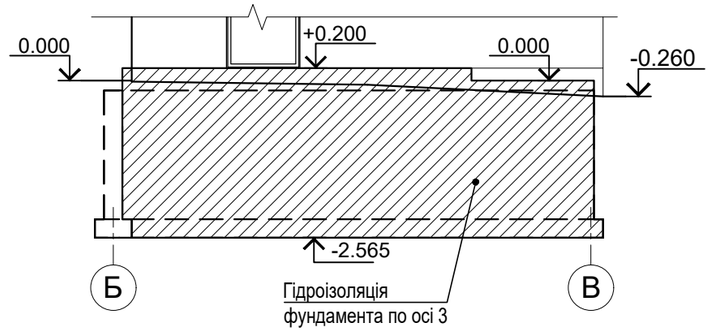

Схема В - А

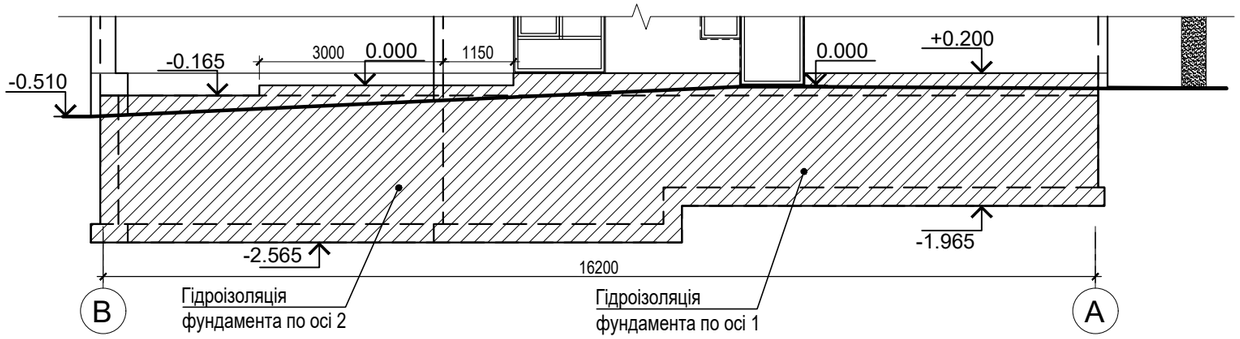

Схема А - В

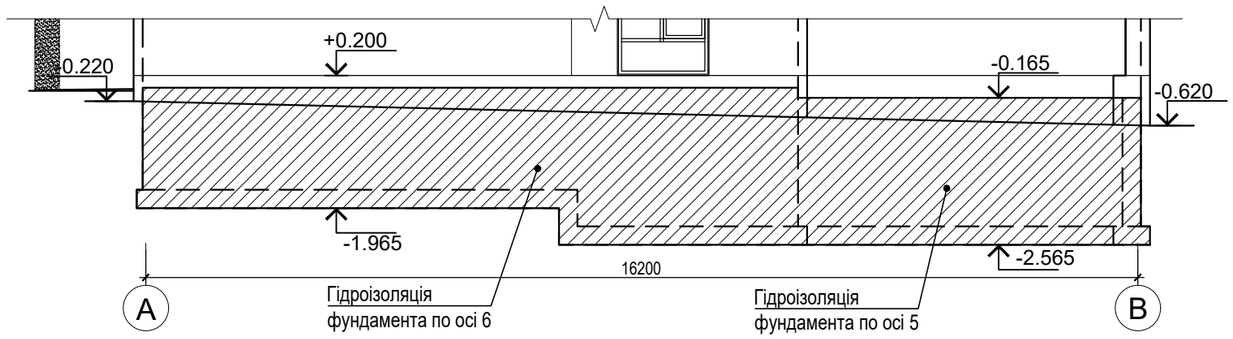

ПРИМІТКИ:

1. Гідроізоляцію вертикальних зовнішніх та внутрішніх поверхонь з.б фундаментів виконати обмазувальною, по типу мастика бітумна AquaMast 2 шари (див. тип 2 арк. 18). Площа без коеф. запасу - 570 м². Площа підрахована з урахуванням обмазки також поверхонь стін CLT, в місцях, де високий рівень землі (див. схеми арк.19).
2. Під фундаменти закласти рулонну гідроізоляцію по типу "Техноеласт ЭПП" в 2 шари. Гідроізоляцію вивести за межі фундаментів до 100мм, щоб потім приклеїти до вертикальної поверхні. Площа - 105м².
3. Під плитою виконати гідроізоляцію гідроізоляційною плівкою під фундамент щільністю не менше 200мкм. (див.тип 1 арк.18). Стики між окремими полотнами перекриваються внапуск не менше, ніж на 200 мм і склеюються бітумною мастикою. На стіни завести не менше 100мм. Площа (без урахування напусків листів один на одний) - 228м².
4. Відсічна гідроізоляція під стінами CLT - 160м.п..
5. Герметизацію проходок комунікацій виконувати згідно Альбома технічних рішень по влаштуванню системи ізоляції фундаментів SWEETONDALE, або відповідного виробника.

Умовні позначення

- Гідроізоляція обмазувальна
- Контур фундаментів
- Рівень землі

ПОГОДЖЕНО:

Зам. інв.№

Підпис і дата

Інв.№ оригін.

Зм.	Кіл.	Арк.	№док.	Підпис	Дата	086-2025 - КБ		
						Нове будівництво житлового будинку садибного типу, господарської будівлі і споруд за адресою: Чернівецька область, Дністровський район, м. Хотин		
						Житловий будинок	Стадія	Аркуш	Аркушів
							РП	19	
Розробив		Пирогов				Схеми гідроізоляції зовнішніх поверхонь фундаментів	ФОП Шаповалов М.В.	
Перевірив								
Н. контроль		Шаповалов						

Інвент. №

Формат А3