Схема розташування монолітних фундаментних плит для сходів

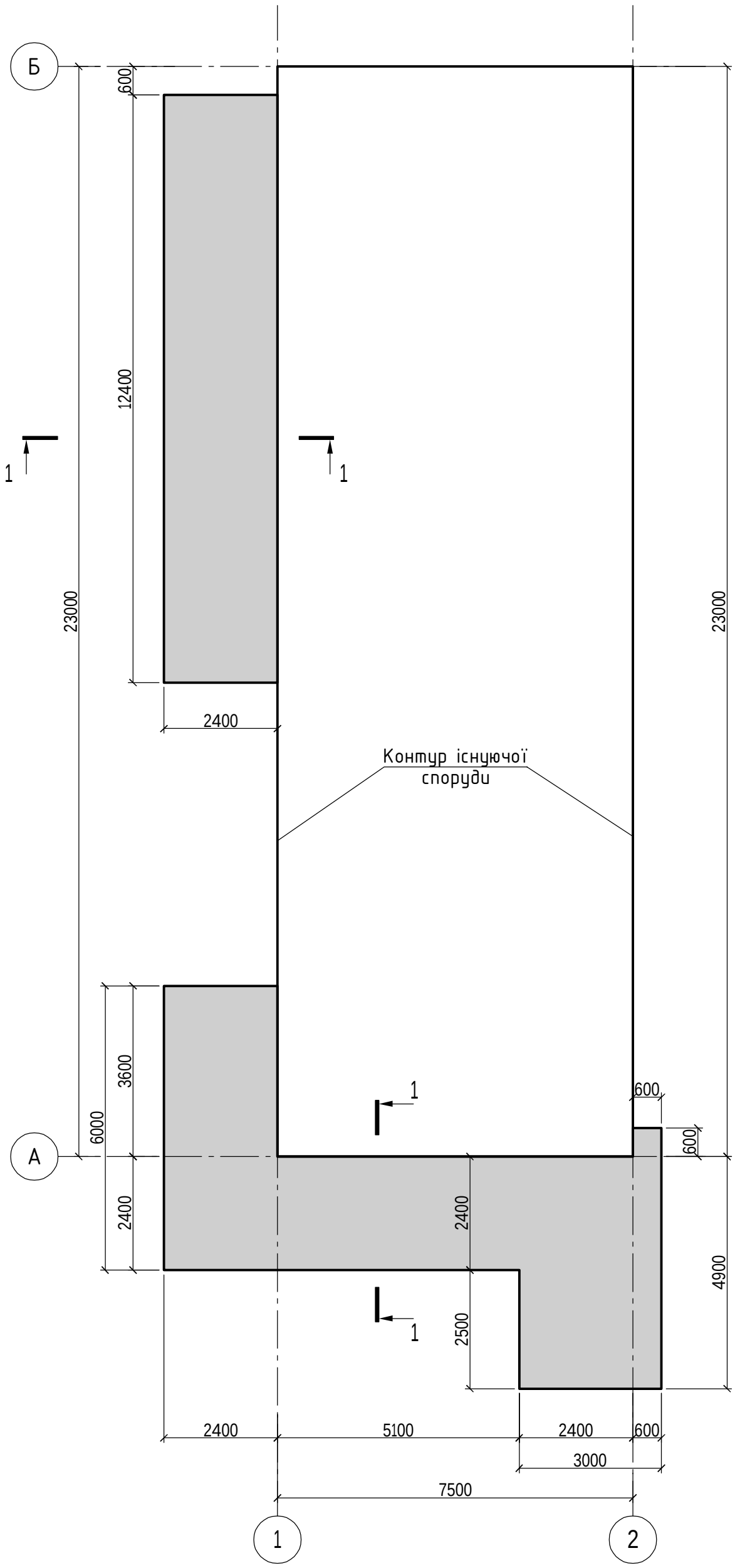

Зм.	Кіл.	Арк.	Nдок.	Підпис	Дата

Стадія	Аркуш	Аркушів

Схема розташування монолітних фундаментних плит для сходів

Погоджено

Зам. інв. №

Підп. і дата

Інв.№

1-1
(опалубка)

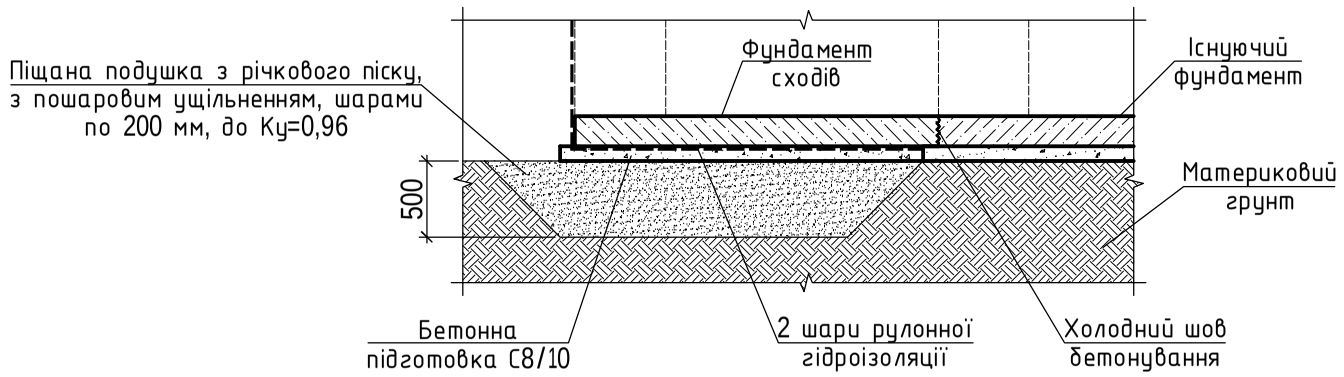

1-1
(армування)

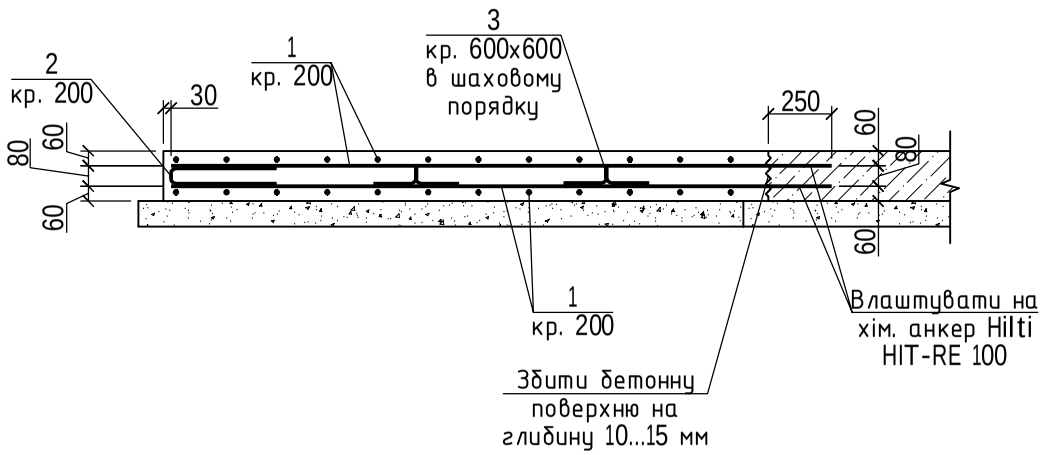

Специфікація на фундаментні плити для сходів

Марка поз.	Позначення	Найменування	Кільк., шт.	Маса од., кг	Примітки
		Складальні одиниці			
1	ДСТУ 3760:2006	⌀12 А500С L=1430 м.п.	-	0.888	1269.8
2*	ДСТУ 3760:2006	⌀12 А500С L=1080	225	0.96	216.0
3*	ДСТУ 3760:2006	⌀12 А500С L=740	244	0.66	161.0
		Матеріали			
		Бетон класу С20/25		14.3	$м^3$
		Бетон класу С8/10		7.6	$м^3$

Позиції позначені "*" див. відомість деталей

Відомість деталей

Марка поз.	Ескіз
2	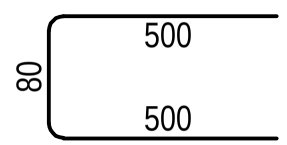
3	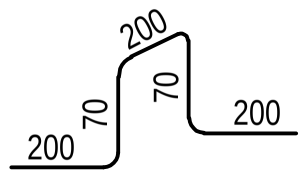

Загальна відомість витрат сталі на фундаментні плити для сходів, кг

Марка елемента	Вироби арматурні			
	Арматура класу А500С ДСТУ 3760:2006			Всього
	⌀10	⌀12	Всього	
Фунд. плити		1647	1647	1647

Зм.	Кіл.	Арк.	Nдок.	Підпис	Дата

Стадія	Аркуш	Аркушів

Фундаментні плити для сходів.
Розріз 1-1

Погоджено

Зам. інв. №

Підп. і дата

Інв.№

Принципова деталь анкерування сходів у стіни

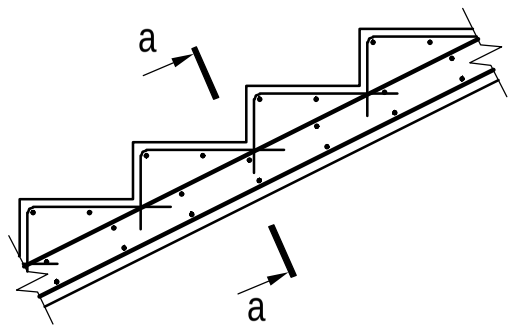

а-а

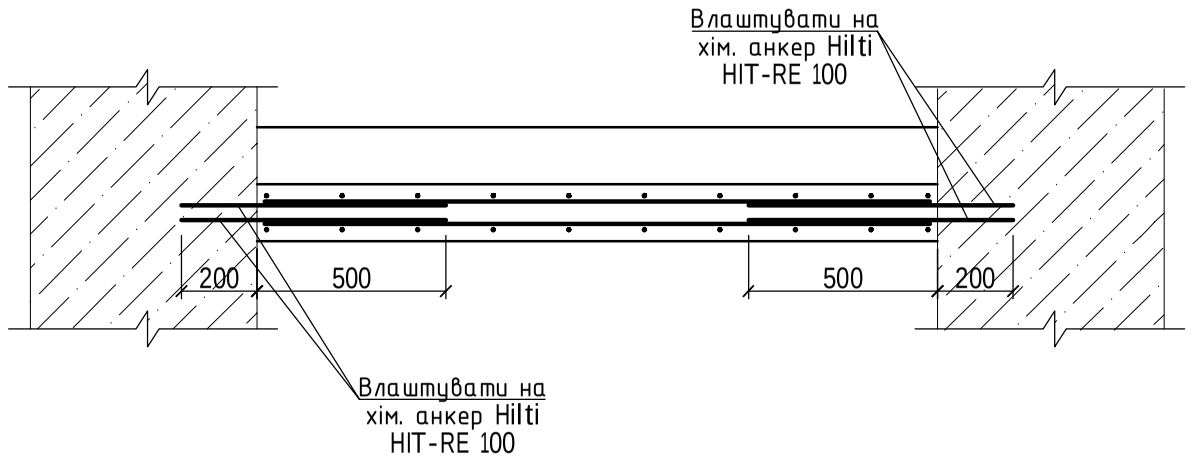

Принципова деталь анкерування нових стін з існуючими

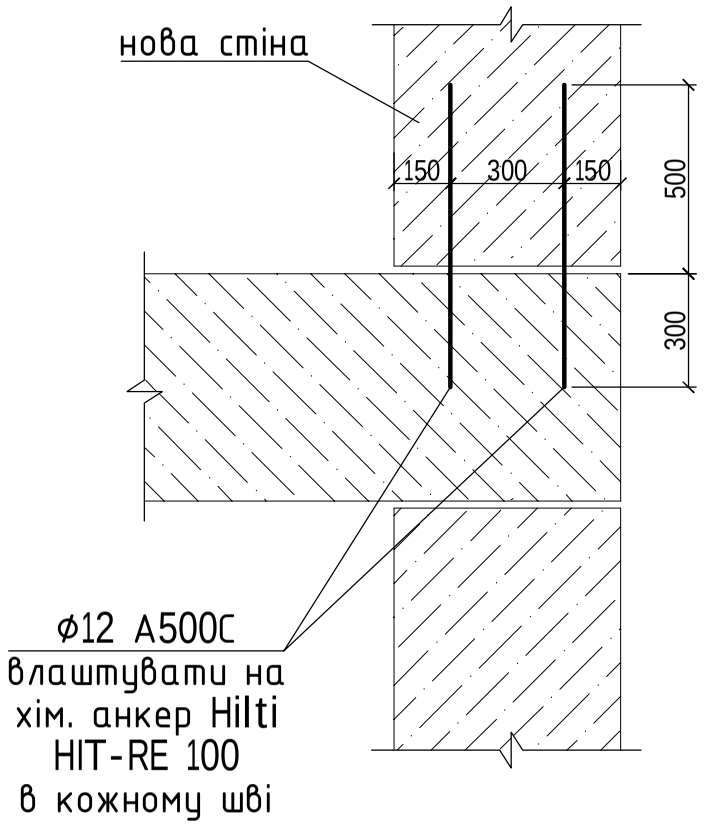

Погоджено	
Зам. інв. №	
Підп. і дата	
Інв.№	

Зм.	Кіл.	Арк.	Nдок.	Підпис	Дата			
							Стадія	Аркуш	Аркушів
						Принципові деталі анкерування сходів та стін		