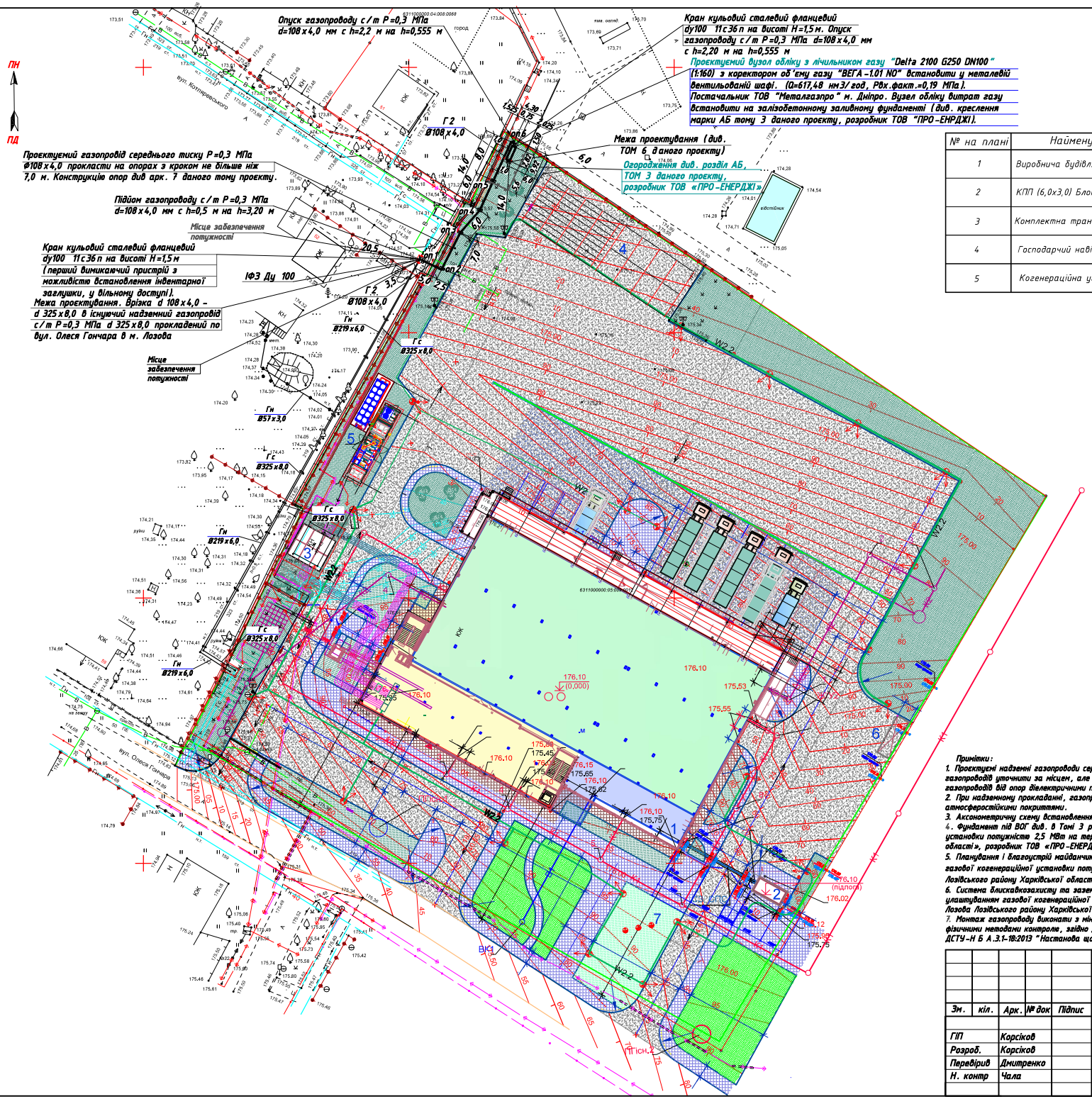


## Експлікація будівель та споруд

| № на плані | Найменування | Поверховість | Площа забудови, м² | Примітка |
|---|---|---|---|---|
| 1 | Виробнича будівля фабріки-кухні | 1 | 2966,6 | існуюч. |
| 2 | КПП (6,0х3,0) Блок-модуль КПП-КП-2С | 1 | 18,0 | існуюч. |
| 3 | Комплектна трансформаторна підстанція | 1 | 45,5 | існуюч. |
| 4 | Господарчий навіс | 1 | 349,4 | існуюч. |
| 5 | Когенераційна установка | 1 | 87,1 | проект. |

**Примітки:**

1. Проектуємі надземні газопроводи середнього тиску Р=0,3 МПа прокласти надземно на опорах, висоту прокладення газопроводів уточнити за місцем, але не менше 0,5 м. від рівня землі до низу труби. Передбачити електричну ізоляцію газопроводів від опор діелектричними прокладками.
2. При надземному прокладанні, газопроводи захищають алюмінієвими, цинковими, лакофарбними, скловмаливими або іншими атмосферостійкими покриттями.
3. Аксонометричну схему встановлення комерційного вузла обліку витрат природного газу див. аркуш 3 даного тому проекту.
4. Фундамент під ВОГ див. в Томі 3 розділу АБ даного проекту «Нове будівництво з улаштуванням газової когенераційної установки потужністю 2,5 МВт на території фабрики-кухні по вул. Олеся Гончара в м. Лозова Лозівського району Харківської області», розробник ТОВ «ПРО-ЕНЕРДЖІ», м. Київ, 2025 р.
5. Планування і благоустрій майданчика під ВОГ див. в Томі 2 розділу ГП даного проекту «Нове будівництво з улаштуванням газової когенераційної установки потужністю 2,5 МВт на території фабрики-кухні по вул. Олеся Гончара в м. Лозова Лозівського району Харківської області», розробник ТОВ «ПРО-ЕНЕРДЖІ», м. Київ, 2025 р.
6. Система блискавкозахисту та заземлення ВОГа див. в Томі 4 розділу БЗ даного проекту «Нове будівництво з улаштуванням газової когенераційної установки потужністю 2,5 МВт на території фабрики-кухні по вул. Олеся Гончара в м. Лозова Лозівського району Харківської області», розробник ТОВ «ПРО-ЕНЕРДЖІ», м. Київ, 2025 р.
7. Монтаж газопроводу виконати з мінімальною кількістю зварювальних стиків, з виконанням 100% контролю зварних стиків фізичними методами контролю, згідно ДСТУ EN 12327:2017 "Випробування тиском, уведення та виведення з експлуатації", ДСТУ-Н Б А.3.1-18:2013 "Настанова щодо зварювання конструкцій газопроводів зі сталевих труб".

| Зм. | кіл. | Арк. | № док | Підпис | Дата |
|---|---|---|---|---|---|
| ГІП | | Корсіков | | | 2025 |
| Розроб. | | Корсіков | | | |
| Перевірив | | Дмитренко | | | |
| Н. контр | | Чала | | | |

**ngCHP-25082025 - ГПЗ.1**

Нове будівництво з улаштуванням газової когенераційної установки потужністю 2,5 МВт на території фабрики-кухні по вул. Олеся Гончара в м. Лозова Лозівського району Харківської області

Підйомний газопровід середнього тиску Р=0,3 МПа до проектуємого вузла обліку витрат газу, ВОГ. Приєднання до газорозподільної системи за адресою: Харківська область, Лозівський район, м. Лозова, вул. Олеся Гончара, (кадастровий номер: 6311000000:05:009:011)

| Стадія | Аркуш | Аркушів |
|---|---|---|
| РП | 2 | |

План траси надземного газопроводу середнього тиску Р=0,3 МПа до ВОГ, ВОГ М 1:500.

ГАЗМЕРЕЖІ ХАРКІВСЬКА ФІЛІЯ м. Харків

Узгоджено

Копіював

Формат А3

Підпис та дата | Взам. інв. № | Інв. № подл.

Формат А3х2

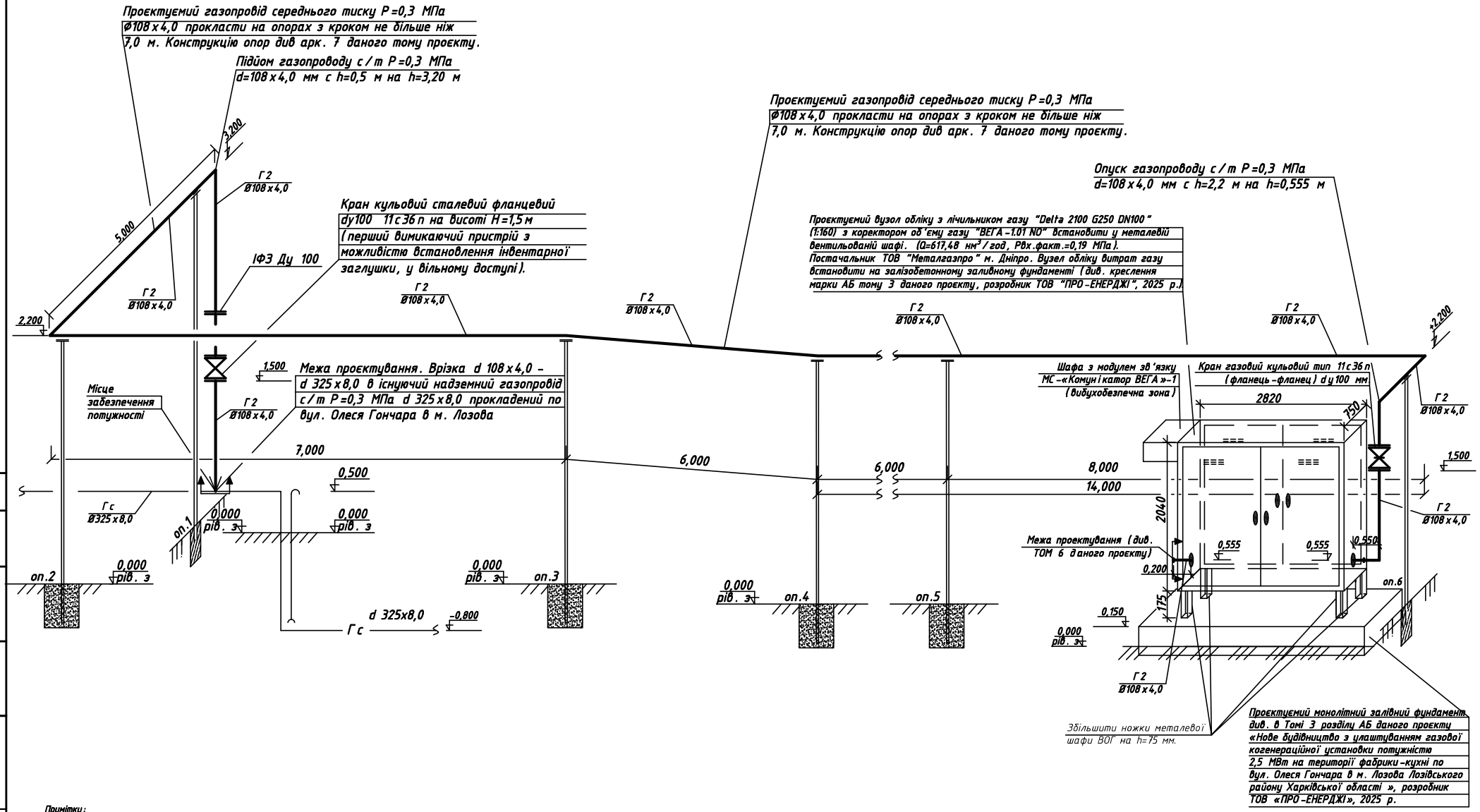


Примітки:

1. Проєктуємі надземні газопроводи середнього тиску Р=0,3 МПа прокласти надземно на опрах, висоту прокладення газопроводів уточнити за місцем, але не менше 0,5 м. Від рівня землі до низу труби. Передбачити електричну ізоляцію газопроводів від опор діелектричними прокладками.
2. При надземному прокладанні, газопроводи захищають алюмінієвими, цинковими, лакофарбними, склоемалевими або іншими атмосферостійкими покриттями.
3. План встановлення комерційного вузла обліку витрат природного газу див. аркуш 2 даного тому проєкту.
4. Фундамент під ВОГ див. в Томі 3 розділу АБ даного проєкту «Нове будівництво з улаштуванням газової когенераційної установки потужністю 2,5 МВт на території фабрики-кухні по вул. Олеся Гончара в м. Лозова Лозівського району Харківської області», розробник ТОВ «ПРО-ЕНЕРДЖІ», м. Київ, 2025 р.
5. Планування і благоустрій майданчика під ВОГ див. в Томі 2 розділу ГП даного проєкту «Нове будівництво з улаштуванням газової когенераційної установки потужністю 2,5 МВт на території фабрики-кухні по вул. Олеся Гончара в м. Лозова Лозівського району Харківської області», розробник ТОВ «ПРО-ЕНЕРДЖІ», м. Київ, 2025 р.
6. Система блискавкозахисту та заземлення ВОГа див. в Томі 4 розділу БЗ даного проєкту «Нове будівництво з улаштуванням газової когенераційної установки потужністю 2,5 МВт на території фабрики-кухні по вул. Олеся Гончара в м. Лозова Лозівського району Харківської області», розробник ТОВ «ПРО-ЕНЕРДЖІ», м. Київ, 2025 р.
7. Монтаж газопроводу виконати з мінімальною кількістю зварювальних стиків, з виконанням 100% контролю зварних стиків фізичними методами контролю, згідно ДСТУ EN 12327:2017 "Випробування тиском, уведення та виведення з експлуатації", ДСТУ-Н Б А.3.1-18:2013 "Настанова щодо зварювання конструкцій газопроводів зі сталевих труб".

| Зм. | кіл. | Арк. | № док | Підпис | Дата |
|---|---|---|---|---|---|
| ГІП | | Корсіков | | | 2025 |
| Розроб. | | Корсіков | | | |
| Перевірив | | Дмитренко | | | |
| Н. контр | | Чала | | | |

# пдСНР-25082025 - ГПЗ.1

Нове будівництво з улаштуванням газової когенераційної установки потужністю 2,5 МВт на території фабрики-кухні по вул. Олеся Гончара в м. Лозова Лозівського району Харківської області

Підвідний газопровід середнього тиску Р=0,3 МПа до проєктуємого вузла обліку витрат газу, ВОГ. Приєднання до газорозподільної системи за адресою: Харківська область, Лозівський район, м. Лозова, вул. Олеся Гончара, (кадастровий номер: 6311000000:05:009:011)

| Стадія | Аркуш | Аркушів |
|---|---|---|
| РП | 3 | |

Аксонометрична схема газопроводів середнього тиску Р=0,3 МПа до ВОГ, ВОГ. б/м

ГАЗМЕРЕЖІ
ХАРКІВСЬКА ФІЛІЯ
м. Харків

Узгоджено

Копіював

Формат А3

Взам. інв. № | Підпис та дата | Інв. № подл.

Формат А3

## Опора газопроводу Ф108 h=3,2м (h=2,2м). Вид А. Специфікація (1:15)

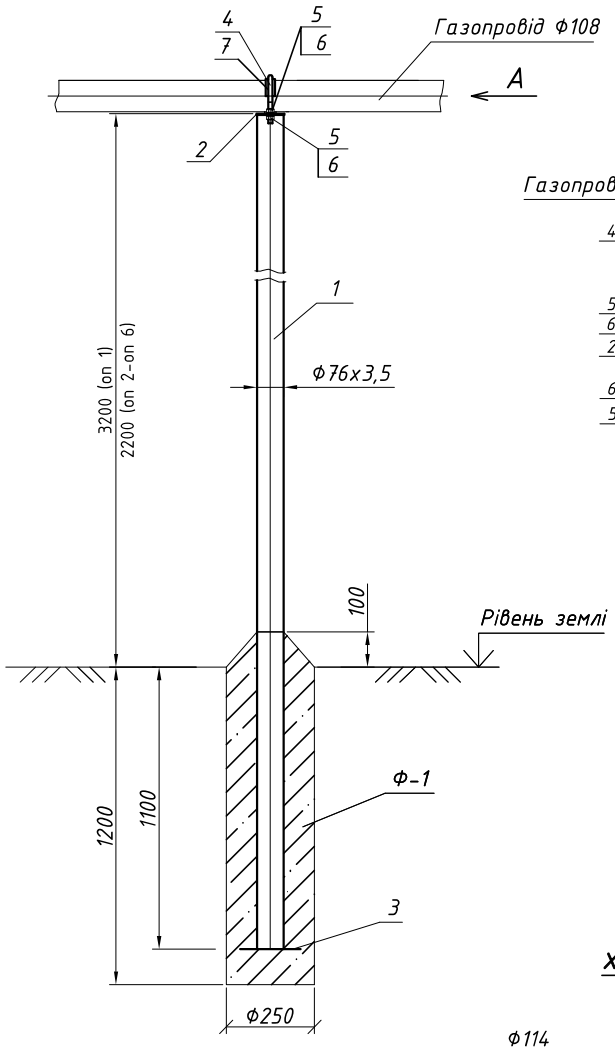


### Вид А (1:4)

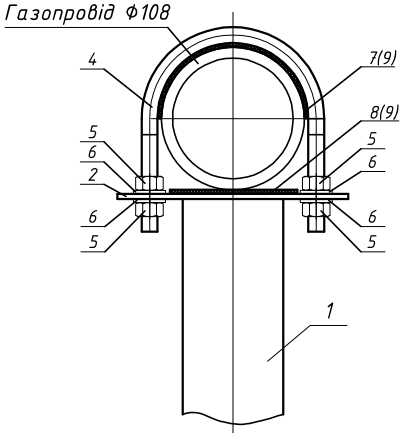


### Деталь поз. 2 (1:5)

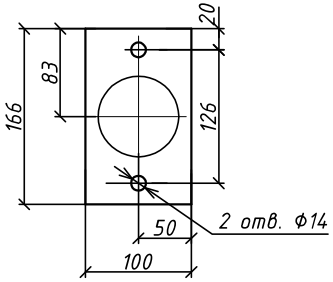


### Хомут поз. 4 (1:4)

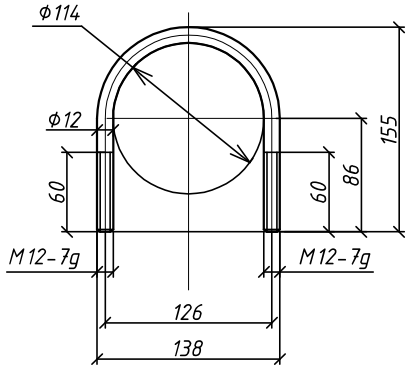


### Специфікація

| Поз. | Позначення | Найменування | К-сть | Маса од.,кг | Примітка |
|---|---|---|---|---|---|
| 1 | ДСТУ 8943:2019 | Труба сталева Ф76х3,5 L=4,3м (L=3,3м) | 1 | 26.95 (20.72) | |
| 2 | ДСТУ 8540:2015 | Прокат листовий | 1 | 0,5 | |
| | | Б-ПН-НО- 166х100х4мм | | | |
| 3 | ДСТУ 8540:2015 | Прокат листовий | 1 | 0,5 | |
| | | Б-ПН-НО- 150х150х4мм | | | |
| 4 | ДСТУ 8608:2015 | Хомут на трубу Ф108 із сталі | 1 | 0,3 | |
| | | круглої Ф12 Lрозг=370мм | | | |
| 5 | ДСТУ EN ISO 4034 | Гайка М12-6Н.5 | 4 | | |
| 6 | | Шайба А.12.01 08кп.016 | 4 | | |
| 7 | | **Техпластина ТМКЩ S=3мм 180х40мм** | 1 | | |
| 8 | | **Техпластина ТМКЩ S=3мм 76х40мм** | 1 | | |
| 9 | | Термоусадкова стрічка | 1,0 | | м |
| | | **товщиною після повної усадки 3,0 мм** | | | див. п.4 |
| Ф-1 | ДСТУ EN 206:2018 | Бетон класу С16/20 | 0,05 | | $м^3$ |

1.*Розмір для довідки
2. Елементи стійки зварювати згідно ДСТУ-Н Б А.3.1-16:2013 "Настанова щодо виконання робіт при монтажі будівельних конструкцій".
3. Перед монтуванням опору пофарбувати за два рази емаллю ПФ-115 по шару грунтівки ГФ-021
4. Допускається техпластини ТМКЩ поз.7, 8 замінити встановленням на газопроводі (в місці контакту з хомутом) термоусадкової стрічки (поз.9) товщиною 3,0 мм після повної усадки.

Погоджено:

Інв. № ориг. | Підпис і дата | Зам. інв. №

| Зм. | кіл. | Арк. | № док | Підпис | Дата |
|---|---|---|---|---|---|
| ГІП | | Корсіков | | | 2025 |
| Розроб. | | Корсіков | | | |
| Перевірив | | Дмитренко | | | |
| Н. контр | | Чала | | | |

**пдСНР-25082025 - ГПЗ.1**

Нове будівництво з улаштуванням газової когенераційної установки потужністю 2,5 МВт на території фабрики-кухні по вул. Олеся Гончара в м. Лозова Лозівського району Харківської області

Підвідний газопровід середнього тиску Р=0,3 МПа до проектуємого вузла обліку витрат газу, ВОГ. Приєднання до газорозподільної системи за адресою: Харківська область, Лозівський район, м. Лозова, вул. Олеся Гончара, (кадастровий номер: 6311000000:05:009:011)

| Стадія | Аркуш | Аркушів |
|---|---|---|
| РП | 7 | |

Опора газопроводу Ф108 h=3,2м (h=2,2м). Вид А. Специфікація

ГАЗМЕРЕЖІ ХАРКІВСЬКА ФІЛІЯ м. Харків

Формат А3