Фізична особа-підприємець Струсевич Вікторія Олександрівна

20342, Черкаська область, Уманський район, с.Полянецьке, вул. Перемоги,21, e-mail:vikivv@ukr.net.

Замовник: АТ "ІНТЕРПАЙП ДНІПРОПЕТРОВСЬКИЙ ВТОРМЕТ"

вул. Старицького,8 м.Умань
Замовлення: 64-04/2026

"Приєднання до систем централізованого питного водопостачання та до мереж централізованого водовідведення м.Умань модульних споруд адміністративного побутового комплексу за адресою: вул. Старицького,8 м.Умань, Черкаська область"

РОБОЧИЙ ПРОЕКТ (РП)

Загальна пояснювальна записка
64-04/2026-ПЗ.ЗВК

Зовнішні мережі водопостачання та каналізації
64-04/2026– І– ЗВК

Специфікація
64-04/2026– І– ЗВК.СО

Директор Струсевич В.О.

ГІП Струсевич В.О.

2026 рік

Приєднання до систем централізованого питного водопостачання та до мереж централізованого водовідведення м.Умань модульних споруд адміністративного побутового комплексу за адресою: вул. Старицького,8 м.Умань, Черкаська область

Лист погоджень

Найменування організації	Зміст запису погодження,посада,підпис,дата
КП "Уманьводоканал"	УМАНСЬКА МІСЬКА РАДА КОМУНАЛЬНЕ ПІДПРИЄМСТВО "УМАНЬВОДОКАНАЛ" ПОГОДЖЕНО "01" 06 2026 р. Посада гол. інж. Підпис Чемерис М.В. вул. М.Залізняка, 16, м. Умань, 20300
Відділ житлово-комунального господарства Уманської міської ради пл. Соборності, 1, м.Умань	Перед початком земляних робіт отримати дозвіл на порушення об'єкту благоустрою ВІДДІЛ ЖИТЛОВО-КОМУНАЛЬНОГО ГОСПОДАРСТВА УМАНСЬКОЇ МІСЬКОЇ РАДИ ПОГОДЖЕНО "10" 06 2026 р. Підпис
Уманські ЕМ ПАТ «Черкасиобленерго»	8.06.2026 АТ «ЧЕРКАСИОБЛЕНЕРГО» Відокремлений структурний підрозділ «Уманські енергетичні мережі» 20300, Черкаська обл. м. Умань, вул. Енергетична, 14 Перед виконанням земельних робіт визвати представника УЕМ по тел 4-68-52, 4-69-52 Погоджено "09" 06 2026 р. Підпис
Компанія ТОВ М-ТЕЛ	Перед початком робіт викликати представника 4.06.2026 ТОВАРИСТВО З ОБМЕЖЕНОЮ ВІДПОВІДАЛЬНІСТЮ КОМПАНІЯ М-ТЕЛ УКРАЇНА ДЛЯ ДОКУМЕНТІВ Код 33233783
Компанія ТІМ	ПОГОДЖЕНО ТОВ "ТРК "ТІМ" "03" 06 2026 р. Підпис

Зм.	К-сть	Зак.	№док.	Підпис	Дата	64-04/2026-3		
ГІП		Струсевич			04.26	Лист погоджень	Стадія	Аркуш	Аркушів
Розробив		Струсевич			04.26		РП	1	1
Перевірив		Струсевич			04.26		ФОП Струсевич В.О.		
Н.контроль		Струсевич			04.26				

Інв.№ ОЗ. | Підпис і дата | Замість інв.№

Формат А4(210х297)

ТЕХНІЧНІ УМОВИ

на приєднання до систем централізованого питного водопостачання та централізованого водовідведення № 135
від "18" 12 2025 року

На приєднання **модульних споруд адміністративно побутового комплексу**
(найменування об'єкта будівництва)
до систем централізованого питного водопостачання та водовідведення
м. Умань
(назва населеного пункту)

ОСНОВНІ ВІДОМОСТІ

1.Замовник **АТ «ІНТЕРПАЙП ДНІПРОПЕТРОВСЬКИЙ ВТОРМЕТ» (АТ «ІНТЕРПАЙП ДНІПРОВТОРМЕТ»)**
2. Найменування об'єкта будівництва **Модульні споруди адміністративно побутовий комплекс**
3. Місце розташування об'єкта будівництва **м. Умань, вул. Старицького, 8**
4. Вид будівництва (нове будівництво, реконструкція) **нове будівництво**
5. Проєктна організація (найменування, місцезнаходження, номер телефону, прізвище, власне ім'я та по батькові (за наявності) головного інженера проєкту) -
-
6. Нормативні терміни: проєктування будівництва
введення об'єкта будівництва в експлуатацію
7. Орієнтовна кошторисна вартість об'єкта тис. грн.

УМОВИ ВОДОПОСТАЧАННЯ

1. Потреба у воді **0,32** м^3/добу, максимальні витрати **0,39** л/с.
на господарсько-питні потреби **0,32** м^3/добу; максимальні витрати **0,39** л/с
Відпуск води проводиться: цілодобово/за графіком з - до - годин.
2. Вода, що подається, відповідає нормативним вимогам до питної води
повністю
(повністю, є відхилення за показниками)
3. Місцем приєднання до водопровідної мережі є: **1) проектний водопровідний колодязь на проектній водопровідній мережі Ду-50 мм по вул. Старицького, за дозволом від власників мережі; 2) існуючий водопровідний колодязь на водопровідній мережі Ду-150 мм по вул. Дерев'янка. 3) проектний або існуючий водопровідний колодязь на водопровідній мережі Ду-150 мм по вул. Вокзальній.** Згідно з актом розмежування майнової належності та експлуатаційної відповідальності сторін **є місце підключення водопровідного вводу будинку до водопроводу КП «Уманьводоканал».**
з тиском у точці підключення від **2,8** до **3,0** атм. (кгс/см^2)
4. Мережа **кільцева**
(кільцева, тупикова)
5. На дільниці мережі, що проєктується, встановити: - (пожежні гідранти, водорозбірні колонки)
6. Рекомендований матеріал для труб вводу **ПЕ 100 SDR-17**
7. Глибина закладання **1,40** м (згідно із ДБН В.2.5-74:2013 "Водопостачання. Зовнішні мережі та споруди. Основні положення проектування").
8. На водопровідному вводі комерційний облік обладнати **у водопровідниму колодязі на місці підключення до трубопровода. Місце встановлення колодязя узгодити проектом. Діаметр лічильника та діаметр водопровідного вводу визначити розрахунком.**
(місце установки, тип лічильника, діаметр)
9. Особливі умови: -
(необхідність будівництва резервуарів чистої води, підкачувальних пристроїв, установки діафрагм, обмежувачів витратводи, регуляторів тиску, використання систем оборотного та повторного промислового водопостачання).

УМОВИ ВОДОВІДВЕДЕННЯ

1. Санітарно-технічні показники стічних вод:
а) середньодобове скидання стоків **0,32** $м^3$/добу;
б) максимальне скидання стоків **1,99** л/сек.;
в) коефіцієнт нерівномірності -;
г) біохімічне споживання кисню за 5 діб від - мг/л до - мг/л;
ґ) характерні інгредієнти стічних вод, токсичні та шкідливі речовини і їх гранично допустимі концентрації у стоках (у контрольному колодязі і в місці підключення окремо для кожної точки скиду стічних вод): - не більше - мг/л;
- не більше - мг/л.

Концентрація солей важких металів повинна відповідати нормам, які встановлені Правилами приймання стічних вод.

За іншими показниками стічні води повинні відповідати вимогам ДБН В.2.5-75:2013 "Каналізація. Зовнішні мережі та споруди. Основні положення проектування", Правилам приймання стічних вод та місцевим правилам приймання стічних вод **м. Умань**.
(назва населеного пункту)

2. Для дотримання вимог пункту 1 необхідне проведення на майданчику об'єкта будівництва таких будівельно - монтажних робіт та вжиття організаційно-технічних заходів:
а) -
б) -

3. Місцем приєднання випуску до системи централізованого водовідведення Д = **300 мм** згідно з актом розмежування майнової належності та експлуатаційної відповідальності сторін є : **існуючий або проектний каналізаційний колодязь на каналізаційній мережі Д-300 мм по вул. Старицького;**

4.Точка розподілу є **каналізаційний колодязь у точці підключення до мережі КП «Уманьводоканал»**

5. Особливі умови: **на каналізаційному випуску передбачити будівництво контрольного колодязя з перепадом, для можливості контролю якості стічних вод від об'єкту;**
(необхідність обладнання випуску решіткою, усереднювачами, вимірювачами витрат стоків, пробовідбірниками єдиного або роздільного випусків промислових, зливових і побутових стоків, локальних очисних споруд промислових стоків на території підприємства, обладнання контрольних колодязів).

6. Поверхневі, дренажні, умовночисті, агресивні стоки і осади локальних очисних споруд у господарсько-побутову систему водовідведення населеного пункту не приймаються.

7. Площа земельної ділянки --- га.

8. Вид поверхні:

9. Проєктно-технічна документація на зовнішні водопровідні мережі водопостачання та/або централізованого водовідведення об'єкта будівництва у одному примірнику передається на розгляд і зберігання виконавцю послуги з централізованого водопостачання / централізованого водовідведення, який видав технічні умови.

Технічні умови є чинними до завершення будівництва об'єкта відповідно до частини сьомої статті 30 Закону України "Про регулювання містобудівної діяльності".

Генеральний директор
КП «Уманьводоканал»

Сергій ТЕРЕЩУК

Додаток до технічних умов № 135
від 18. 12. 2025 р.

Схема
вул. Старицького, 8
кадастровий номер 7110800000:04:004:0060

Начальник служби водовідведення Чернявський Р.М.

Начальник служби водопостачання Риженко С.І.

Позначення	Найменування	Аркуш
64-04/2026-З	Зміст	2
64-04/2026-СП	Склад проекту	3 2
64-04/2026-ПД	Підтвердження ГІП	5 3
64-04/2026-ЗП	Загальні положення	6
64-04/2026-ТХР	Технологічні рішення	7
64-04/2026-КБ	Конструкції залізобетонні	11
64-04/2026-ПОБ	Організація будівництва	12
64-04/2026-ОВНС	Оцінка впливу на навколишнє середовище	16
64-04/2026-ОП	Охорона праці	17
	Технічні умови	
	Креслення	
64-04/2026-І-ЗВК	Загальні дані	
64-04/2026-І-ЗВК	Таблиця круглих колодязів	
64-04/2026-І-ЗВК	План мереж М 1:500	
64-04/2026-І-ЗВК	Профіль водопостачання В1 та каналізації К1.	
64-04/2026-І-ЗВК.СО	Специфікація (1 аркуш)	

Замість інв.№

Підпис і дата

Інв.№ Об.

Зм.	К-сть	Зак.	№док.	Підпис	Дата	64-04/2026-З		
ГІП		Струсевич			04.26.	Зміст	Стадія	Аркуш	Аркушів
Розробив		Струсевич			04.26.		РП	1	1
Перевірив		Струсевич			04.26.		ФОП Струсевич В.О.		
Н.контроль		Струсевич			04.26.				

Формат А4(210х297)

Пояснювальна записка.
Загальні положення.

Робочий проєкт "Приєднання до систем централізованого питного водопостачання та до мереж централізованого водовідведення м.Умань модульних споруд адміністративного побутового комплексу за адресою: вул. Старицького,8 м.Умань, Черкаська область" виконано на підставі:

- матеріалів топо-геодезичних вишукувань (наданих Замовником);
- технічних умов № 135 від 18.12.2025 р. на приєднання до централізованих мереж водопостачання та водовідведення м. Умань виданих КП "Уманьводоканал";
- чинних норм та правил на проєктування зовнішніх мереж водопостачання та водовідведення.

Місце проектування водопровідної мережі, точка підключення - визначені та попередньо погоджені із Замовником та КП "Уманьводоканал".

Згідно з ДБН В.1.2-14-2009 "Загальні принципи забезпечення надійності та конструктивної безпеки будівель, споруд, будівельних конструкцій та основ" та ДБН А.2.2-3:2014 "Склад та зміст проектної документації на будівництво", клас відповідальності об'єкта СС1.

Район будівництва знаходиться в зоні помірно-континентального клімату із м'якою зимою та теплим літом, обумовлений близкістю до степової зони помірного поясу. Середньорічна температура +7,6 С°. Середня багаторічна температура липня +20-22С°, січня -7С°. Опадів в середньому випадає 575 мм. Середня глибина проникнення 0С° температури у грунт - 0,9м, найменша 0,4 м, найбільша - 1,52 м. Товщина снігового покриву 0,13-0,15 м. Нормативна глибина промерзання грунтів складає 1,10м.

Даним проектом розроблено та передбачено рішення по підключенню модульних споруд адміністративного побутового комплексу до централізованих мереж водопостачання та водовідведення м.Умань.

Модульні споруди адміністративного побутового комплексу - існуючі, розташовані за адресою: вул. Старицького,8 м.Умань, де передбачено будівництво підземного водопроводу з поліетиленових труб ПЕ-100 SDR17 Ф25х2,0, із влаштуванням запірної арматури із вузлом обліку на місці врізки. Також передбачено підключення до централізованих мереж водовідведення, із урахуванням особливих умов.

Особливі умови:

Водопостачання

-

Водовідведення

На каналізаційному випуску передбачити будівництво контрольного колодязя з перепадом, для можливості контролю якості стічних вод від об'єкту.

Погоджено:

Замість інв.№

Підпис і дата

Інв.№ об.

Зм.	К-сть	Арк.	№док.	Підпис	Дата	64-04/2026-ПЗ.ЗВК		
						Приєднання до систем централізованого питного водопостачання та до мереж централізованого водовідведення м.Умань модульних споруд адміністративного побутового комплексу за адресою: вул. Старицького,8 м.Умань, Черкаська область		
ГІП		Струсевич			04.26.	Зовнішні мережі водопостачання та каналізації	Стадія	Аркуш	Аркушів
Розробив		Струсевич			04.26.		РП	1	1
Перевірив		Струсевич			04.26.	Загальні дані	ФОП Струсевич В.О.		
Н.контр.		Струсевич			04.26.				

Формат А4(210х297)

Проєкт розроблено відповідно до чинних норм та нормативних документів

Головний інженер проєкту *Вікторія СТРУСЕВИЧ*

						64-04/2026-ПД		
Зм.	К-сть	Зак.	№док.	Підпис	Дата			
ГІП		Струсевич			04.26.	Підтвердження ГІП	Стадія	Аркуш	Аркушів
Розробив		Струсевич			04.26.		РП	1	1
Перевірив		Струсевич			04.26.		ФОП Струсевич В.О.		
Н.контроль		Струсевич			04.26.				

Формат А4(210х297)

Інв.№ об. | Підпис і дата | Запісь інв.№

Технологічні рішення

В робочому проєкті "Приєднання до систем централізованого питного водопостачання та до мереж централізованого водовідведення м.Умань модульних споруд адміністративного побутового комплексу за адресою: вул. Старицького,8 м.Умань, Черкаська область" передбачено запроектувати та побудувати водопровід на господарсько-питні потреби від централізованих мереж водопостачання м. Умань до існуючих модульних споруд адміністративного побутового комплексу, запроектувати водопровідний колодязь на місці врізки із влаштуванням вузла обліку. Також виконати приєднання до мереж водовідведення м. Умань.

Господарсько-питне водопостачання запроектовано, згідно технічних умов, від водопровідної мережі, а саме, існуючої чавунної водопровідної мережі Ду150 по вул. Вокзальній. Вода має відповідати вимогам ДСанПіН 2.2.4-171-10 "Гігієнічні вимоги до води питної призначеної для споживання людиною". На місці підключення передбачено колодязь та влаштувати вузол обліку із усією необхідною арматурою. У водомірному вузлі встановлється лічильник холодної води калібром 15 мм.

Розрахункова витрата на господарсько-питне водопостачання згідно технічних умов становить 0,32 $м^3$/добу.

Точка приєднання - запроектований водопровідний колодязь на водопровідній мережі по вул. Вокзальній, м.Умань.

Водопровід господарсько-питного водопостачання (В1) монтується з труб ПЕ100 SDR11 Ф 25х2,3 - питна 10,0 бар за ДСТУ EN 12201-2:2018, яким вода подається на господарсько-питні потреби модульних споруд адміністративного побутового комплексу. Вузол обліку влаштувати, згідно технічних умов, на місці врізки. Встановити лічильник класу точності не менше R-160 та згідно до ДСТУ EN ISO 4064-1:2018 .

Скид господарсько-побутових стоків запроектовано в існуючий каналізаційний колодязь на каналізаційній мережі Д300мм, по вул. Старицького, згідно технічних умов.

З метою підвищення надійності та довговічності експлуатації водопровідних мереж будівництво мереж буде проводитись сучасною поліетиленовою трубою.

Розрахунковий скид господарсько-побутових стоків згідно технічних умов становить 0,32 $м^3$/добу (максимальне скидання стоків 1,99 л/сек).

Потреба в будівельних конструкціях, основних матеріалах та ресурсах подана в специфікації.

Основним землерийним механізмом для виконання робіт прийнято одноковшевий екскаватор з ємністю ковша 0,25 $м^3$, траншеєкопачі.

Будівництво та прокладання трубопроводів виконуватиметься в обмежених умовах, тому пропонується будівництво виконувати поетапно з повним комплексом робіт, згідно технології укладання трубопроводів або методом направленого горизонтального буріння.

Місця пропуску труб в стінах колодязів ретельно заробляються з улаштуванням зовні водозапірного замку із щільно складеної перем'ятої глини, що змішується із бітумним або дьогтьовими матеріалами. Встановлення люків необхідно передбачити на одному рівні з поверхнею проїжджої частини доріг при вдосконаленому покритті на 50-70 мм вище поверхні землі. Зовнішня поверхня стінових кілець колодязів підлягає попередній гідроізоляції гарячим бітумом в два шари.

Погоджено:

Замість інв.№

Підпис і дата

Інв.№ Об.

Зм.	К-сть	Арк.	№док.	Підпис	Дата	64-04/2026-ПЗ.ТХР		
						Приєднання до систем централізованого питного водопостачання та до мереж централізованого водовідведення м.Умань модульних споруд адміністративного побутового комплексу за адресою: вул. Старицького,8 м.Умань, Черкаська область		
ГІП		Струсевич			04.26.	Зовнішні мережі водопостачання та каналізації	Стадія	Аркуш	Аркушів
Розробив		Струсевич			04.26.		РП	1	2
Перевірив		Струсевич			04.26.	Технологічні рішення	ФОП Струсевич В.О.		
Н.контр.		Струсевич			04.26.				

Переходи через вулиці з твердим удосконаленим покриттям виконати методом направленого горизонтального буріння або ж якщо виконання траншеї буде відкритим способом, запезпечити відновлення асфальтного чи іншого покриття. В місцях переходу попід проїзджу частину запроектувати влаштування футлярів. Засипку траншеї виконувати в наступній послідовності: спочатку піском або м'яким грунтом і втрамбувати траншею до половини діаметра водопроводу, далі засипати прошарками грунту по 100-150мм і втрамбувати траншею на висоту до 300 мм над верхом трубопроводу.

Інструментальний (геодезичний) контроль в будівництві виконується відповідно до вимог ДБН В.1.3-2-2010. Порядок та об'єм геодезичного контролю в процесі будівництва установлюється проектом виконання геодезичних робіт. До складу геодезичного контролю якості обов'язково входить виконавча геодезична зйомка.

Трубопроводи з поліетилену мають ряд переваг над бетонними та сталевими - вони значно легші, внаслідок чого відпадає необхідність використання важкої трубопроводної техніки та важкого вантажного транспорту. Труби легко та швидко монтуються, вони електрохімічно нейтральні та нечутливі до блукаючих струмів, що в умовах міської інфаструктури має велике значення.

Поліетиленові труби володіють найвищою стійкістю до корозії при дії на них агресивних реагентів порівняно з трубами із інших матеріалів. Крім того, вони мають ряд інших експлуатаційних переваг: безшумність при будь-якій швидкості потоку, висока стійкість до ерозії (гідроабразивне стирання) при транспортуванні дисперсних систем.

Труби є стійкими до гідроударів за рахунок порівняно низького модуля пружності матеріалу, мають однакову міцність зварних з'єднань та основного матеріалу, низьку шорсткість, відсутність "заростання" труб, високу ремонтоздатність, низький опір протікання рідини. Витримують змінні навантаження від грунту.

Низька шорсткість внутрішньої поверхні пластикової труби дозволяє використовувати діаметр на ряди нижче при збереженні гідравлічних властивостей трубопроводу.

Труби санітарно-гігієнічні та екологічно-безпечні (не виділяють на навколишнє середовище токсичних речовин).

Середня глибина залягання водопроводу складає 1,60 м.

Врізка в централізовану мережу водопостачання буде виконана в запроектований водопровідний колодязь водопровідної мережі Ду150 по вул. Вокзальній, згідно технічних умов.

Середня глибина залягання каналізації складає 1,60 м.

Врізка в централізовану мережу водовідведення буде виконана в існуючий каналізаційний колодязь на каналізаційній мережі Д300мм, по вул. Старицького, згідно технічних умов.

Організація будівництва

В даному розділі робочого проєкту розглядаються питання організації будівництва об'єкта.

Будівельний майданчик розташований в південно-східній частині м.Умань Уманського району Черкаської області. Район будівництва характеризується наявністю мереж водопостачання, каналізації, газопостачання та мереж зв'язку.

В комплекс запроектованих заходів по будівництву входять: будівництво водопровідної мережі господарсько-питного використання та будівництво каналізаційних мереж господарсько-побутового призначення.

До початку основних будівельно-монтажних робіт необхідно виконати заходи підготовчого періоду, в склад яких входить винесення проекту в натуру.

Будівництво мереж рекомендується вести поточним методом з комплексною механізацією основних процесів. При виконанні будівельно-монтажних робіт необхідно керуватися:

- проектом організації будівництва робіт
- правилами по охороні праці ДБН А.3.2-2-2009 "Охорона праці і промислова безпека в будівництві".

Основним землерийним механізмом для виконання робіт прийнято одноковшевий екскаватор з ємністю ковша 0,25 м^3, траншеєкопачі.

Місця пропуску труб в стінах колодязів ретельно заробляються з улаштуванням зовні водозапірного замку із щільно складеної перем'ятої глини, що змішується із бітумним або дьогтьовими матеріалами.

Засипку траншеї виконувати в наступній послідовності: спочатку піском або м'яким грунтом і втрамбувати траншею до половини діаметра труби, далі засипати прошарками грунту по 100-150мм і втрамбувати траншею на висоту до 300 мм над верхом трубопроводу.

Інструментальний (геодезичний) контроль в будівництві виконується відповідно до вимог ДБН В.1.3-2-2010. Порядок та об'єм геодезичного контролю в процесі будівництва установлюється проектом виконання геодезичних робіт. До складу геодезичного контролю якості обов'язково входить виконавча геодезична зйомка.

При знятті, переміщенні і зберіганні рослинного шару грунту не допускається змішування його з підстиляючим пластом грунту, забруднення рідинами, будівельними матеріалами і т.п.

Після завершення комплексу проведення будівництва мереж на всьому будівельному майданчику проводиться:

- видалення за його межі тимчасових споруд та устаткувань;
- засипка та пошарове трамбування ям, які виникли внаслідок проведення будівельних робіт;
- прибирання території від будівельного сміття;
- видалення шару грунту в місцях забруднення нафтопродуктами чи іншими речовинами, які погіршують стан грунту.

Опускання і вкладання трубопроводів з поліетиленових труб виконувати без різких перегинів, на спеціальних полотнищах, забороняється скидати на дно траншеї ділянки труб і переміщати, як окремі труби так і ділянки труб волоком.

Трубопроводи вкладається на природній грунт, при цьому дно траншеї необхідно очистити від грудок землі та каміння.

Грунт, який використовується для влаштування постілі і засипки не повинен містити масел та інших органічних домішків.

Погоджено:

Замість інв.№

Підпис і дата

Інв.№ Об.

Зм.	К-сть	Арк.	№док.	Підпис	Дата	64-04/2026-ПЗ.ПОБ		
						Приєднання до систем централізованого питного водопостачання та до мереж централізованого водовідведення м.Умань модульних споруд адміністративного побутового комплексу за адресою: вул. Старицького,8 м.Умань, Черкаська область		
ГІП		Струсевич			04.26.	Зовнішні мережі водопостачання та каналізації	Стадія	Аркуш	Аркушів
Розробив		Струсевич			04.26.		РП	1	2
Перевірив		Струсевич			04.26.	Організація будівництва	ФОП Струсевич В.О.		
Н.контр.		Струсевич			04.26.				

Формат А4(210х297)

Перед випробуванням на міцність, напірний трубопровід присипати піском або м'яким грунтом на висоту 200-250мм від верху труби.

Переходи через вулиці з твердим удосконаленим покриттям виконати методом направленого горизонтального буріння. Засипку траншеї виконувати в наступній послідовності: спочатку піском або м'яким грунтом і втрамбувати траншею до половини діаметра трубопроводів, далі засипати прошарками грунту по 100-150мм і втрамбувати траншею на висоту до 300 мм над верхом трубопроводу.

В місцях прокладання мереж під проїзджою частиною, трубопроводи влаштовувати в футлярах виконаних із труби поліетиленової або сталевої.

При пошкодженні асфальтового покриття необхідно відновити усі пошкодження на ділянці будівництва та виконати увесь комплекс відновлення благоустрою.

Схема влаштування траншеї

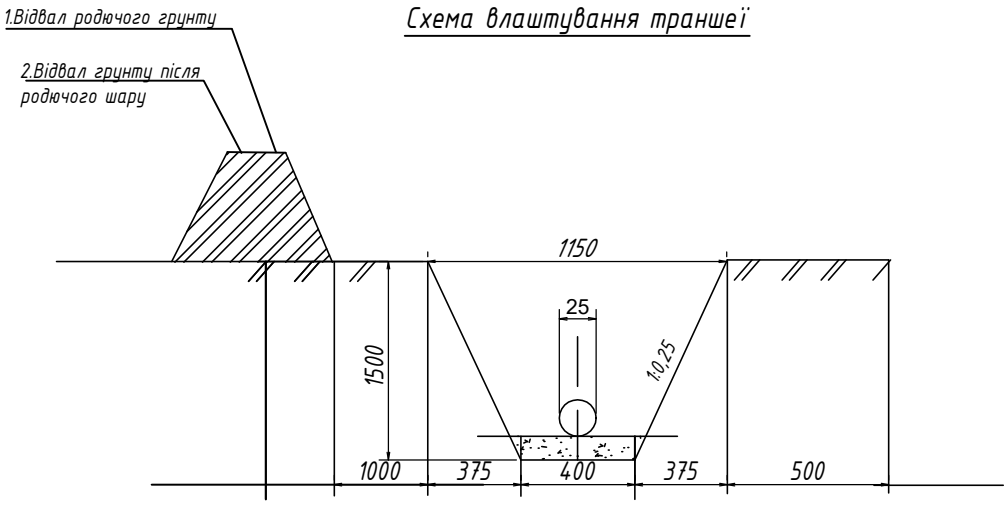

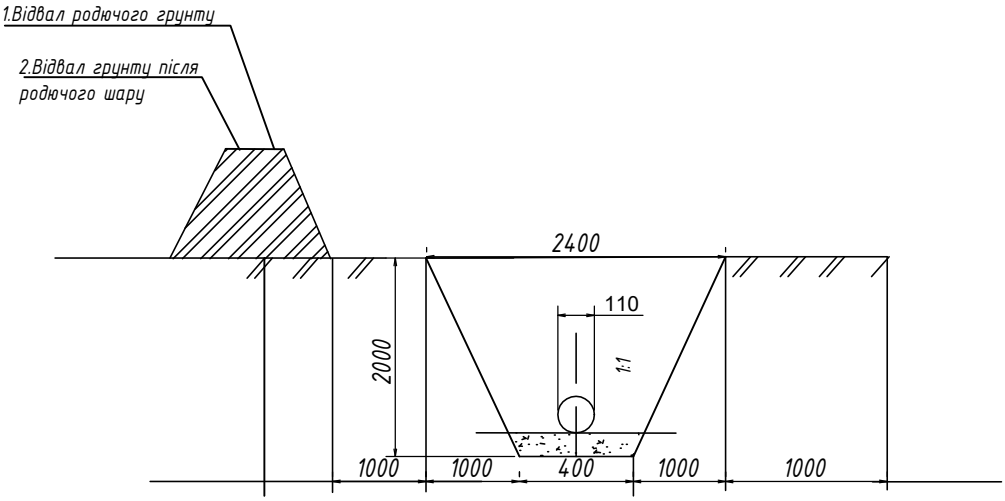

Примітка:

Зворотню засипку виконати в зворотній послідовності:грунт після родючого шару, а далі засипка родючим шаром(грунтом).

Замість інв.№	Підпис і дата	Інв.№ об.

Зм.	К-сть	Арк.	№док.	Підпис	Дата	64-04/2026-ПЗ.ПОБ	Арк. 2

Охорона навколишнього середовища

В розділі робочого проекту передбачені заходи, які забезпечують збереження екологічного, санітарно-гігієнічного стану середовища в даному районі та на будівельному майданчику.

Повітряне середовище нормальне, без забруднюючих та теплових викидів, шуму, ультразвуку, електромагнітного та іонізуючого випромінювання. Мікроклімат не впливає.

Геологічне середовище: тектонічних, сейсмічних, сельових та карстових протизсувних процесів в районі будівництва немає.

Ніяких викидів у водне середовище проектом не передбачається та ніякого впливу на грунт не чинить.

В прилеглому регіоні немає цінних порід тварин, існуюча флора та фауна не страждають від проектуємої діяльності. Експлуатація водопровода не загрожує видам та популяціям, що перебувають під особливим захистом.

Ділянка на якій планується будівництво водопровідних та каналізаційних мереж не належить до археологічних зон.

Проектна діяльність не спричинить порушення навколишнього техногенного середовища за умов дотримання всіх передбачених проектом рішень.

Заходи протипожежної безпеки

З метою забезпечення протипожежної безпеки на будмайданчику необхідно передбачити такі заходи:

- на будмайданчику мають бути встановлені інвентарні протипожежні щити з комплектом приладдя;
- на видних місцях мають бути встановленні плакати та знаки протипожежної безпеки.

Погоджено:

Замість інв.№

Підпис і дата

Інв.№ Об.

Зм.	К-сть	Арк.	№док.	Підпис	Дата	64-04/2026-ПЗ.ОВНС		
						Приєднання до систем централізованого питного водопостачання та до мереж централізованого водовідведення м.Умань модульних споруд адміністративного побутового комплексу за адресою: вул. Старицького,8 м.Умань, Черкаська область		
ГІП		Струсевич			04.26.	Зовнішні мережі водопостачання та каналізації	Стадія	Аркуш	Аркушів
Розробив		Струсевич			04.26.		РП	1	2
Перевірив		Струсевич			04.26.	Оцінка впливу на навколишнє середовище	ФОП Струсевич В.О.		
Н.контр.		Струсевич			04.26.				

Формат А4(210х297)

Оцінка впливу об'єкта на довкілля

При розробці даного розділу проекту передбачаються заходи, які спрямовані на максимально можливий захист навколишнього середовища від шкідливих впливів, будівництво не погіршує санітарно-екологічний стан місцевості та підземні водоносні горизонти.

Повітряне середовище нормальне, без забруднюючих та теплових викидів, шуму, ультразвуку, електромагнітного та іонізуючого випромінювання. Мікроклімат не впливає.

Геологічне середовище: тектонічних, сейсмічних, сельових та карстових протизсувних процесів в районі будівництва немає.

Ніяких викидів у водне середовище проектом не передбачається та ніякого впливу на грунт не чинить.

В прилеглому регіоні немає цінних порід тварин, існуюча флора та фауна не страждають від проектуємої діяльності. Експлуатація водопровдних та каналізаційних мереж не загрожує видам та популяціям, що перебувають під особливим захистом.

Ділянка на якій планується будівництво не належить до археологічних зон.

Негативного впливу на стан повітряного середовища від діяльності мереж не передбачається, тому що, згідно технологічних рішень системи є закритого типу, в зв'язку з чим викидів шкідливих забруднюючих речовин в атмосферне повітря не спостерігається.

На мікроклімат і клімат, грунти, тваринний світ, заповідні об'єкти проектована система водопостачання та водовідведення впливів не має.

Зелених насаджень, які підлягають ліквідації та цінних рослин по трасі в період будівництва мереж на території немає.

Замовник зобов'язується виконувати проектні рішення відповідно до норм і правил охорони навколишнього середовища і вимог екологічної безпеки на всіх етапах будівництва та експлуатації.

Проектна діяльність не спричинить порушення навколишнього техногенного середовища за умов дотримання всіх передбачених проектом рішень.

Охорона праці

В розділі робочого проекту "Приєднання до систем централізованого питного водопостачання та до мереж централізованого водовідведення м.Умань модульних споруд адміністративного побутового комплексуза адресою: вул. Старицького,8 м.Умань, Черкаська область"" передбачає комплекс заходів, що забезпечують умови праці відповідно до вимог діючих нормативно-технічних документів.

Організація робіт по охороні праці на підприємстві повинна виконуватись відповідно нормативних актів з охорони праці, включених в "Державний реєстр нормативно-правових актів з питань охорони праці (реєстр НПАОП 0.00-4.03-04)" затвердженого наказом від 8 червня 2004 р.

При виконанню робіт по зварюванню поліетиленових труб необхідно використовувати наступні засоби індивідуального захисту робочих: комбінезони, берети, рукавиці, черевики чи чоботи, захисні окуляри з прозорим склом. Забороняється проводити зварювальні роботи в умовах впливу крапель, бризків та снігового пилу.

Дільниці виконання робіт, проїзди та проходи в темний час доби повинні бути добре освітлені.

Траншеї огороджуються, на огорожах встановлюються попереджувальні знаки та написи.

Виконання земельних робіт в зоні чинних підземних комунікацій слід проводити під безпосереднім керівництвом виконроба або майстра. В охоронній зоні кабелів зв'язку та поблизу інших підземних комунікацій потрібно отримати письмовий дозвіл та працювати під наглядом представника експлуатуючої організації підземної мережі.

Погоджено:

Замість інв.№

Підпис і дата

Інв.№ об.

Зм.	К-сть	Арк.	№док.	Підпис	Дата	64-04/20265-ПЗ.ОП		
						Приєднання до систем централізованого питного водопостачання та до мереж централізованого водовідведення м.Умань модульних споруд адміністративного побутового комплексу за адресою: вул. Старицького,8 м.Умань, Черкаська область		
ГІП		Струсевич			04.26.	Зовнішні мережі водопостачання та каналізації	Стадія	Аркуш	Аркушів
Розробив		Струсевич			04.26.		РП	1	1
Перевірив		Струсевич			04.26.	Охорона праці	ФОП Струсевич В.О.		
Н.контр.		Струсевич			04.26.				

Формат А4(210х297)

Відомість робочих креслень основного комплекту марки ЗВК.

Лист	Найменування	Примітки
1	Загальні дані	
2	План мереж М1:500	
3	Профіль каналізації К1.	
4	Профіль водопроводу В1.	
6	Креслення. Схема водопроводних колодязів.	
7	Креслення. Схема каналізаційних колодязів.	

Відомість документів на які посилаються та які додаються

Назва	Найменування	Примітки
Серія 4.900-9	Узлы и детали трубопроводов из пластмассовых труб для систем водоснабжения и канализации	
Серія 3.901.2-16	Конструкции напорных трубопроводов водопровода и канализации	
ДБН А.3.2-2-2009	Державні будівельні норми. Система стандартів безпеки праці. Охорона праці і промислова безпека у будівництві.	
ДСТУ-Н Б В.2.1-28: 2013	Руководство по проведению земляных работ, устройству оснований и сооружению фундаментов	
ДСТУ Б В.2.7-151:2008	Труби поліетиленові для подачі холодної води	
ДБН В.2.5-74:2013	Водопостачання. Зовнішні мережі та споруди. Основні положення проектування	
ДБН В.2.5-75:2013	Каналізація. Зовнішні мережі та споруди. Основні положення проектування	
ДСТУ-Н Б В.2.5-40:2009	Проектування та монтаж мереж водопостачання та каналізації з пластикових труб	
ДБН Б.2.2-12:2019	Планування та забудова територій	
	Додані документи.	
64-04/2026-І-ЗВК.СО.	Специфікація обладнання.	2 аркуші
64-04/2026-І-ЗВК	Таблиця круглих водопровідних та каналізаційних колодязів.	Лист-5

Вказівки по виконанню робіт

1. Положення котлованів на трасі уточнюється після встановлення в натурі місць переломів профілю вертикальних та горизонтальних;
2. Уточнити по місцю розташування кабелю електрокабеля та газопроводу
3. Улаштування котловану рекомендується виконувати екскаватором із зворотньою лопатою, об'ємом ковша 0,25 м^3. В місцях приближення до діючих комунікацій розробку грунта виконувати вручну.
4. Існуючі комунікації, в т.ч. повітряні, які розташовані в межах котлованів та зоні дій робочих механізмів мають бути відключеними, винесеними або надійно захищеними від пошкоджень, а самі будівельні роботи обов'язково повинні вестись у присутності представників відповідних служб.

До складу земляних робіт з копання траншей входять: викопування грунту,вивантаження грунту на бровку, складування у відвал, підчищення та підпланування днища, зворотнє засипання траншей.

Примітка:

До виконання земляних робіт стан існуючих надземних та підземних комунікацій по трасі трубопроводів необхідно погодити та уточнити на місці з представниками відповідних організацій та служб, що експлуатують дані мережі. Позначки існуючих мереж уточнити на місці.

Основні показники по системі водопостачання

Найменування	Розрахункові витрати води			Примітки
	м^3/добу	м^3/год	л/с	
Господарсько-питний водопровід(В1)	0,32	0,32	0,39 (0,39 max)	
Побутово-господарські стоки(К1)	0,32	0,32	0,39 (1,99 max)	

Загальні вказівки

1. Робочі креслення виконані на основі ДБН В.2.5-74:2013 та технічних умов №135 від 18.12.2025р. виданих КП "Уманьводоканал".
2. Робочі креслення виконані у відповідності з чинними на території України державними нормами, правилами, інструкціями, стандартами.
3. Господарсько-питне водопостачання запроектовано, згідно технічних умов, від водопровідної мережі, а саме, існуючої чавунної водопровідної мережі Ду150 по вул. Вокзальній. Вода має відповідати вимогам ДСанПіН 2.2.4-171-10 "Гігієнічні вимоги до води питної призначеної для споживання людиною". На місці підключення передбачено колодязь та влаштувати вузол обліку із усією необхідною арматурою. У водомірному вузлі встановлється лічильник холодної води калібром 15 мм.

Розрахункова витрата на господарсько-питне водопостачання згідно технічних умов становить 0,32м^3/добу.

Точка приєднання - запроектований водопровідний колодязь на водопровідній мережі по вул. Вокзальній, м.Умань.

Скид господарсько-побутових стоків запроектовано в існуючий каналізаційний колодязь на каналізаційній мережі Д300мм, по вул. Старицького .

Розрахунковий скид господарсько-побутових стоків згідно технічних умов становить 0,32 м^3/добу (максимальне скидання стоків 1,99 л/сек).

4. Перед виконанням робіт по прокладці мереж необхідно закріпити відповідно траси на місцевості.
5. Роботи по монтажу трубопроводів проводити згідно з вимогами ДСТУ-Н Б В.2.5-68:2012.
6. Трубопроводи піддати гідравлічному випробуванню в відповідності з вимогам ДСТУ-Н Б В.2.5-68:2012.
7. Гідроізоляція днища колодязів- штукатурна асфальтова із гарячого асфальтового розчину товщиною 10мм по грунтовці розжиженим бітумом, зовнішня гідроізоляція стін, лотків та плит перекриття - пофарбована із гарячого бітума, який наноситься в декілька шарів (не менше 2) загальною товщиною 4-5мм, по грунтовці із бітума,розчиненого в бензині.
8. Пазухи колодязів та траншей засипаються місцевими грунтам оптимальної вологості, визначається по ГОСТ 22733-77. Грунти зворотнього засипання повинні відповідати вимогам "Инструкция по устройству обратных засыпок в стеснённых местах" СН 536-81. Грунти зворотнього засипання, в тому числі під дорожне покриття, повинні бути ущільнені до щільності скелету грунта 1.17т/м^3.
9. Після завершення прокладання мереж водопостачання та каналізації відновити асфальтне покриття.

Зм.	К-сть	Арк.	№док.	Підпис	Дата	64-04/2026-І-ЗВК		
						Приєднання до систем централізованого питного водопостачання та до мереж централізованого водовідведення м.Умань модульних споруд адміністративного побутового комплексу за адресою: вул. Старицького,8 м.Умань, Черкаська область		
ГІП		Струсевич			04.26.	Зовнішні мережі водопостачання та каналізації	Стадія	Аркуш	Аркушів
Розробив		Струсевич			04.26.		РП	1	7
Перевірив		Струсевич			04.26.	Загальні дані	ФОП Струсевич В.О.		
Н.контр.		Струсевич			04.26.				

Погоджено:

Замість інв.№

Підпис і дата

Інв.№ 0б.

Формат А3 (297х420)

Формат А3 (297х420)

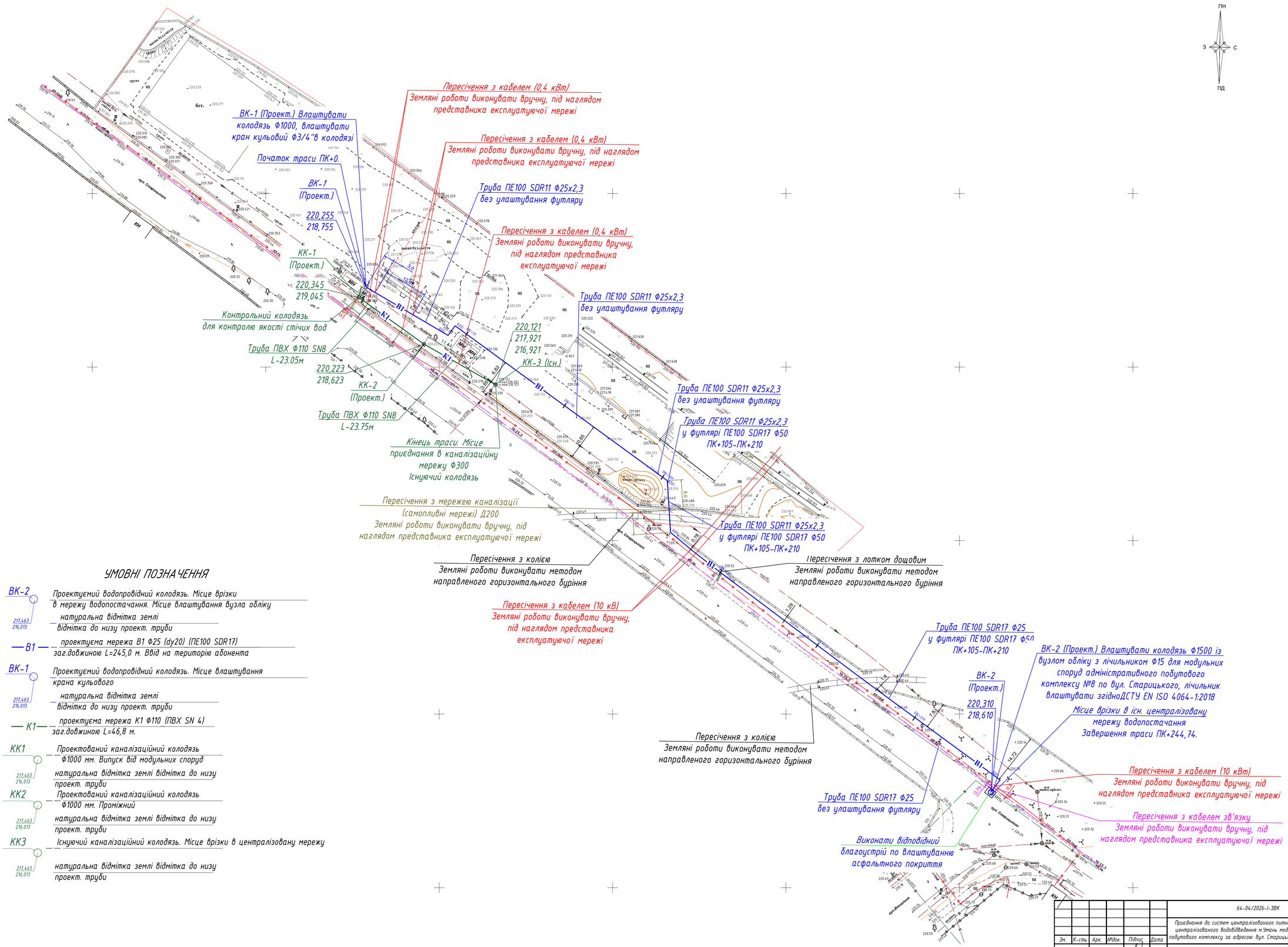

УМОВНІ ПОЗНАЧЕННЯ

ВК-2 — Проектуємий водопровідний колодязь. Місце врізки в мережу водопостачання. Місце влаштування вузла обліку
217,463 / 216,013 — натуральна відмітка землі / відмітка до низу проект. труби

— В1 — — проектуєма мережа В1 Ф25 (dy20) (ПЕ100 SDR17) заг.довжиною L=245,0 м. Ввід на територію абонента

ВК-1 — Проектуємий водопровідний колодязь. Місце влаштування крана кульового
217,463 / 216,013 — натуральна відмітка землі / відмітка до низу проект. труби

— К1 — — проектуєма мережа К1 Ф110 (ПВХ SN 4) заг.довжиною L=46,8 м.

КК1 — Проектований каналізаційний колодязь Ф1000 мм. Випуск від модульних споруд
217,463 / 216,013 — натуральна відмітка землі відмітка до низу проект. труби

КК2 — Проектований каналізаційний колодязь Ф1000 мм. Проміжний
217,463 / 216,013 — натуральна відмітка землі відмітка до низу проект. труби

КК3 — Існуючий каналізаційний колодязь. Місце врізки в централізовану мережу
217,463 / 216,013 — натуральна відмітка землі відмітка до низу проект. труби

Погоджено:

Формат А3 (297х420)

Інв.№ 08. | Підпис і дата | Замість інв.№

Зм.	К-сть	Арк.	№Док.	Підпис	Дата
ГІП		Струсевич			04.26.
Н.контр.		Струсевич			04.26.
Перевір.		Струсевич			04.26.
Розроб.		Струсевич			04.26.

64-04/2026-І-ЗВК

Приєднання до систем централізованого питного водопостачання та до мереж централізованого водовідведення м.Умань модульних споруд адміністративного побутового комплексу за адресою: вул. Старицького,8 м.Умань, Черкаська область

Зовнішні мережі водопостачання та каналізації

Стадія	Аркуш	Аркушів
РП	2	7

План мереж М1:500.

ФОП Струсевич В.О.

Профіль каналізації К1.

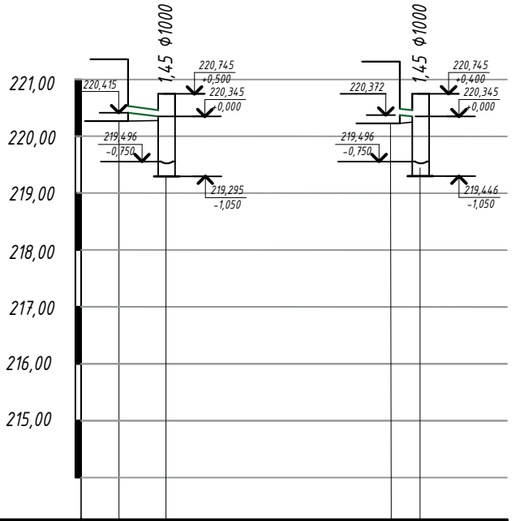

М 1:500 по горизонталі
М 1:100 по вертикалі

Відмітка низу або лотка труби	220,415	219,295 219,469	220,372	219,295 219,469
Проектна відмітка землі	220,265	220,345	220,225	220,345
Натуральна відмітка землі	220,265	220,345	220,225	220,345
Позначення труби та тип ізоляції	Труба ПВХ SN8 Ø110		Труба ПВХ SN8 Ø110	
Основа	Природня			
Похил,‰ / Довжина,м	0,02 / 3,2		0,03 / 0,9	
Відстань,м				
Номер колодязя точки кута повороту	Мод. споруда1 КК1 Проект.		Мод. споруда2 КК1 Проект.	

Профіль каналізації К1.

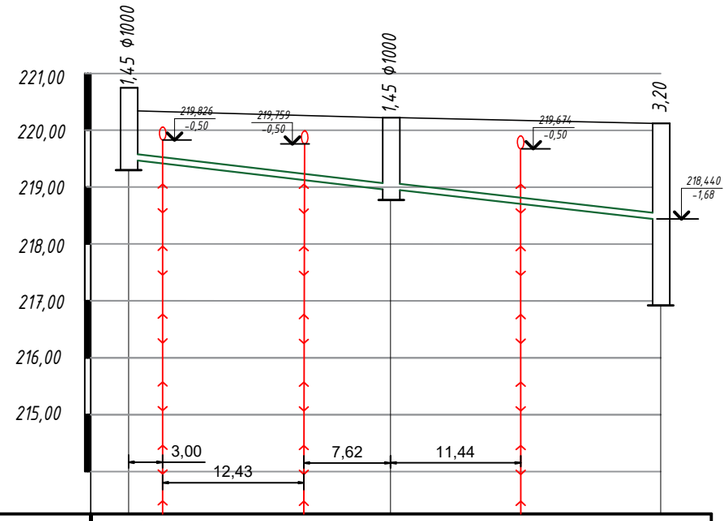

М 1:500 по горизонталі
М 1:100 по вертикалі

Відмітка низу або лотка труби	219,295 219,469	218,773 218,945	216,921 218,440
Проектна відмітка землі	220,345	220,223	220,121
Натуральна відмітка землі	220,345	220,223	220,121
Позначення труби та тип ізоляції	Труба ПВХ SN8 Ø110		
Основа	Природня, піщана основа 0,15		
Похил,‰ / Довжина,м	0,0229 / 23,05	0,0214 / 23,75	
Відстань,м	46,8		
Номер колодязя точки кута повороту	КК1 Проект.	КК2 Проект.	КК3 Існ.

*Примітка**
Перед початком будівництва уточнити всі відмітки по місцю

Зм.	К-сть	Арк.	№док.	Підпис	Дата	64-04/2026-І-ЗВК		
						Приєднання до систем централізованого питного водопостачання та до мереж централізованого водовідведення м.Умань модульних споруд адміністративного побутового комплексу за адресою: вул. Старицького,8 м.Умань, Черкаська область		
ГІП		Струсевич			04.26.	Зовнішні мережі водопостачання та каналізації	Стадія	Аркуш	Аркушів
Н.контр.		Струсевич			04.26.		РП	3	7
Перевір.		Струсевич			04.26.	Профіль мережі К1	ФОП Струсевич В.О.		
Розроб.		Струсевич			04.26.				

Погоджено:
Замість інв.№
Підпис і дата
Інв.№ об.

Формат А3 (297х420)

Формат А3 (297х420)

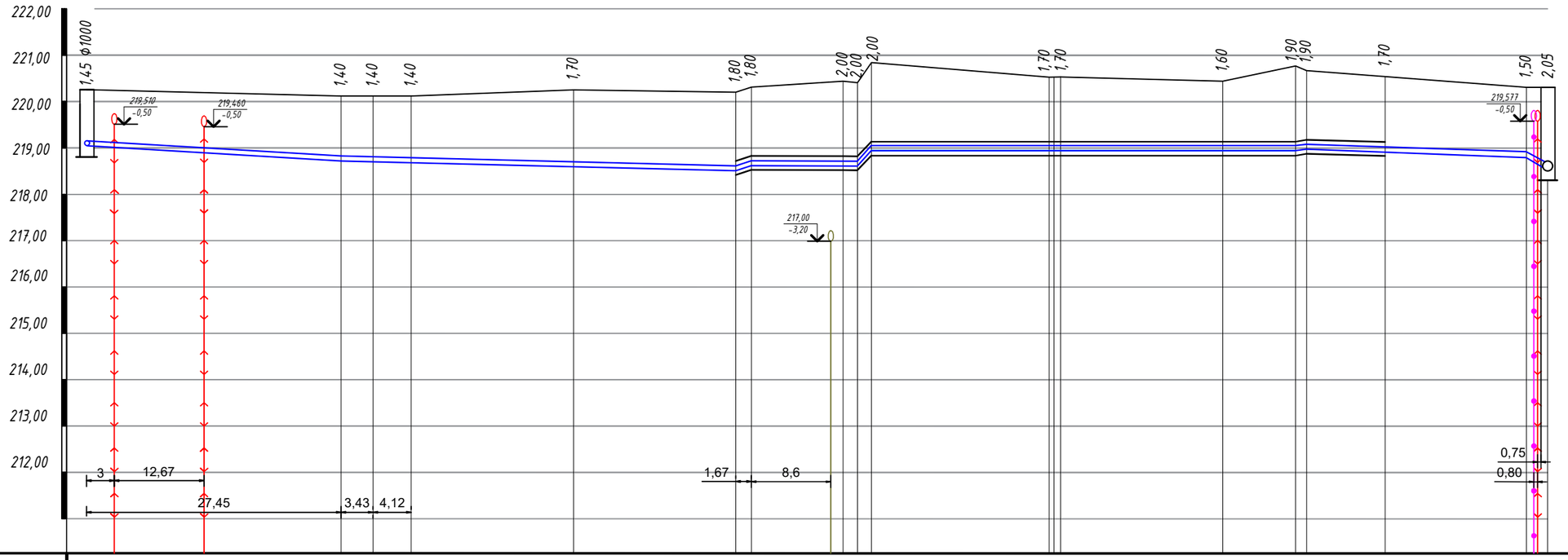

М 1:500 по горизонталі
М 1:100 по вертикалі

| | | |

ТАБЛИЦЯ КРУГЛИХ ВОДОПРОВІДНИХ ТА КАНАЛІЗАЦІЙНИХ КОЛОДЯЗІВ

Таблиця 1

№ колодязя на плані	Марка колодязя по грунтовим умовам	Діаметри трубопров.		№ схеми вузла	Діаметр колодязя, Дк,мм	Повна глибина колодязя по профілю, Н,мм	Висота робочої частини Нр, мм	№ будівельно-монтажної схеми	Висота горловини з перекриттям, hг,мм	Об'єм бетону на упори, м³	Витрата матеріалів																								
											Дно			Робоча частина						Плита перекриття							Горловина							
											Збірні залізобетонні елементи, серія 3.900-3, випуск 7																					Цегляна кладка, ряди	Тип люку	Драбинка	Гідроізоляція
		Ду	dy								ПН 10	ПН 15	ПН 20	КС 10.6	КС 10.9	КС 15.6	КС 15.9	КС 20.6	КС 20.9	ПП 10-1	ПП 10-2	1ПП 15-1	1ПП 15-2	2ПП 15-1	2ПП 15-2	1ПП 20-1	1ПП 20-2	КО 6	ПД 6	КС 7.3	КС 7.6	КС 7.9				
Каналізаційна мережа																																				
1	I	110			1000	1450			—	—	1	—	—	2	—	—	—	—	—	—	1	—	—	—	—	—	—	1	—	—	—	—	—	С	+	+
2	I	110			1000	1450			—	—	1	—	—	2	—	—	—	—	—	—	1	—	—	—	—	—	—	1	—	—	—	—	—	С	+	+
Водопровідна мережа																																				
1	I	25			1000	1450			—	—	1	—	—	2	—	—	—	—	—	—	1	—	—	—	—	—	—	1	—	—	—	—	—	С	+	+
2	I	150			1500	2050			—	—	—	1	—	—	—	—	2	—	—	—	—	—	1	—	—	—	—	1	—	—	—	—	—	С	+	+

Погоджено:

Замість інв.№

Підпис і дата

Інв.№ об.

Примітка*

Перед початком будівництва уточнити всі відмітки по місцю

Зм.	К-сть	Арк.	№док.	Підпис	Дата
ГІП		Струсевич			04.26.
Н.контр.		Струсевич			04.26.
Перевір.		Струсевич			04.26.
Розроб.		Струсевич			04.26.

64-04/2026-І-ЗВК

Приєднання до систем централізованого питного водопостачання та до мереж централізованого водовідведення м.Умань модульних споруд адміністративного побутового комплексу за адресою: вул. Старицького,8 м.Умань, Черкаська область

Зовнішні мережі водопостачання та каналізації

Стадія	Аркуш	Аркушів
РП	5	7

Таблиця круглих водопровідних та каналізаційних колодязів.

ФОП Струсевич В.О.

Формат А3 (297х420)

Формат А3 (297х420)

ВК2

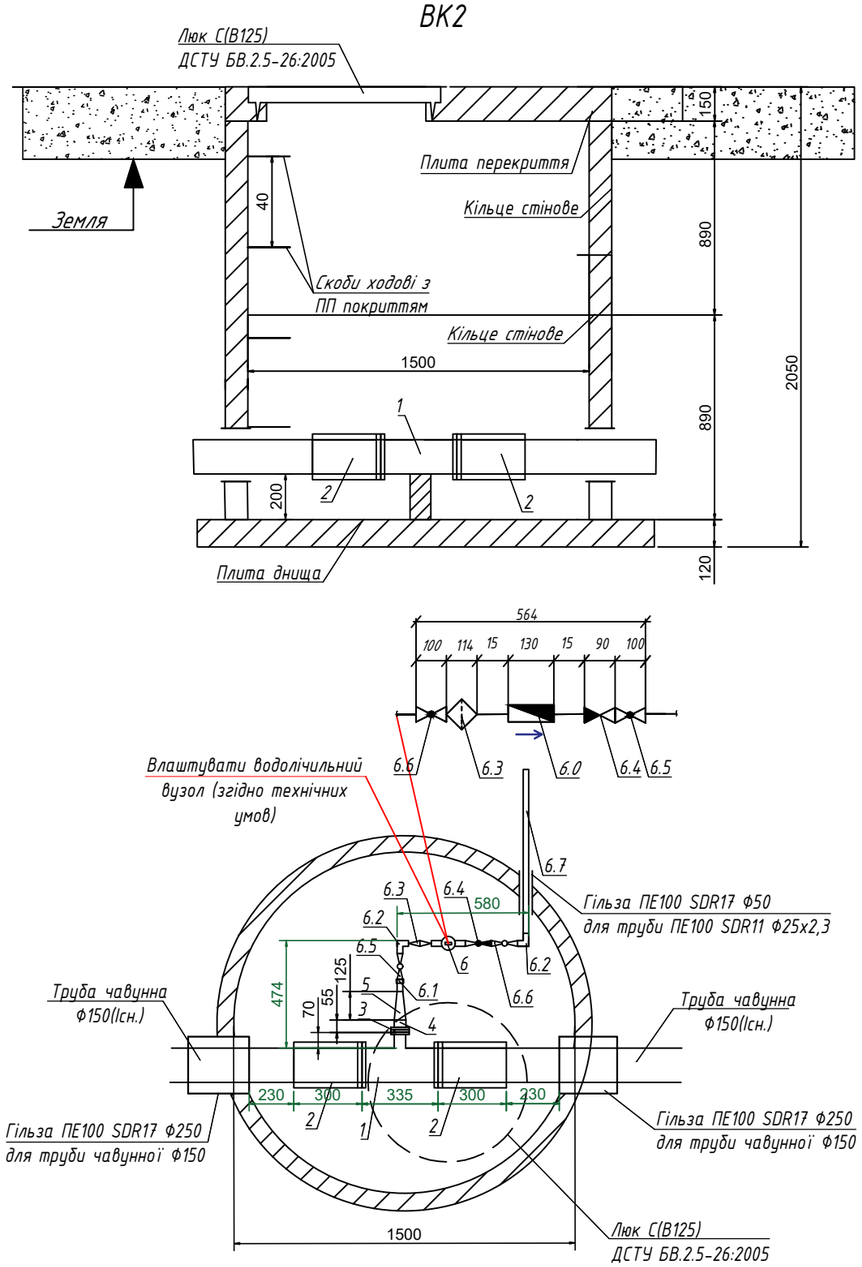

ВК1

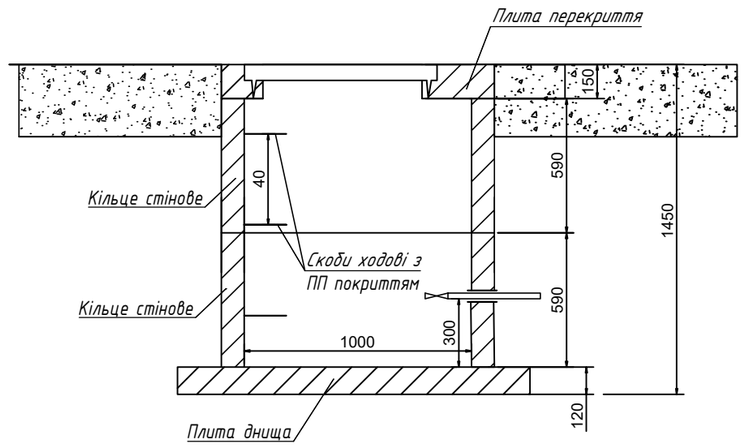

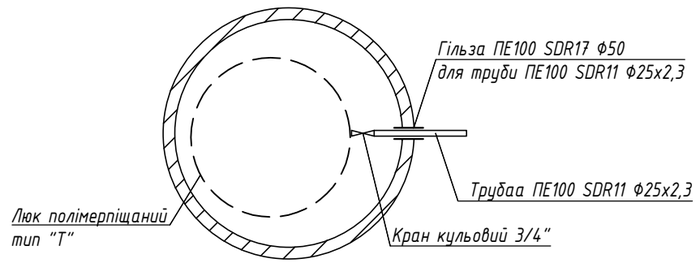

Погоджено:

Замість інв.№

Підпис і дата

Інв.№ об.

Формат А3 (297х420)

Зм.	К-сть	Арк.	№док.	Підпис	Дата	64-04/2026-І-ЗВК		
						Приєднання до систем централізованого питного водопостачання та до мереж централізованого водовідведення м.Умань модульних споруд адміністративного побутового комплексу за адресою: вул. Старицького,8 м.Умань, Черкаська область		
ГІП		Струсевич			04.26.	Зовнішні мережі водопостачання та каналізації	Стадія	Аркуш	Аркушів
Н.контр.		Струсевич			04.26.		РП	6	7
Перевір.		Струсевич			04.26.	Водопровідний колодязь	ФОП Струсевич В.О.		
Розроб.		Струсевич			04.26.				

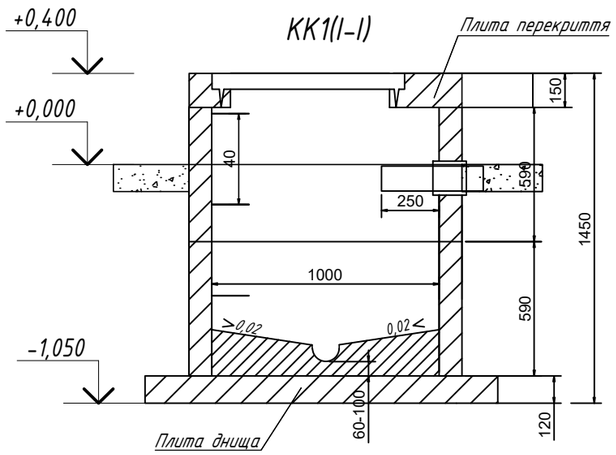

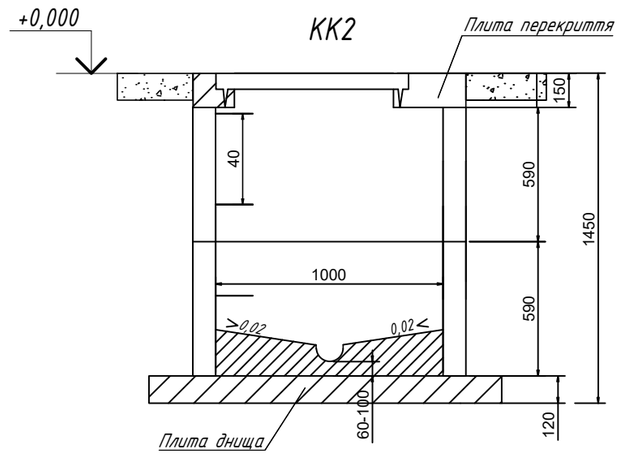

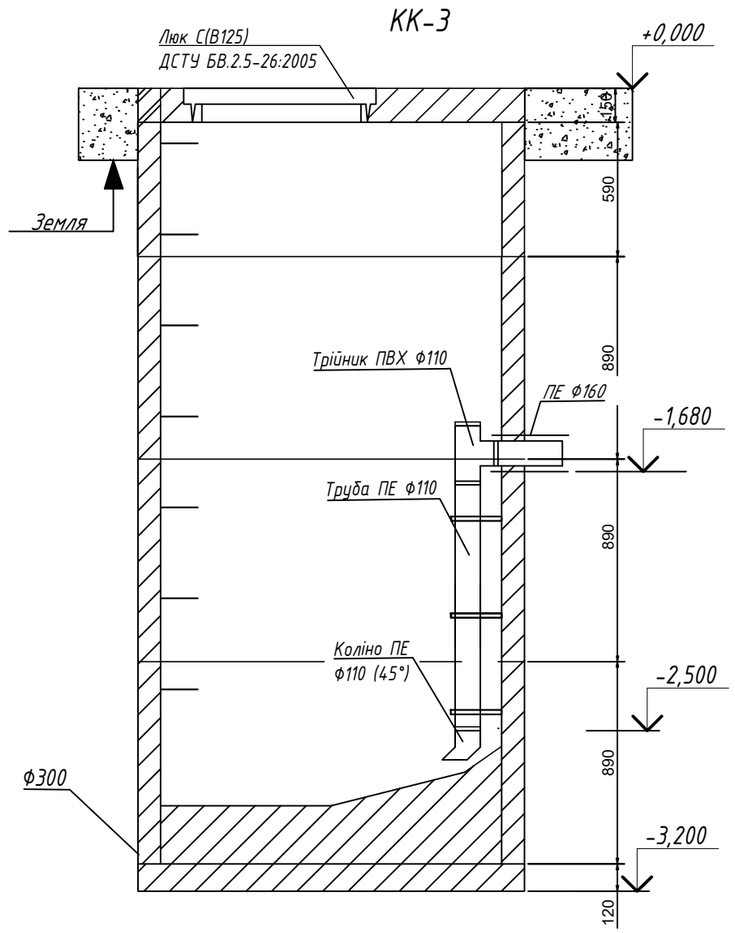

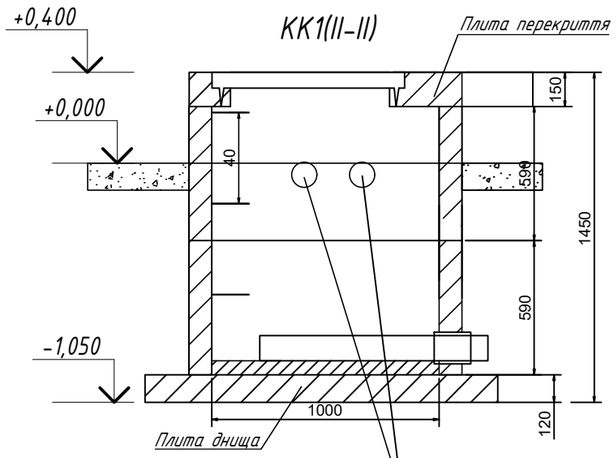

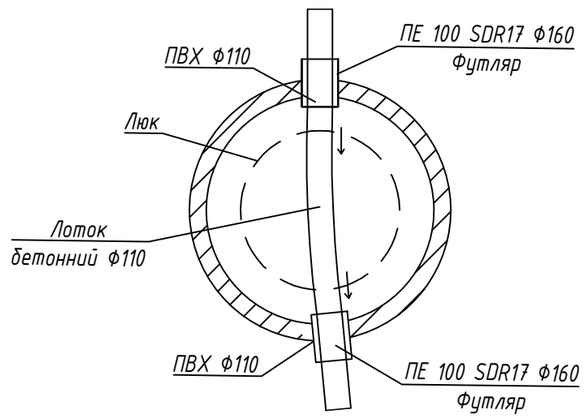

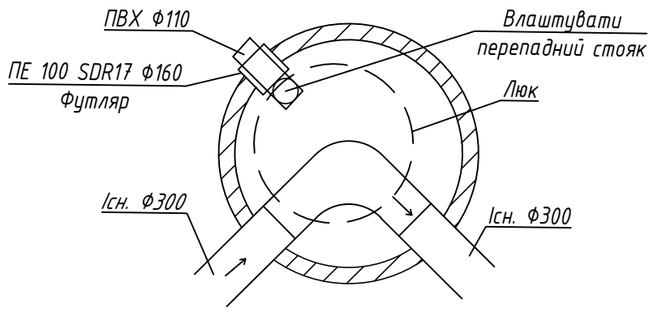

Подовжений випуск для відбору стоків
Випуски від модульних установок, труба ПВХФ110

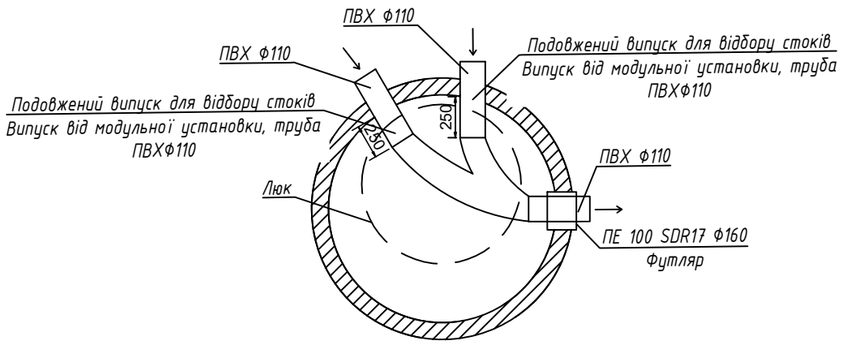

Погоджено:

Замість інв.№

Підпис і дата

Інв.№ об.

Формат А3 (297х420)

Зм.	К-сть	Арк.	№док.	Підпис	Дата	64-04/2026-І-ЗВК		
						Приєднання до систем централізованого питного водопостачання та до мереж централізованого водовідведення м.Умань модульних споруд адміністративного побутового комплексу за адресою: вул. Старицького,8 м.Умань, Черкаська область		
ГІП		Струсевич			04.26.	Зовнішні мережі водопостачання та каналізації	Стадія	Аркуш	Аркушів
Н.контр.		Струсевич			04.26.		РП	7	7
Перевір.		Струсевич			04.26.	Каналізаційні колодязі	ФОП Струсевич В.О.		
Розроб.		Струсевич			04.26.				

Формат А3 (297х420)

Позиція	Найменування та технічна характеристика	Тип, марка. позначення документа, опитувального листа	Код обладнання, виробу, матеріалу	Завод-виготовлювач	Одиниця вимірю-вання	Кількість	Маса одиниці, кг	Примітка
1	2	3	4	5	6	7	8	9
	Мережа водопостачання							
	Труба поліетиленова ПЕ100 SDR 11 Ф 25х2,3	ДСТУ EN 12201-2:2018	006	"Євротрубпласт"	м	250,0		
	Труба поліетиленова ПЕ100 SDR 17 Ф 50х3	ДСТУ EN 12201-2:2018	006	"Євротрубпласт"	м	106,0		Футляр
	Муфта ПЕ унідельта Ф25		796	- // -	шт	2		
	Коліно ПЕ Ф25 (90°)		796	- // -	шт	7		
	З/б колодязь (ВК2) Ф1500. Водолічильний вузол							Див. аркуш ЗВК-4. Таблиця круглих водопров.та канал. колодязів.
6	Лічильник хол.води клас С ДУ 15 js smart c+R160, в компл. з приєднувачами			Apator Powogaz	шт	1		
6.1	Муфта компресійна Ф25х3/4''			- // -	шт	2		
	Ніпель Ф1/2'' (в комплекті з гайками)			- // -	шт	4		
6.3	Фільтр косий (латунь) Ф3/4''			- // -	шт	1		
	Футорка хромована Ф3/4''х 1/2 ''			- // -	шт	2		
6.4	Зворотній клапан Ф3/4'' В/В			- // -	шт	1		
6.5	Кран кульовий Ф3/4 В/В			- // -	шт	2		
6.6	Кран кульовий Ф3/4 В/Н			- // -	шт	2		
	Люк чавунний тип С(125)				шт	1		
	Скоби ходові з ПП покриттям				шт	4		
1	Трійник ВЧШГ фланцевий Ф150Х50Х150			BLUCAST	шт.	1		
2	Муфта-фланець чавунна універсальна DN 150 ВЧШГ (на чавунну трубу)			BLUCAST	шт.	2		
4	Буртова втулка лита SDR11 Ф50				шт.	1		
3	Вільний фланець під буртову втулку Ф50				шт.	1		
5	Перехід терморез.зварний ПЕ100 SDR11 Ф50х25				шт.	1		
	Люк чавунний тип С(125)				шт	1		
	З/б колодязь (ВК1) Ф1000. Колодязь на території Замовника							Див. аркуш ЗВК-4. Таблиця круглих водопров.та канал. колодязів.
	Муфта унідельта Ф25/3/4"		796	- // -	шт	1		
	Кран кульовий Ф3/4 В/В			- // -	шт	1		

*Примітка
Можлива заміна обладнання і матеріалів з аналогічними технічними характеристиками, що виробляються іншими фірмами.

Зам. інв. №

Підпис і дата

Інв. № ор.

Зм.	К-сть	Арк.	№док.	Підпис	Дата
ГІП		Струсевич			04.26.
Н.контр.		Струсевич			04.26.
Перевір.		Струсевич			04.26.
Розроб.		Струсевич			04.26.

64-04/2026-І-ЗВК.СО

Приєднання до систем централізованого питного водопостачання та до мереж централізованого водовідведення м.Умань модульних споруд адміністративного побутового комплексу за адресою: вул. Старицького,8 м.Умань, Черкаська область

Зовнішні мережі водопостачання та каналізації

Стадія	Аркуш	Аркушів
РП	1	2

Специфікація обладнання.

ФОП Струсевич В.О.

Формат А3 (297х420)

Позиція	Найменування та технічна характеристика	Тип, марка. позначення документа, опитувального листа	Код обладнання, виробу, матеріалу	Завод-виготовлювач	Одиниця вимірю-вання	Кількість	Маса одиниці, кг	Примітка
1	2	3	4	5	6	7	8	9
	Люк чавунний тип С(125)				шт	1		
	Скоби ходові з ПП покриттям				шт	3		
	Труба поліетиленова ПЕ100 SDR 26 Ф250 (1 шт-0,25м)	ДСТУ EN 12201-2:2018	006	"Євротрубпласт"	шт.	2	0,5м	Гільза
	Труба поліетиленова ПЕ100 SDR 26 Ф50 (1 шт-0,25м)	ДСТУ EN 12201-2:2018	006	"Євротрубпласт"	шт.	2	0,5м	Гільза
	Мережа каналізаційна							
	З/б колодязь Ф1000 (КК1,КК2)				шт	2		Див. аркуш ЗВК-4. Таблиця круглих водопров.та канал. колодязів.
	Люк полімер-піщаний, С				шт	2		
	Труба ПВХ Ф110 SN8				м	52,0		
	Труба поліетиленова ПЕ100 SDR 17 Ф160 (1 шт-0,25м)	ДСТУ EN 12201-2:2018	006	"Євротрубпласт"	шт.	6	1,5м	Гільза
	Трійник ПВХ Ф110		006	"Євротрубпласт"	шт.	1		Перепадний стояк
	Коліно ПВХ Ф110(45°)		006	"Євротрубпласт"	шт.	1		Перепадний стояк

Зам. інв. №

Підпис і дата

Інв. № ор.

Зм.	К-сть	Арк.	№док.	Підпис	Дата
ГІП		Струсевич			04.26.
Н.контр.		Струсевич			04.26.
Перевір.		Струсевич			04.26.
Розроб.		Струсевич			04.26.

64-04/2026-І-ЗВК.СО

Приєднання до систем централізованого питного водопостачання та до мереж централізованого водовідведення м.Умань модульних споруд адміністративного побутового комплексу за адресою: вул. Старицького,8 м.Умань, Черкаська область

Зовнішні мережі водопостачання та каналізації

Стадія	Аркуш	Аркушів
РП	2	2

Специфікація обладнання.

ФОП Струсевич В.О.

Формат А3 (297х420)