ТОВ "Соло Арт"

14/07/2022-F1.03-АР/ПФ

Нове будівництво садового будинку на ділянці з кадастровим номером 3221884000:34:008:0947 за адресою: Пірнівська громада на кордоні с. Лебедівка і Вишгородського району Київської області

Робочий проєкт

Архітектурні рішення

Креслення марки АР/ПФ (Паспорт фасадів)

Головний архітектор проєкту Коваль А.М.

Директор Коваль А.М.

м. Ірпінь 2024р.

Відомість креслень комплекту марки АР/ПФ

Аркуш	Найменування	Примітки
	Титульний лист	
2	Відомість креслень комплекту АР/ПФ	
3	Паспорт фасаду у осях 1-7. М 1:100	
4	Паспорт фасаду у осях А-М, М-А. М 1:100	
5	Паспорт фасаду у осях 7-1. М 1:100	
6	Схема розташування освітлювальних приладів на відм. ±0.000. М 1:100	
7	Схема розташування освітлювальних приладів на відм. +4.130. М 1:100	

ПОГОДЖЕНО:

Замість інв. №

Підпис і дата

Інв. № оригіналу

Зм.	Кіл.уч.	Арк.	№Док.	Підп.	Дата

14/07/2022-F1.03-АР/ПФ

Нове будівництво садового будинку на ділянці з кадастровим номером 3221884000:34:008:0947 за адресою: Пірнівська громада на кордоні с. Лебедівка і Вишгородського району Київської області

ГАП	Коваль	Садовий будинок	Стадія: РП; Аркуш: 2; Аркушів:
Перевірив	Міщенко		
Виконав	Бушманова	Відомість креслень комплекту АР/ПФ	ТОВ "Соло Арт"
Н.контроль	Міщенко		

А4

Фасад у осях 1-7 1:100

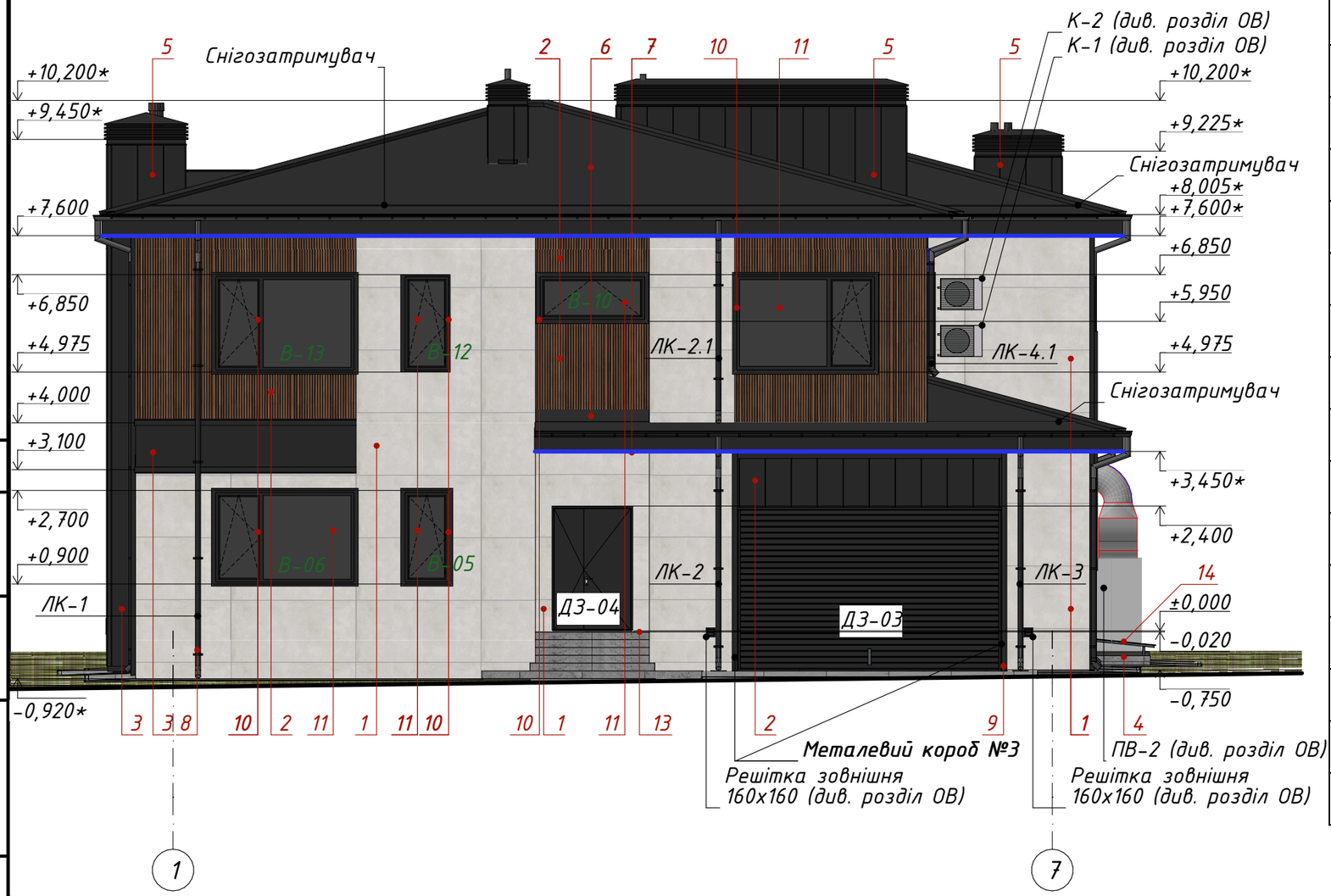

№ позначення на фасаді	Найменування елементу фасаду	Матеріал оздоблення фасаду*	Колір*	Зразок оздоблення фасаду	Площа*, м²
1	Стіни зовнішні	Керамогранітна плитка Energieker 2400х1200	Parker white		200,0 м²
2	Стіни зовнішні	Фасадна дошка ДПК 25х220	Red Brown		250,0 м²
3	Стіни зовнішні / декоративний пояс	Алюмінієва композитна панель типу Alucobond	Графітовий сірий (RALL-7024)		150,0 м²
4	Приямок стіни	Керамогранітна плитка	Parker white		30,0 м²
5	Димоходи	Фальцевий фасад	Графітовий сірий (RALL-7024)		35,0 м²
6	Дах	Фальцева покрівля	Графітовий сірий (RALL-7024)		591,0 м²
7	Підшивка даху	Фальц	Графітовий сірий (RALL-7024)		116,0 м² 62,0 м²
8	Система водовідведення - "STRUGA", радіальна	Листова сталь оцинкована з обох сторін рівномірним шаром цинку 300г/м²	Графітовий сірий (RALL-7024)		-
9	Відкоси, відливи, оклади, металеві корода	Алюмінієва композитна панель	Графітовий сірий (RALL-7024)		-
10	Вікна, двері	Алюмінієвий профіль	Графітовий сірий (RALL-7024)		-
11	Вікна скління	Скло тоноване	Тонування - графіт		-
12	Тераса (підлога, сходи)	Ardoline Терасна дошка ДПК 22х140	Chocolate		37,0 м²
13	Ґанок (підлога, сходи)	Граніт	Темно сірий		14,0 м²
14	Приямок (підлога, сходи)	Граніт	Темно сірий		28,0 м²
15	Тераса - пергола/навіс	Металевай каркас / монолітний полікарбонат	RALL-7024 / прозорий		- 22,0 м²
16	Приямок - навіс	Металевай каркас / монолітний полікарбонат	RALL-7024 / прозорий		- 3,5 м²
17	Огорожа приямку / Огорожа тераси	Метал фарбований / Металевай каркас - гартоване скло триплекс	RALL-7024 / прозорий		9,0 м.п 4,0 м.п

- Світлодіодна стрічка, SVT преміум, 120 led/м, ,9,6 Вт/м, 24 Вольт

Примітки:

1. Розміри із зірочкою (*) вказано як орієнтовні, їх потрібно уточнити по факту.
2. Площа поверхонь вказана орієнтовна, без врахування припусків, підрізки та нахльосту.
3. Зразки (колірники) оздоблення фасаду можуть не точно відображати фактичний колір (оздоблення). Перед замовленням усі матеріали оздоблювання та колір погодити з Замовником.
4. Колір металевих елементів оздоблення фасадів RALL-7024.
5. Матеріал для виготовлення вікон, віконно-дверних блоків алюмінієвий профіль RALL-7024.

Зм.	Кільк.	Арк.	№Док.	Підпис	Дата
ГАП		Коваль			
Перевірив		Міщенко			
Виконав		Бушманова			
Н.контроль		Міщенко			

14/07/2022-F1.03-АР/ПФ

Нове будівництво садового будинку на ділянці з кадастровим номером 3221884000:34:008:0947 за адресою: Пірнівська громада на кордоні с. Лебедівка і Вишгородського району Київської області

Садовий будинок	Стадія	Аркуш	Аркушів
	РП	3	
Паспорт фасаду у осях 1-7. М 1:100	ТОВ "Соло Арт"		

ПОГОДЖЕНО:

Замість інв. №

Підпис і дата

Інв. № оригіналу

А3

Фасад у осях А-М 1:100

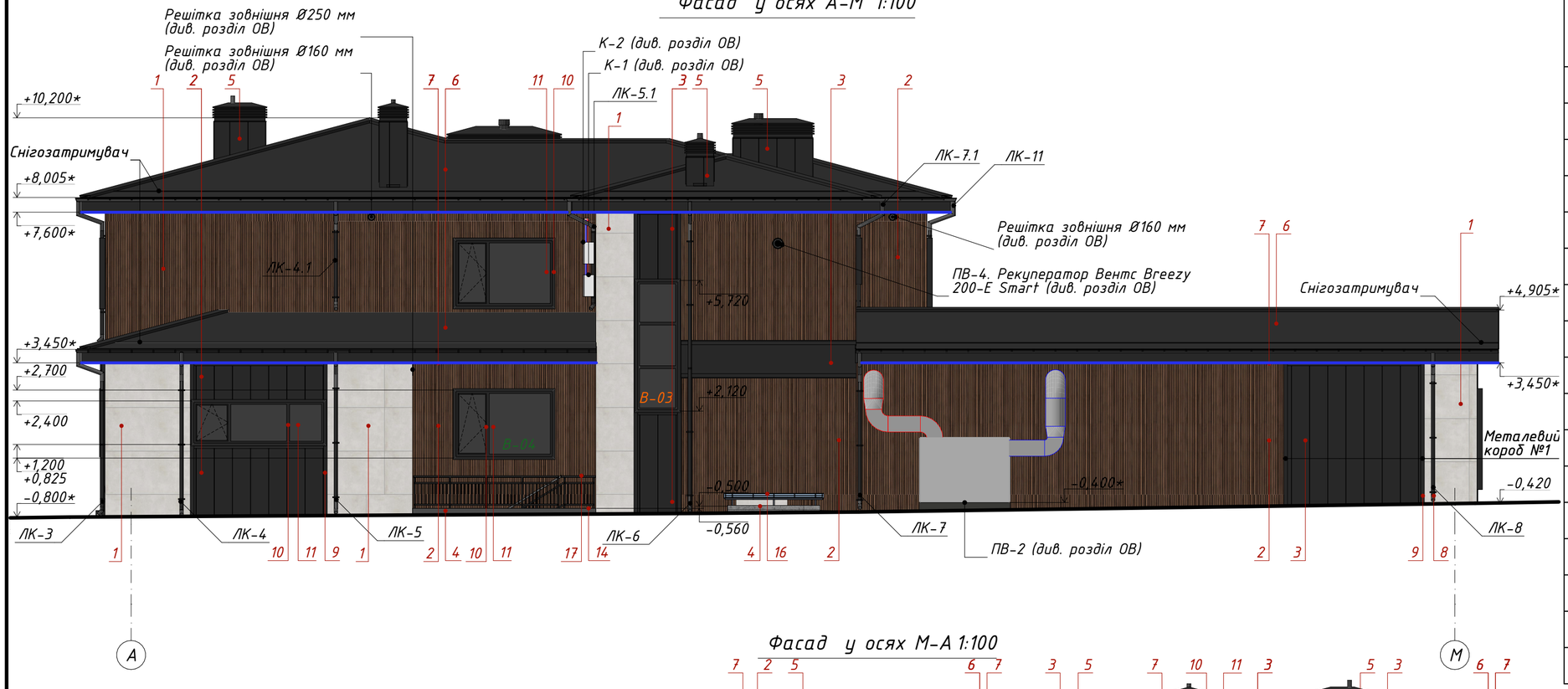

Фасад у осях М-А 1:100



№ позначення на фасаді	Найменування елементу фасаду	Матеріал оздоблення фасаду*	Колір*	Зразок оздоблення фасаду	Площа*, м²
1	Стіни зовнішні	Керамогранітна плитка Energieker 2400x1200	Parker white		200,0 м²
2	Стіни зовнішні	Фасадна дошка ДПК 25x220	Red Brown		250,0 м²
3	Стіни зовнішні / декоративний пояс	Алюмінієва композитна панель типу Alucobond	Графітовий сірий (RALL-7024)		150,0 м²
4	Приямок стіни	Керамогранітна плитка	Parker white		30,0 м²
5	Димоходи	Фальцевий фасад	Графітовий сірий (RALL-7024)		35,0 м²
6	Дах	Фальцева покрівля	Графітовий сірий (RALL-7024)		591,0 м²
7	Підшивка даху	Фальц	Графітовий сірий (RALL-7024)		116,0 м² 62,0 м²
8	Система водовідведення - "STRUGA", радіальна	Листова сталь оцинкована з обох сторін рівномірним шаром цинку 300г/м²	Графітовий сірий (RALL-7024)		-
9	Відкоси, відливи, оклади, металеві корова	Алюмінієва композитна панель	Графітовий сірий (RALL-7024)		-
10	Вікна, двері	Алюмінієвий профіль	Графітовий сірий (RALL-7024)		-
11	Вікна скління	Скло тоноване	Тонування - графіт		-
12	Тераса (підлога, сходи)	Ardoline Терасна дошка ДПК 22x140	Chocolate		37,0 м²
13	Ганок (підлога, сходи)	Граніт	Темно сірий		14,0 м²
14	Приямок (підлога, сходи)	Граніт	Темно сірий		28,0 м²
15	Тераса - пергола/навіс	Металевий каркас / монолітний полікарбонат	RALL-7024 / прозорий		- 22,0 м²
16	Приямок - навіс	Металевий каркас / монолітний полікарбонат	RALL-7024 / прозорий		- 3,5 м²
17	Огорожа приямку / Огорожа тераси	Метал фарбований / Металевий каркас - гартоване скло триплекс	RALL-7024 / прозорий		9,0 м.п 4,0 м.п

- Світлодіодна стрічка, SVT преміум, 120 led/м, ,9,6 Вт/м, 24 Вольт

Примітки:

1. Розміри із зірочкою (*) вказано як орієнтовні, їх потрібно уточнити по факту.
2. Площа поверхонь вказана орієнтовна, без врахування припусків, підрізки та нахльосту.
3. Зразки (колірники) оздоблення фасаду можуть не точно відображати фактичний колір (оздоблення). Перед замовленням усі матеріали оздоблювання та колір погодити з Замовником.
4. Колір металевих елементів оздоблення фасадів RALL-7024.
5. Матеріал для виготовлення вікон, віконно-дверних блоків алюмінієвий профіль RALL-7024.

Зм.	Кільк.	Арк.	№Док.	Підпис	Дата	14/07/2022-F1.03-АР/ПФ		
						Нове будівництво садового будинку на ділянці з кадастровим номером 3221884000:34:008:0947 за адресою: Пірнівська громада на кордоні с. Лебедівка і Вишгородського району Київської області		
ГАП		Коваль				Садовий будинок	Стадія: РП	Аркуш: 4 / Аркушів:
Перевірив		Міщенко						
Виконав		Бушманова				Паспорт фасаду у осях А-М, М-А. М 1:100	ТОВ "Соло Арт"	
Н.контроль		Міщенко						

ПОГОДЖЕНО

Інв. № оригіналу | Підпис і дата | Заміть інв. №

А2

Фасад у осях 7-1 1:100

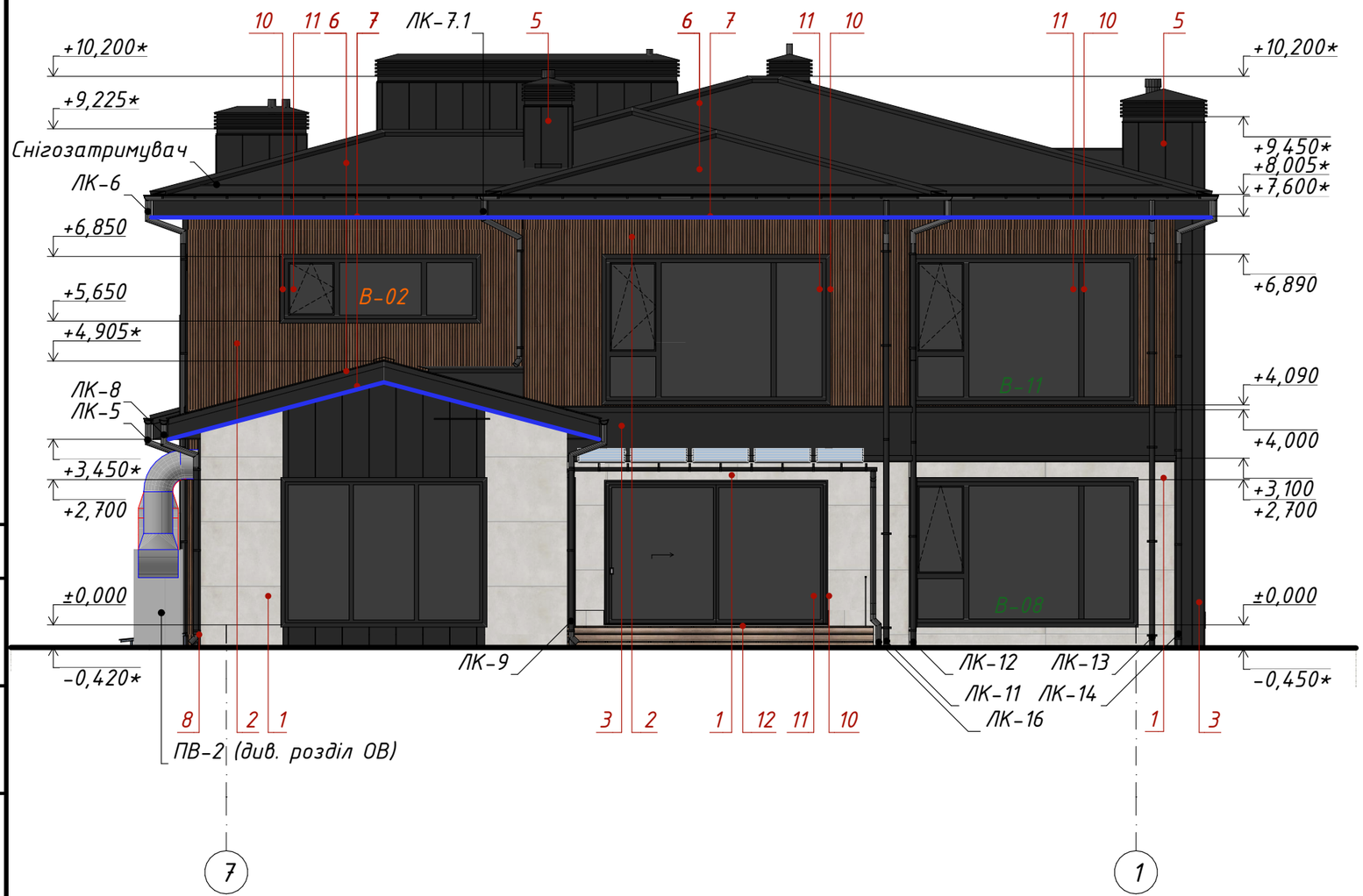

№ позначення на фасаді	Найменування елементу фасаду	Матеріал оздоблення фасаду*	Колір*	Зразок оздоблення фасаду	Площа*, м²
1	Стіни зовнішні	Керамогранітна плитка Energieker 2400x1200	Parker white		200,0 м²
2	Стіни зовнішні	Фасадна дошка ДПК 25x220	Red Brown		250,0 м²
3	Стіни зовнішні / декоративний пояс	Алюмінієва композитна панель типу Alucobond	Графітовий сірий (RALL-7024)		150,0 м²
4	Приямок стіни	Керамогранітна плитка	Parker white		30,0 м²
5	Димоходи	Фальцевий фасад	Графітовий сірий (RALL-7024)		35,0 м²
6	Дах	Фальцева покрівля	Графітовий сірий (RALL-7024)		591,0 м²
7	Підшивка даху	Фальц	Графітовий сірий (RALL-7024)		116,0 м² 62,0 м²
8	Система водовідведення - "STRUGA", радіальна	Листова сталь оцинкована з обох сторін рівномірним шаром цинку 300г/м²	Графітовий сірий (RALL-7024)		-
9	Відкоси, відливи, оклади, металеві корода	Алюмінієва композитна панель	Графітовий сірий (RALL-7024)		-
10	Вікна, двері	Алюмінієвий профіль	Графітовий сірий (RALL-7024)		-
11	Вікна скління	Скло тоноване	Тонування - графіт		-
12	Тераса (підлога, сходи)	Ardoline Терасна дошка ДПК 22x140	Chocolate		37,0 м²
13	Ґанок (підлога, сходи)	Граніт	Темно сірий		14,0 м²
14	Приямок (підлога, сходи)	Граніт	Темно сірий		28,0 м²
15	Тераса - пергола/навіс	Металевай каркас / монолітний полікарбонат	RALL-7024 / прозорий		- 22,0 м²
16	Приямок - навіс	Металевай каркас / монолітний полікарбонат	RALL-7024 / прозорий		- 3,5 м²
17	Огорожа приямку / Огорожа тераси	Метал фарбований / Металевай каркас - гартоване скло триплекс	RALL-7024 / прозорий		9,0 м.п 4,0 м.п

- Світлодіодна стрічка, SVT преміум, 120 led/м, ,9,6 Вт/м, 24 Вольт

Примітки:

1. Розміри із зірочкою (*) вказано як орієнтовні, їх потрібно уточнити по факту.
2. Площа поверхонь вказана орієнтовна, без врахування припусків, підрізки та нахльосту.
3. Зразки (колірники) оздоблення фасаду можуть не точно відображати фактичний колір (оздоблення). Перед замовленням усі матеріали оздоблювання та колір погодити з Замовником.
4. Колір металевих елементів оздоблення фасадів RALL-7024.
5. Матеріал для виготовлення вікон, віконно-дверних блоків алюмінієвий профіль RALL-7024.

ПОГОДЖЕНО:

Інв. № оригіналу | Підпис і дата | Заміть інв. №

Зм.	Кільк.	Арк.	№Док.	Підпис	Дата	14/07/2022-F1.03-АР/ПФ			
						Нове будівництво садового будинку на ділянці з кадастровим номером 3221884000:34:008:0947 за адресою: Пірнівська громада на кордоні с. Лебедівка і Вишгородського району Київської області			
ГАП		Коваль				Садовий будинок	Стадія	Аркуш	Аркушів
Перевірив		Міщенко					РП	5	
Виконав		Бушманова				Паспорт фасаду у осях 7-1. М 1:100	ТОВ "Соло Арт"		
Н.контроль		Міщенко							

А3

Експлікація приміщень 1-го пов.

№ прим.	Найменування приміщення	Площа, м2 (К=0,3)	Площа, м2 (К=1)
101	Тамбур	5,07	5,07
102	Гараж	48,86	48,86
103	Хол	21,76	21,76
104	Сан. вузол	8,14	8,14
105	Спальня	15,93	15,93
106	Кухня-їдальня	22,08	22,08
107	Вітальня	58,03	58,03
108	Камінний зал	43,47	43,47
109	Коридор	11,12	11,12
109а	Коридор	3,25	3,25
110	Сауна	4,16	4,16
111	Сан. вузол	1,46	1,46
112	Душова кабіна	1,46	1,46
113	Сходи	7,67	7,67
114	Басейн	92,63	92,63
115	Тераса	7,86	26,21
		352,95 м²	371,30 м²

Профіль для світлодіодної стрічки

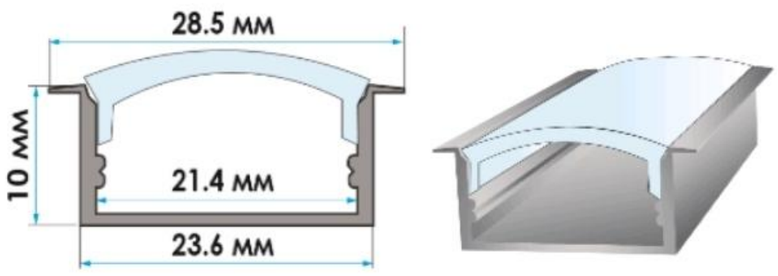

Світлодіодна стрічка



Світильник вуличний



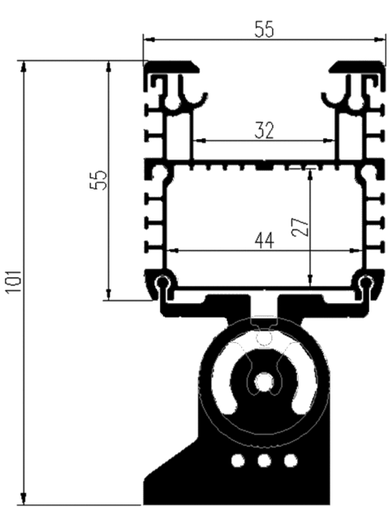

План 1-го пов. 1:100

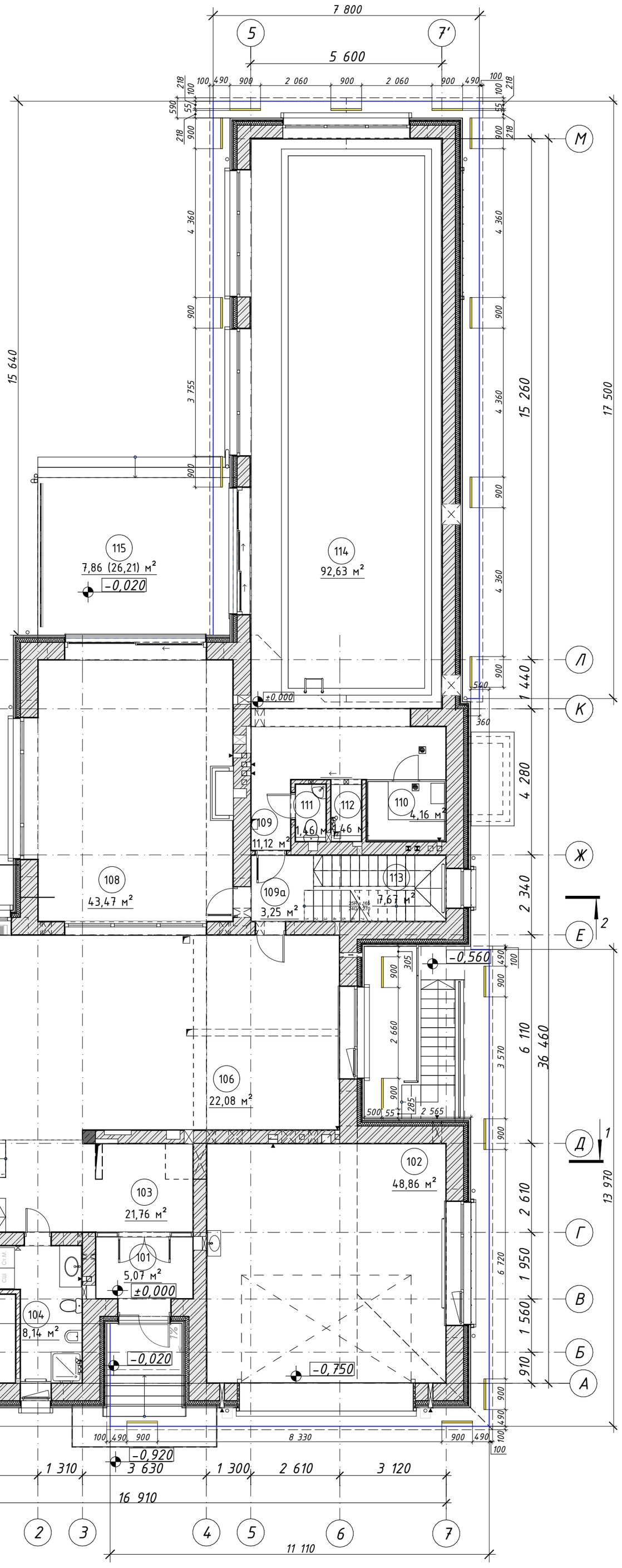

Умовні позначення:

- Світлодіодна стрічка, SVT преміум, 120 led/м, ,9,6 Вт/м, 24 Вольт
- Світильник вуличний 55/55- 900мм +/- 25Вт ral 7024

Примітка:

1. Світлодіодна стрічка, SVT преміум, 120 led/м, ,9,6 Вт/м, 24 Вольт (профіль для кріплення) - 160м
2. Світильник вуличний 55/55- 900мм +/- 25Вт ral 7024:

! На рівні 1 пов. - 17шт.
! На рівні 2 пов. - 11шт.
! Разом = 28шт.

Зм.	Кільк.	Арк.	№Док.	Підпис	Дата	14/07/2022-F1.03-АР/ПФ		
						Нове будівництво садового будинку на ділянці з кадастровим номером 3221884000:34:008:0947 за адресою: Пірнівська громада на кордоні с. Лебедівка і Вишгородського району Київської області		
ГАП		Коваль				Садовий будинок	Стадія: РП	Аркуш: 6	Аркушів:
Перевірив		Міщенко							
Виконав		Бушманова				Схема розташування освітлювальних приладів на відм. ±0.000. М 1:100	ТОВ "Соло Арт"		
Н.контроль		Міщенко							

ПОГОДЖЕНО:

Інв. № оригіналу | Підпис і дата | Замість інв. №

А2

Експлікація приміщень 2-го пов.

№ прим.	Найменування приміщення	Площа, м2 (К=0,3)	Площа, м2 (К=1)
201	Хол	18,09	18,09
202	Спальня	26,45	26,45
203	Спальня	16,49	16,49
204	Спальня	22,02	22,02
205	Спальня	31,90	31,90
206	Гардероб	10,70	10,70
207	Сан. вузол	10,70	10,70
208	Сан. вузол	9,92	9,92
209	Гардероб	6,60	6,60
210	Сходи	10,23	10,23
211	Сходи	7,43	7,43
212	Хол	4,51	4,51
213	Тренажерний зал	19,06	19,06
214	Більярдна	43,51	43,51
		237,61 м²	237,61 м²

Профіль для світлодіодної стрічки

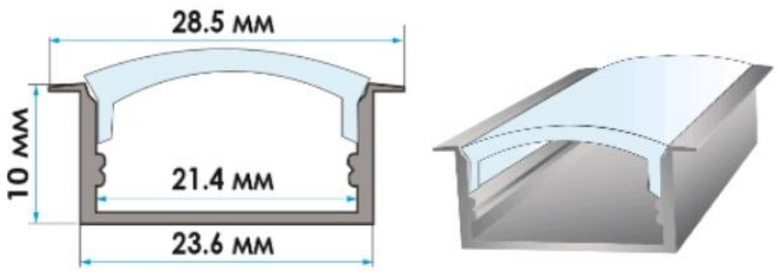

Світлодіодна стрічка



Світильник вуличний

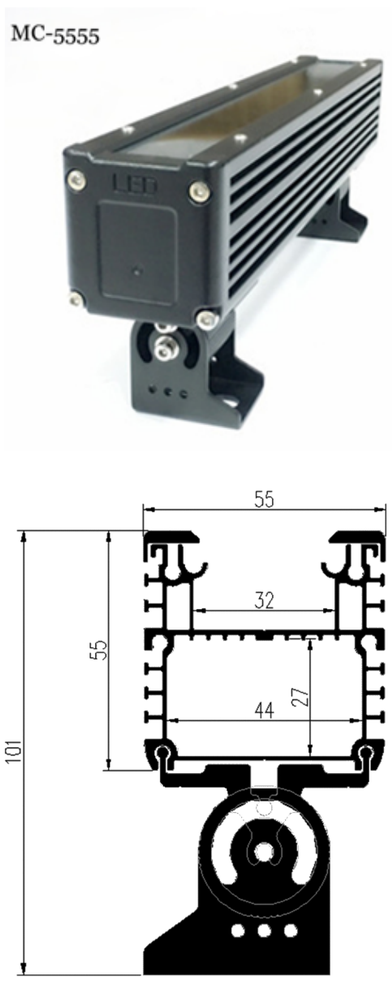

План 2-го пов. 1:100

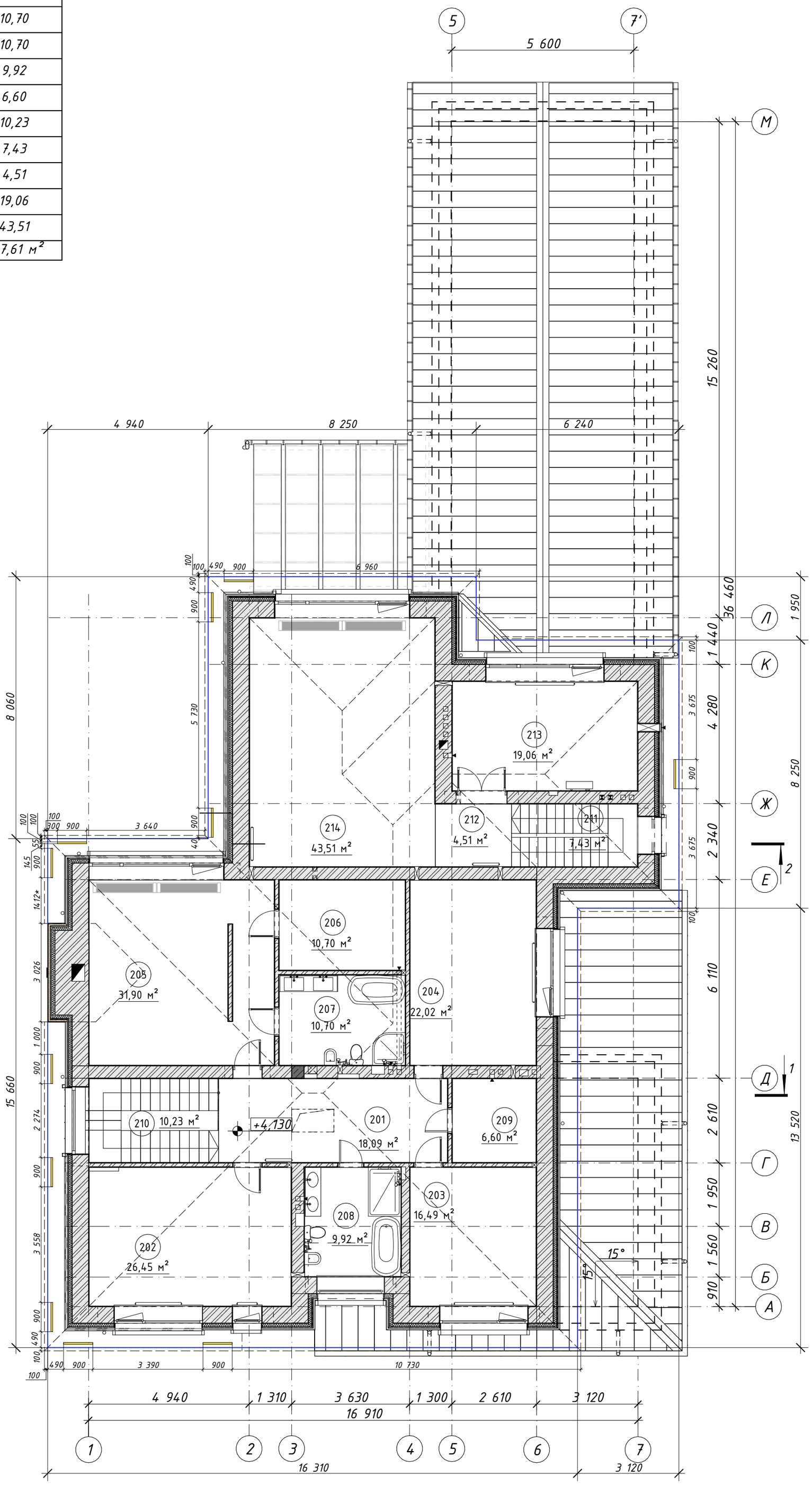

Умовні позначення:

- *Світлодіодна стрічка, SVT преміум, 120 led/м, ,9,6 Вт/м, 24 Вольт*

- *Світильник вуличний 55/55- 900мм +/- 25Вт ral 7024*

Примітка:

1. *Світлодіодна стрічка, SVT преміум, 120 led/м, ,9,6 Вт/м, 24 Вольт (профіль для кріплення) - 160м*
2. *Світильник вуличний 55/55- 900мм +/- 25Вт ral 7024:*
   - *На рівні 1 пов. - 17шт.*
   - *На рівні 2 пов. - 11шт.*
   - *Разом = 28шт.*

Зм.	Кільк.	Арк.	№Док.	Підпис	Дата	14/07/2022-F1.03-АР/ПФ			
						Нове будівництво садового будинку на ділянці з кадастровим номером 3221884000:34:008:0947 за адресою: Пірнівська громада на кордоні с. Лебедівка і Вишгородського району Київської області			
ГАП		Коваль				Садовий будинок	Стадія	Аркуш	Аркушів
Перевірив		Міщенко					РП	7	
Виконав		Бушманова				Схема розташування освітлювальних приладів на відм. +4.130. М 1:100	ТОВ "Соло Арт"		
Н.контроль		Міщенко							

ПОГОДЖЕНО:

Інв. № оригіналу | Підпис і дата | Заміть інв. №

А2