ЦДО-1800+БП-6.000.000 ГК

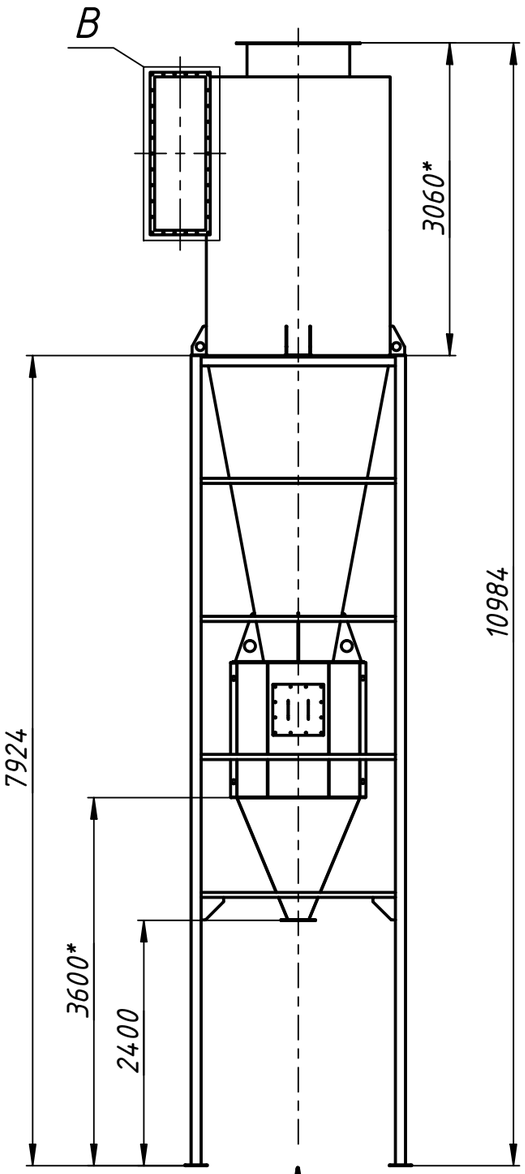


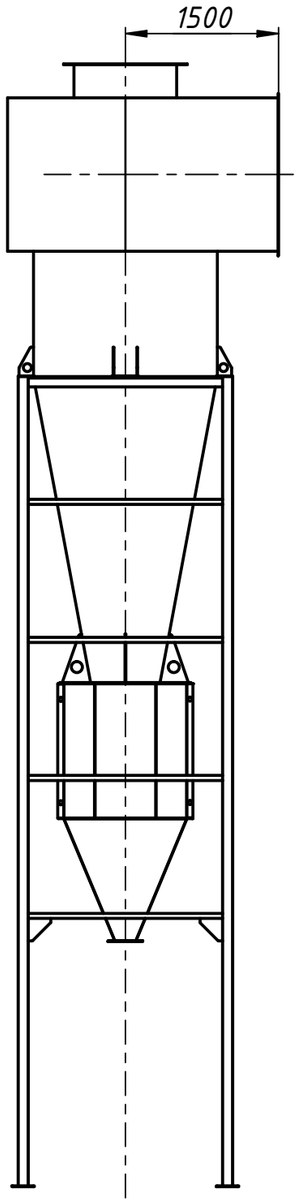


B ( 1 : 20 )

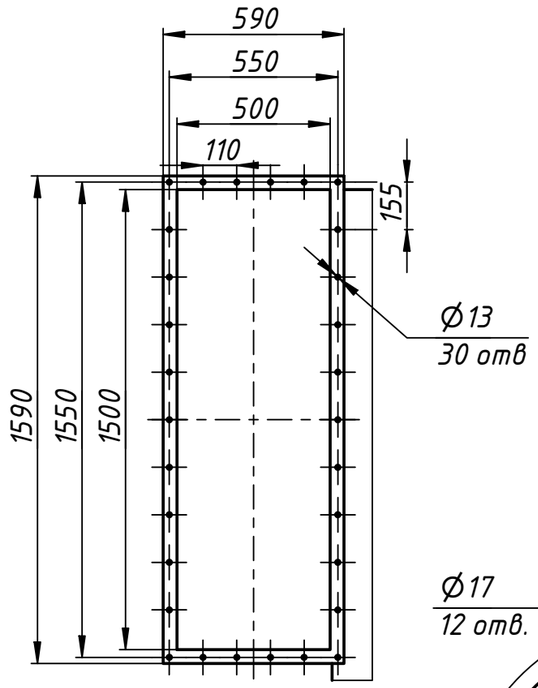


D ( 1 : 20 )

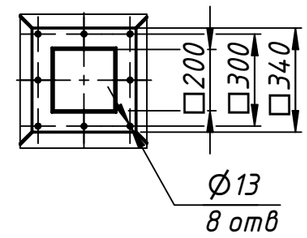


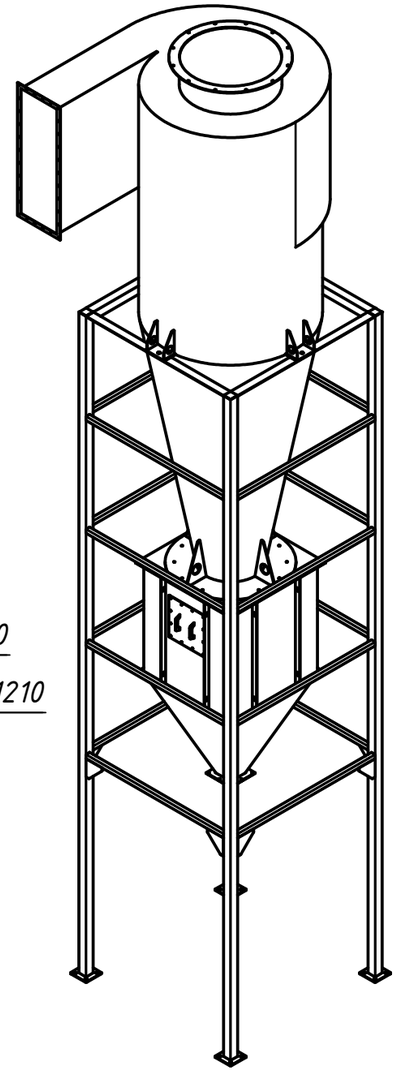

C ( 1 : 20 )

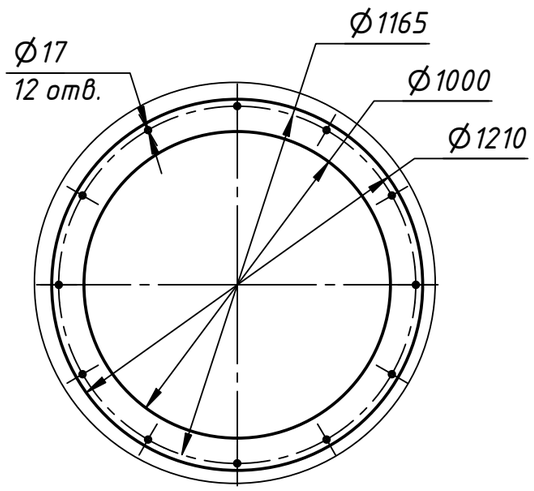


E ( 1 : 10 )
4 місця

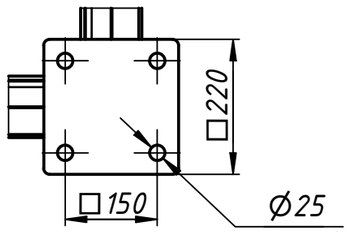


A

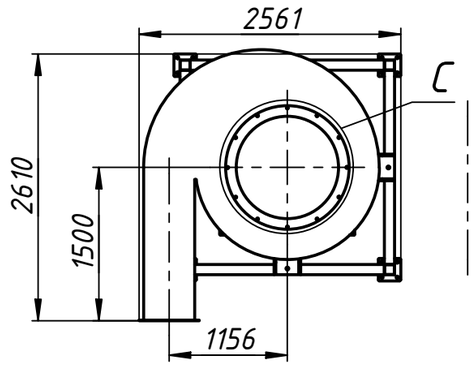


A ( 1 : 60 )

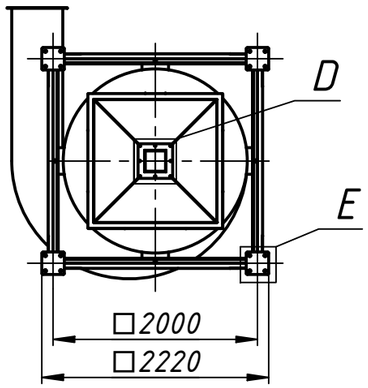


1. * Розміри для довідок.
2. H14, h14, ± IT14 / 2.
3. Маса вказана без урахування зварювальних швів.

| Изм. | Лист | № докум. | Подп. | Дата |
|---|---|---|---|---|
| Разраб. | | | | 03.08.2026 |
| Пров. | | | | |
| Т. контр. | | | | |
| Нач.отд. | | | | |
| Н. контр. | | | | |
| Утв. | | | | |

ЦДО-1800+БП-6.000.000 ГК

Циклон+бункер+постамент

Габаритне креслення

| Лит. | Масса | Масштаб |
|---|---|---|
| | 1596,8 | 1 : 60 |
| Лист | Листов 1 | |

Копировал

Формат А3

Перв. примен.

Справ. №

Подп. и дата

Инв. № дубл.

Взам. инв. №

Подп. и дата

Инв. № подл.