Стеновая панель
1:50

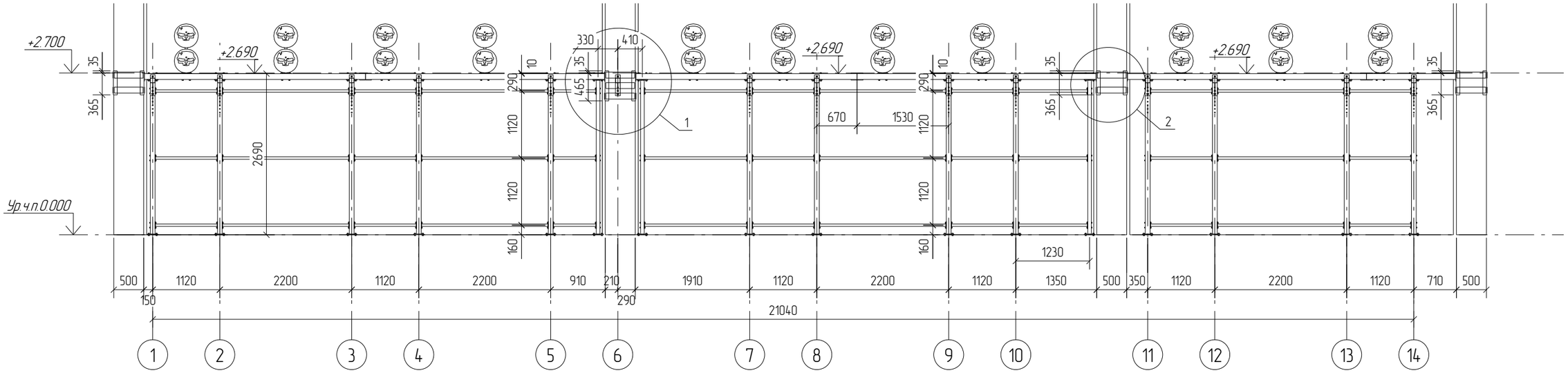

1
1:15

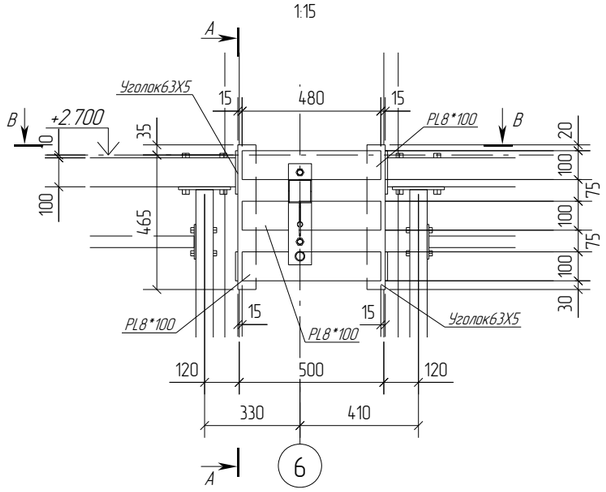

А – А
1:15

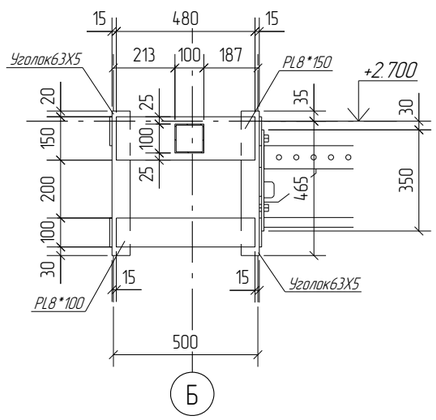

2
1:15

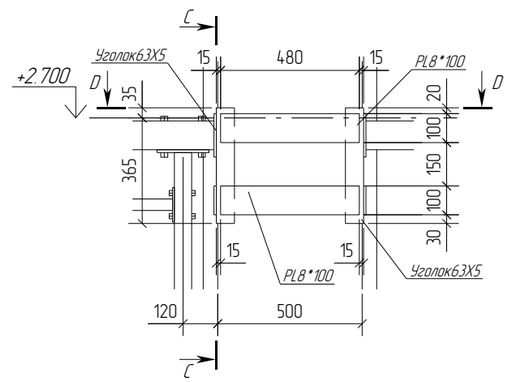

С – С
1:15

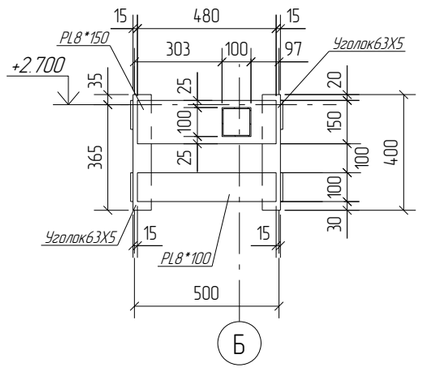

В – В
1:15

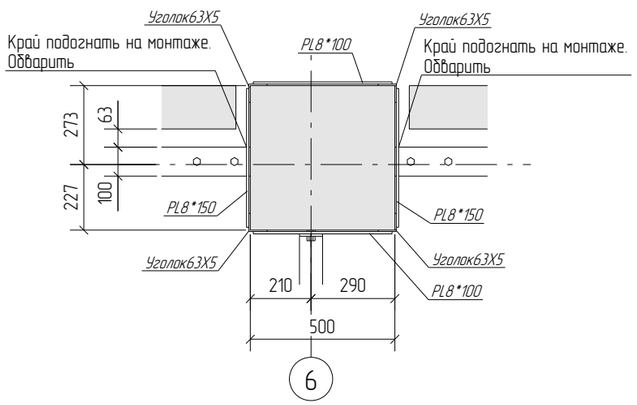

D – D
1:15

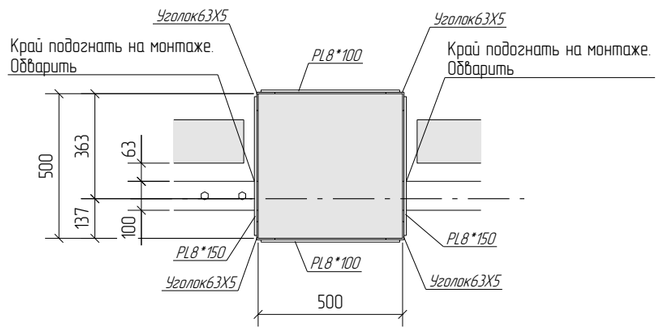

Изм.	Кол.уч.	Лист	№док.	Подпись	Дата			
							Стадия	Лист	Листов
							Р	5	
Проверил						Схема расположения хомутов на колоннах			
Разработал									

Согласовано

Взам. инв. №

Подп. и дата

Инв. № подл.

Формат: А2