План фундаментов.

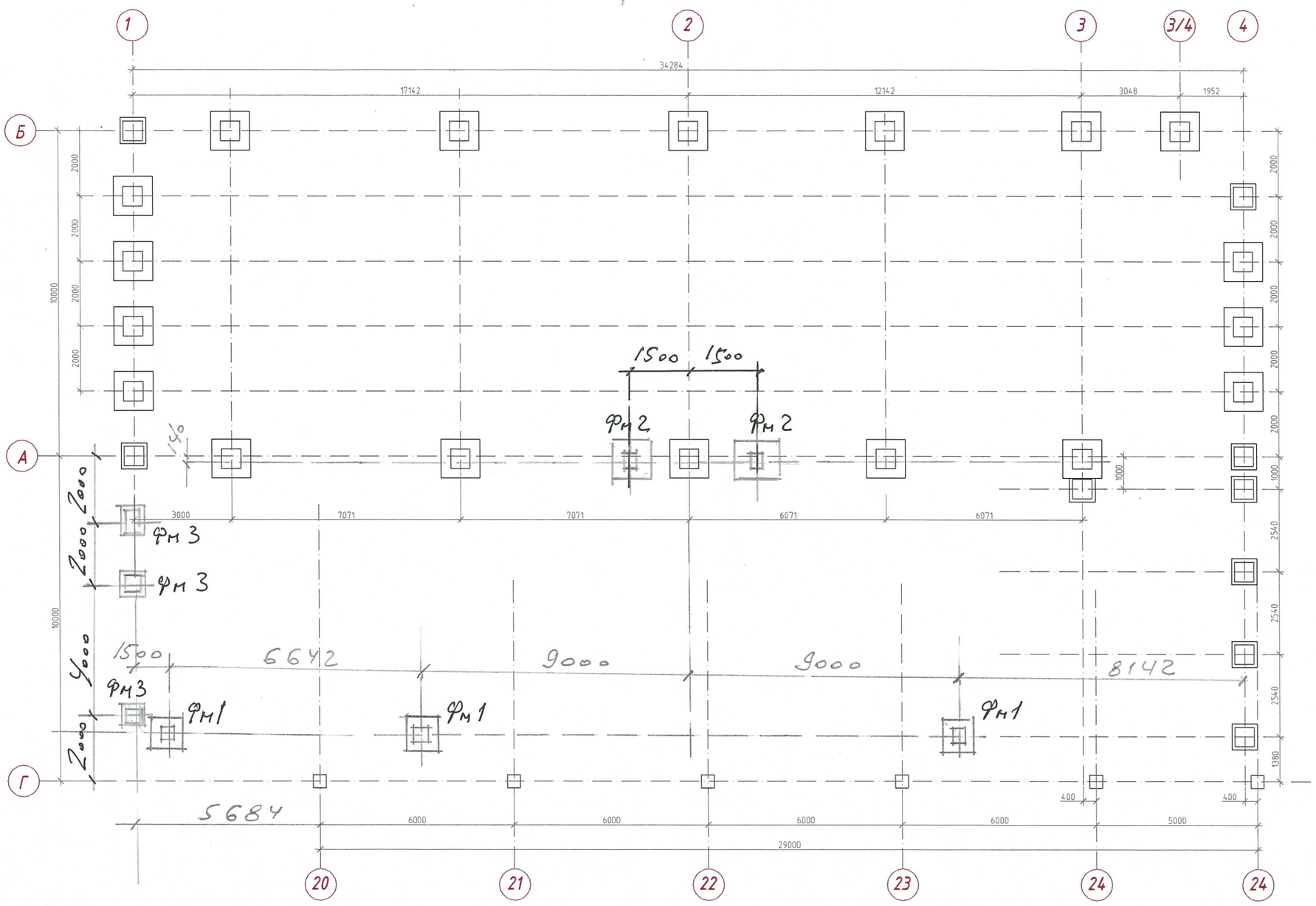

Внимание!

1. На плане показаны вновь сооружаемые фундаменты.
2. Фундамент Ф1 – чертеж прилагается.
3. Фундаменты Ф2, Ф3 выполнить по проекту шифр 3007-1-КЖ.
4. Откопку котлованов под ф-ты выполнить на глубину 2.2 м; выполнить шлаковую (песчаную) подушку с послойным (300 мм) уплотнением. При производстве работ не допускать замачивания грунта основания.

Изм.	Кол. уч.	Лист	№ док.	Подп.	Дата

Стадия	Лист	Листов
	1	

Взам. инв. №

Подп. и дата

Инв. № подл.

ТЕХНИЧЕСКАЯ СПЕЦИФИКАЦИЯ МЕТАЛЛОПРОКАТА
на м-к здания склада в пр. А-Г.

Вид профиля ГОСТ	Марка стали	Обозначен.	№ п/п	Масса металла,кг по фрагментам							Всего
				Стойки	Фермы	Ригели	Связи	Прогоны	Фахверк	Балки	
Швеллер горяче-катанный ГОСТ 8240-97	С245	12	1	0.2				0.4	0.6		1.2
Всего профиля			2	0.2				0.4	0.6		1.2
Двутавр горя-чекатанный ГОСТ 8239-97	С245	20	3					0.2		0.2	0.4
Всего профиля			4					0.2		0.2	0.4
Уголок горя-чекатанный равнополоч-ный ГОСТ 8509-86	С245	63х63х6 75х75х6 80х80х6 100х100х7 110х110х7	5 6 7 8 9		0.5 0.4 0.1 0.2 0.4		0.4 0.2		0.1		1.0 0.6 0.1 0.2 0.4
Всего профиля			10		1.6		0.6		0.1		2.3
Швеллер гну-тый равнопо-лочный ГОСТ 8278-83	С245	120х60х4 160х60х4	11 12					1.3 3.7			1.3 3.7
Всего профиля			13					5.0			5.0
Лист горяче-катанный ГОСТ 19903-74	С245	6 8 10 12 14	14 15 16 17 18	 0.9 0.3 2.0 0.5	0.5		0.1	0.5	0.5	0.5 0.9 1.5	2.1 1.8 0.3 3.5 0.5
Всего профиля			19	3.7	0.5		0.1	0.5	0.5	2.9	8.2
ВСЕГО											17.1
4/ КМД											0.7
ИТОГО											17.8

Изм.	Кол.	Лист	№ док.	Подпись	Дата		Стадия	Лист	Листов
								1	

План колонн на отм. −0.150

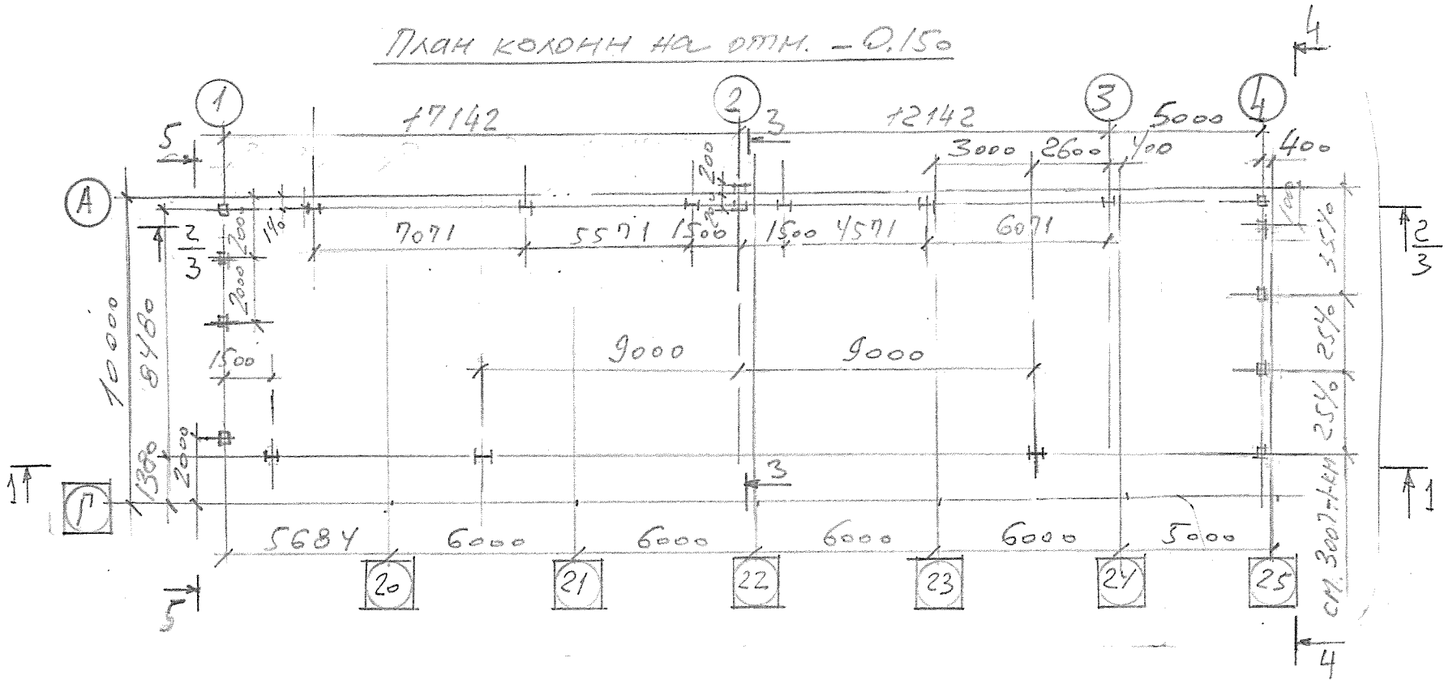

3-3 (разрез по оси 2)

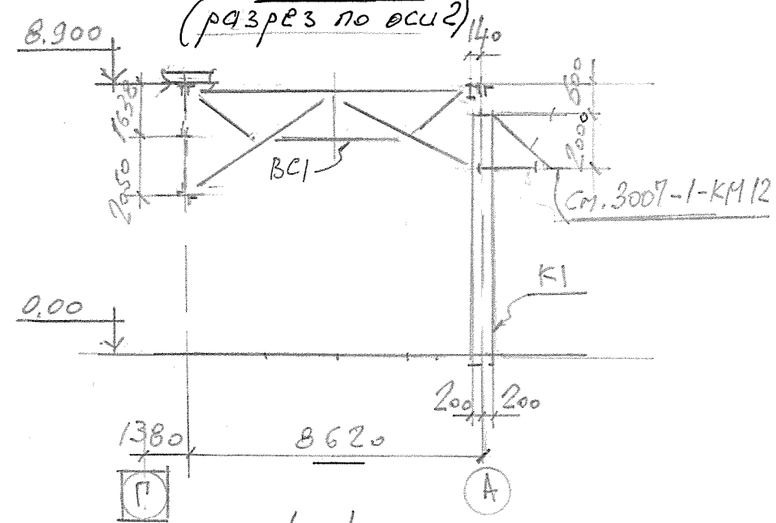

4-4

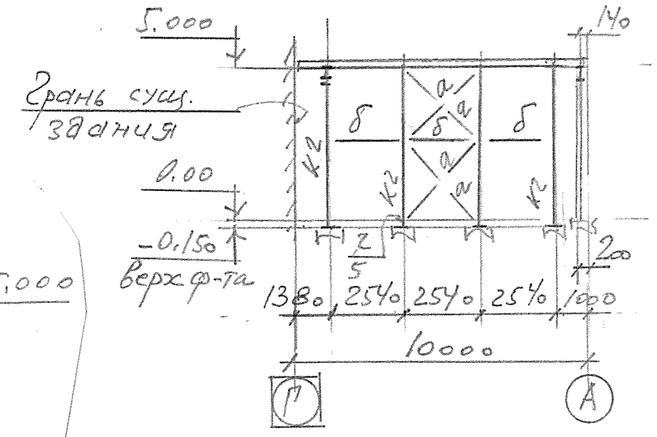

1-1

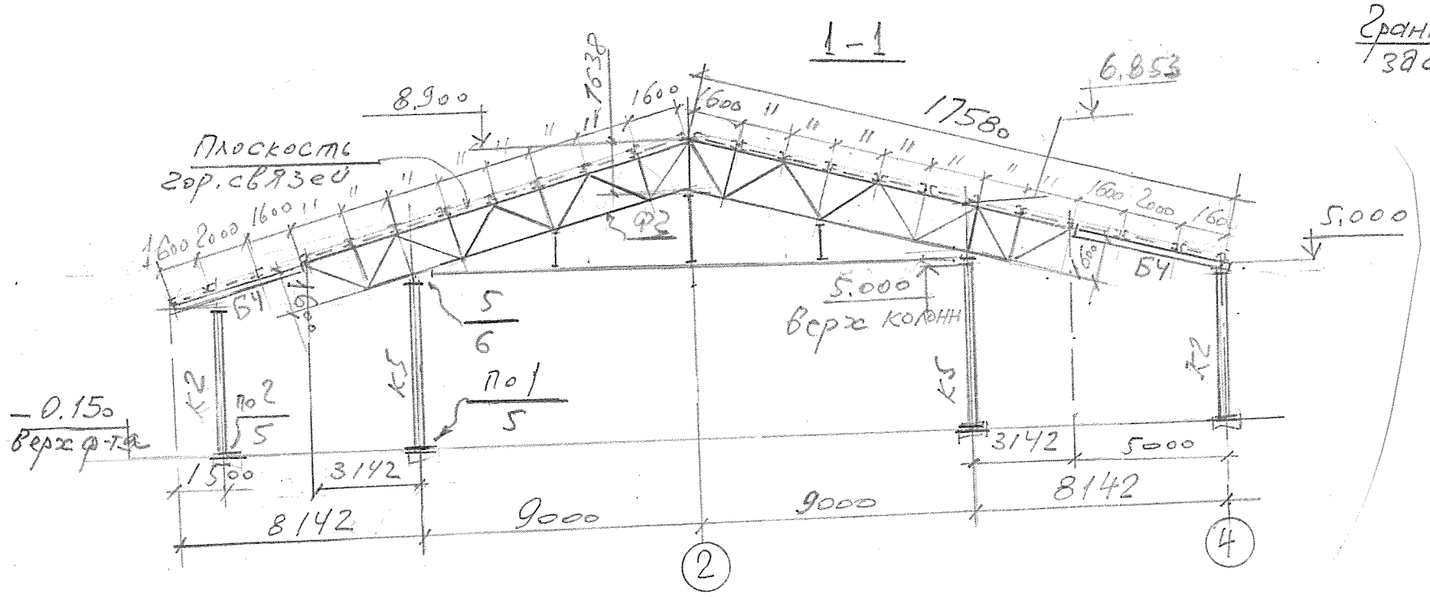

5-5

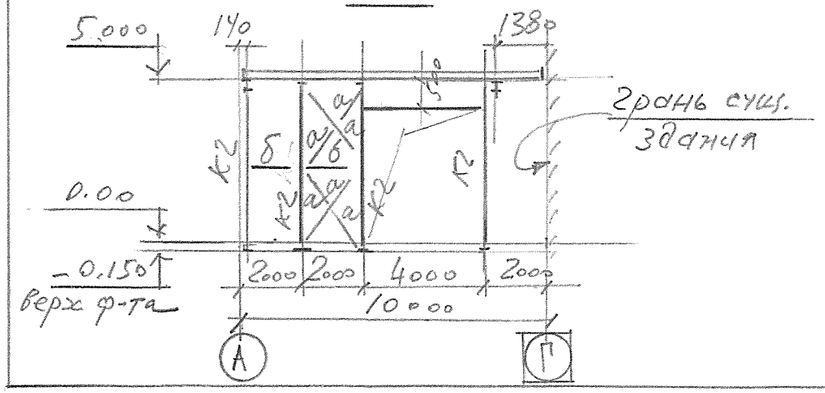

1. Общие данные см. КМ-1.
2. Техническую спецификацию металлопроката см. КМ-1.

Изм.	Кол.	Лист	№ док.	Подпись	Дата		Стадия	Лист	Листов
								2	

План по верхним поясам ферм

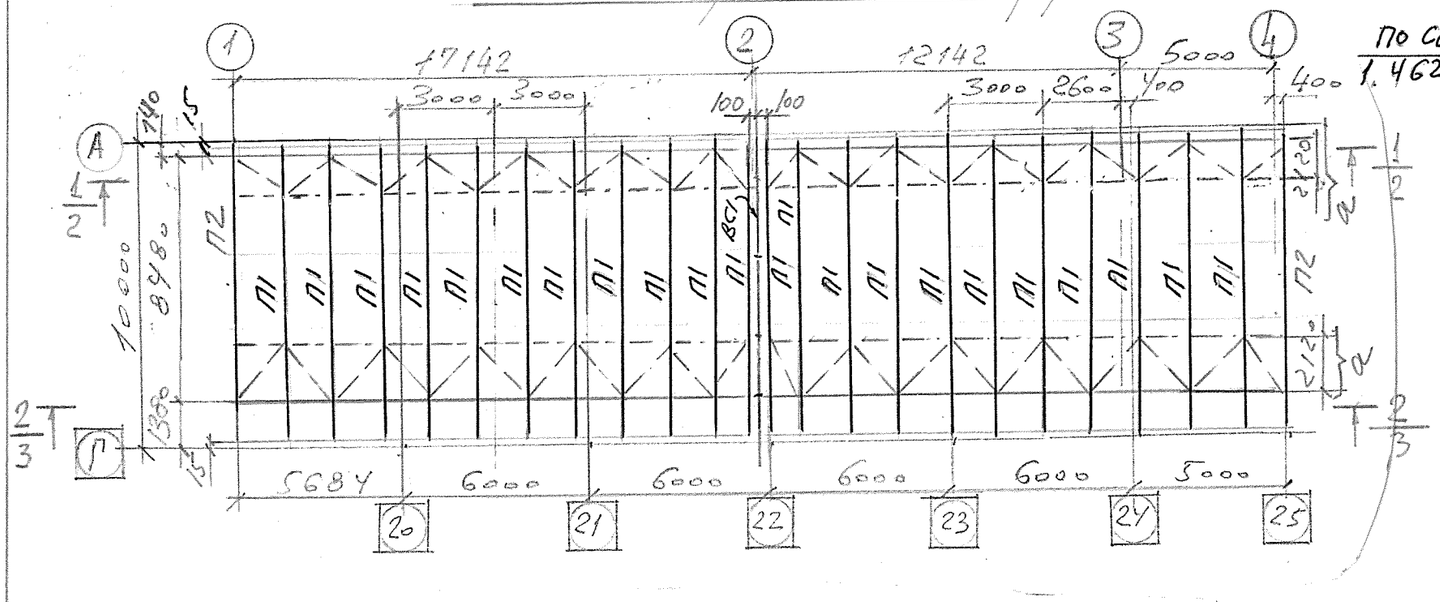

Схема П1

По серии 1.462.3-17/85-03ГМ

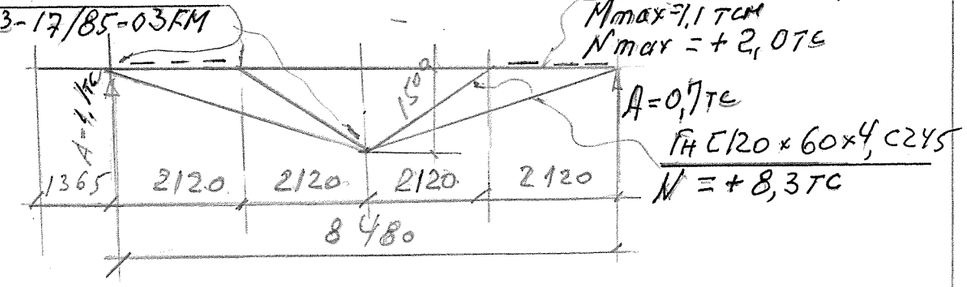

Схема ВС1.

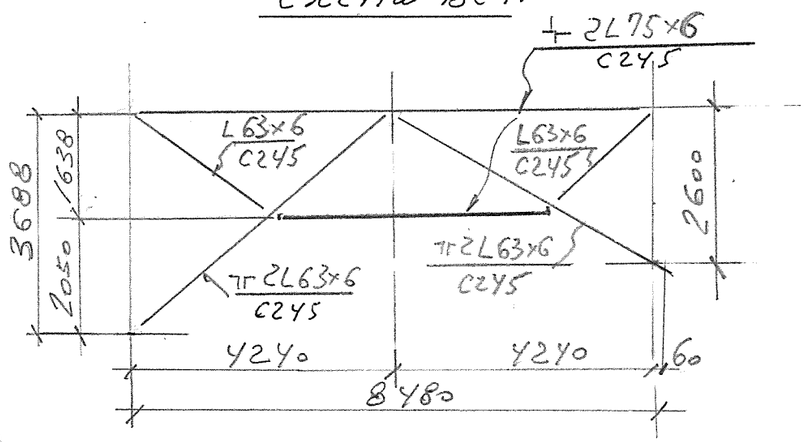

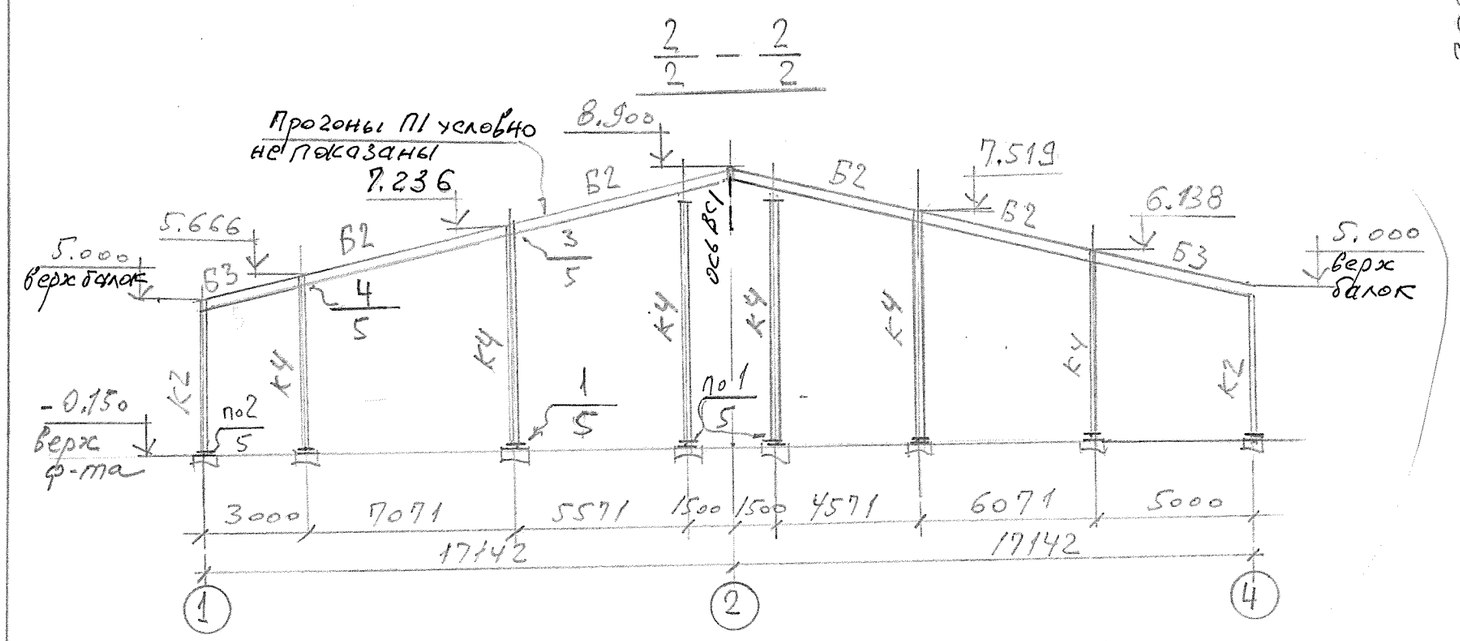

Изм.	Кол.	Лист	№ док.	Подпись	Дата		Стадия	Лист	Листов
								3	

Схема Ф2

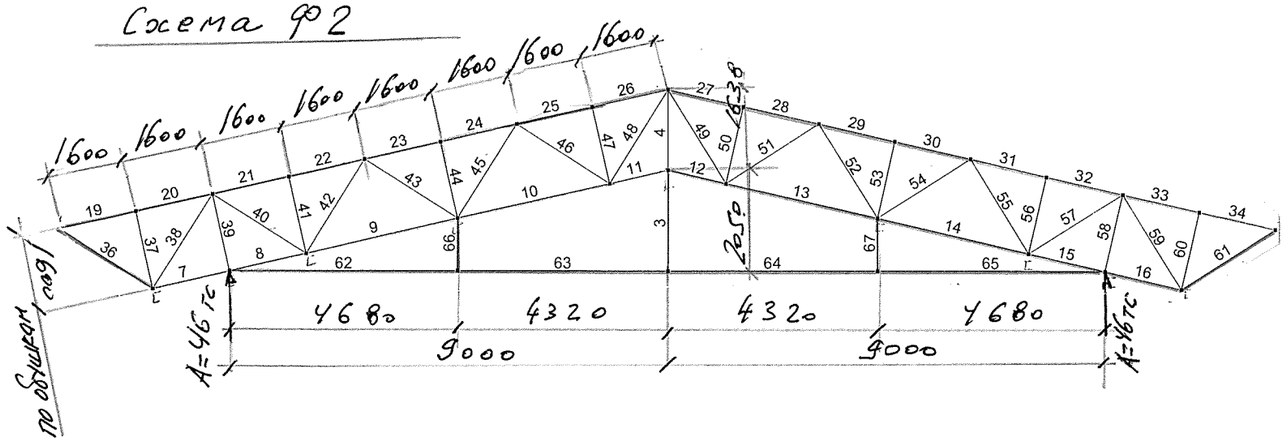

Подбор сечений стержней фермы Ф2

Стержень	Обозн	№ ст	Усилие т	Тип стер	Lx м	Ly р м	Проф	Af см2	ix см	iy см	Lx р м	Гиб	Fi	γ_c	Напр кГ/см2	$Ry*\gamma_c / \gamma_n$	Сталь	Униф. проф	Напр кГ/см2	Масса, кг	Ry кГ/см2
19-34	B1		12,8	1	1,6	1,6	T100*7	27,5	3,08	4,45	1,60	52	1,000	0,95	466	2233	C235	**T100*7**	466	35	2350
20-33	B2		-30,9	1	1,6	1,6	T100*7	27,5	3,08	4,45	1,60	52	0,847	0,95	-1325	2233	C235	**T100*7**	-1325	35	2350
8,15	H1		-54,0	2	1,6	1,6	T110*7	30,3	3,40	4,65	1,60	47	0,868	0,95	-2053	2233	C235	**T110*7**	-2053	38	2350
9,14	H2		-15,2	2	3,2	3,2	T110*7	30,3	3,40	4,65	3,20	94	0,595	0,95	-843	2233	C235	**T110*7**	-843	76	2350
36,61	P1		-13,1	4	2,3	2,3	T75*6	17,6	2,30	3,44	1,82	79	0,705	0,80	-1062	1880	C235	**T75*6**	-1062	31	2350
38,59	P2		19,7	4	2,3	2,3	T63*6	14,6	1,93	2,99	1,82	94	1,000	0,95	1350	2233	C235	**T63*6**	1350	26	2350
40,57	P3		30,8	4	2,3	2,3	T75*6	17,6	2,30	3,44	1,82	79	1,000	0,95	1754,6	2233	C235	**T75*6**	1755	31	2350
42,55	P4		-24,1	4	2,3	2,3	T80*6	18,8	2,47	3,65	1,82	74	0,742	0,80	-1731	1880	C235	**T80*6**	-1731	33	2350
43,54	P5		17,6	4	2,3	2,3	T63*6	14,6	1,93	2,99	1,82	94	1,000	0,95	1211	2233	C235	**T63*6**	1211	26	2350
45,52	P6		-10,8	4	2,3	2,3	T63*6	14,6	1,93	2,99	1,82	94	0,595	0,80	-1247	1880	C235	**T63*6**	-1247	26	2350
46,51	P7		4,3	4	2,3	2,3	T63*6	14,6	1,93	2,99	1,82	94	1,000	0,95	294	2233	C235	**T63*6**	294	26	2350
48,49	P8		4,2	4	2,3	2,3	T63*6	14,6	1,93	2,99	1,82	94	1,000	0,95	285	2233	C235	**T63*6**	285	26	2350
10,13	H3		7,5	2	3,2	4,4	T110*7	30,3	3,40	4,65	3,20	95	1,000	0,95	248	2233	C235	**T110*7**	248	76	2350
37,60	C1		-4,6	5	1,6	1,6	T63*6	14,6	1,93	2,99	1,28	66	0,779	0,80	-405	1880	C235	**T63*6**	-405	18	2350
41,56	C2		-4,6	5	1,6	1,6	T63*6	14,6	1,93	2,99	1,28	66	0,779	0,80	-405	1880	C235	**T63*6**	-405	18	2350
44,53	C3		-4,6	5	1,6	1,6	T63*6	14,6	1,93	2,99	1,28	66	0,779	0,80	-405	1880	C235	**T63*6**	-405	18	2350
47,50	C4		-4,6	5	1,6	1,6	T63*6	14,6	1,93	2,99	1,28	66	0,779	0,80	-405	1880	C235	**T63*6**	-405	18	2350
39,58	C5		-40,3	5	1,6	1,6	T100*7	27,5	3,08	4,45	1,28	42	0,890	0,95	-1645	2233	C235	**T100*7**	-1645	35	2350
4	C6		3,0	5	1,6	1,6	T63*6	14,6	1,93	2,99	1,28	66	1,000	0,95	206	2233	C235	**T63*6**	206	18	2350
62÷65			21,0		4,7	4,7	⊥ 75×6											⊥ 75×6	272	248	2350
66, 67			0,1		1,1	1,1	⊥ 63×6											⊥ 63×6		12	2350
3			0,1		2,05	2,05	⊥ 63×6											⊥ 63×6		24	2350

Изм.	Кол.	Лист	№ док.	Подпись	Дата		Стадия	Лист	Листов
								4	

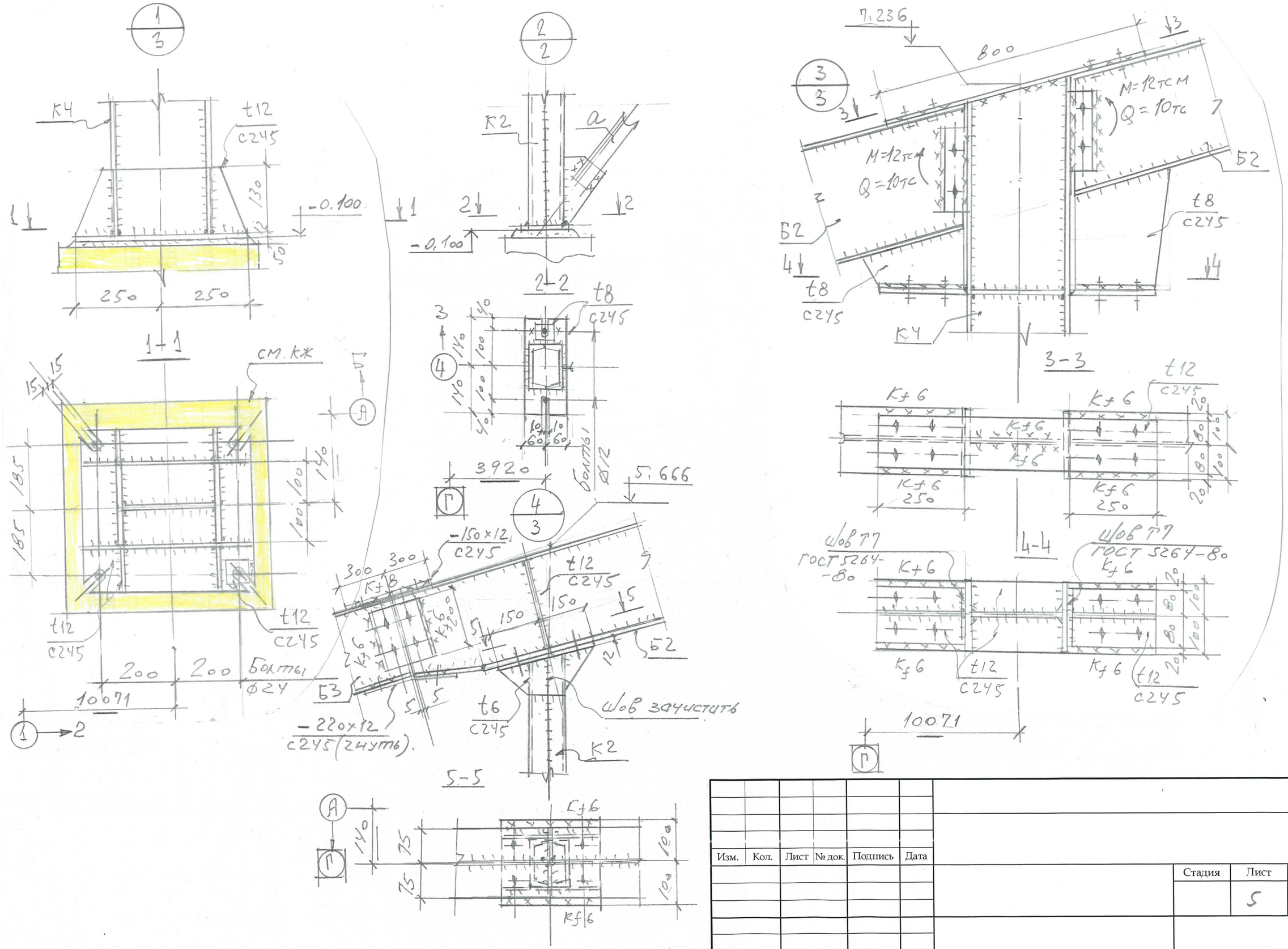

Изм.	Кол.	Лист	№ док.	Подпись	Дата		Стадия	Лист	Листов
								5	

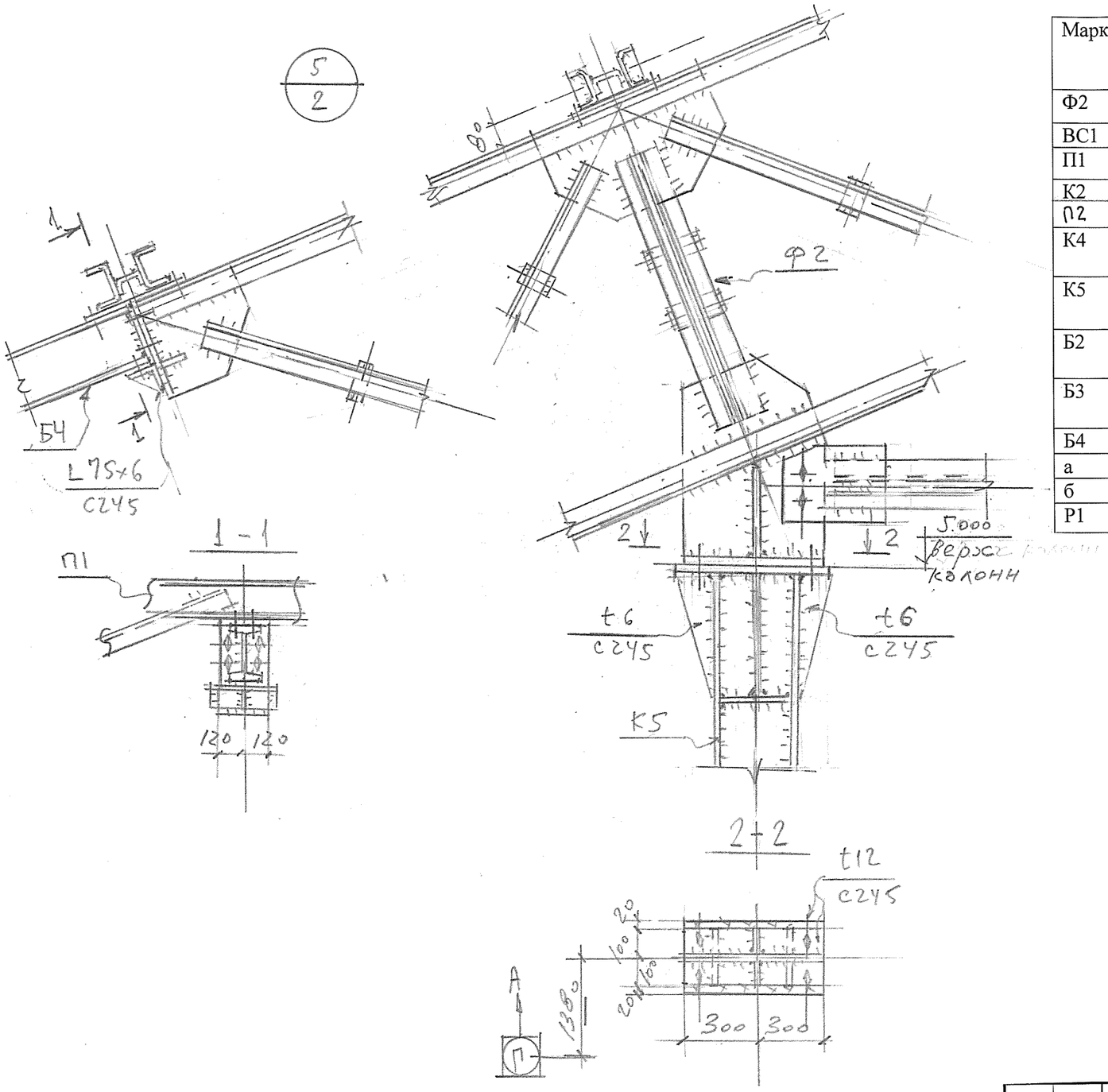

ВЕДОМОСТЬ ЭЛЕМЕНТОВ

Марка	Эскиз	Поз.	Состав	Усилия			Марка металла	Примечан.
				M тсм	N тс	Q тс		
Ф2	Сеч.сложн.						С245	КМ- 4
ВС1	Сеч.сложн.						С245	КМ-3
П1	Сеч.сложн.						С245	КМ-3
К2			Шв.12				С245	
П2			2Шв.12				С245	Неразрезной
К4		1	-200x12		18		С245	
		2	-300x8					
К5		1	-200x14		47		С245	
		2	-300x10					
Б2		1	-150x12	12		12	С245	
		2	-350x8					
Б3		1	-150x12				С245	
		2	-250x8					
Б4			Дв.20				С245	
а			Уг.63x6				С245	
б			2Уг.63x6				С245	
Р1			Шв.12				С245	

Изм.	Кол.	Лист	№ док.	Подпись	Дата		Стадия	Лист	Листов
								6	