Виконавча схема
ГРЩ підвалу

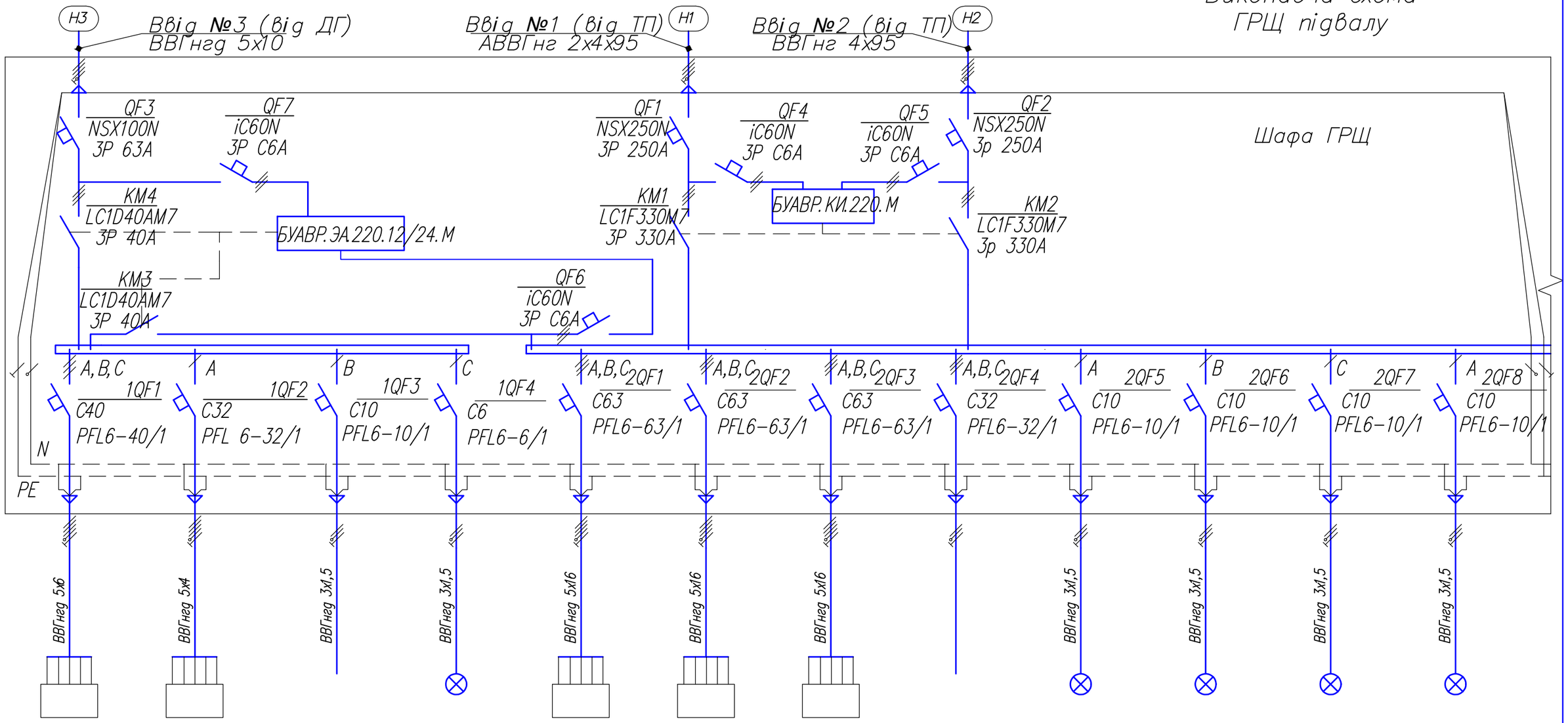

Поз. по техн.	спецЩЗК	Скважина	Охорона	гр. А–0	Ел. котел	Столярня	ЩОС	Резерв	гр. 0–1	гр. 0–2	гр. 0–3	гр. 0–4
Місце розташування	1 поверх котельня	Скважина	Підвал	Підвал	1 поверх котельня	1 поверх столярня	2 поверх		Підвал	Сходи	1 поверх гараж	1 поверх дровник
Найменування обладнання	Щит загально–котельний	Насос	Охорона	Аварійне освітлення підвалу	Електричний котел	Живлення столярні	Живлення 2–го поверху		Освітлення підвалу	Освітлення сходів	Освітлення гаражу	Освітлення дровника

Зм.	Кіл.	Арк.	№ док.	Підп.	Дата
Розробив					
Перевірив					
ГІП					

Будівництво Хозблоку за адресою:
м. Київ, вул. Вишгородська, 150

Стадія	Аркуш	Аркуші
	1	3

Виконавча схема
ГРЩ підвалу