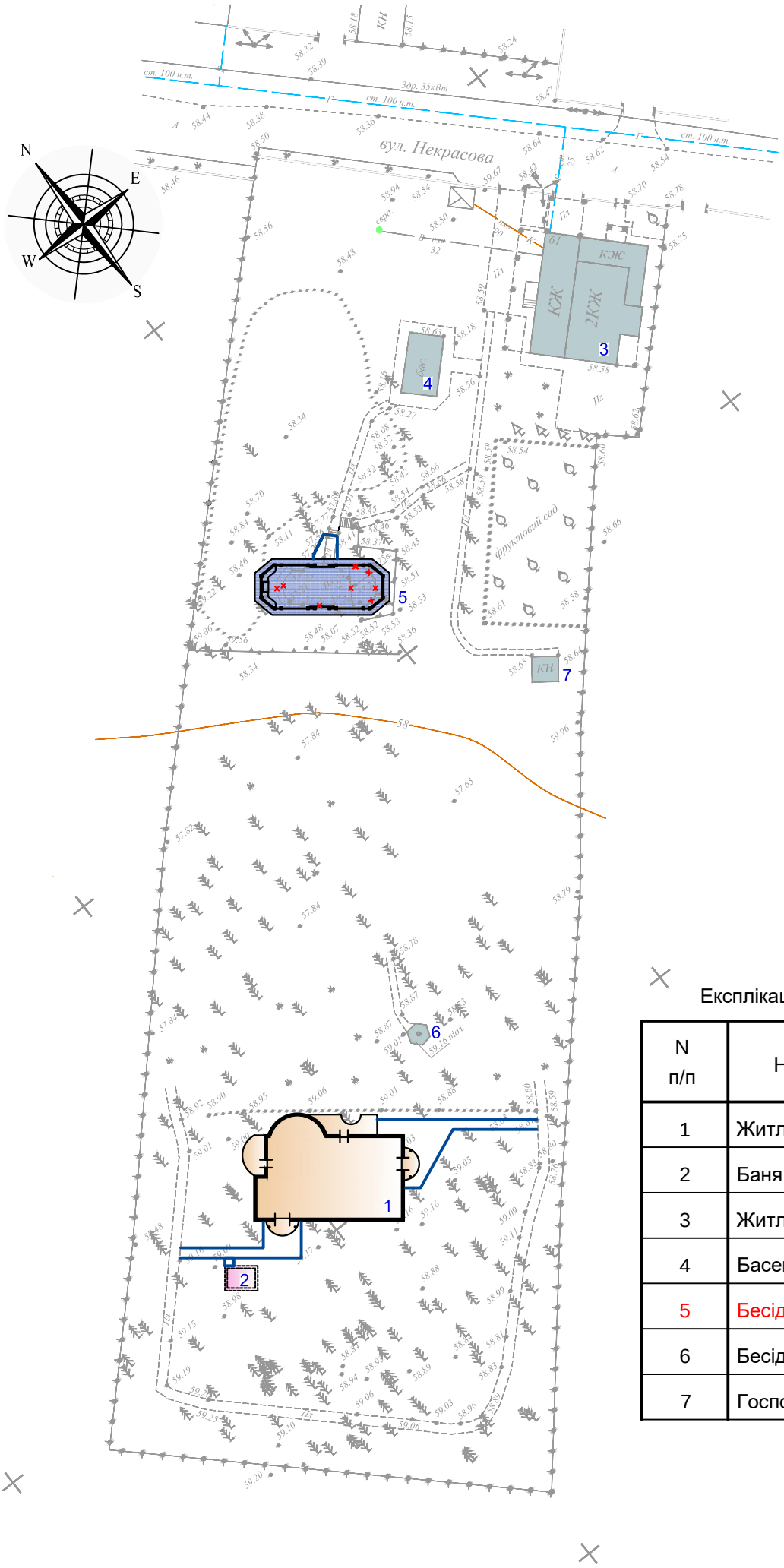

Експлікація будівель та споруд

N п/п	Найменування	Поверхо-вість
1	Житловий будинок	2
2	Баня	1
3	Житловий будинок	2
4	Басейн	-
5	Бесідка	-
6	Бесідка	-
7	Господарча споруда	1

Схема генерального плану.
Ситуаційна схема.

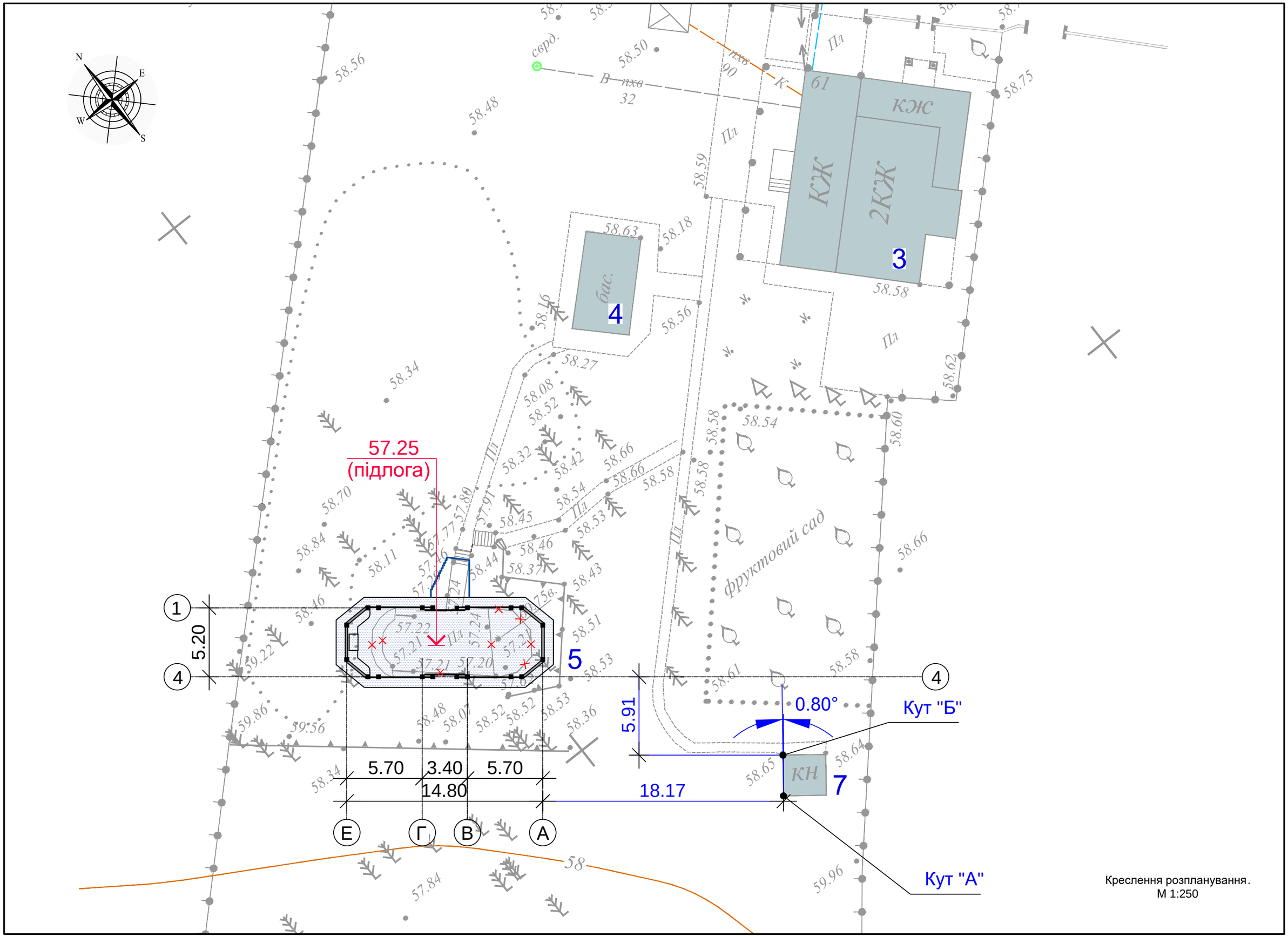

Креслення розпланування.
М 1:250

Відомість креслень основного комплекту

Аркуш	Найменування	Примітки
1	Загальні дані.	
2	Фасади А-Е, 1-4.	
3	Фасади Е-А, 4-1.	
4	План у вісях А-Е/1-4.	
5	Розріз 1-1. Вузол 4.	
6	Вузли 1...3.	
7	План металевих конструкцій покрівлі.	
8	План покрівлі.	
9	Схеми декоративних балок ДБ-1...ДБ-6.	
10	Зведена специфікація деревини. Специфікація елементів покрівлі.	
11	Схеми вітражів В-1...В-6. Специфікація вітражів.	

Відомість специфікацій

Аркуш	Найменування	Примітки
10	Зведена специфікація деревини.	
10	Специфікація елементів покрівлі.	
11	Специфікація вітражів.	

Техніко-економічні показники

№п/п	Найменування	Од.вимір.	Кількість	Примітка
1	Загальна площа	м²	**72,0**	
2	Площа забудови	м²	**110,5**	
3	Будівельний об'єм	м³	**420,0**	

Відомість документів

Позначення	Найменування	Примітки
	Документи, на які посилаються	
ДБН В.2.6-14-97	Покриття будинків і споруд	
СНиП 3.04.01-87	Гідроізоляційні роботи	
ДСТУ Б В.2.6.-23-2009	Блоки віконні та дверні. Загальні технічні умови.	
ДСТУ Б В.2.6-79:2009	Конструкції будинків та споруд. Шви з'єднувальні місць примикань віконних блоків до конструкцій стін".	

Загальні данні

1. Вихідними даними для розробки робочих креслень є:
   - Завдання на проектування, затверджене Замовником;
   - Технічні умови на проектування, затверджені Замовником;
   - Топографо-геодезична зйомка.
2. За умовну позначку 0,000 прийнятий рівень чистої підлоги першого поверху, що відповідає абсолютній відмітці_____ м по Балтійській системі висот.
3. Споруда альтанки в плані являю собою прямокутник з загальними розмірами в осях 14,8х5,2м одноповерхова.
   Конструктивна схема споруди - каркасна:
   - металевий каркас зі стоєк та балок;
   - зовнішні стіни б=100 мм, самонесучі. З дерев'яного каркасу з заповненням мінеральною ватою.
   - покрівля - скатна, утеплена, з покриттям бітумною черепицею;
   - вітражі, світловий ліхтар - дерев'яні, з кольоровим деревозахисним покриттям;
   - обшивка фасадів та внутрішне опорядження виконано дерев'яною дошкою по системі "паз в паз" з кольоровим деревозахисним покриттям;
   - підлога - тротуарна плитка по гарцовке.
4. Всі матеріали і конструкції, що застосовуються в проекті, повинні мати український Сертифікат відповідності пожежним і санітарним нормам, та радіаційного контролю.
5. Монтаж вітражних блоків здійснювати відповідно до технічних рішень фірми- виробника.
6. Згідно ДБН А.3.1-5-96 "Організація будівельного виробництва" підлягають огляду зі складанням актів на приховані роботи за формою, приведеною в додатках 9, 10 ДБН А.3.1-5-96:
   Покрівля, гідроізоляція
   - Приймання поверхні основи під ізоляцію;
   - Прийняття рулонного килима;
   - Прийняття шарів ізоляції перед укладанням наступних шарів;
   - Приймання ізоляції на ділянках, що підлягають закриттю кам'яною кладкою, огорожами, грунтом.
   Підлоги
   - Підстави підлог на грунті;
   - Перевірка виконання конструктивних елементів підлог перед влаштуванням наступних їх шарів;
7. Виробництво робіт вести відповідно до вказівок ДБН А.3.1-5-2009 "Організація будівельного виробництва".
8. Послуги із влаштування підлог і оздоблювальні роботи вести відповідно до правил проведення робіт ДСТУ-Н Б А.3.1-23:2013 "Керівництво по проведенню робіт по влаштуванню ізоляційних, оздоблювальних, захисних покриттів стін, підлог і покрівель будівель і споруд"
9. Проект розроблений для виконання будівельно-монтажних робіт у літній період. При виконанні робіт у зимовий період треба керуватися вказівками відповідних глав ДБН В.2.1-10-2009 та ДСТУ-Н Б В.2.1-28:2013.
10. У проекті передбачені екологічно чисті матеріали із застосуванням новітніх вітчизняних і зарубіжних технологій.

Робоча документація виконана відповідно до діючих норм, правил, інструкцій, стандартів і забезпечує безпечну експлуатацію будівлі при дотриманні передбачених проектом заходів, а також норм і правил експлуатації.

Зм.	Кілк.	Арк.	№Док.	Підпис	Дата	АБ		
						Альтанка житлового будинку в Обухівці		
							Стадія	Аркуш	Аркушів
ГАП					11.2020			1	11
Н.контр.					11.2020	Загальні дані		
Перевірив					11.2020			
Розробив					11.2020			

ПОГОДЖЕНО:

Взамін інв. №

Підпис і дата

Інв. № подл.

Формат А3

Фасад А-Е

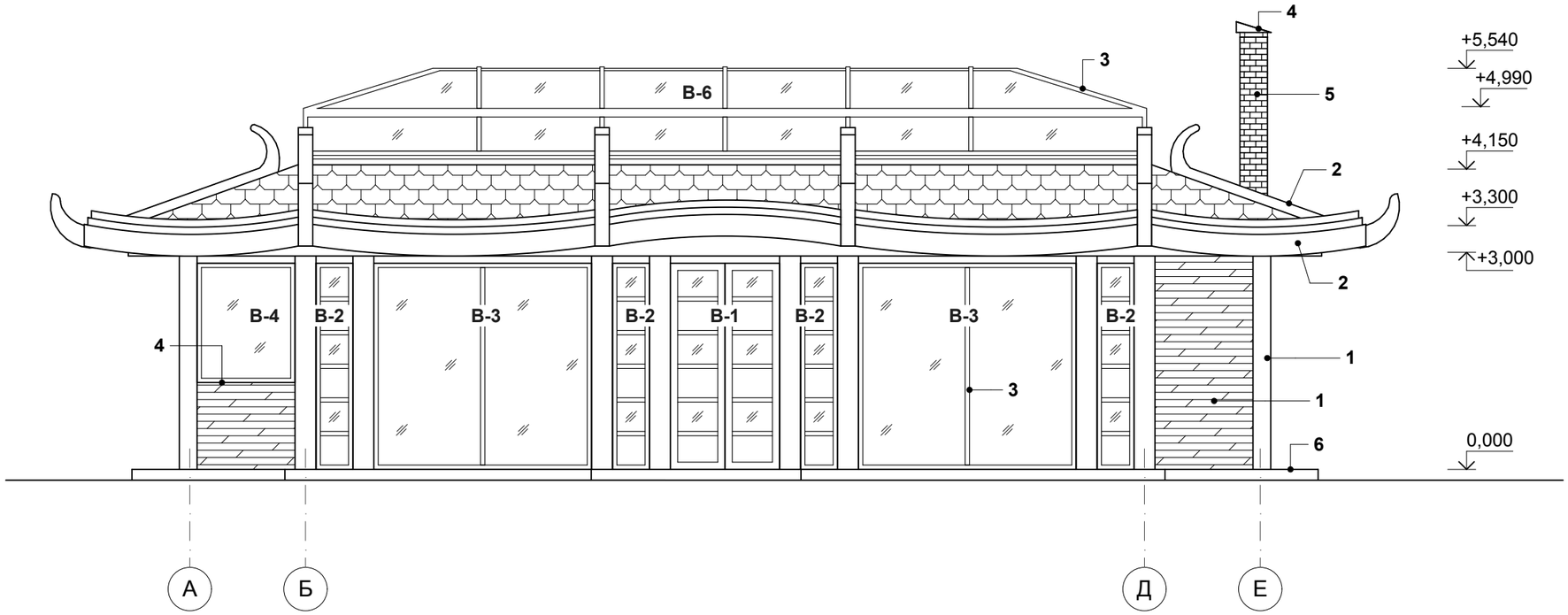

Фасад 1-4

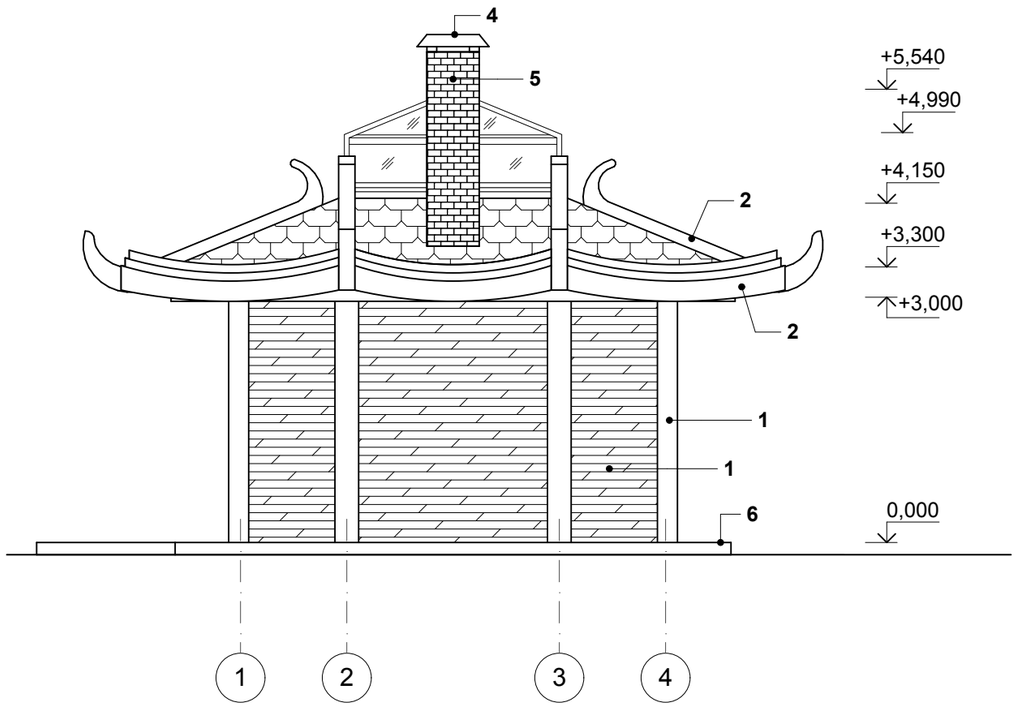

Експлікація опорядження фасадів

1. Зовнішні стіни, стійки каркасу, торец покрівлі - обшивка дерев'яною дошкою по дерев'яній обрешітці, з кольоровим деревозахисним покриттям.
2. Декоративні балки покрівлі - дерев'яні, з кольоровим деревозахисним покриттям.
3. Вітражі, світловий ліхтар - дерев'яні, з кольоровим деревозахисним покриттям.
4. Вітражні та віконні відливи, накривка димохіду - оцинкована сталь з полімерним покриттям.
5. Стіни димохіду каміну - облицювання природним камінням.
6. Ганок - тротуарна плитка по гарцовке.

1. Кольорове рішення фасадів див. комплект ПОФ "Паспорт опорядження фасадів".
2. Схеми вітражів див. арк.11.

Зм.	Кілк.	Арк.	№Док.	Підпис	Дата	АБ		
						Альтанка житлового будинку в Обухівці		
							Стадія	Аркуш	Аркушів
ГАП					11.2020			2	
Н.контр.					11.2020	Фасади А-Е, 1-4.			
Перевірив					11.2020				
Розробив					11.2020				

ПОГОДЖЕНО:

Взамін інв. №

Підпис і дата

Інв. № подл.

Формат А3

Фасад Е-А

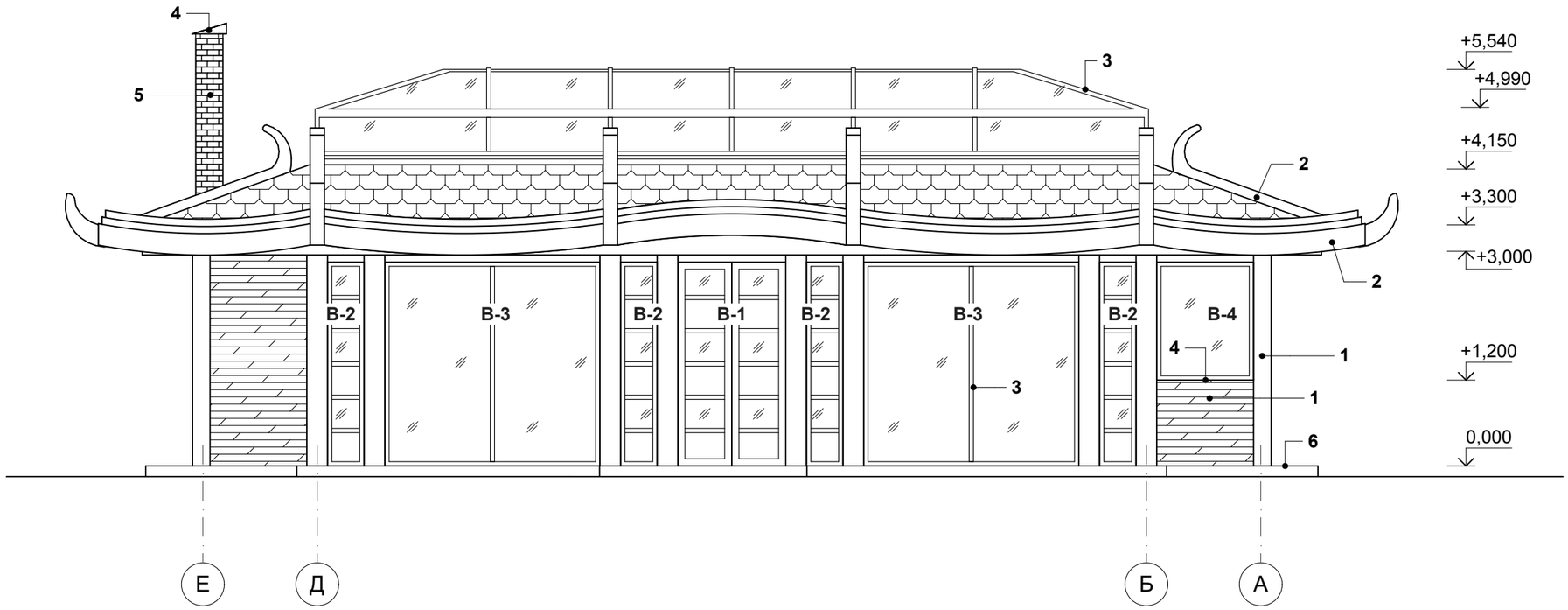

Фасад 4-1

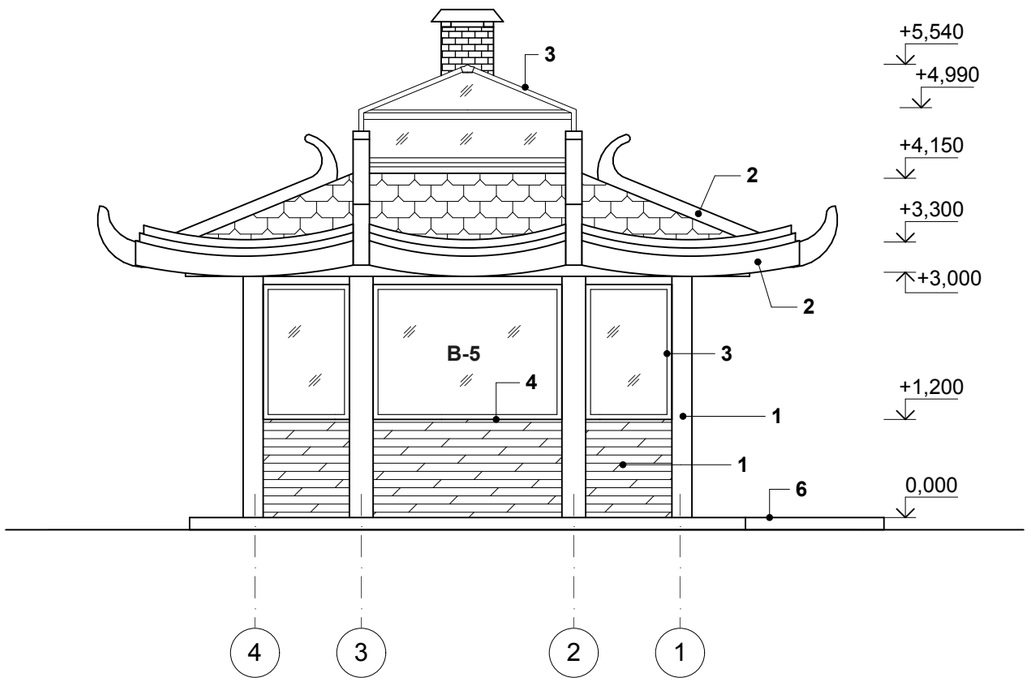

1. Примітки див. арк.2.

Зм.	Кілк.	Арк.	№Док.	Підпис	Дата	АБ		
						Альтанка житлового будинку в Обухівці		
							Стадія	Аркуш	Аркушів
								3	
ГАП					11.2020	Фасади Е-А, 4-1.		
Н.контр.					11.2020			
Перевірив					11.2020			
Розробив					11.2020			

ПОГОДЖЕНО:

Взамін інв. №

Підпис і дата

Інв. № подл.

Формат А3

План у вісях А-Е/1-4

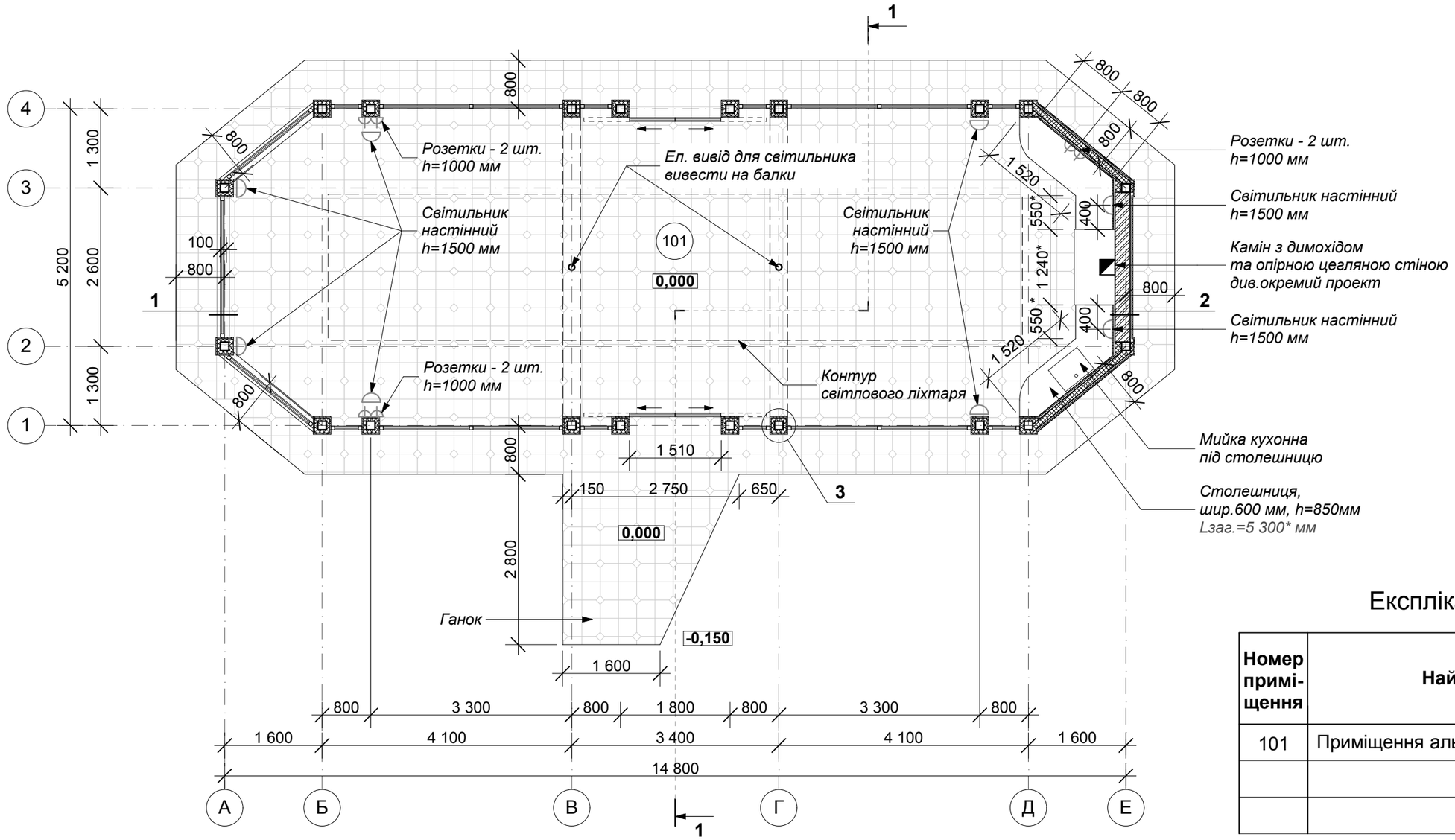

Експлікація приміщень

Номер приміщення	Найменування	Площа, м²
101	Приміщення альтанки	72,00

Умовні позначення

- Стійка каркасу металева, див. розділ КМ
- Опірна стіна каміну з керамічної цегли
- Стіна з дерев'яного каркасу з заповненням мінеральною ватою

1. Специфікацію матеріалів див. арк. 10.
2. Розріз див. арк. 5.
3. Вузли див. арк. 6.

Зм.	Кілк.	Арк.	№Док.	Підпис	Дата	АБ		
						Альтанка житлового будинку в Обухівці		
							Стадія	Аркуш	Аркушів
ГАП					11.2020			4	
Н.контр.					11.2020	План у вісях А-Е/1-4			
Перевірив					11.2020				
Розробив					11.2020				

ПОГОДЖЕНО:

Взамін інв. №

Підпис і дата

Інв. № подл.

Формат А3

- Бітумна черепиця ТМ Техноніколь серії «Ультра» Самба (колір червоний)
- Підкладочний килим ХММ ТМ Техноніколь
- Плита OSB - 12 мм
- Обрешітка з кроком 350 мм - дошка 120х25 мм -25 мм
- Контрейка - дошка 80х25 мм -25 мм
- Вітроізоляція - супердіфузна мембрана ТМ Техноніколь

Покрівля S= 74,50 м²

- Стропіло - див. розділ КМ
- Теплоізоляція - плита мінераловатна "ТЕХНОВЕНТ Оптіма" ТМ Техноніколь, (Y=80 кг/м³, λб=0,040 Вт/м°С) б=100 мм (в товщі стропіл)
- Пароізоляційна плівка
- Обрешітка з кроком 600 мм - дошка 120х25 мм -25 мм
- Плита OSB - 12 мм
- Обшивка дерев'яною дошкою - 20 мм

Зашивка покрівлі зсередени S= 49,00 м²

Розріз 1-1

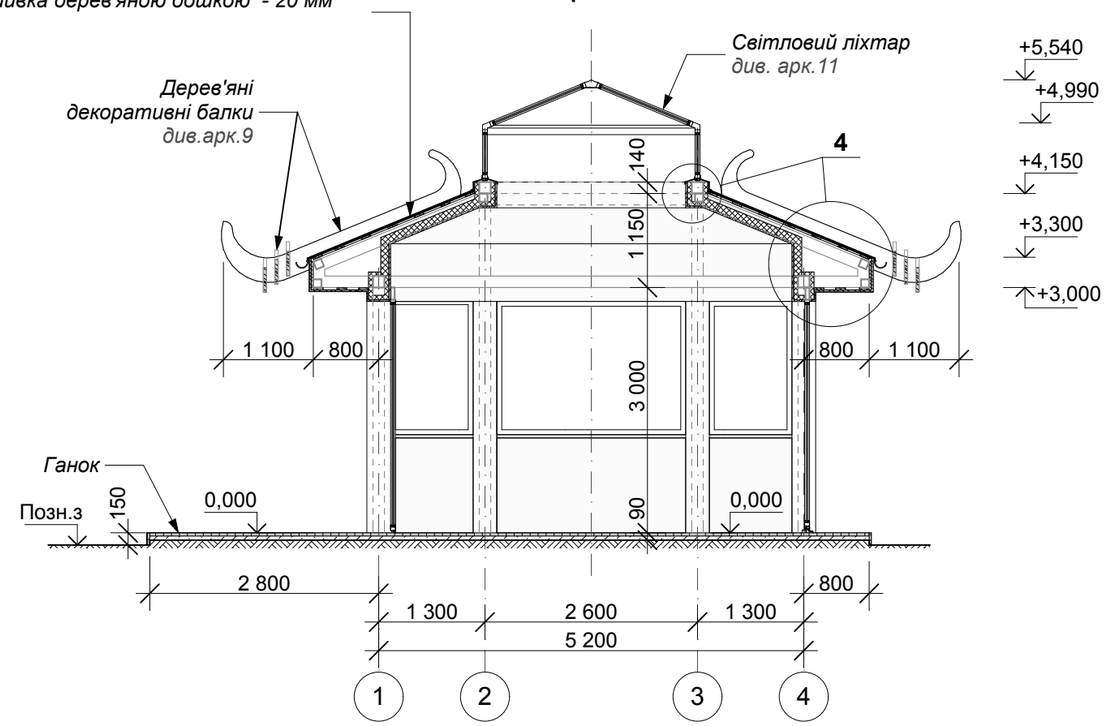

4

Вузол карнизу

L=41,5 м.п

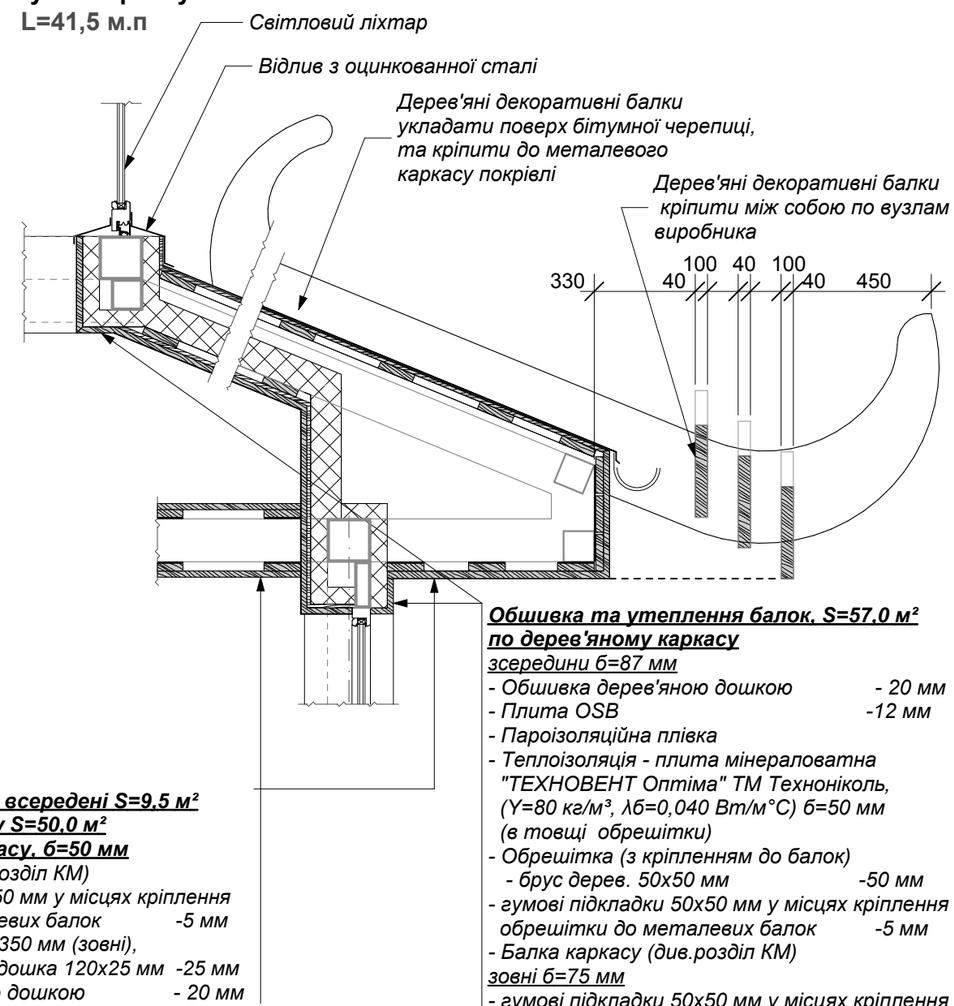

Обшивка та утеплення балок, S=57,0 м² по дерев'яному каркасу

зсередини б=87 мм

- Обшивка дерев'яною дошкою - 20 мм
- Плита OSB -12 мм
- Пароізоляційна плівка
- Теплоізоляція - плита мінераловатна "ТЕХНОВЕНТ Оптіма" ТМ Техноніколь, (Y=80 кг/м³, λб=0,040 Вт/м°С) б=50 мм (в товщі обрешітки)
- Обрешітка (з кріпленням до балок) - брус дерев. 50х50 мм -50 мм
- гумові підкладки 50х50 мм у місцях кріплення обрешітки до металевих балок -5 мм
- Балка каркасу (див.розділ КМ)

зовні б=75 мм

- гумові підкладки 50х50 мм у місцях кріплення обрешітки до металевих балок -5 мм
- Обрешітка (з кріпленням до балок) - брус дерев. 50х50 мм -50 мм
- Теплоізоляція - плита мінераловатна "ТЕХНОВЕНТ Оптіма" ТМ Техноніколь, (Y=80 кг/м³, λб=0,040 Вт/м°С) б=50 мм (в товщі обрешітки)
- Вітроізоляція - супердіфузна мембрана ТМ Техноніколь
- Обшивка дерев'яною дошкою - 20 мм

Обшивка двох балок всередені S=9,5 м² та підшивка карнизу S=50,0 м² по дерев'яному каркасу, б=50 мм

- Балка каркасу (див.розділ КМ)
- гумові підкладки 50х50 мм у місцях кріплення обрешітки до металевих балок -5 мм
- Обрешітка з кроком 350 мм (зовні), 600 мм (всередені) - дошка 120х25 мм -25 мм
- Обшивка дерев'яною дошкою - 20 мм

1. Специфікацію матеріалів див. арк. 10.

Зм.	Кілк.	Арк.	№Док.	Підпис	Дата	АБ		
						Альтанка житлового будинку в Обухівці		
							Стадія	Аркуш	Аркушів
ГАП					11.2020			5	
Н.контр.					11.2020	Розріз 1-1. Вузол 4.		
Перевірив					11.2020			
Розробив					11.2020			

ПОГОДЖЕНО:

Взамін інв. №

Підпис і дата

Інв. № подл.

Формат А3

1
Переріз стін

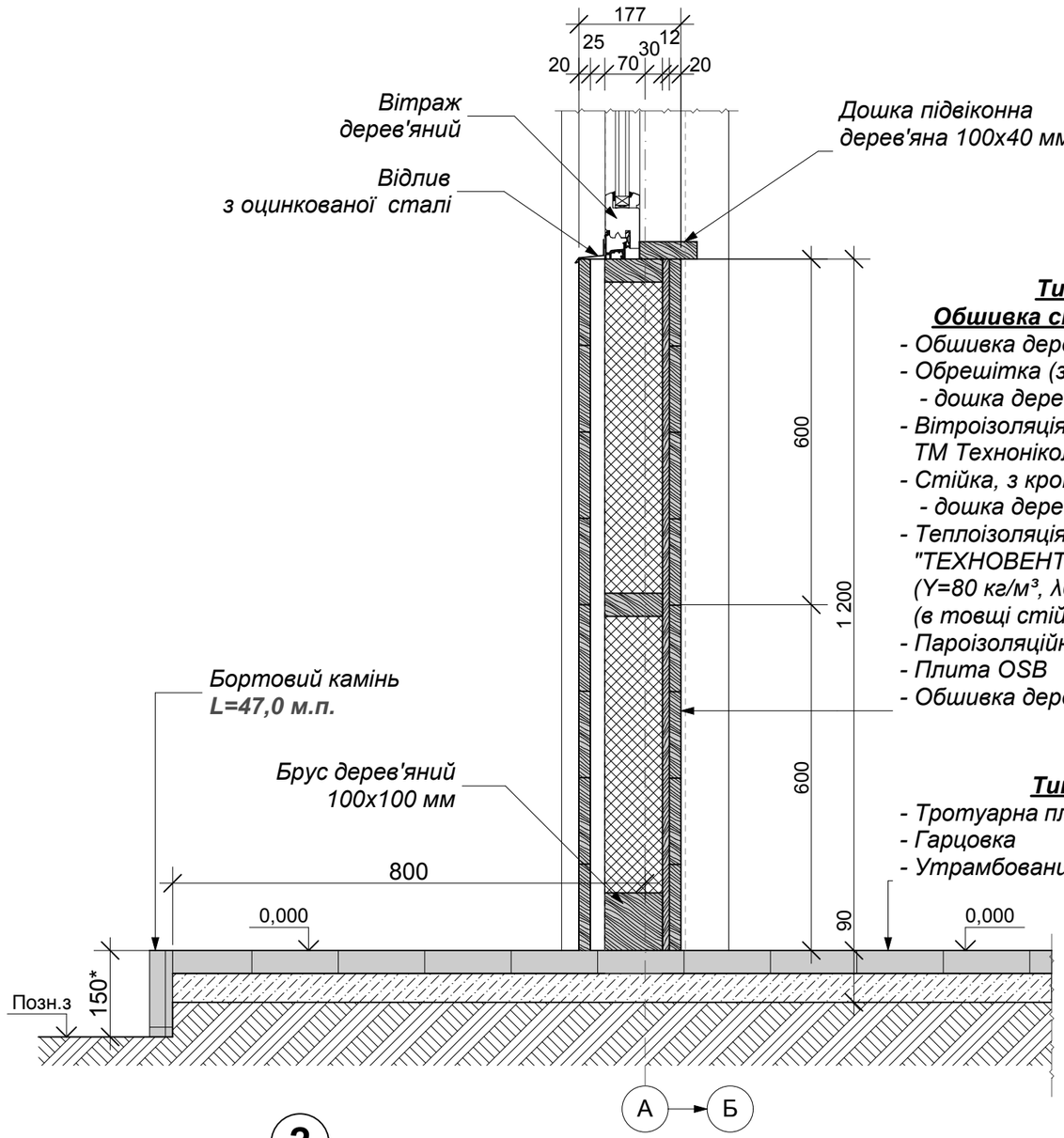

Тип стін 1, S= 20,0 м²

Обшивка стін по дерев'яному каркасу

- Обшивка дерев'яною дошкою - 20 мм
- Обрешітка (з кріпленням до стійок)
  - дошка дерев. 80х25 мм -25 мм
- Вітроізоляція - супердіфузна мембрана ТМ Технонікоь
- Стійка, з кроком 600мм
  - дошка дерев. 100х40 мм -100 мм
- Теплоізоляція - плита мінераловатна "ТЕХНОВЕНТ Оптіма" ТМ Технонікоь, (Y=80 кг/м³, λб=0,040 Вт/м°С) б=100 мм (в товщі стійок)
- Пароізоляційна плівка
- Плита OSB -12 мм
- Обшивка дерев'яною дошкою - 20 мм

Тип підлоги 1, S=110,0 м²

- Тротуарна плитка -40 мм
- Гарцовка -50 мм
- Утрамбований щебенем грунт - 100 мм

3
20 стійок

Вузол облицювання стійок каркасу

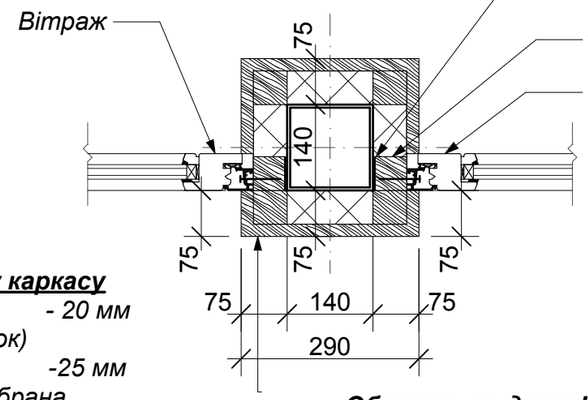

Обшивка по дерев'яному каркасу

зсередини б=75 мм

- Обшивка дерев'яною дошкою - 20 мм
- Пароізоляційна плівка
- Теплоізоляція - плита мінераловатна "ТЕХНОВЕНТ Оптіма" ТМ Технонікоь, (Y=80 кг/м³, λб=0,040 Вт/м°С) б=50 мм (в товщі обрешітки)
- Обрешітка (з кріпленням до стійок)
  - брус дерев. 50х50 мм -50 мм

} S= 1,7 м² (на 1 стійку)

- гумові підкладки 50х50 мм у місцях кріплення обрешітки до металевих стійок -5 мм
- Стійка каркасу (див.розділ КМ)

зовні б=75 мм

- гумові підкладки 50х50 мм у місцях кріплення обрешітки до металевих стійок -5 мм
- Обрешітка (з кріпленням до стійок)
  - брус дерев. 50х50 мм -50 мм
- Теплоізоляція - плита мінераловатна "ТЕХНОВЕНТ Оптіма" ТМ Технонікоь, (Y=80 кг/м³, λб=0,040 Вт/м°С) б=50 мм (в товщі обрешітки)
- Вітроізоляція - супердіфузна мембрана ТМ Технонікоь
- Обшивка дерев'яною дошкою - 20 мм

} S= 1,3 м² (на 1 стійку)

1. Специфікацію матеріалів див. арк. 10.

2
Переріз стіни

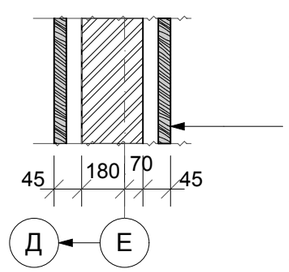

Тип стін 2, S= 7,0 м²

Обшивка стін по дерев'яному каркасу

- Обшивка дерев'яною дошкою - 20 мм
- Обрешітка
  - дошка дерев. 80х25 мм -25 мм
- Опірна стіна каміну з керамічної цегли -250 мм
- Обрешітка
  - дошка дерев. 80х25 мм -25 мм
- Обшивка дерев'яною дошкою - 20 мм

Зм.	Кілк.	Арк.	№Док.	Підпис	Дата	АБ		
						Альтанка житлового будинку в Обухівці		
							Стадія	Аркуш	Аркушів
								6	
ГАП					11.2020	Вузли 1...3.		
Н.контр.					11.2020			
Перевірив					11.2020			
Розробив					11.2020			

ПОГОДЖЕНО:

Взамін інв. №

Підпис і дата

Інв. № подл.

Формат А3

План металевих конструкцій покрівлі

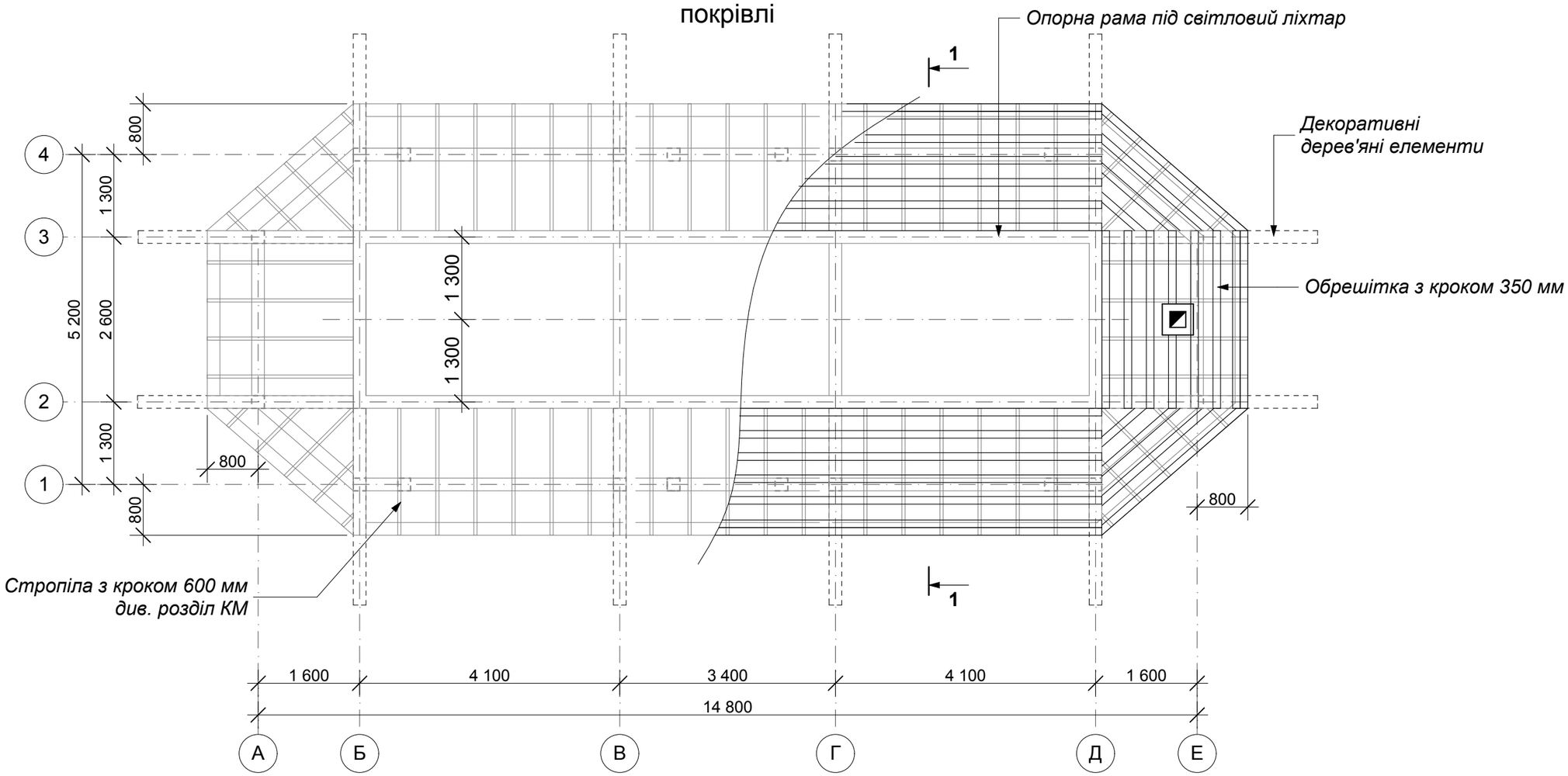

ПОГОДЖЕНО:

Взамін інв. №

Підпис і дата

Інв. № подл.

Зм.	Кілк.	Арк.	№Док.	Підпис	Дата
ГАП					11.2020
Н.контр.					11.2020
Перевірив					11.2020
Розробив					11.2020

АБ

Альтанка житлового будинку в Обухівці

Стадія	Аркуш	Аркушів
	7	

План металевих конструкцій покрівлі

Формат А3

План покрівлі

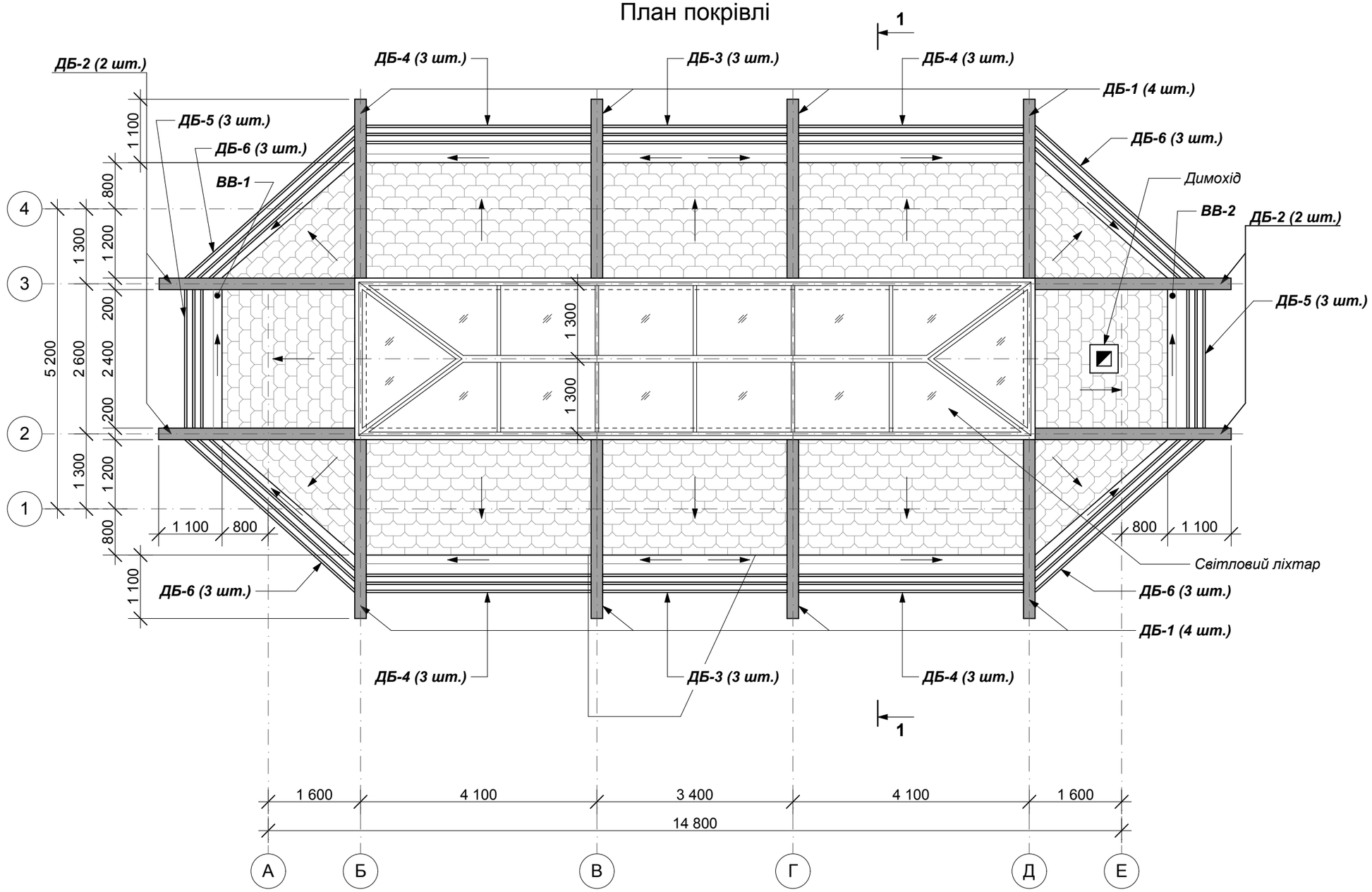

1. Схеми декоративних балок ДБ див. арк. 9.
2. Розріз див. арк. 5.
3. Специфікацію матеріалів див. арк. 10.

Зм.	Кілк.	Арк.	№Док.	Підпис	Дата	АБ		
						Альтанка житлового будинку в Обухівці		
							Стадія	Аркуш	Аркушів
								8	
ГАП					11.2020	План покрівлі		
Н.контр.					11.2020			
Перевірив					11.2020			
Розробив					11.2020			

ПОГОДЖЕНО:

Взамін інв. №

Підпис і дата

Інв. № подл.

Формат А3

Схеми декоративних балок ДБ-1...ДБ-6

ДБ-1

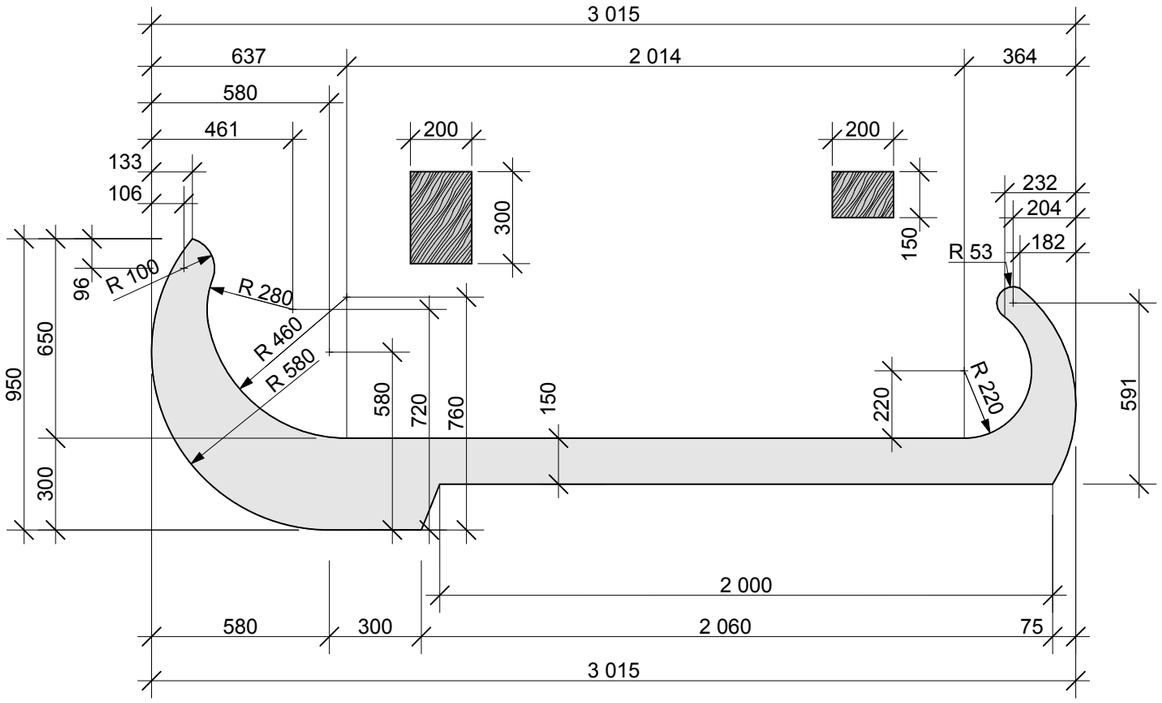

ДБ-3

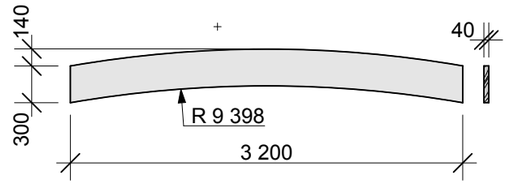

ДБ-4

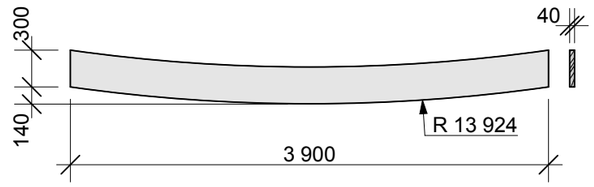

ДБ-5

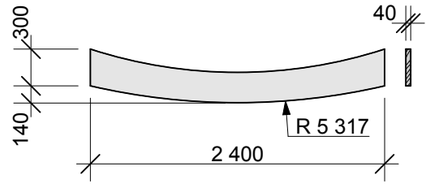

ДБ-2

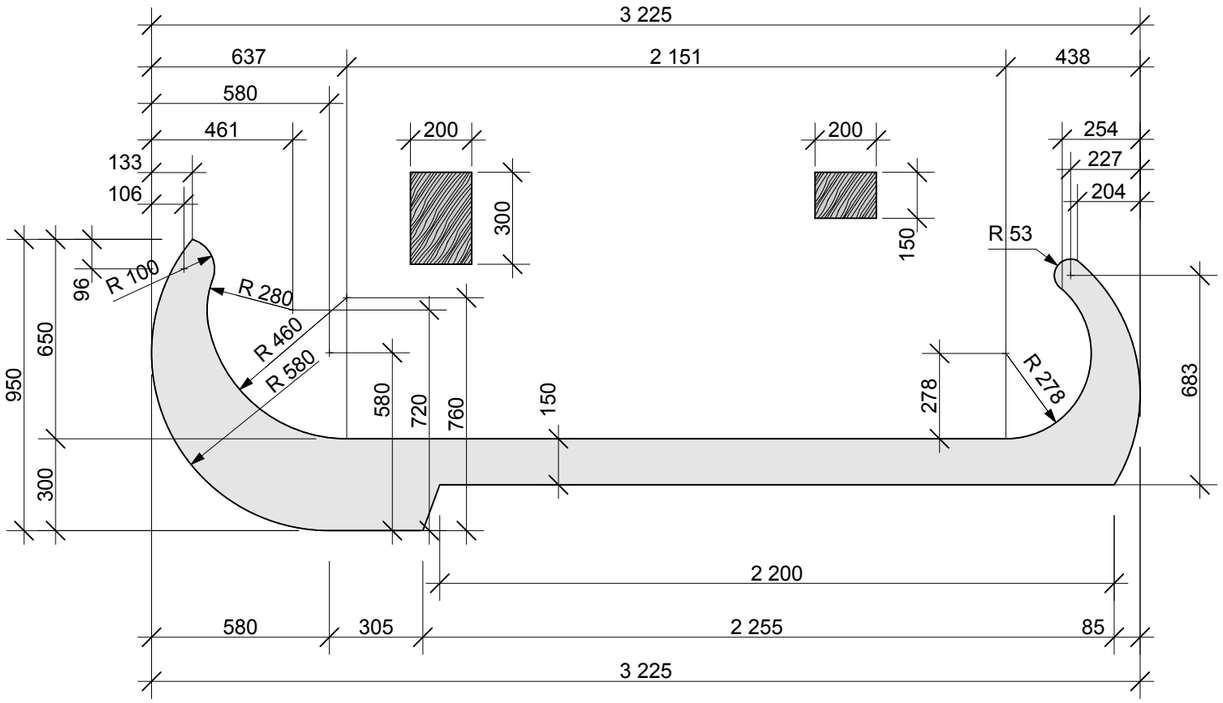

ДБ-6

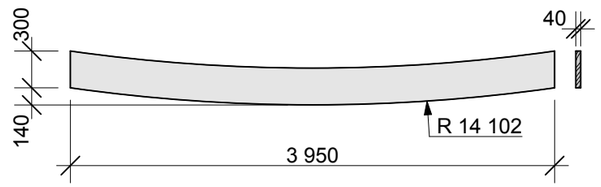

1. Маркування декоративних балок див. арк. 8.
2. Специфікацію матеріалів див. арк. 10.

Зм.	Кілк.	Арк.	№Док.	Підпис	Дата	АБ		
						Альтанка житлового будинку в Обухівці		
							Стадія	Аркуш	Аркушів
								9	
ГАП					11.2020	Схеми декоративних балок ДБ-1...ДБ-6		
Н.контр.					11.2020			
Перевірив					11.2020			
Розробив					11.2020			

ПОГОДЖЕНО:

Взамін інв. №

Підпис і дата

Інв. № подл.

Формат А3

Зведена специфікація деревини

(початок)

Поз.	Позначення	Найменування	Кіл. ел-тів	Маса, од.,кг	Примітки
		Дошка 120х25 мм			
1		*- Обрешітка покрівлі*			*246,0 м.п*
2		*- Обрешітка карнизу*			*250,0 м.п*
3		*- Обрешітка покрівлі зсередини*			*96,0 м.п*
4		*- Обрешітка балок всередини*			*14,5 м.п*
		Всього:			***607,0 м.п***
		Дошка 80х25 мм			
5		*- Контрейка (покрівля)*			*136,0 м.п*
6		*- Обрешітка стін*			*63,0 м.п*
		Всього:			***199,0 м.п***
		Дошка 100х40 мм			
7		*- каркас стін*			*73,0 м.п*
8		*- дошка підвіконна*			*6,0 м.п*
		Всього:			***79,0 м.п***
		Брус 100х100 мм			
9		*- каркас стін*			***10,5 м.п***
		Брус 50х50 мм			
10		*- обрешітка стійок каркасу*			*380,0 м.п*
11		*- обрешітка балок каркасу*			*325,0 м.п*
		Всього:			***705,0 м.п***
		Дошка 150х20 для обшивки стін паз в паз			
12		*- покрівля зсередини*			*49,0 м²*
13		*- стіни (зовні та зсередини)*			*54,0 м²*
14		*- стійки каркасу (зовні та зсередини)*			*60,0 м²*
15		*- балки каркасу*			*40,0 м²*
16		*- карниз*			*50,0 м²*
17		*- балки всередині*			*9,5 м²*
		Всього:			***263,0 м²***

Зведена специфікація деревини

(закінчення)

Поз.	Позначення	Найменування	Кіл. ел-тів	Маса, од.,кг	Примітки
		Декоративні балки покрівлі			
18		*ДБ-1, розміром 3015х950х200 мм*	*8*		*0,15 м³*
19		*ДБ-2, розміром 3225х950х200 мм*	*4*		*0,16 м³*
20		*ДБ-3, розміром 3200х300х40 мм*	*6*		*0,04 м³*
21		*ДБ-4, розміром 3900х300х40 мм*	*12*		*0,05 м³*
22		*ДБ-5, розміром 2400х300х40 мм*	*6*		*0,03 м³*
23		*ДБ-6, розміром 3950х300х40 мм*	*12*		*0,05 м³*

Специфікація елементів покрівлі

Поз.	Позначення	Найменування	Кіл. ел-тів	Маса, од.,кг	Примітки
		Зовнішній водосток			
1		*Желоб водостічний Ø120мм, L= 42,0 м.п.*	*1*		
2		*Труба водостічна Ø100мм, L= 3,0 м.п.*	*2*		

1. Усі скриті дерев'яні конструкції стін та покрівлі (каркас стін, обрешітка, контрейка) покрити пропиткою Pinotex Impra.
2. Обшивку стін, стійок та балок каркасу, з дерев'яної дошки покрити кольоровим деревозахисним покриттям Pinotex Classic Lasur по грунтовці Pinotex Base. Колір покриття див. розділ ПОФ.

ПОГОДЖЕНО:

Взамін інв. №

Підпис і дата

Інв. № подл.

Зм.	Кілк.	Арк.	№Док.	Підпис	Дата
ГАП					11.2020
Н.контр.					11.2020
Перевірив					11.2020
Розробив					11.2020

АБ

Альтанка житлового будинку в Обухівці

Стадія	Аркуш	Аркушів
	10	

Зведена специфікація деревини. Специфікація елементів покрівлі.

Формат А3

Схеми вітражів В-1...В-6

В-1

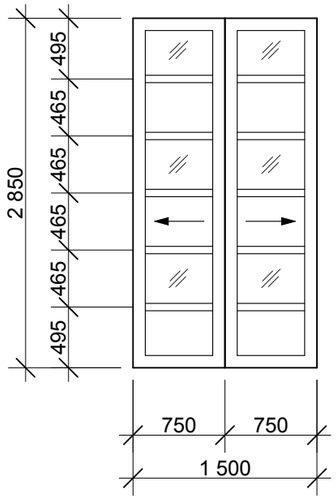

В-2

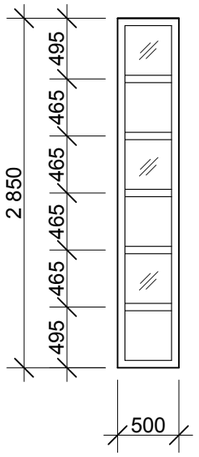

В-3

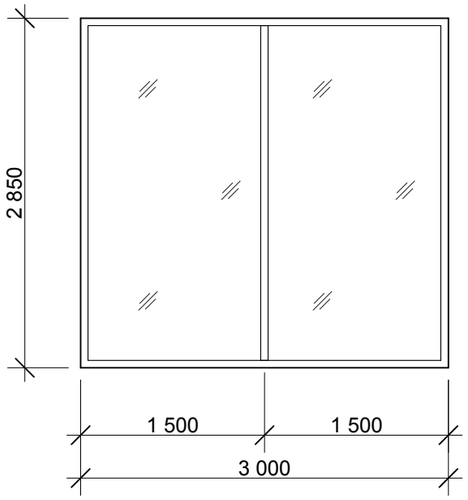

В-4

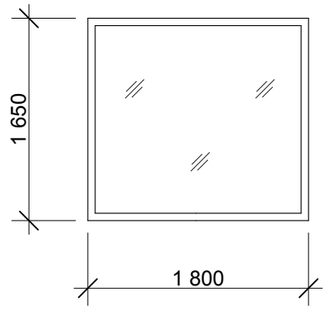

В-5

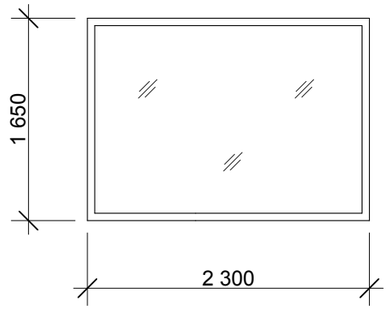

В-6
Світловий ліхтар

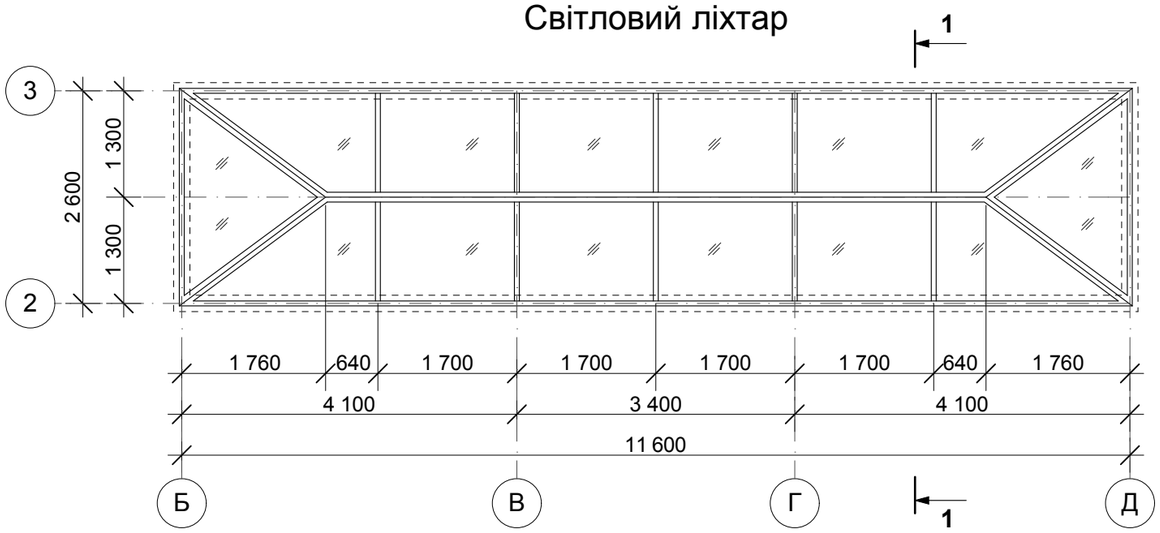

1-1

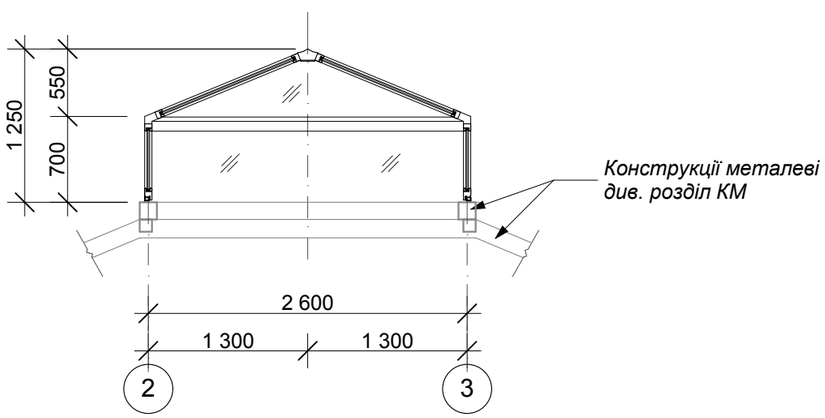

Специфікація вітражів

Поз.	Позначення	Найменування	Кіл-ть	Маса од., кг	Примітки
	Вітражі з дерев'яного профілю зі склінням однокамерним каленим склопакетом, товщ.24 мм (6-12-6)				
В-1	*Індивідуальне виготовлення*	*проріз 1500х2850(h)мм, двостулкові розсувні двері*	*2*		
В-2	*- // -*	*проріз 500х2850(h)мм, глухий*	*8*		
В-3	*- // -*	*проріз 3000х2850(h)мм, глухий*	*4*		
В-4	*- // -*	*проріз 1800х1650(h)мм, глухий*	*2*		
В-5	*- // -*	*проріз 2300х1650(h)мм, глухий*	*1*		
В-6	*- // -*	*проріз 11600х2600(h)мм, світловий ліхтар, глухий*	*1*		

1. Маркування вітражів див. арк.2, 3.
2. Дерев'яні профілі вітражів покрити Pinotex Classic Lasur по грунтовці Pinotex Base.

Зм.	Кілк.	Арк.	№Док.	Підпис	Дата	АБ		
						Альтанка житлового будинку в Обухівці		
							Стадія	Аркуш	Аркушів
ГАП					11.2020			11	
Н.контр.					11.2020	Схеми вітражів В-1...В-6. Специфікація вітражів.		
Перевірив					11.2020			
Розробив					11.2020			

ПОГОДЖЕНО:

Взамін інв. №

Підпис і дата

Інв. № подл.

Формат А3

Відомість креслень основного комплекту КЗ

Лист	Найменування	Примітки
1	Конструкції залізобетонні.Загальні дані	
2	Схема розташування елементів каркасу на позн. -0.100 ... +3.000	
3	Схема розташування елементів каркасу на позн. +4.000, +4.140	
4	Розріз 1-1 до л.2, 3	
5	Фундаменти Фм1	
6		
7		
8		
9		
10		

Загальні вказівки

1. Проектна документація залізобетонних конструкцій виконана на підставі технічного завдання і відповідно до об'ємно-планувальних рішень розділів АР, ТХ.

а) клас відповідальності будівлі (споруди) - СС1

б) коефіцієнт надійності по відповідальності - по ДБН В.1.2-14-2018.

в) навантаження і впливи прийняті по ДБН В.1.2-2:2006.

2. Будівельно-монтажні роботи проводити відповідно до робочих креслень і вимог чинних ДБН та СНиП по виробництву та прийманню робіт: ДСТУ-Н Б В.2.1-28:2013, ДСТУ-Н Б В.2.6-203:2015, ДБН А.3.2-2-2009, ДСТУ-Н Б В.2.6-186:2013.
3. Антикорозійний захист виконувати відповідно до вказівок проекту, а також ДСТУ Б В.2.6-145:2010, ДСТУ-Н Б В.2.6-186:2013.
4. Робочі креслення залізобетонних конструкцій виконані на підставі технічного завдання на проектування.
5. При виконанні робіт вжити заходів щодо забезпечення цілісності й схоронності існуючих споруд і комунікацій, що знаходяться в зоні будівництва.
6. Технічні рішення, прийняті в робочих кресленнях відповідають вимогам екологічних, санітарно-гігієнічних, протипожежних та інших діючих норм та забезпечують безпечну для життя і здоров'я людей експлуатацію будівлі (споруди), при дотриманні передбачених робочими кресленнями заходів.
7. Бічні стінки всіх фундаментів обмазати гарячим бітумом за два рази.
8. При проектуванні враховані вимоги наступних нормативних документів:
   ДБН В.2.1-10-2018 "Основи та фундаменти споруд";
   ДБН В.2.6-98-2009 "Бетонні та залізобетонні конструкції";
   ДБН В.2.6-198:2014 "Стелеві конструкції. Норми проектування";
   ДБН В.2.6-162:2010 "Кам'яні і армокам'яних конструкції";
9. На всі будівельно-монтажнм роботи, приховувані подальшими роботами, в відповідності до ДБН А.3.1-5:2016 дод. 10 п.п. 1, 2, 3, необхідно складати акти огляду прихованих робіт і відповідальних конструкцій, а саме:

а). Земляні роботи

- Огляд якості грунтів основ фундаментів і закладення фундаментів.

б). Основи та фундаменти.

в). Бетонні та залізобетонні конструкції монолітні

- Приймання змонтованоі і підготовленоі до бетонування опалубки;
- Відповідність арматури та закладних деталей робочим кресленням;
- Відбір контрольних зразків бетону;
- Приймання закінчених бетонних і залізобетонних конструкцій з оцінкою іх якості.

10. Для класу арматури А500С - марка сталі 35ГС, класифікація прокату по способу виробництва - гарячекатана.
11. Проект розроблений для виконання робіт в літній період часу.

Перелік видів будівельних робіт, для яких необхідне складання актів на приховані роботи

1	Акт огляду армування	
2	Акт огляду бетонування	
3	Акт огляду закладних деталей	
4	Огляд сполучних зварних швів металоконструкцій	

П О Г О Д Ж Е Н О

Взам. инв. N

Подпись и дата

Инв. N подл.

Зм.	Кільк.	Лист	Nдок.	Підпис	Дата
Гол.констр.					
Н.контр.					
Перевірив					
Виконав					

Альтанка

Стадія	Лист	Листів
	1	5

Конструкції залізобетонні. Загальні дані

Схема розташування елементів каркасу на позн. -0.100

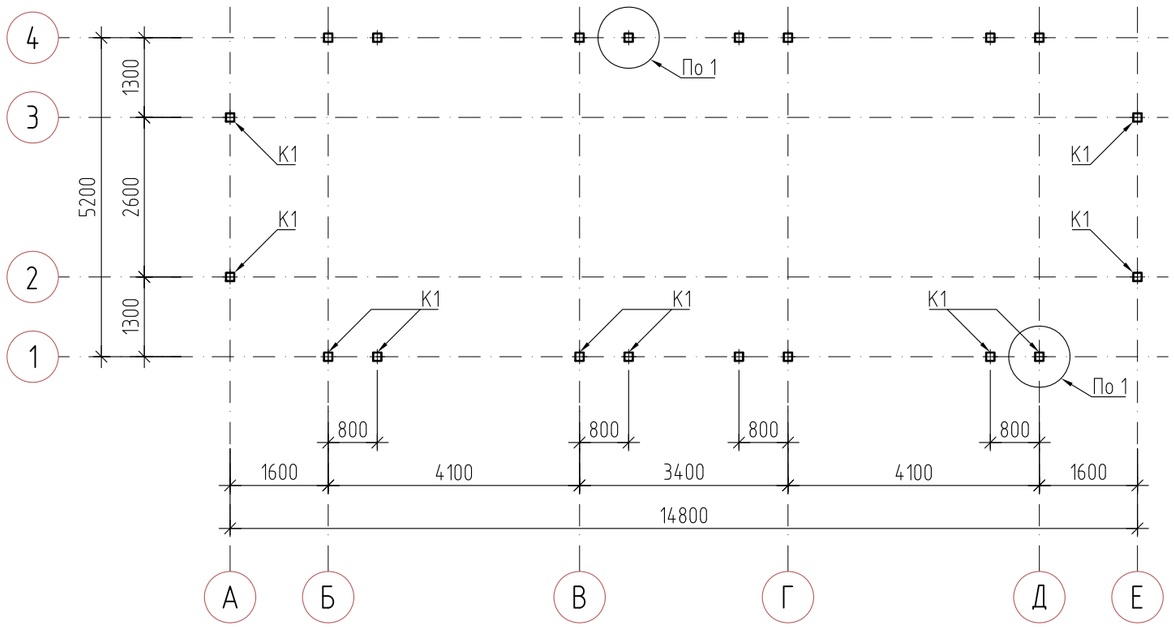

Схема розташування елементів каркасу на позн. +3.000

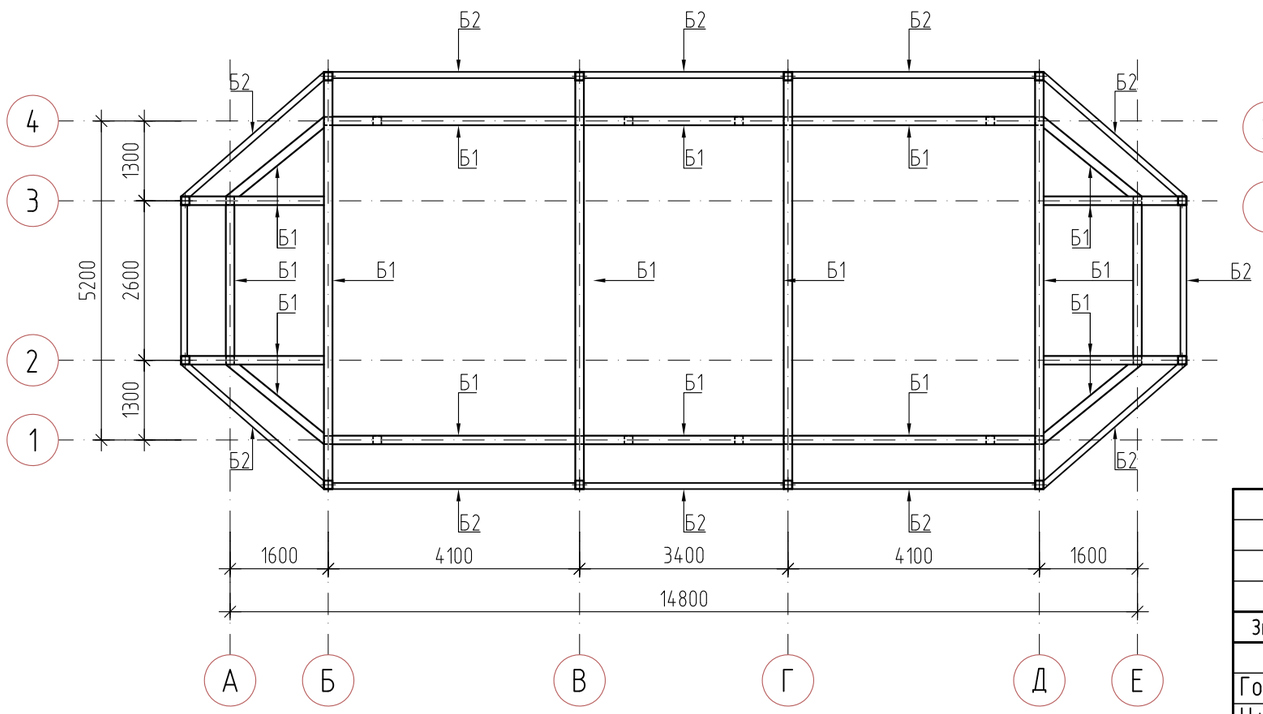

Відомість елементів

Марка ел-та	Переріз			Опорні зусилля			Група	Марка металу	Примітки
	Ексіз	Поз.	Склад	M, тм	N, т	Q, т			
Ст1	1	1	140х5	–	–	–	Б	С255	
Б1	1	1	140х5	–	–	–	Б	С255	
Б2	1	1	100х5	–	–	–	Б	С255	
Б3	1	1	50х5	–	–	–	Б	С255	

Схема розташування елементів каркасу на позн. +2.850

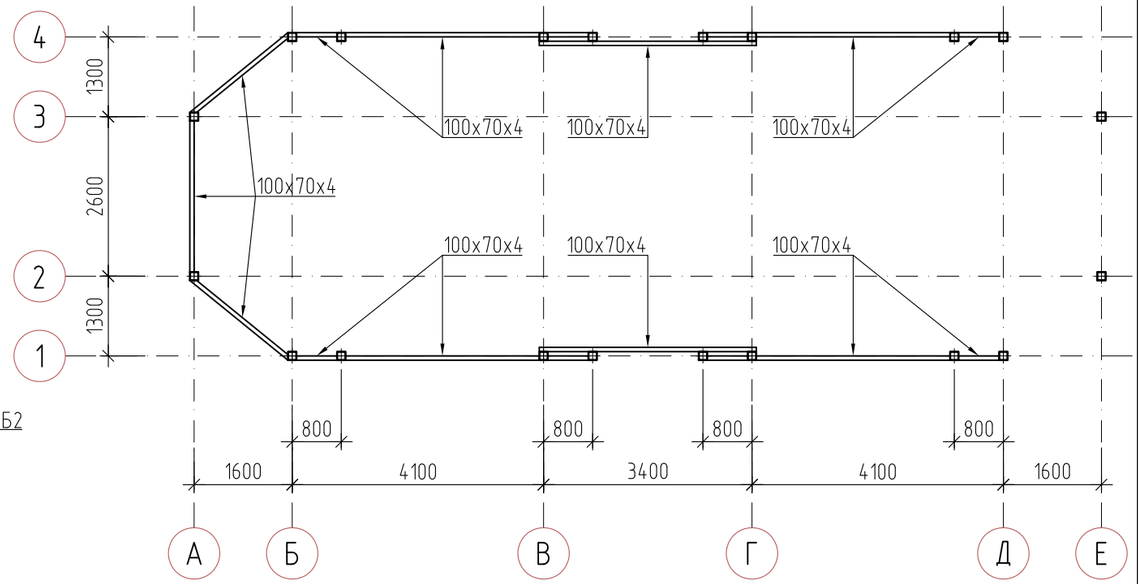

Зм.	Кільк.	Лист	Nдок.	Підпис	Дата
Гол.констр.					
Н.контр.					
Перевірив					
Виконав					

Альтанка

Стадія	Лист	Листів
	2	

Схема розташування елементів каркасу на позн. -0.100 ... +3.000

ПОГОДЖЕНО

Взам. инв. N

Подпись и дата

Инв. N подл.

Схема розташування елементів каркасу на позн. +4.000

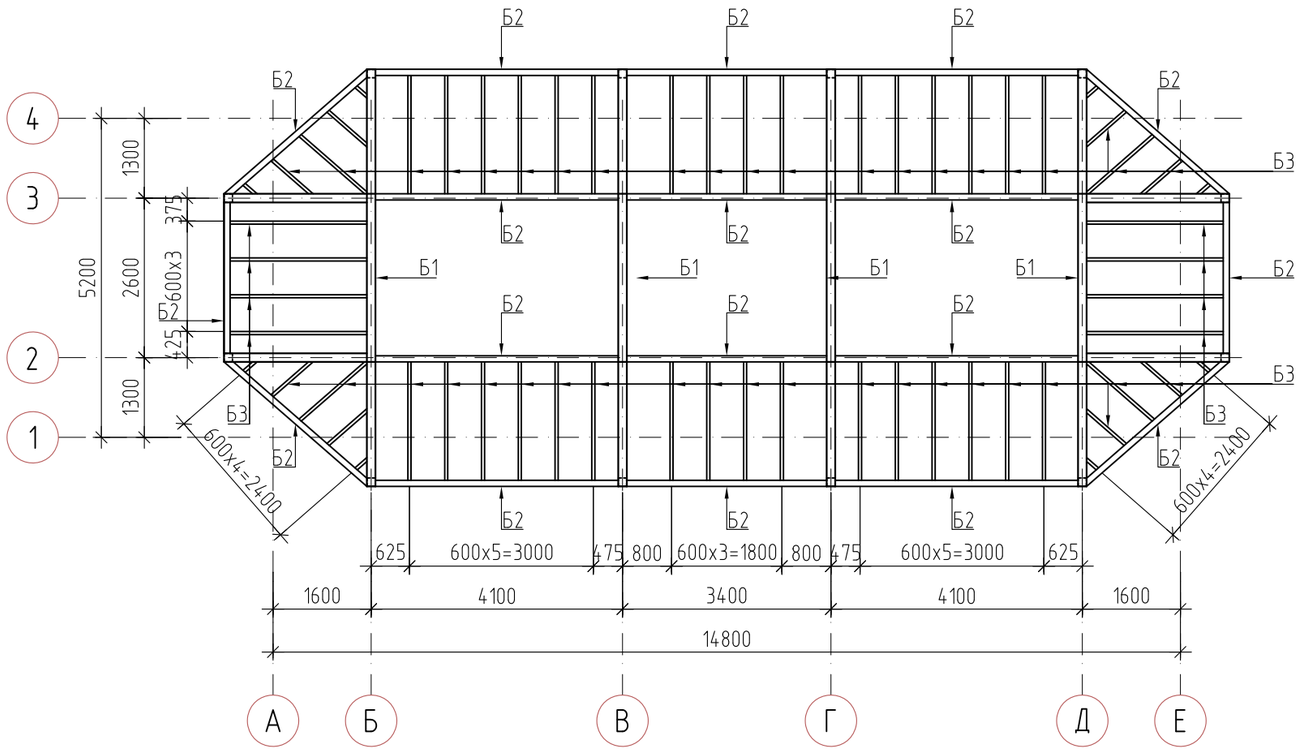

Схема розташування елементів каркасу на позн. +4.140

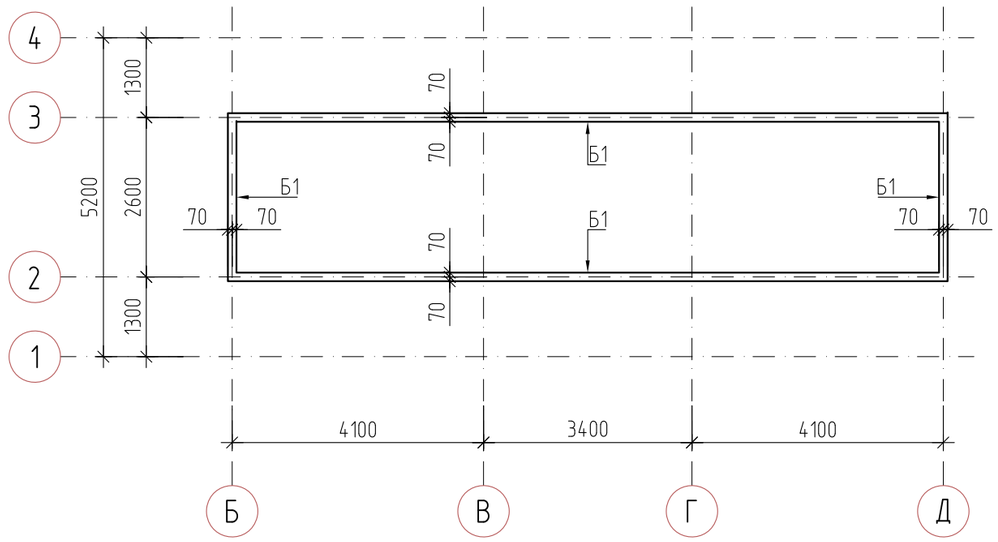

Технічна специфікація сталі, т

Марка сталі ГОСТ, ТУ	Найменування групи профілей	Профіль	Вага металу за елементами конструкцій		Загальна вага
			Альтанка		
С255 ДСТУ 8539:2015	Квадратні труби ДСТУ Б В.2.6-8-95	140x5	4.32		4.32
		100x5	1.54		1.54
		50x5	0.68		0.68
	Прямокутні труби ДСТУ Б В.2.6-8-95	100x70x4	0.32		0.32
	Сталь листова ДСТУ 8540:2015	-t=6	0.22		0.22
		-t=10	0.24		0.24
	Кутик сталевий рівнополочний гарячекатаний ДСТУ 2251:2018	L75x5	0.16		0.16
Разом			7.48		7.48
4% наплавленого металу			0.30		0.30
Усього			7.78		7.78

ПОГОДЖЕНО

Взам. инв. N

Подпись и дата

Инв. N подл.

Зм.	Кільк.	Лист	Nдок.	Підпис	Дата
Гол.констр.					
Н.контр.					
Перевірив					
Виконав					

Альтанка

Стадія	Лист	Листів
	3	

Схема розташування елементів каркасу на позн. +4.000, +4.140

1

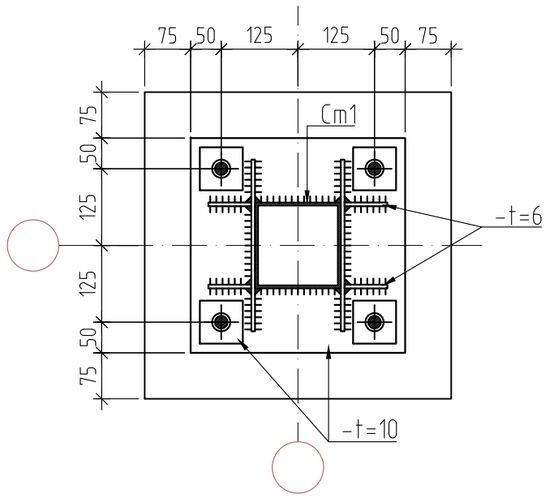

2

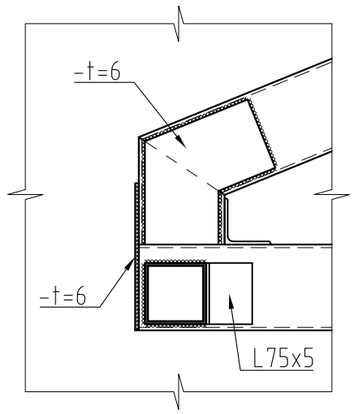

Розріз 1-1

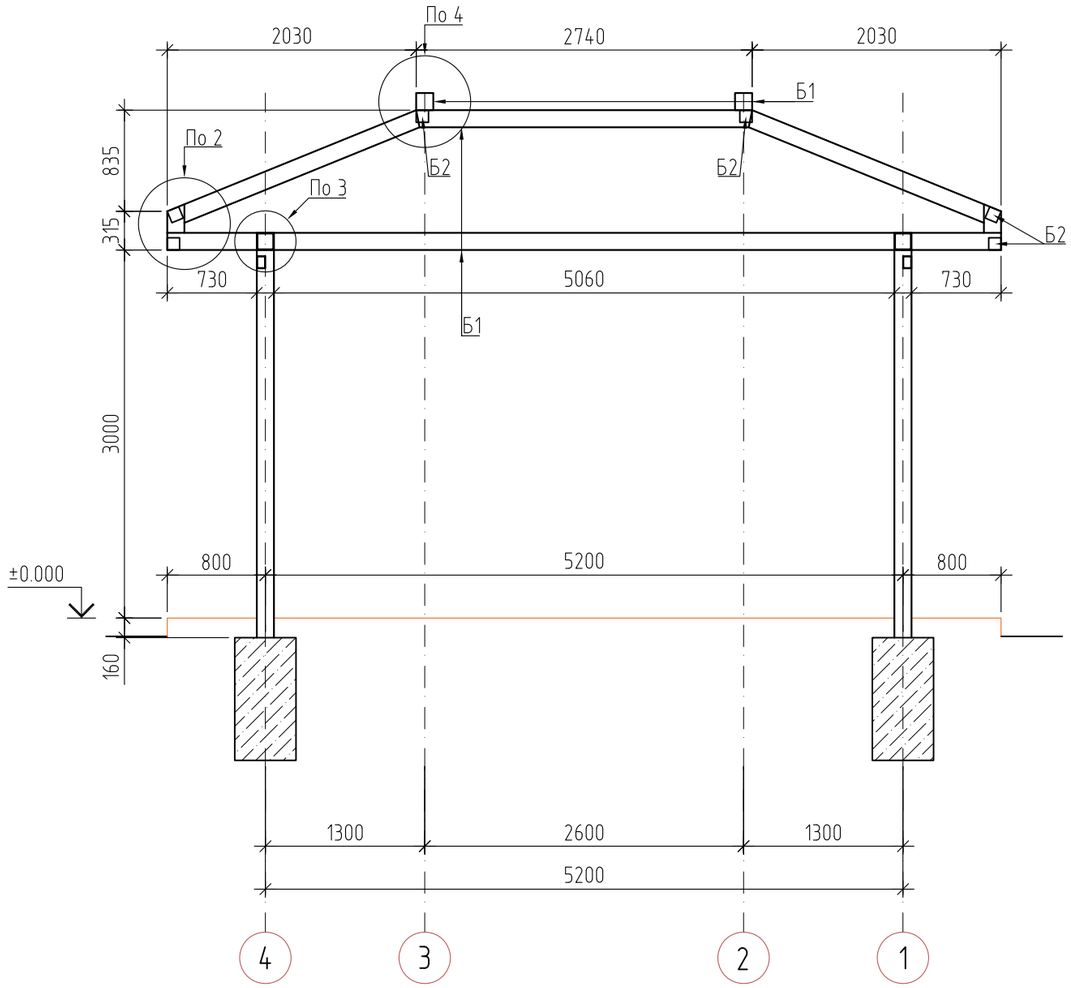

3

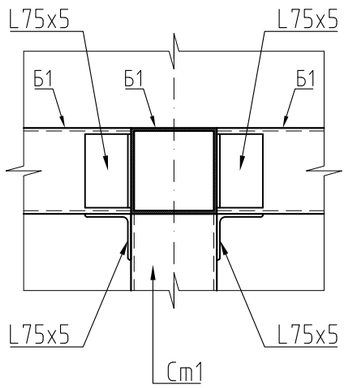

4

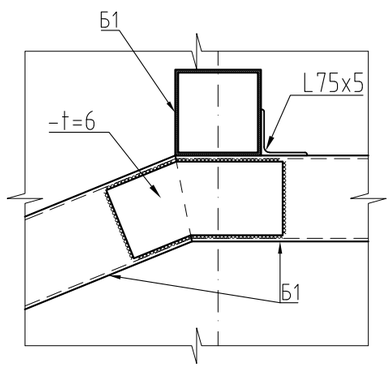

ПОГОДЖЕНО

Взам. инв. N

Подпись и дата

Инв. N подл.

Зм.	Кільк.	Лист	Nдок.	Підпис	Дата	Альтанка		
Гол.констр.							Стадія	Лист	Листів
Н.контр.								4	
Перевірив						Розріз 1-1 до л.2, 3		
Виконав								

Фундамент Фм1

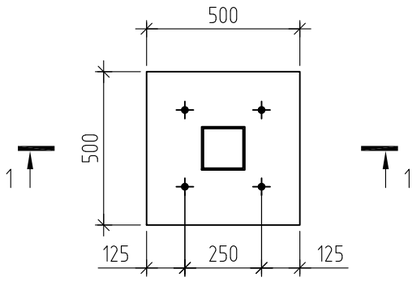

1. Загальні дані дивись лист 1.
2. Перед виконанням робіт по влаштуванню фундаменту виконати ущільнення грунтів при оптимальній вологості 0.15 дол.од, безпосередньо під підошвою фундамента й плити до щільності 1,7 т/м3
3. Вертикальна гідроізоляція – обмазка гарячим бітумом за два рази. (всі бетонні поверхні, які прилягають до грунту)
4. При виконанні робіт вжити заходів щодо забезпечення цілісності й схоронності існуючих споруд і комунікацій, що знаходяться в зоні будівництва.

Специфікація до схеми розташування

Марка поз.	Позначення	Найменування	Кіл.	Маса од. кг	Примітки
		Фм1	20		
		Деталі			
1		12 А400С ДСТУ 3760:2019 L=м.п.	35.00	0.888	31.08
	ГОСТ 24379-80	Болт 1.1 М16 х800	4	1.45	5.80 кг
		Матеріали			
		Бетон класу С20/25	0.25	м3	
	Підготовка	Бетон класу С8/10	0.05	м3	

Розріз 1-1

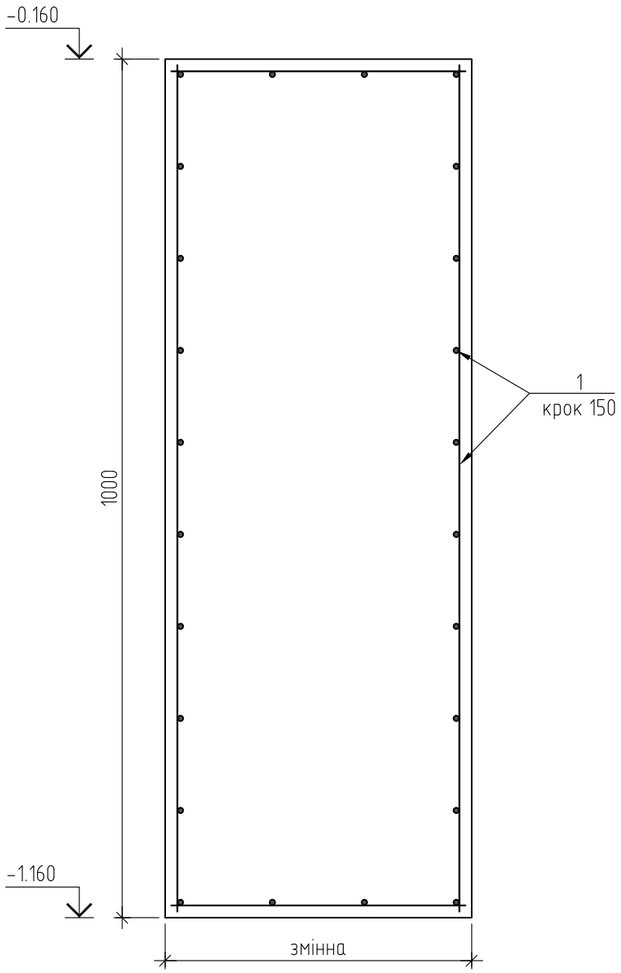

Схема розташування елементів фундаментів Фм1

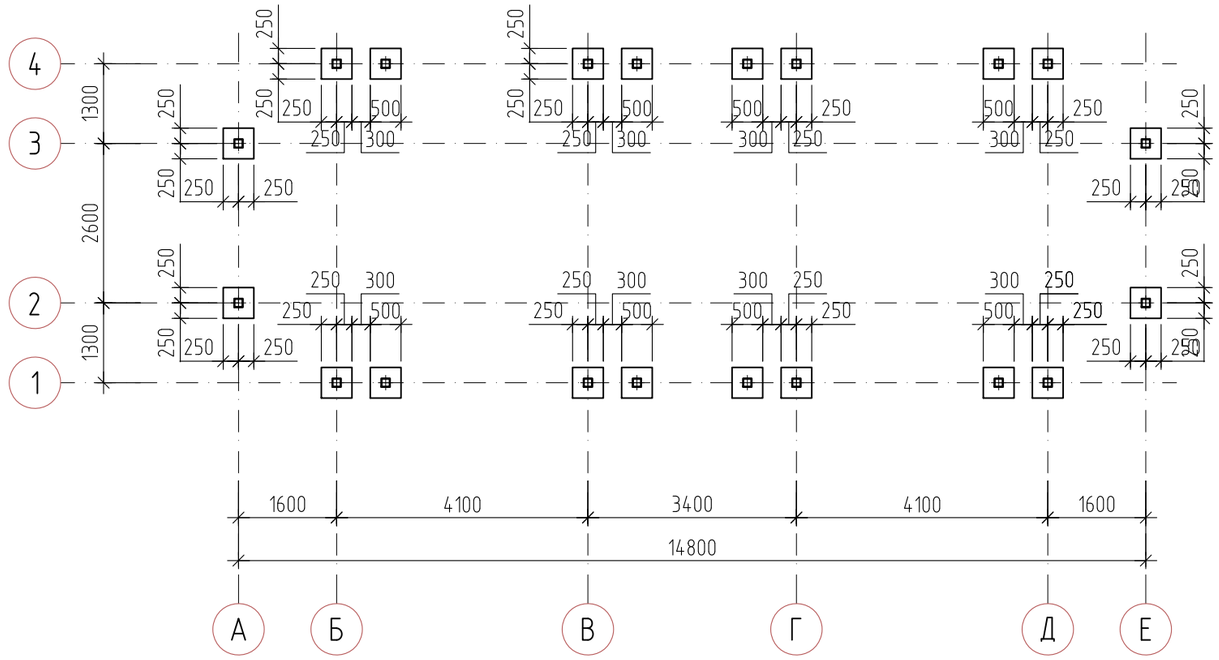

Зм.	Кільк.	Лист	Nдок.	Підпис	Дата
Гол.констр.					
Н.контр.					
Перевірив					
Виконав					

Альтанка

Стадія	Лист	Листів
	5	

Фундаменти Фм1

ПОГОДЖЕНО

Взам. инв. N

Подпись и дата

Инв. N подл.

Відомість робочих креслень основного комплекту марки ЕТР

Аркуш	Найменування	Примітка
1	Загальні дані	
2	Щит альтанки ЩС. Схема електрична принципова однолінейна	
3	План з розташуванням мереж освітлення та розподільних мереж	

Відомість посилальних документів та документів, які додаються

Позначення	Найменування	Примітка
	Посилальні документи	
ДБН В.2.5-23-2010	Проектування електрообладнання житлових та громадських будівель і споруд	
ДБН В.2.5-28-2018	Природне і штучне освітлення	
ДНАОП 0.00-1.32-01	Правила улаштування електроустановок. Електрообладнання спеціальних установок	
ПУЭ	Правила будови електроустановок	
СНиП 3.05.06-85	Электротехнічні пристрої	
ДСТУ Б В.2.5-82-2016	Електробезпека в будівлях і спорудах. Вимоги до захисних заходів від ураження електричним струмом	
5.407-11	Заземлення та занулення електроустановок	
5.407-62	Прокладка проводів в полівінілхлоридних (ПВХ) трубах	
5.407-83	Установка вимикачів і штепсельних розеток	
	Документи, які додаються	
- ЕТР.С	Специфікація обладнання, виробів і матеріалів	на 1 аркуші
- ЕТР.ОЛ1	Опитувальний лист на виготовлення щита ЩС	

Робочий проєкт виконан відповідно до діючих норм, правил, інструкцій, стандартів і забезпечує безпечну експлуатацію будівлі при дотриманні передбачених проєктом заходів, а також норм і правил експлуатації.

Головний інженер проєкту

ЗАГАЛЬНІ ВКАЗІВКИ

Технічні рішення прийняті в проєкті відповідають вимогам екологічних, санітарно-гігієнічних, протипожежних та інших діючих норм і правил та забезпечують безпечну експлуатацію споруди при дотриманні передбачених проєктом заходів.

Цей проєкт розроблений на підставі интер'єрських креслень і відповідно до вимог:
- Правил улаштування електроустановок (ПУЕ);
- ДБН В.2.5-23: 2010 "Проектування електрообладнання об'єктів Цивільного призначення";
- ДБН В.2.5-28-2018 "Природне і штучне освітлення";
- ДСТУ Б В.2.5-82:2016 "Електробезпека в будівлях і спорудах. Вимоги до захисних заходів від ураження електричним струмом.

Електроспоживачі щодо забезпечення надійності електропостачання відносяться до I II-ої категорії згідно ДБН В.2.5-23: 2010.
Проєктом передбачені групи живлення освітлення та розеток.
Напруга в мережі робочого освітлення ~220В.
Умовні позначення прийняті за ГОСТом 21.614-88.
Величини освітленості прийняті по ДБН В.2.5-28-2018.
Розподільна мережа виконується кабелями з мідними жилами з ПВХ ізоляцією, які не розповсюджують горіння, з низьким димо-газовиділенням, прокладеними відкрито.

Для захисту мешканців від ураження електричним струмом передбачається заземлення всіх металевих неструмоведучих частин електрообладнання та освітлювальної установки, що не перебувають під напругою, але які можуть опинитися під ним внаслідок порушення ізоляції згідно вимог гл. 1.7. ПУЕ та ДСТУ Б В.2.5-82:2016, з системою заземлення TN-C-S.

Як нульові захисні провідники використовується одна з жил кабелів і проводів, що з'єднує обладнання з нульовою захисної шиною РЕ силового щита.

Монтаж і випробування виконувати відповідно до вимог СНиП 3.05.06-85 "Електротехнічні пристрої" і рішеннями 5.407-11, 5-407-49, 5.407-62 і 5.407-83.

З'єднання проводів в розподільних коробках виконувати скруткой з подальшим паянням.

Ізолятори, використовувані для прокладки кабелів і проводів повинні бути виконані з матеріалів, що виключають можливість займання від короткого замикання і розповсюдження полум'я, повинні мати Сертифікат Відповідності на підставі протоколу випробувань пожежної безпеки.

Кабелі обрані по тривало допустимому навантаженні і перевірені на втрату напруги.

УМОВНІ ПОЗНАЧЕННЯ

ВВГнгд - тип проводу, спосіб прокладки відкрито.

Гр1 - номер групи

- вимикач однополюсний для відкритої установки, 220В, IP44, 10А

- вимикач однополюсний здвоєний для відкритої установки, 220В, IP44, 10А

- мережа освітлення / силова мережа/

- розетка штепсельна Ін=16А, IP44

- світильник настінний

- прожектор світлодіодний, IP65

Скорочення:

ШС - щит силовий,
ЩК - щит квартирний

Зм.	Кіл.	Аркуш	№док.	Підпис	Дата	- ЕТР		
						Альтанка житлового будинку в Обухівці		
						Електротехнічні рішення	Стадія	Аркуш	Аркушів
							РП	1	3
ГІП									
Перевірив						Загальні дані		
Розробив		Черняєв			11.20			
Н. контр.		Черняєв			11.20			

Взам. інв. №
Підпис і дата
Інв. № оригін.

Формат А3

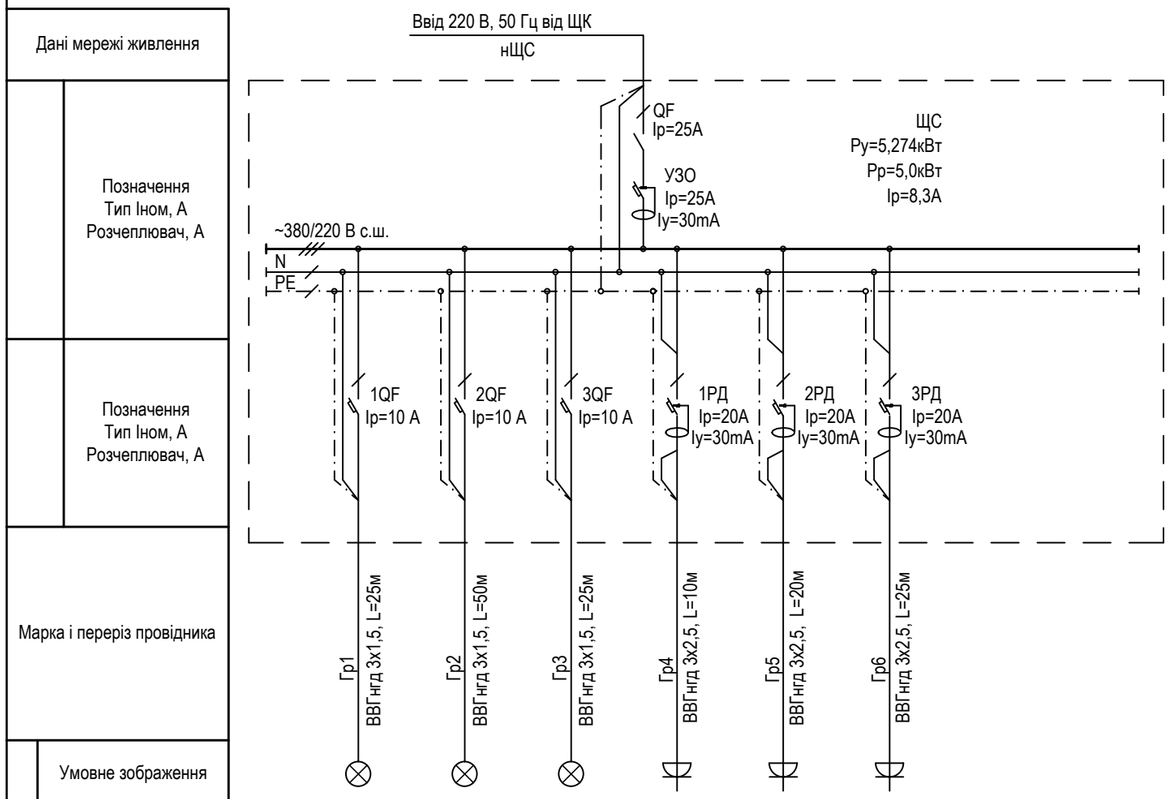

Електроприймач									
Умовне зображення									
Номер за планом									
Тип									
Рн , кВт		0,05	0,144	0,02	1,5	2,0	1,5		
Ток , А	І ном	0,23	0,65	0,09	6,82	9,1	6,82		
	І пуск								
Найменування механізму		Освітлення	Освітлення	Освітлення входів	Розетка	Розетки	Розетки		
Тип механизма									

Спосіб прокладки кабелю відкрито

Потреба в кабелях і проводах

Число й перетин жил, напруга, кВ	Марка	
	ВВГнгд	ВБбШв
3х1,5	100	
3х2,5	55	
3х4		40

Примітки:
1. Довжини кабелів, проводів перед нарізкою уточнити безпосереднім виміром за місцем під час монтажу .
2. Проходи електророзводок виконати відкрито .
3. Допускається заміна заводом-виробником апаратів щита на апарати іншого типу , характеристики яких відповідають характеристикам наведених на схемі .
4. Остаточна комплектація шафи уточнюється постачальником .
5. Загальні вказівки див. аркуш 1.

Взам. інв. №
Підпис і дата
Інв. № оригін.

Зм.	Кіл.	Аркуш	№док.	Підпис	Дата
ГІП					
Перевірив					
Розробив		Черняєв			11.20
Н. контр.		Черняєв			11.20

- ЕТР

Альтанка житлового будинку
в Обухівці

Електротехнічні рішення

Стадія	Аркуш	Аркушів
РП	2	

Щит силовий ЩС.
Схема електрична принципова однолінійна

Формат А3

План у вісях А-Е/1-4

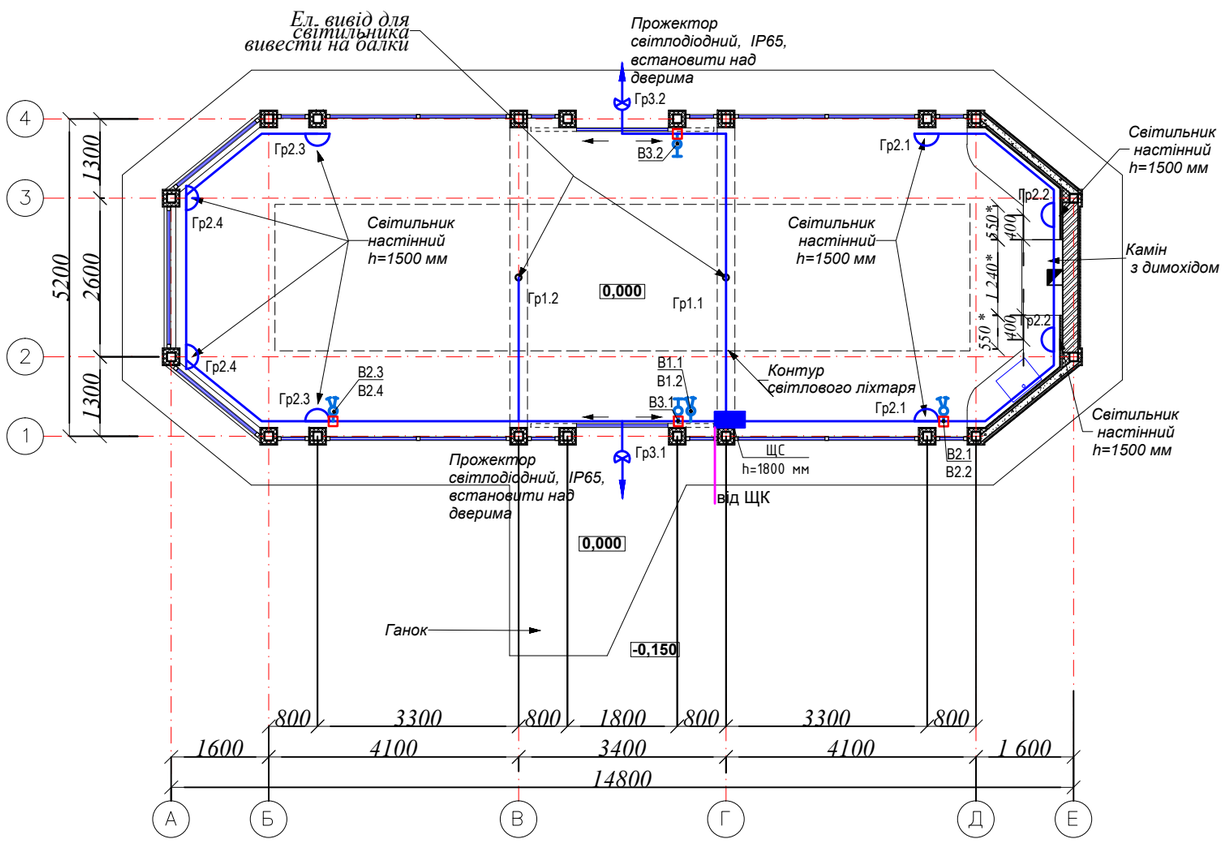

План у вісях А-Е/1-4

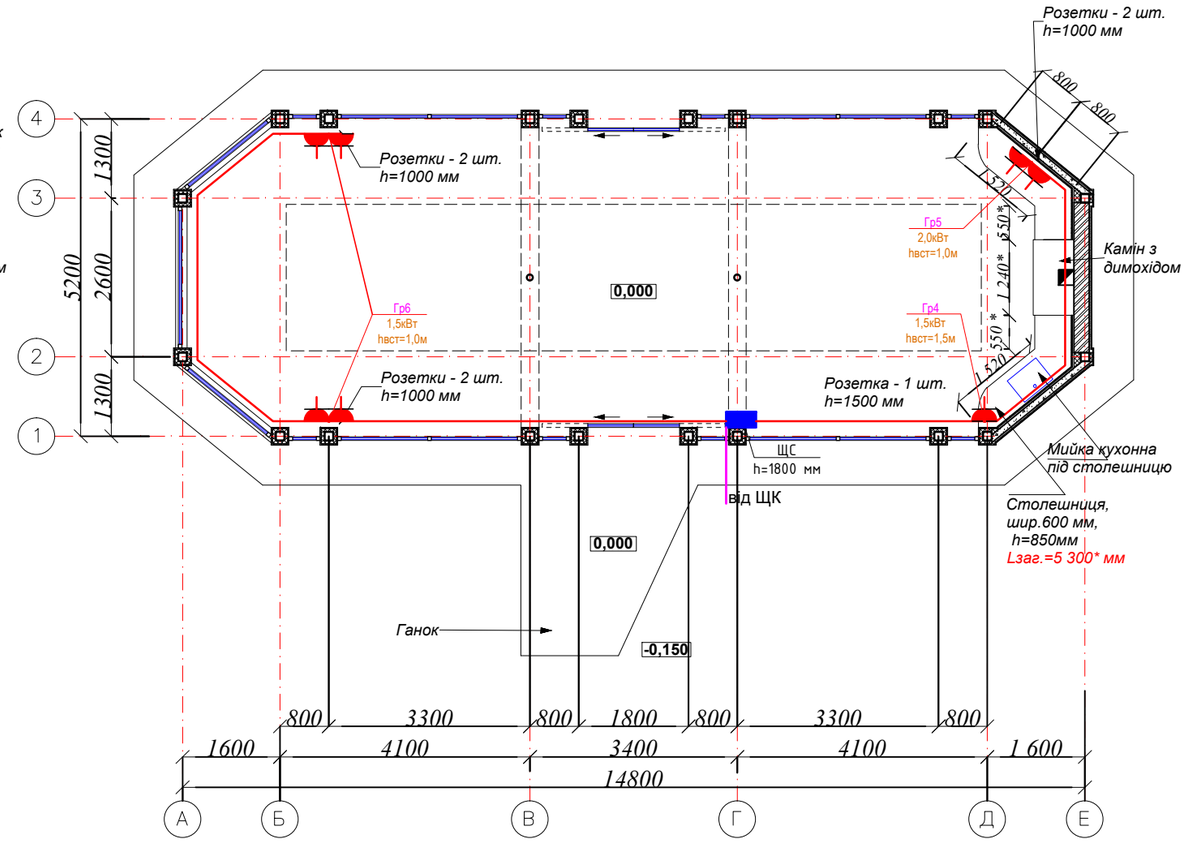

Примітки:
1. Загальні вказівки, умовні позначення і скорочення див. аркуш 1.
2. Висота установки вимикачів 0,8м крім тих вимикачів, висота яких вказана на плані.
3. Прокладання кабелю виконати відкрито.
4. Норма освітленості – 150 лк

Примітки:
1. Підключення устаткування проводити у відповідності зі схемами зазначеними в паспортах фірм і заводів виробників.
2. Загальні вказівки, умовні позначення і скорочення див. аркуш 1.
3. Висота установки розеток вказана на плані.
4. Прокладання кабелю виконати відкрито.

Взам. інв. №	
Підпис і дата	
Інв. № оригін.	

Зм.	Кіл.	Аркуш	№док.	Підпис	Дата	- ЕТР		
						Альтанка житлового будинку в Обухівці		
						Електротехнічні рішення	Стадія	Аркуш	Аркушів
ГІП							РП	3	
Перевірив									
Розробив		Черняєв			11.20	План з розташуванням мереж освітлення та розподільних мереж		
Н. контр.		Черняєв			11.20			

Формат А3

Позиція	Найменування і технічна характеристика	Тип, марка, позначення документа, опитувального листа	Код обладнання, виробі, матеріалу	Завод-виробник	Одиниця виміру	Кількість	Маса одиниці, кг	Примітка
1	2	3	4	5	6	7	8	9
	Комплектні пристрої для розподілу енергії до 1000В							
ЩС	Щит силовий металевий на 12модулів IP 54	-ЕТР.ОЛ1			компл.	1		
	Електроустановочні вироби							
	Вимикач одноклавішний для вікритої установ., ~230В, IP44, 10А			Торгова мережа	шт.	2		
	Вимикач двоклавішний для відкритої установ., ~230В, IP44, 10А			Торгова мережа	шт.	3		
	Розетка для відкритої установки, із заземлюючим контактом, ~ 230В, 16А, IP44, з кришкою			Торгова мережа	шт.	7		
	Рамка для відкритих розеток одинарна			Торгова мережа	шт.	1		
	Рамка для відкритих розеток двойна			Торгова мережа	шт.	3		
	Світильник світлодіодний настінний накладного монтажу, IP40, ~220В, 18Вт	VL-BNWL-18065 LED	24358	"VIDEX"	шт.	8		
	Світильник світлодіодний стельовий, декоративний IP40, ~220В			Торгова мережа	шт.	2		
	Прожектор світлодіодний, IP65			Торгова мережа	шт.	2		
	Кабельно-провідникова продукція							
	Кабель з мідною жилою, з ПВХ ізоляцією не поширює горіння, з низьким димо-газовиділенням	ВВГнгд (ГОСТ 16442-80)		ВАТ«Завод«Південкабель»				
	перетином 3х1,5 мм2				м	100		декоративний
	перетином 3х2,5 мм2				м	55		декоративний
	Кабель броньований	ВБбШв						
	перетином 3х4,0 мм2				м	40		
	Електромонтажні вироби							
	Ізолятор для кріплення декоративного кабелю				шт.	310		
	Монтажна коробка			Торгова мережа	шт.	12		
	Коробка розгалужувальна для відкритої проводки			Торгова мережа	шт.	4		

Взам. інв. №

Підпис і дата

Інв. № оригін.

Зм.	Кіл.	Аркуш	№док.	Підпис	Дата
ГІП					
Перевірив					
Розробив		Черняєв			11.20
Н. контр.		Черняєв			11.20

- ЕТР .С

Альтанка житлового будинку в Обухівці

Електротехнічні рішення

Стадія	Аркуш	Аркушів
РП		1

Специфікація обладнання, виробів і матеріалів

Формат А3

Вид спереду
(Двері не відображено)

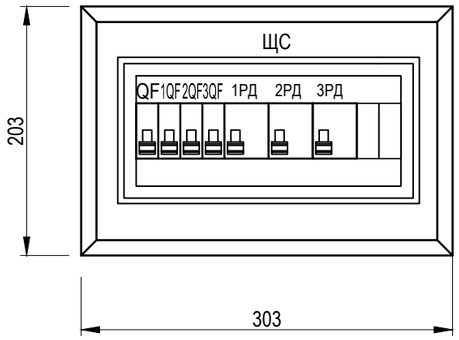

Специфікація

Поз.	Найменування	Кіл.	Примітка
ЩС	Щит металевий накладний, на 12 модулів, IP54,	1	Торгова мережа
QF	Вимикач автоматичний 1р, Uн=220В, хар. С, 6кА:		
	- Iн=25 А, тип G60, кат. № 674607	1	General Electric
УЗО	Диференціальний автомат 2р, U=220В, тип "АС",		
	- Iн= 25А,тип DM60, кат. № 609843	1	General Electric
	Вимикач автоматичний 1р, Uн=220В, хар. С, 6кА:		
1QF...3QF	- Iн=10 А, тип G60, кат. № 674603	3	General Electric
	Диференціальний автомат 2р, U=220В, тип "АС",		
1РД... 3РД	- Iн= 20А,тип DM60, кат. № 609842	3	General Electric
	Шина з'єднувальна ізольована на 63А,		
1	12мод, 1 полюса, кат. № 546255	1	General Electric
2	12мод, 2 полюса, кат. № 546267	1	General Electric
3	Дріт ПВ3нг 1х2,5	1м	ВАТ«Завод«Південкабель»
4	Врізний замок	1	Торгова мережа

Примітки
1. За даним опитувального листа виготовити 1 щит
2. Глибина щита 110 мм.
3. Виконати наклейку маркувальних табличок з позначенням комутаційного обладнання і щита згідно схеми

Взам. інв. №	
Підпис і дата	
Інв. № оригін.	

Зм.	Кіл.	Аркуш	№док.	Підпис	Дата
ГІП					
Перевірив					
Розробив		Черняєв			11.20
Н. контр.		Черняєв			11.20

- ЕТР .ОЛ1

Альтанка житлового будинку
в Обухівці

Електротехнічні рішення

Стадія	Аркуш	Аркушів
РП		1

Опитувальний лист на виготовлення щита ЩС

Формат А3

ПАСПОРТ
ОПОРЯДЖЕННЯ ФАСАДІВ

- ПОФ

Директор

Головний архітектор проекту

2020

Взамін інв. №	
Підпис і дата	
Інв. № подл.	

Формат А4

Зміст

Арк.	Найменування	Примітки
1	Зміст	
2	Фасади А-Е, 1-4, Е-А, 4-1.	
3	Відомість матеріалів опорядження фасадів.	

Взамін інв. №

Підпис і дата

Інв. № подл.

Зм.	Кілк.	Арк.	№Док.	Підпис	Дата	ПОФ		
						Зміст	Стадія	Аркуш	Аркушів
ГАП								1	
Н.контр.									
Перевірив									
Розробив					11.2020				

Формат А4

Фасад А-Е

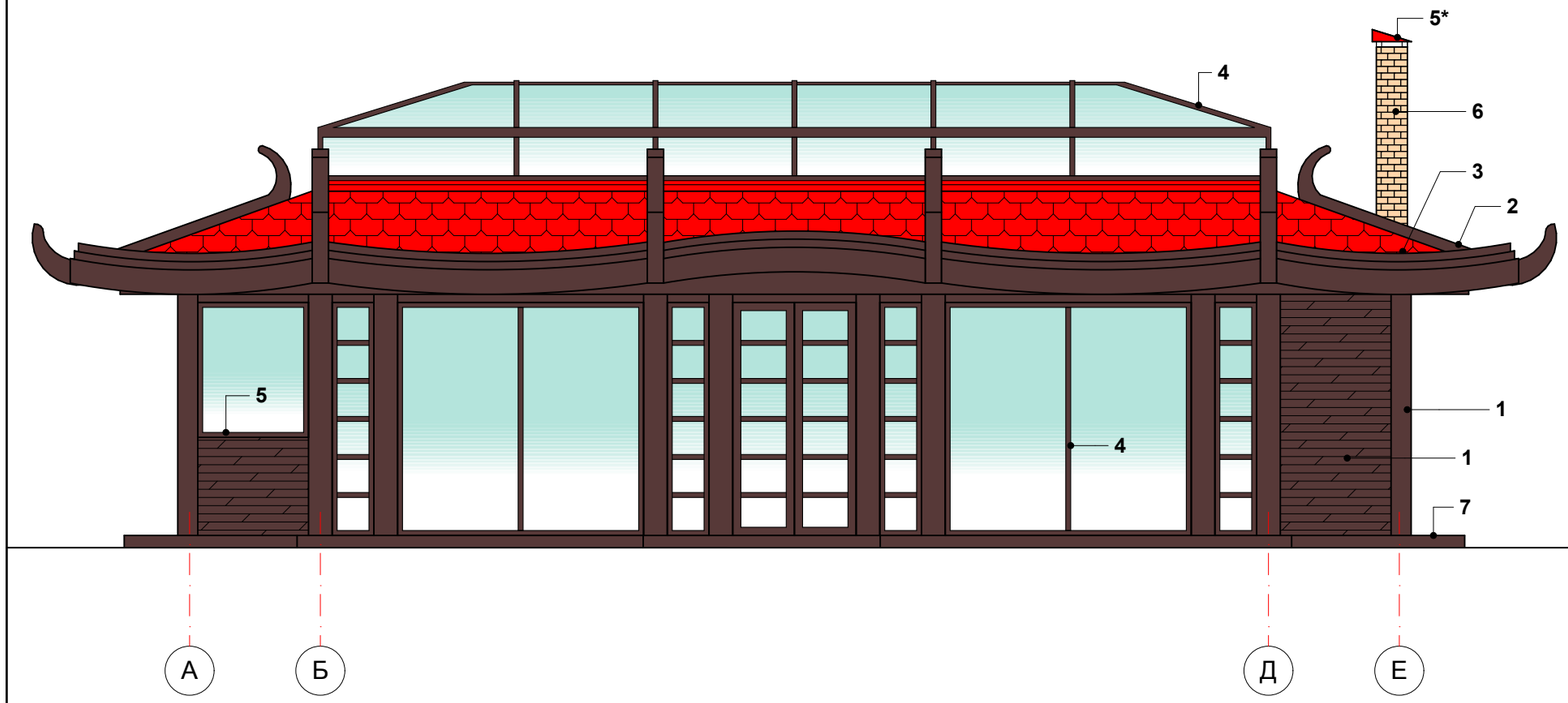

Фасад 4-1

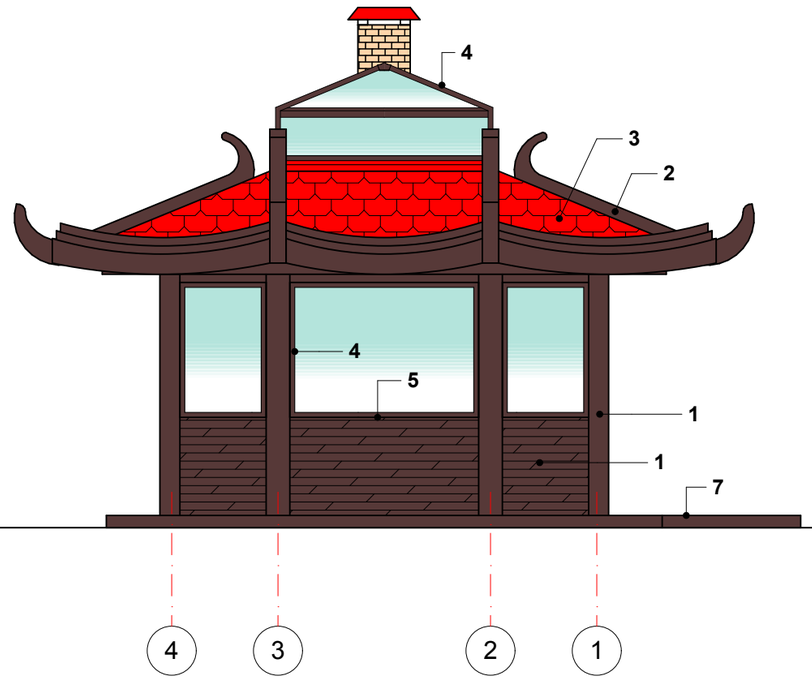

Фасад Е-А

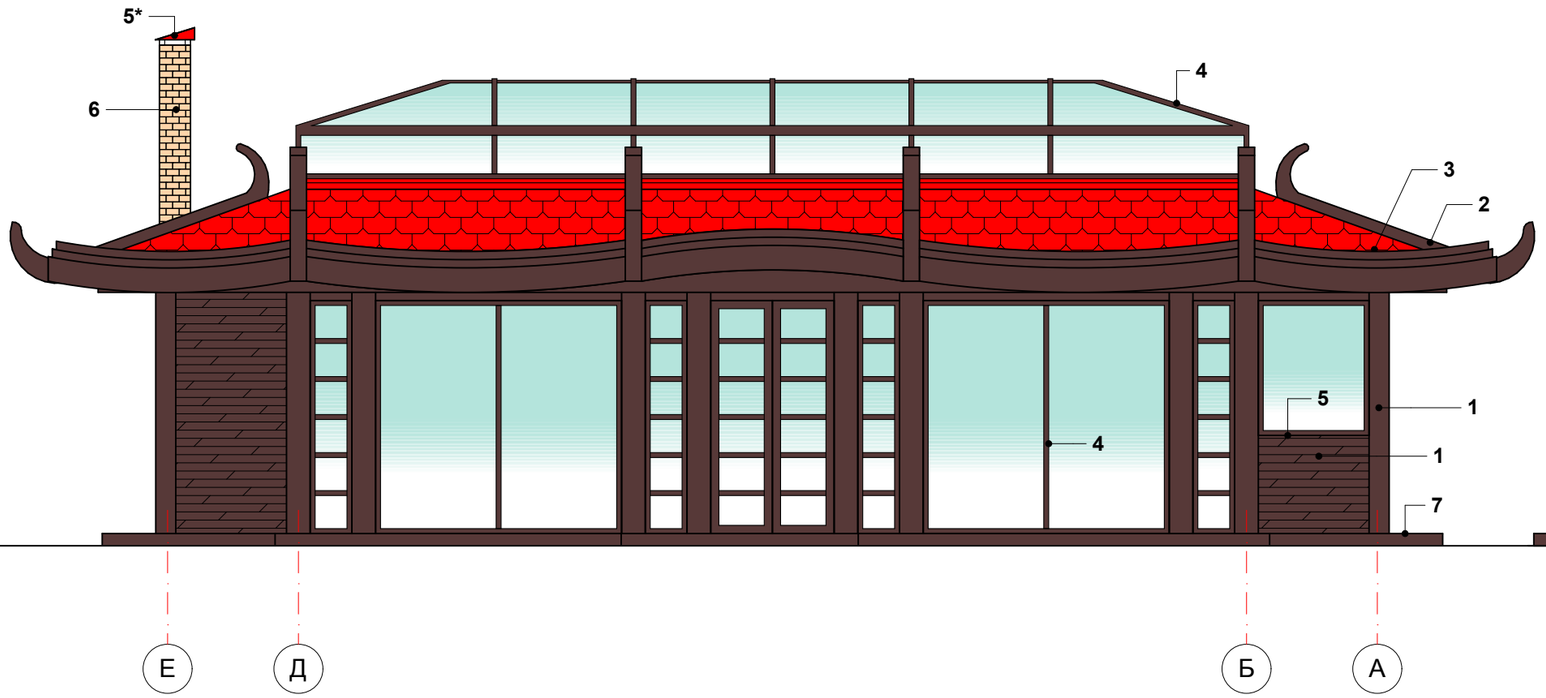

Фасад 1-4

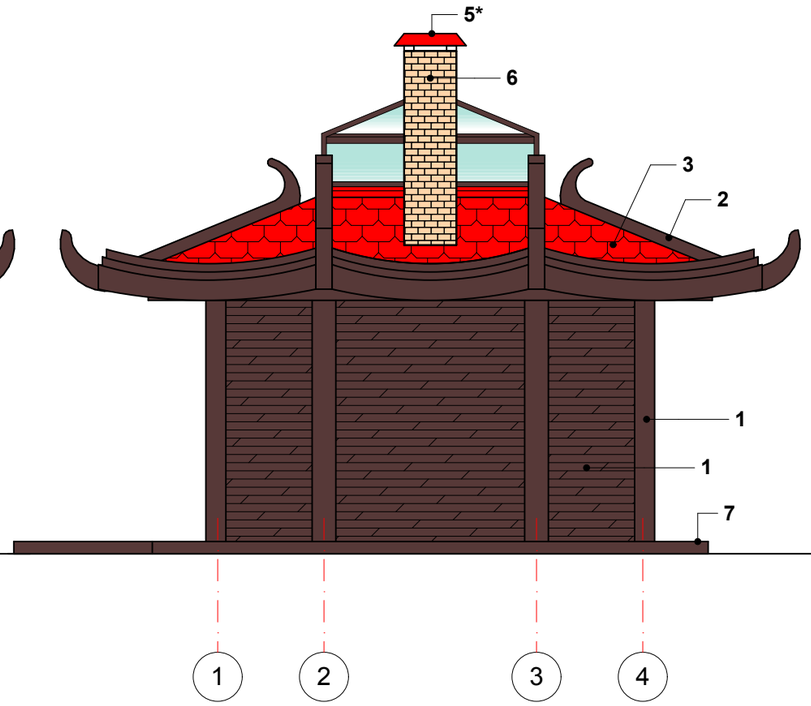

Взамін інв. №	
Підпис і дата	
Інв. № подл.	

Зм.	Кілк.	Арк.	№Док.	Підпис	Дата	- ПОФ	Аркуш
							2

Формат А3

Відомість матеріалів опорядження фасадів

Марка, Поз.	Елемент фасаду	Матеріал опорядження	Зразок кольору
1	Зовнішні стіни, стійки каркасу, торец покрівлі	*Обшивка дерев'яною дошкою по дерев'яній обрешітці, з кольоровим деревозахисним покриттям* ***Pinotex Classic Lasur*** *по грунтовці* ***Pinotex Base***	*Колір* ***Nordic Black&Brown***
2	Декоративні балки покрівлі	*Дерев'яні, з кольоровим деревозахисним покриттям* ***Pinotex Classic Lasur*** *по грунтовці* ***Pinotex Base***	*Колір* ***Nordic Black&Brown***
3	Покрівля	*Бітумна черепиця* ***ТМ Технонікoль серії «Ультра» Самба***	*Колір* ***червоний***
4	Вітражі, світловий ліхтар	*Дерев'яні, з кольоровим деревозахисним покриттям* ***Pinotex Classic Lasur*** *по грунтовці* ***Pinotex Base***	*Колір* ***Nordic Black&Brown***
5	Вітражні та віконні відливи	*Оцинкована сталь з полімерним покриттям*	*RAL 8022 Чорно-коричневий*
5*	Накривка димохіду	*Оцинкована сталь з полімерним покриттям*	*RAL 3000 Вогняно-червоний*
6	Стіни димохіду каміну	*Облицювання природним камінням*	*Жовто-коричневий*
7	Підлога, ганок	*Тротуарна плитка*	*Чорно-коричневий*

Взамін інв. №

Підпис і дата

Інв. № подл.

Зм.	Кілк.	Арк.	№Док.	Підпис	Дата	- ПОФ	Аркуш

Формат А4