КОРОТКА ПОЯСНЮВАЛЬНА ЗАПИСКА

Конструкції розроблені для наступних умов будівництва:
- кліматичний район II В-4
- вага снігового покриву для IV району – 142 кг/м2 (нормативне);
- вітрове навантаження для I району – 40 кгс/м2 (нормативне);

Несуча здатність та стійкість конструктивних елементів забезпечується розрахунком на 2 комбінації особливого сполучення навантаження в обох напрямках головних осей, а також передбаченими в ДБН В.1.1-12:2006 «Будівництво в сейсмічних районах» конструктивними заходами.
Конструктивна схему будівлі: каркасно-в'язева;
Просторова жорсткість та стійкість будівлі забезпечується сумісною роботою з/б колон з монолітним з/б ребристим перекриттям.
За умовну відмітку 0.000 прийнято рівень чистої підлоги 1-го поверху (верх фундаменту на відмітці -0,100).

Фундаменти

Фундаменти монолітні з/б з обв'язкою з/б фундаментними балками.
Зворотню засипку пазух фундаментів проводити грунтом без включень будівельного сміття та рослинного грунту шарами не більше 20 см з поливкою та важким трамбуванням до щільності р=1,65 т/м3.
Горизонтальну гідроізоляцію (ГГ) виконати з цементно-піщаного розчину у співвідношенні 1:2 з пластифікуючими добавками.
Вертикальну гідроізоляцію (ВГ) виконати із матеріалів на бітумній основі обмазувального типу.
Герметизацію вводів інженерних комунікацій виконати згідно вказівок розділів "ВК" та "Е". Під технологічне обладнання фундаменти влаштувати згідно паспортів виробника.

Колони

Колони прямокутного перерізу, запроектовані з бетону класу С20/25 та армують просторовими в'язаними каркасами з арматури класу А400С.,А240С
Стикування арматури колон з каркасами-випусками із фундаментів виконують зварними. Робочі шви виконують по низу та верху плит перекриття (балок).

Стіни

Кладку стінового заповнення слід виконувати з газоблоків D400 (який відповідає п. 7.10.2 ДБН В.1.1:12-2014) на клеєвому розчині для кладки з газоблока. Кладку стін з димо-венканалами вести з суцільної цегли марки не менше М125 за (ГОСТ 530-80) на р-ні М100 і армувати через 600мм кладки.
Кладку необхідно об'єднати із залізобетонними включеннями за рахунок поперечного армування. Для цього у шви кладки з кроком по висоті не більше 600 мм слід вкладати по два прути 2Ø5 Вр-I. Кінці стержнів заводять у з/б сердечники.
Перегородки товщиною 120мм виконати із порожнистої цегли М100 та розчину М75 або з газоблоку 150мм на клеєвому розчині для кладки газоблоку. Перегородки необхідно армувати по всій довжині 2Ø5 Вр-I з кроком по висоті 600мм.
При виконанні робіт систематично вести контроль за якістю кладки у відповідності з СН 434-71 (вказівки по визначенню міцності зчеплення в кам'яній кладці).
Залізобетонні монолітні колони, з/б балки, перекриття та інші несучі конструкції виконують з бетону кл. С20/25 та робочої арматури кл. А240/400С по ДСТУ 3760-98. При бетонуванні дотримуватись нормативної величини захисного шару бетону (відхилення не більше 5 мм).
Стінове огородження по осям 1 та В виконати з сендвіч-панелей.

Перекриття

Перекриття 1-го поверху монолітне ребристе, товщина плит – 150мм.
Сітки верхнього армування вкладають по установчих каркасах, розташованих з кроком 600х600 мм. Бетонування рекомендується виконувати безперервним із постійним контролем якості робіт.

Покрівля

Покрівля – односкатна з покрівельних сендвіч-панелей. Покрівлю влаштувати після монтажу несучих стропильних систем (ферм).
Кут нахилу покрівлі 7,0 ^{0}.
Влаштування покрівлі вести згідно тому 2 ДБН В.2.6-14-95
Експлуатацію покрівлі здійснювати згідно тому 3 ДБН В.2.6-14-95

Перелік видів робіт, для яких необхідне складання актів огляду прихованих робіт згідно ДБН А.3.1-5:2016

	Найменування видів робіт	*Підстава*
1	Земляні роботи	ДСТУ-Н Б В.2.1-28:2013
2	Основи та фундаменти	ДБН В.2.1-10:2018
3	Бетонні та залізобетонні конструкції	ДБН В 2.6-98:2009
4	Арматурні роботи і стики зварних з'єднань	ДСТУ Б В.2.6-169:2011
5	Кам'яні конструкції	ДБН В.2.6-162:2010
6	Покрівля, гідроізоляція	ДБН В.2.6-220:2017
7	Підлоги	ДСТУ-Н Б А.3.1-23:2013
8	Улаштування вікон та дверей	ДСТУ Б В.2.6-23:2009
9	Фасадна теплоізоляція	ДСТУ Б В.2.6-35:2008
10	Опорядження стін, стелі	ДСТУ-Н Б А.3.1-23:2013

Відомість посилальних та доданих документів

Позначення	*Найменування*	*Примітка*
	Посилальні документи	
ДСТУ 3760:2006	Прокат арматурний для залізобетонних конструкцій	
ДСТУ 8540:2015	Лист горячокатаний	
ДСТУ 2251-93	Кутник рівнополичний горячокатаний	
ДСТУ Б В.2.7-61:2008	Цегла та камені керамічні рядові і лицеві	

Зм.	Кіл-ть	Арк.	№ док.	Підпис	Дата	2020/02-01-КР			
						Проект індивідуального будинку комерційного призначення за адресою: с. Святопертівське вул. Промислова 2 –			
ГІП						Конструктивні рішення	Стадія	Арк.	Аркушів
Розробив		Гормаш А.С. 0508666723					РП	2	
						Коротка пояснювальна записка. Загальні дані.	м. Вишгород		

22.02.2021 00:44:47

Формат

План фундаментів
(1 : 100)

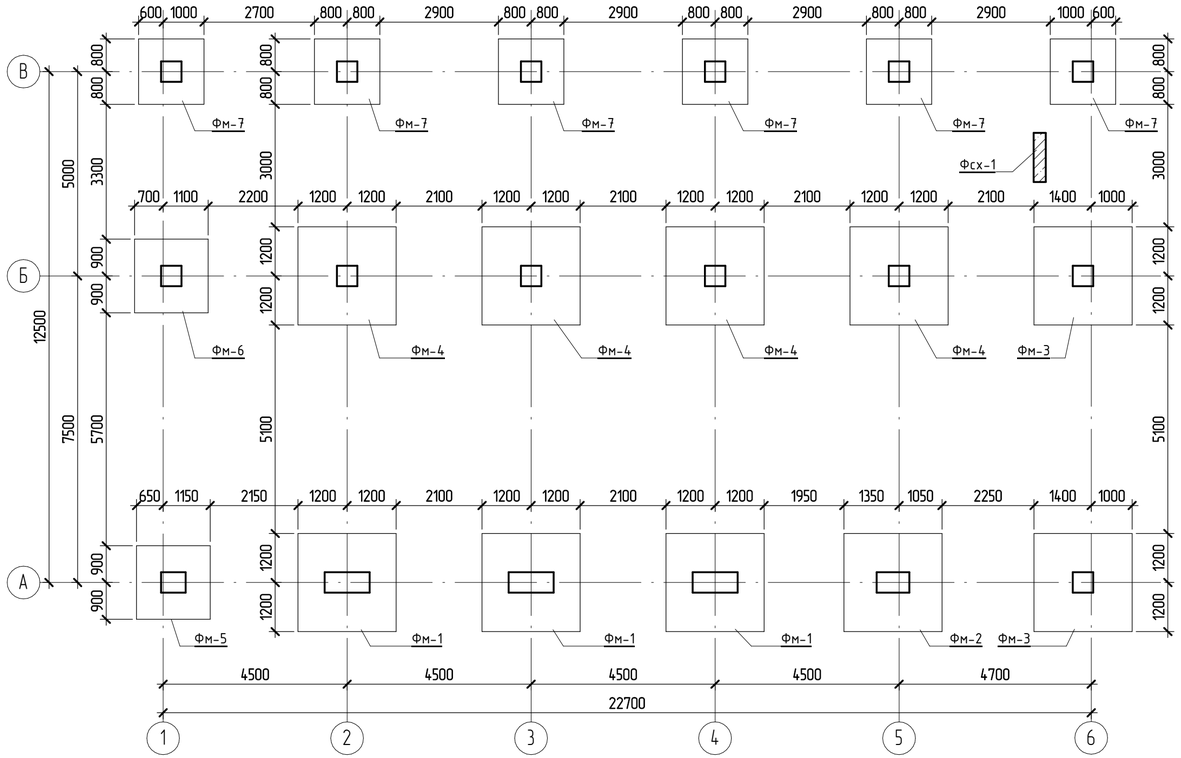

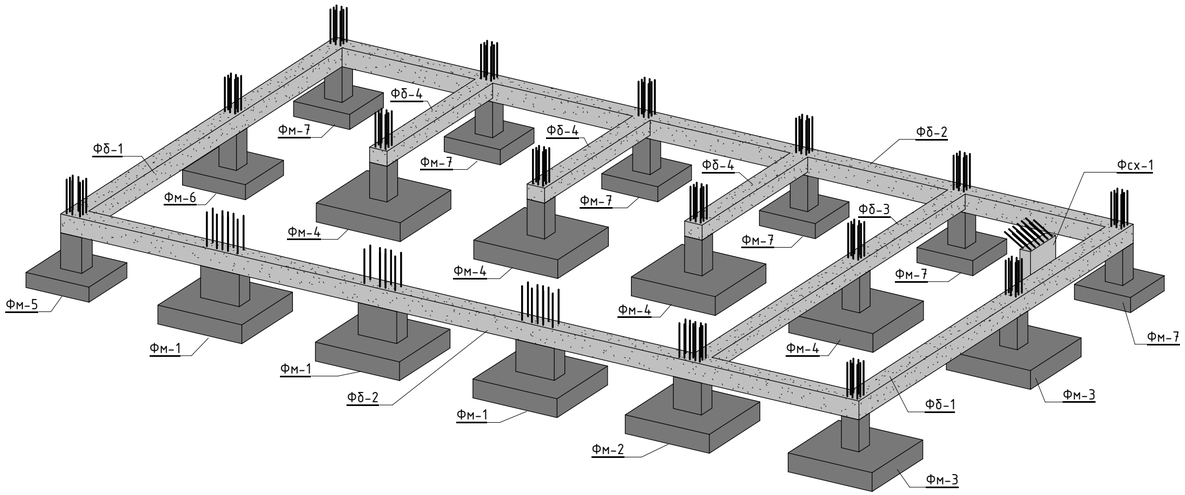

Специфікація арматури на монолітні з/б фундаменти

* – див. відомість деталей, ** – стрижні дані в погонних метрах з урахуванням напуску 10%

Поз.	Призначення	Типорозмір	Кіл-сть шт	Маса од, кг	Примітки
	ГОСТ 5781-82	ø20 А400 L= 3000 ... 3020	72	7,4 ... 7,5	534,4
	ГОСТ 5781-82	ø18 А400 L= 3020 ... 3040	80	6,1	488
	ГОСТ 5781-82	ø16 А400 L= 1700 ... 23440	328	2,7 ... 37	2013,1
	ГОСТ 5781-82	ø12 А400 L= 620 ... 2300	628	0,56 ... 2,1	939,4
*	ГОСТ 5781-82	ø10 А400 L= 720 ... 760	240	0,45 ... 0,47	110,4
	ГОСТ 5781-82	ø6 А240 L= 420 ... 2660	912	0,1 ... 0,6	327,84
Всього:			2260		4413,14
		Матеріали			
		Бетон С20/25			65,86 м³

ПРИМІТКИ:

1. За умовну відмітку 0.000 прийнято рівень чистої підлоги 1-го поверху, що відповідає абсолютній відмітці 180,40 БСК.
2. Відмітки та довжини елементів уточнити по місцю;
3. Арматурні роботи вести згідно СНіП 3.03.01-87 .
4. Для ведення бетонних робіт при влаштуванні монолітних з/б фундаментів використовувати бетон С20/25 (В25 W6 F4).
5. Матеріали вказані без врахування втрат та відходів.

Зм.	Кіл-ть	Арк.	№ док.	Підпис	Дата	2020/02-01-КР		
						Проект індивідуального будинку комерційного призначення за адресою: с. Святопертівське вул. Промислова 2 –		
ГІП						Конструктивні рішення	Стадія	Арк.	Аркушів
Розробив		Гормаш А.С. 0508666723					РП	3	
						План фундаментів. Відомість матеріалів. 3D-вид фундаментів	м. Вишгород		

22.02.2021 00:45:52

Формат

Фундамент Фм-1 (3 шт.)
(1 : 25)

2 – 2

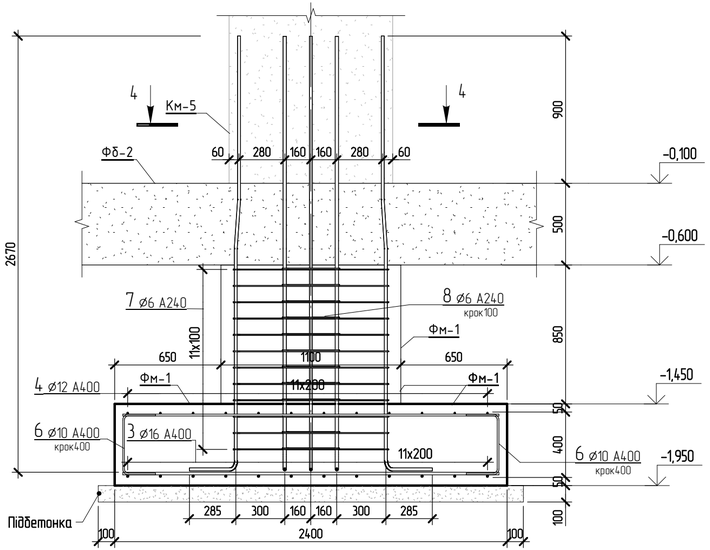

3 – 3

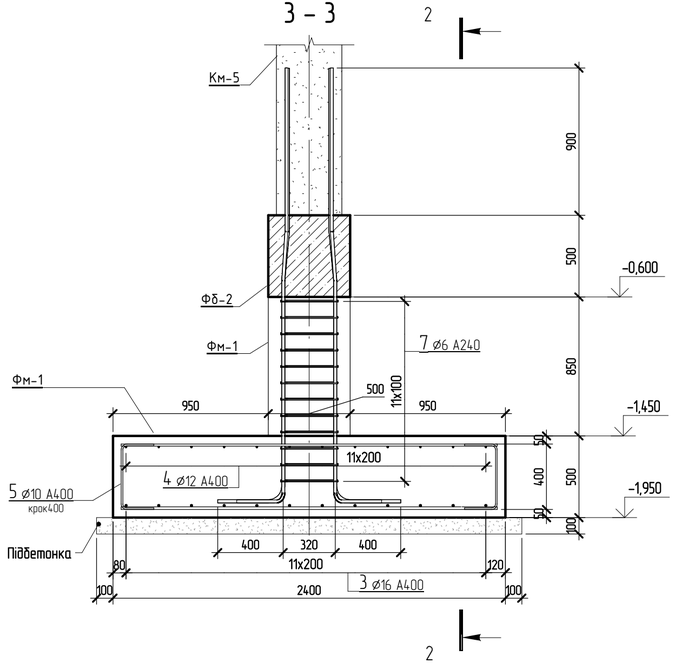

4 – 4

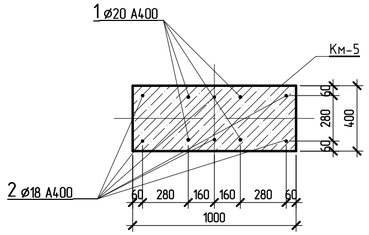

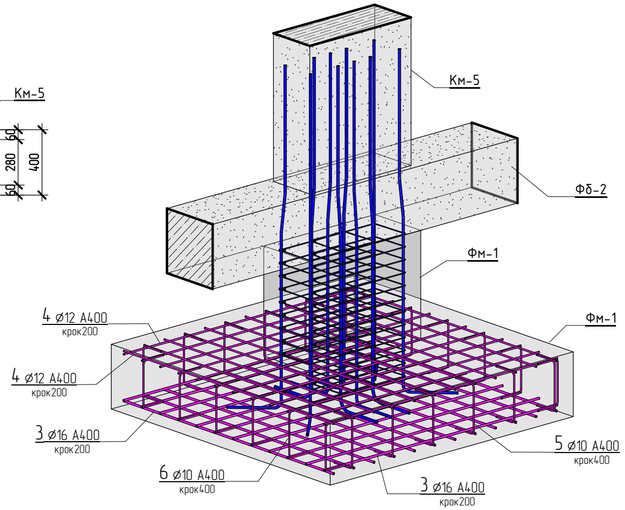

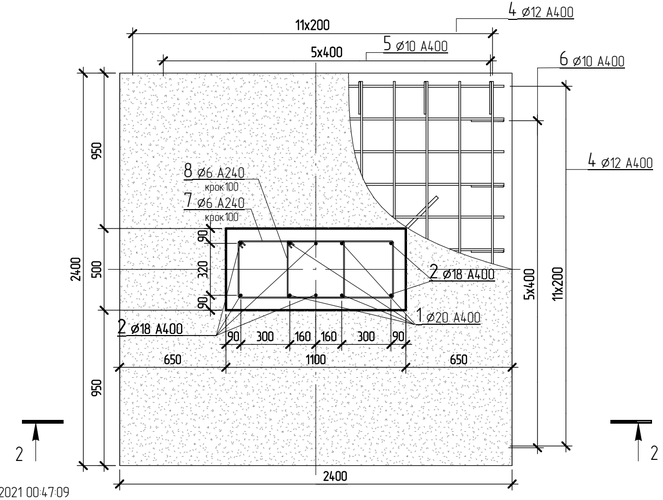

22.02.2021 00:47:09

Специфікація арматури Фм-1

* – див. відомість деталей, ** – стрижні дані в погонних метрах з урахуванням напуску 10%

Поз.	Призначення	Типорозмір		Кіл-сть шт	Маса од, кг	Примітки
1	ГОСТ 5781-82	⌀20 А400	L= 3020	12	7,5	90
2	ГОСТ 5781-82	⌀18 А400	L= 3020	18	6,1	109,8
3	ГОСТ 5781-82	⌀16 А400	L= 2300	72	3,7	266,4
4	ГОСТ 5781-82	⌀12 А400	L= 2300	72	2,1	151,2
5 *	ГОСТ 5781-82	⌀10 А400	L= 760	36	0,47	16,92
6 *	ГОСТ 5781-82	⌀10 А400	L= 720	36	0,45	16,2
7 *	ГОСТ 5781-82	⌀6 А240	L= 2660	36	0,6	21,6
8 *	ГОСТ 5781-82	⌀6 А240	L= 1460	36	0,33	11,88
Всього:				318		684
		Матеріали				
Фм-1		Бетон С20/25				10,04 м³

Відомість деталей

Поз.	Ескіз	
5	Доп Б А	А = 400; Б = 200; Доп = 50
6	Доп Б А	А = 380; Б = 200; Доп = 50

Відомість деталей

Поз.	Ескіз	
7	Б А В	А = 340; Б = 940; В = 44; Доп = 15
8	Б А В	А = 340; Б = 340; В = 44; Доп = 15

ПРИМІТКИ:

1. За умовну відмітку 0.000 прийнято рівень чистої підлоги 1-го поверху.
2. Відмітки та довжини елементів уточнити по місцю ;
3. Арматурні роботи вести згідно СНІП 3.03.01-87 .
4. Гнути арматуру механічним способом.
5. Для ведення бетонних робіт при влаштуванні монолітних з/б фундаментів використовувати бетон С20/25 Р4
6. Матеріали вказані без втрат та відходів.

Зм.	Кіл-ть	Арк.	№ док.	Підпис	Дата			
						2020/02-01-КР		
						Проект індивідуального будинку комерційного призначення за адресою: с. Святопертівське вул. Промислова 2 –		
ГІП						Конструктивні рішення	Стадія	Арк.	Аркушів
Розробив		Гормаш А.С. 0508666723					РП	4	
						Фм-1	м. Вишгород		

Формат

Фундамент Фм-2 (1 шт.)
(1 : 25)

2 – 2

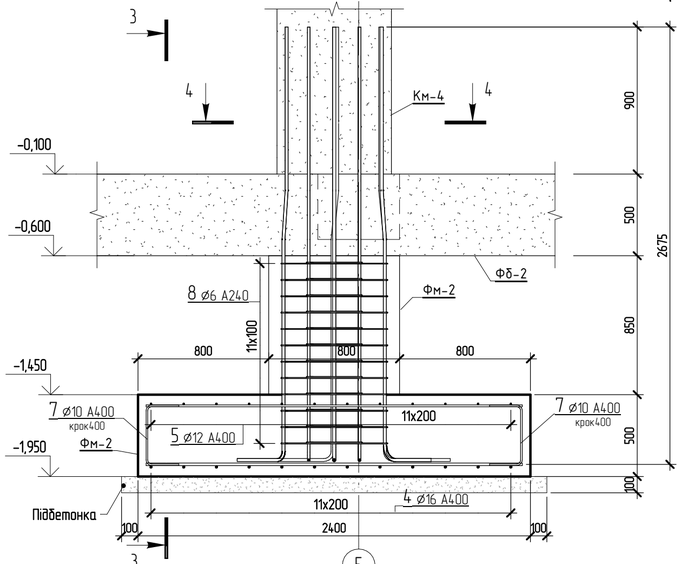

3 – 3

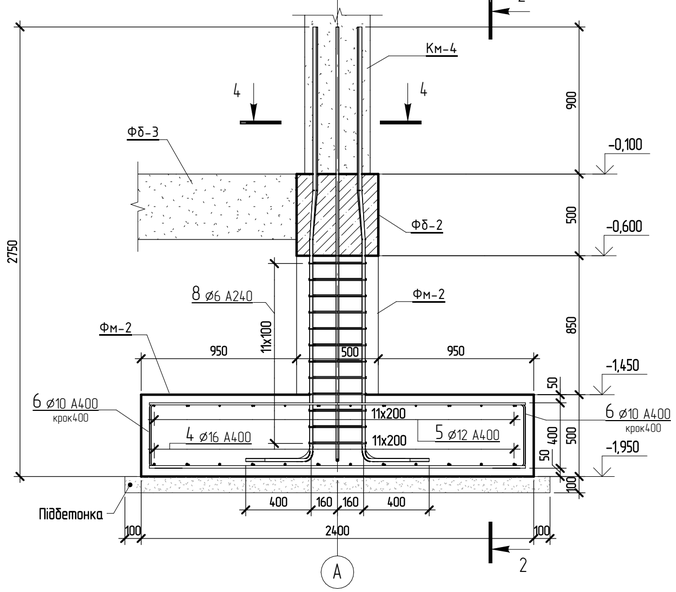

4 – 4

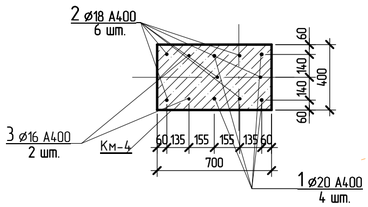

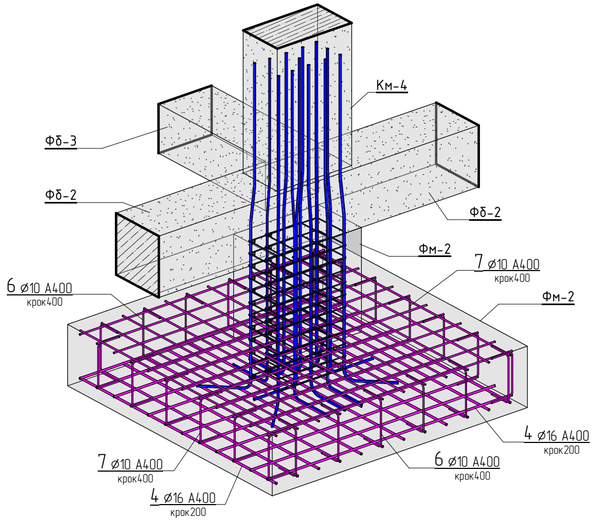

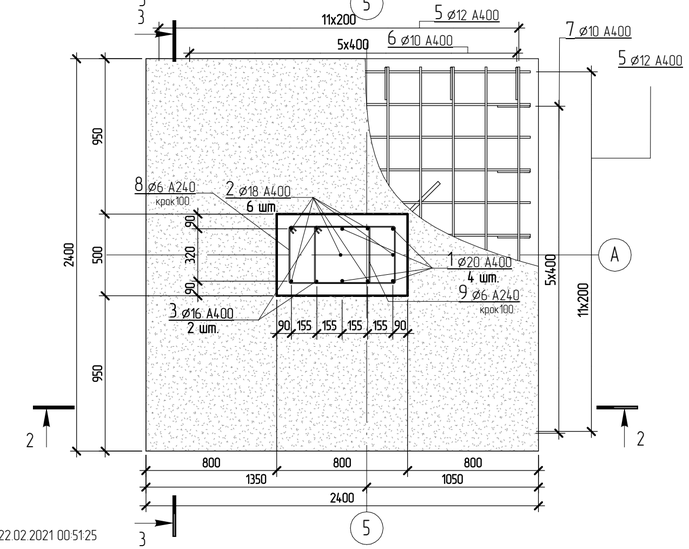

22.02.2021 00:51:25

Специфікація арматури Фм-2

* – див. відомість деталей, ** – стрижні дані в погонних метрах з урахуванням напуску 10%

Поз.	Призначення	Типорозмір		Кіл-сть шт	Маса од, кг	Примітки
1	ГОСТ 5781-82	⌀20 А400	L= 3020	4	7,5	30
2	ГОСТ 5781-82	⌀18 А400	L= 3020	6	6,1	36,6
3	ГОСТ 5781-82	⌀16 А400	L= 3020	2	4,8	9,6
4	ГОСТ 5781-82	⌀16 А400	L= 2300	24	3,7	88,8
5	ГОСТ 5781-82	⌀12 А400	L= 2300	24	2,1	50,4
6 *	ГОСТ 5781-82	⌀10 А400	L= 760	12	0,47	5,64
7 *	ГОСТ 5781-82	⌀10 А400	L= 720	12	0,45	5,4
8 *	ГОСТ 5781-82	⌀6 А240	L= 2060	12	0,46	5,52
9 *	ГОСТ 5781-82	⌀6 А240	L= 1420	12	0,32	3,84
Всього:				108		235,8
		Матеріали				
Фм-2		Бетон С20/25				3,22 м³

Відомість деталей

Поз.	Ескіз	
6		А = 400, Б = 200; Доп = 50
7		А = 380, Б = 200; Доп = 50

Відомість деталей

Поз.	Ескіз	
8		А = 340, Б = 640, В = 44; Доп = 15
9		А = 340, Б = 320, В = 44; Доп = 15

ПРИМІТКИ:

1. За умовну відмітку 0.000 прийнято рівень чистої підлоги 1-го поверху.
2. Відмітки та довжини елементів уточнити по місцю ;
3. Арматурні роботи вести згідно СНІП 3.03.01-87 .
4. Гнути арматуру механічним способом.
5. Для ведення бетонних робіт при влаштуванні монолітних з/б фундаментів використовувати бетон С20/25 Р4
6. Матеріали вказані без втрат та відходів.

Зм.	Кіл-ть	Арк.	№ док.	Підпис	Дата	2020/02-01-КР		
						Проект індивідуального будинку комерційного призначення за адресою: с. Святопертівське вул. Промислова 2 –		
ГІП						Конструктивні рішення	Стадія	Арк.	Аркушів
Розробив		Гормаш А.С. 0508666723					РП	5	
						Фм-2	м. Вишгород		

Формат

Фундамент Фм-3 (2шт.)
(1 : 25)

2 – 2

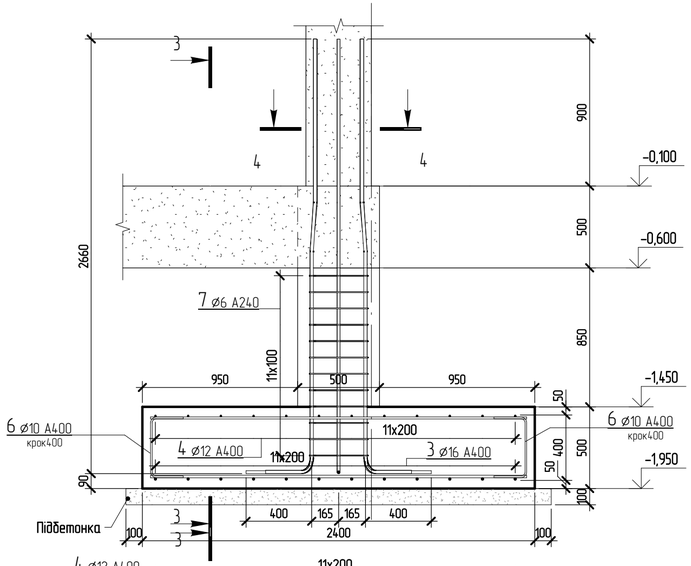

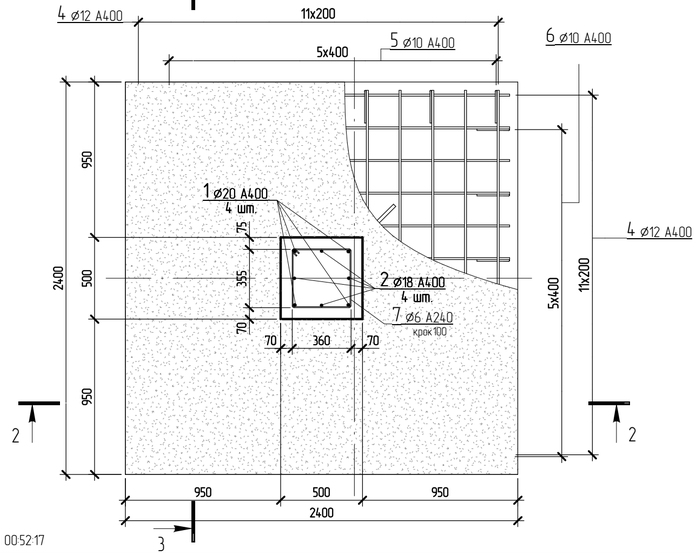

3 – 3

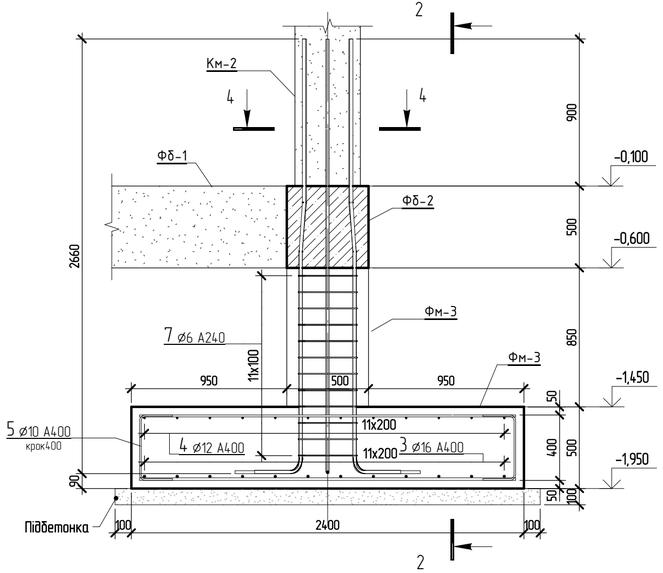

4 – 4

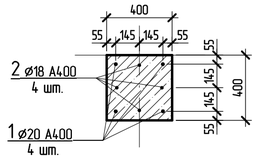

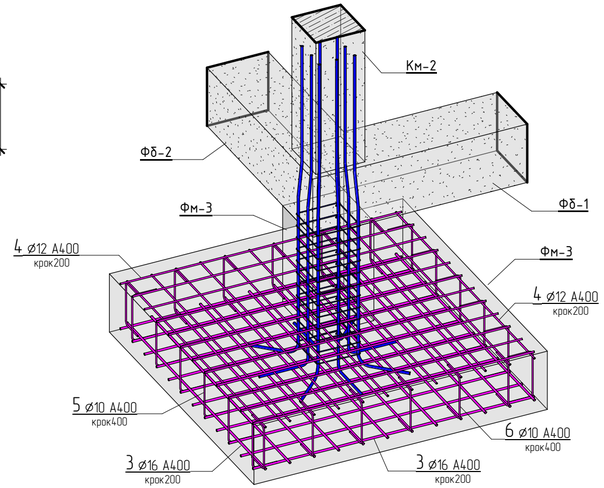

Відомість деталей

Поз.	Ескіз	
5	Доп, Б, А	А = 400; Б = 200; Доп = 50
6	Доп, Б, А	А = 380; Б = 200; Доп = 50

Відомість деталей

Поз.	Ескіз	
7	Б, А, В	А = 340; Б = 340; В = 44; Доп = 15

Специфікація арматури Фм-3

* – див. відомість деталей, ** – стрижні дані в погонних метрах з урахуванням напуску 10%

Поз.	Призначення	Типорозмір		Кіл-сть шт	Маса од, кг	Примітки
1	ГОСТ 5781-82	⌀20 А400	L= 3000	8	7,4	59,2
2	ГОСТ 5781-82	⌀18 А400	L= 3020	8	6,1	48,8
3	ГОСТ 5781-82	⌀16 А400	L= 2300	48	3,7	177,6
4	ГОСТ 5781-82	⌀12 А400	L= 2300	48	2,1	100,8
5 *	ГОСТ 5781-82	⌀10 А400	L= 760	24	0,47	11,28
6 *	ГОСТ 5781-82	⌀10 А400	L= 720	24	0,45	10,8
7 *	ГОСТ 5781-82	⌀6 А240	L= 1500	24	0,34	8,16
Всього:				184		416,64
		Матеріали				
Фм-3		Бетон С20/25				6,19 м³

ПРИМІТКИ:

1. За умовну відмітку 0.000 прийнято рівень чистої підлоги 1-го поверху.
2. Відмітки та довжини елементів уточнити по місцю ;
3. Арматурні роботи вести згідно СНіП 3.03.01-87 .
4. Гнути арматуру механічним способом.
5. Для ведення бетонних робіт при влаштуванні монолітних з/б фундаментів використовувати бетон С20/25 Р4
6. Матеріали вказані без втрат та відходів.

Зм.	Кіл-ть	Арк.	№ док.	Підпис	Дата	2020/02-01-КР		
						Проект індивідуального будинку комерційного призначення за адресою: с. Святопертівське вул. Промислова 2 –		
ГІП						Конструктивні рішення	Стадія	Арк.	Аркушів
Розробив		Гормаш А.С. 0508666723					РП	6	
						Фм-3	м. Вишгород		

Формат

22.02.2021 00:52:17

Фундамент Фм-4 (4 шт.)
(1 : 25)

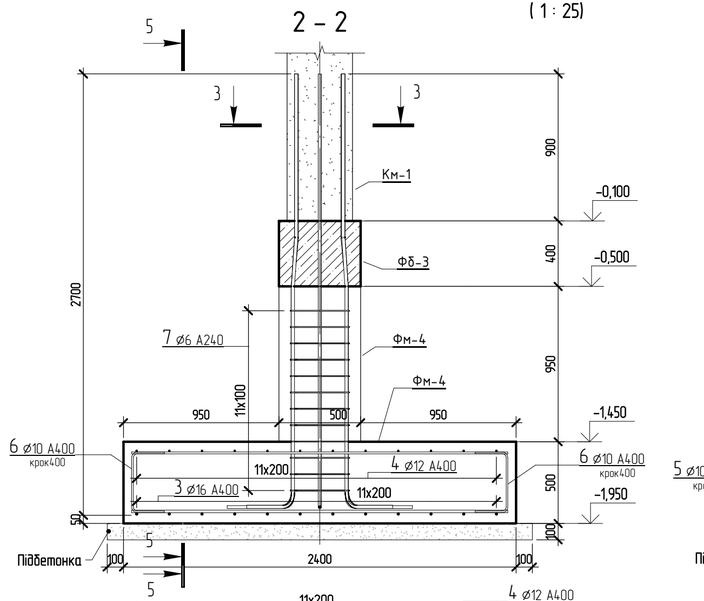

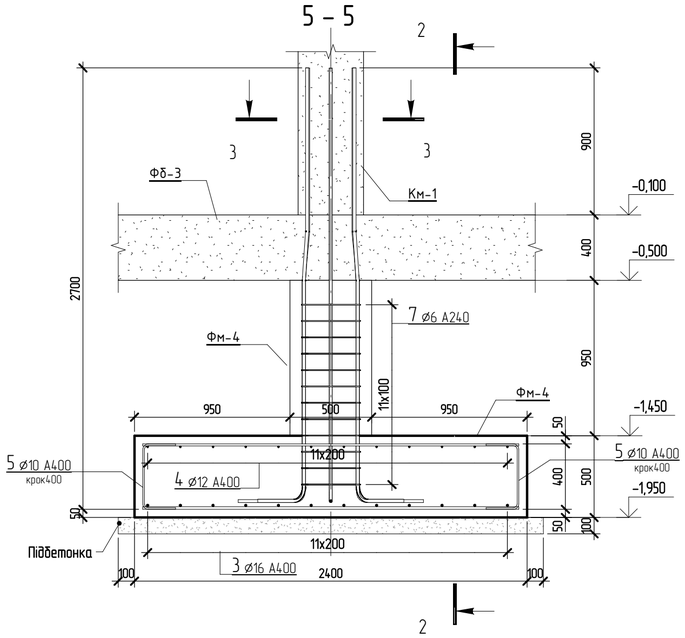

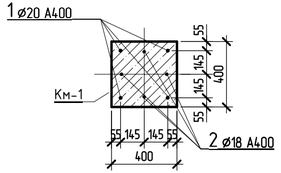

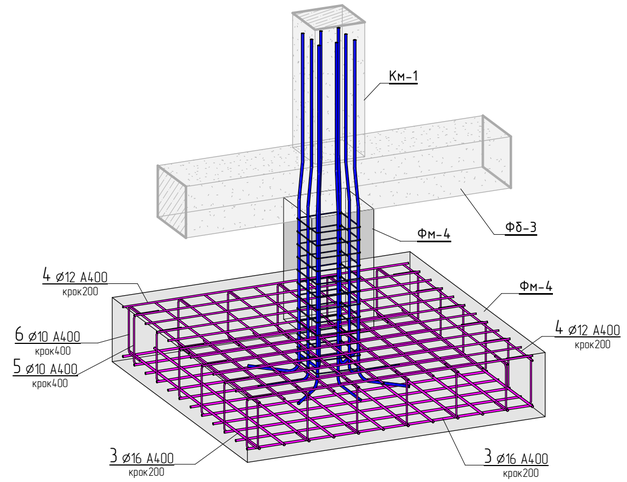

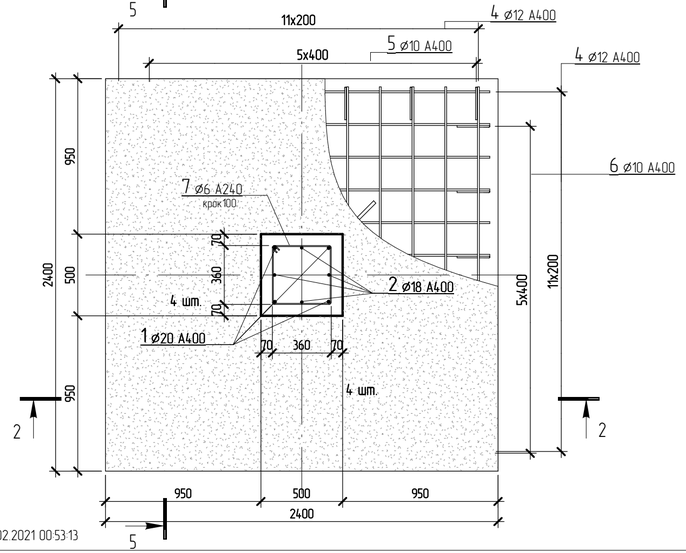

22.02.2021 00:53:13

Специфікація арматури Фм-4

* – див. відомість деталей, ** – стрижні дані в погонних метрах з урахуванням напуску 10%

Поз.	Призначення	Типорозмір		Кіл-сть шт	Маса од, кг	Примітки
1	ГОСТ 5781-82	⌀20 А400	L= 3000	16	7,4	118,4
2	ГОСТ 5781-82	⌀18 А400	L= 3020	16	6,1	97,6
3	ГОСТ 5781-82	⌀16 А400	L= 2300	96	3,7	355,2
4	ГОСТ 5781-82	⌀12 А400	L= 2300	96	2,1	201,6
5 *	ГОСТ 5781-82	⌀10 А400	L= 760	48	0,47	22,56
6 *	ГОСТ 5781-82	⌀10 А400	L= 720	48	0,45	21,6
7 *	ГОСТ 5781-82	⌀6 А240	L= 1500	48	0,34	16,32
Всього:				368		833,28
		Матеріали				
Фм-4		Бетон С20/25				12,47 м³

Відомість деталей

Поз.	Ескіз	
5	Доп, Б, А	А = 400; Б = 200; Доп = 50
6	Доп, Б, А	А = 380; Б = 200; Доп = 50

Відомість деталей

Поз.	Ескіз	
7	Б, А, В	А = 340; Б = 340; В = 44; Доп = 15

ПРИМІТКИ:

1. За умовну відмітку 0.000 прийнято рівень чистої підлоги 1-го поверху.
2. Відмітки та довжини елементів уточнити по місцю ;
3. Арматурні роботи вести згідно СНІП 3.03.01-87 .
4. Гнути арматуру механічним способом.
5. Для ведення бетонних робіт при влаштуванні монолітних з/б фундаментів використовувати бетон С20/25 Р4
6. Матеріали вказані без втрат та відходів.

Зм.	Кіл-ть	Арк.	№ док.	Підпис	Дата				
						2020/02-01-КР			
						Проект індивідуального будинку комерційного призначення за адресою: с. Святопертівське вул. Промислова 2 –			
ГІП						Конструктивні рішення	Стадія	Арк.	Аркушів
Розробив		Гормаш А.С. 0508666723					РП	7	
						Фм-4	м. Вишгород		

Формат

Фундамент Фм-5
(1 : 25)

2 – 2

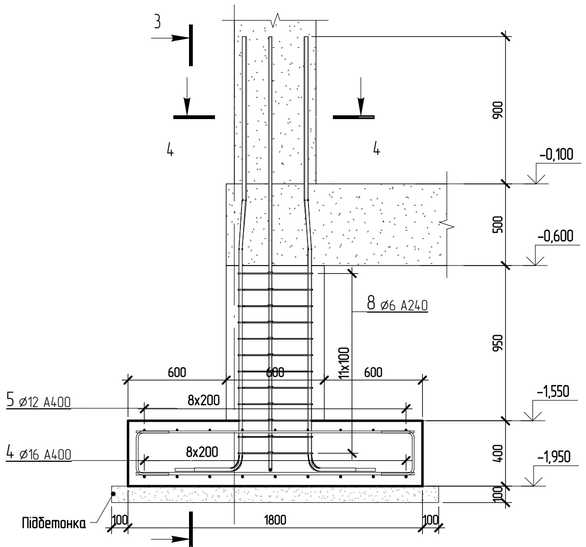

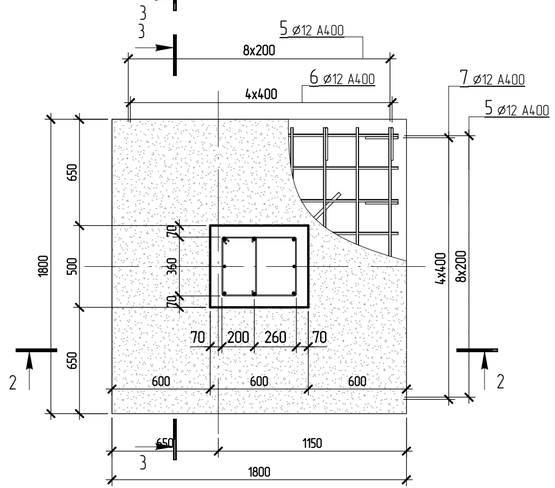

3 – 3

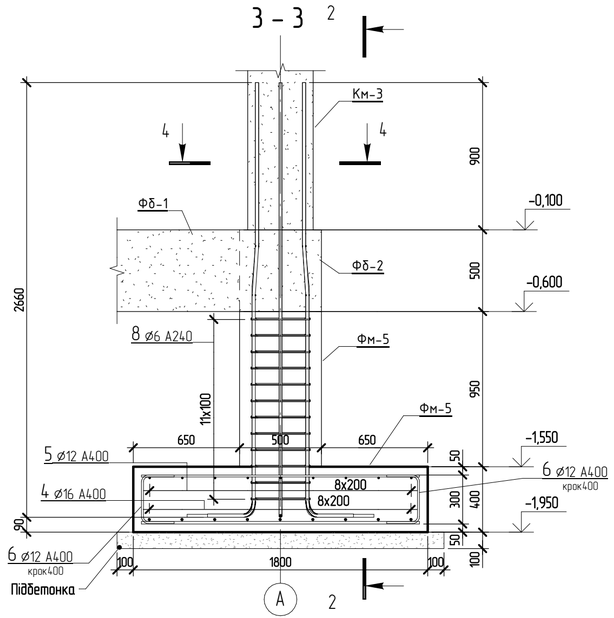

4 – 4

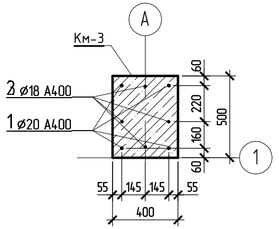

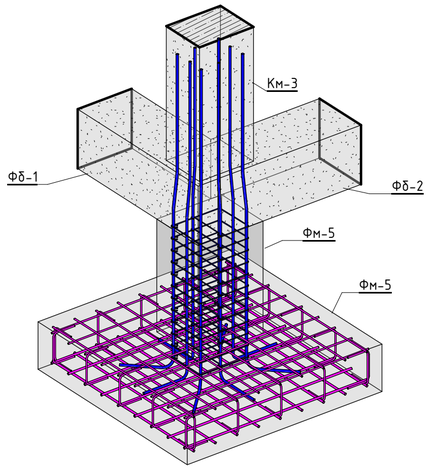

Відомість деталей

Поз.	Ескіз	
6	Доп Б А	А = 300; Б = 200; Доп = 60
7	Доп Б А	А = 280; Б = 200; Доп = 60

Відомість деталей

Поз.	Ескіз	
8	Б А В	А = 340; Б = 440; В = 44; Доп = 15
9	Б Б А	А = 340; Б = 40; Доп = 15

Специфікація арматури Фм-5

* – див. відомість деталей, ** – стрижні дані в погонних метрах з урахуванням напуску 10%

Поз.	Призначення	Типорозмір		Кіл-сть шт	Маса од, кг	Примітки
1	ГОСТ 5781-82	⌀20 А400	L= 3000	4	7,4	29,6
2	ГОСТ 5781-82	⌀18 А400	L= 3040	2	6,1	12,2
3	ГОСТ 5781-82	⌀18 А400	L= 3020	2	6,1	12,2
4	ГОСТ 5781-82	⌀16 А400	L= 1700	18	2,7	48,6
5	ГОСТ 5781-82	⌀12 А400	L= 1700	18	1,6	28,8
6 *	ГОСТ 5781-82	⌀12 А400	L= 640	10	0,57	5,7
7 *	ГОСТ 5781-82	⌀12 А400	L= 620	10	0,56	5,6
8 *	ГОСТ 5781-82	⌀6 А240	L= 1680	12	0,38	4,56
9 *	ГОСТ 5781-82	⌀6 А240	L= 440	12	0,1	1,2
Всього:				88		148,46
		Матеріали				
Фм-5		Бетон С20/25				1,58 м³

ПРИМІТКИ:

1. За умовну відмітку 0.000 прийнято рівень чистої підлоги 1-го поверху.
2. Відмітки та довжини елементів уточнити по місцю ;
3. Арматурні роботи вести згідно СНІП 3.03.01-87 .
4. Гнути арматуру механічним способом.
5. Для ведення бетонних робіт при влаштуванні монолітних з/б фундаментів використовувати бетон С20/25 Р4
6. Матеріали вказані без втрат та відходів.

Зм.	Кіл-ть	Арк.	№ док.	Підпис	Дата	2020/02-01-КР			
						Проект індивідуального будинку комерційного призначення за адресою: с. Святопертівське вул. Промислова 2 –			
ГІП						Конструктивні рішення	Стадія	Арк.	Аркушів
Розробив		Гормаш А.С. 0508666723					РП	8	
						Фм-5	м. Вишгород		

22.02.2021 00:55:06

Формат

Фундамент Фм-6
(1 : 25)

2 – 2

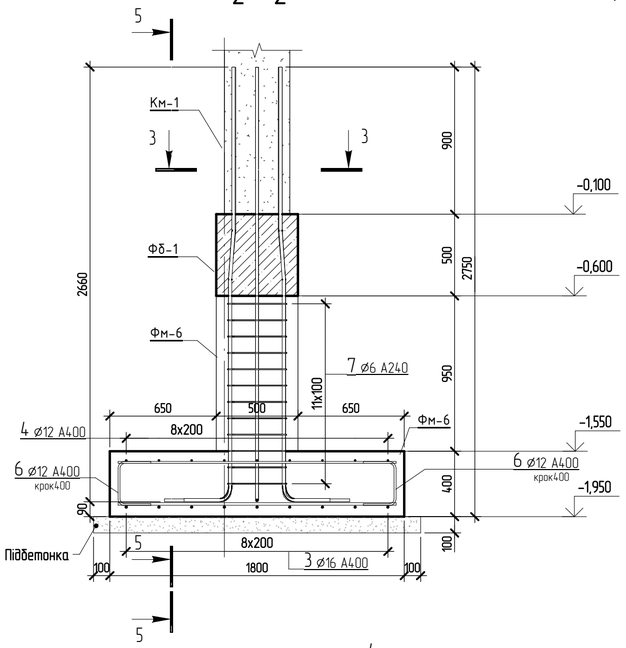

5 – 5

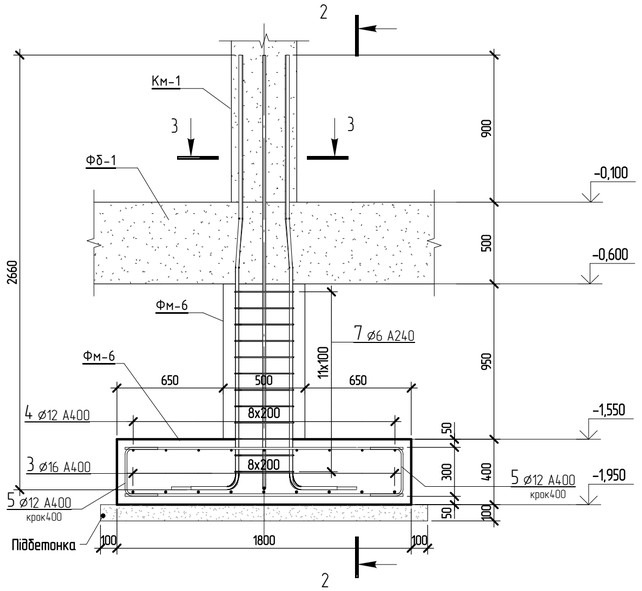

3 – 3

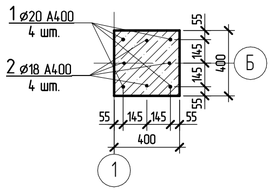

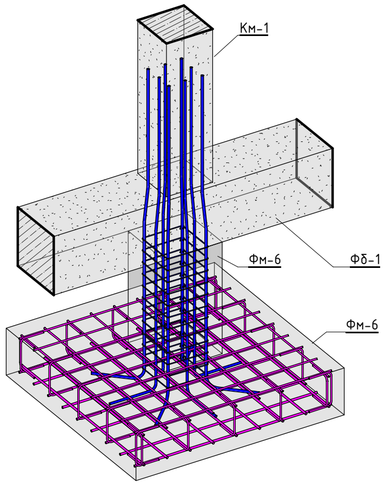

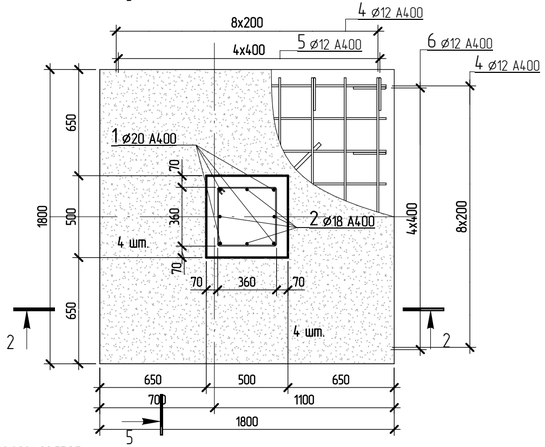

22.02.2021 00:57:37

Спецификація арматури Фм-6

* – див. відомість деталей, ** – стрижні дані в погонних метрах з урахуванням напуску 10%

Поз.	Призначення	Типорозмір		Кіл-сть шт	Маса од, кг	Примітки
1	ГОСТ 5781-82	⌀20 А400	L= 3000	4	7,4	29,6
2	ГОСТ 5781-82	⌀18 А400	L= 3020	4	6,1	24,4
3	ГОСТ 5781-82	⌀16 А400	L= 1700	18	2,7	48,6
4	ГОСТ 5781-82	⌀12 А400	L= 1700	18	1,6	28,8
5 *	ГОСТ 5781-82	⌀12 А400	L= 640	10	0,57	5,7
6 *	ГОСТ 5781-82	⌀12 А400	L= 620	10	0,56	5,6
7 *	ГОСТ 5781-82	⌀6 А240	L= 1500	12	0,34	4,08
Всього:				76		146,78
		Матеріали				
Фм-6		Бетон С20/25				1,53 м³

Відомість деталей

Поз.	Ескіз	
5	Доп Б А	А = 300; Б = 200; Доп = 60
6	Доп Б А	А = 280; Б = 200; Доп = 60

Відомість деталей

Поз.	Ескіз	
7	Б А В	А = 340; Б = 340; В = 44; Доп = 15

ПРИМІТКИ:

1. За умовну відмітку 0.000 прийнято рівень чистої підлоги 1-го поверху.
2. Відмітки та довжини елементів уточнити по місцю ;
3. Арматурні роботи вести згідно СНІП 3.03.01-87 .
4. Гнути арматуру механічним способом.
5. Для ведення бетонних робіт при влаштуванні монолітних з/б фундаментів використовувати бетон С20/25 W6 F4
6. Матеріали вказані без втрат та відходів.

Зм.	Кіл-ть	Арк.	№ док.	Підпис	Дата	2020/02-01-КР		
						Проект індивідуального будинку комерційного призначення за адресою: с. Святопертівське вул. Промислова 2 –		
ГІП						Конструктивні рішення	Стадія	Арк.	Аркушів
Розробив		Гормаш А.С. 0508666723					РП	9	
						Фм-6	м. Вишгород		

Формат

Фундамент Фм-7 (6 шт.)
(1 : 25)

2 – 2

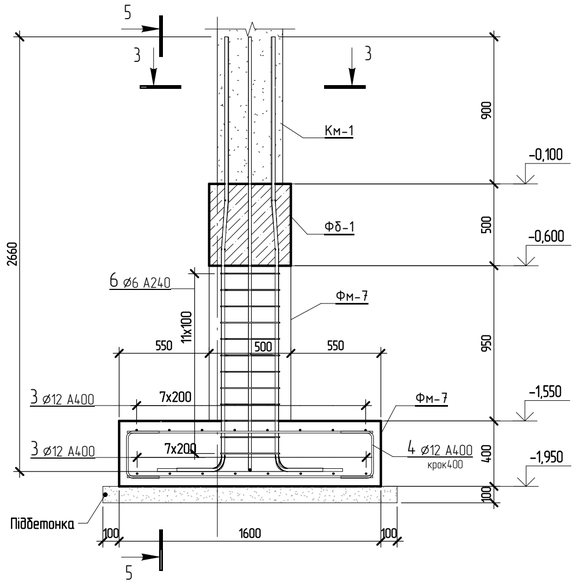

5 – 5

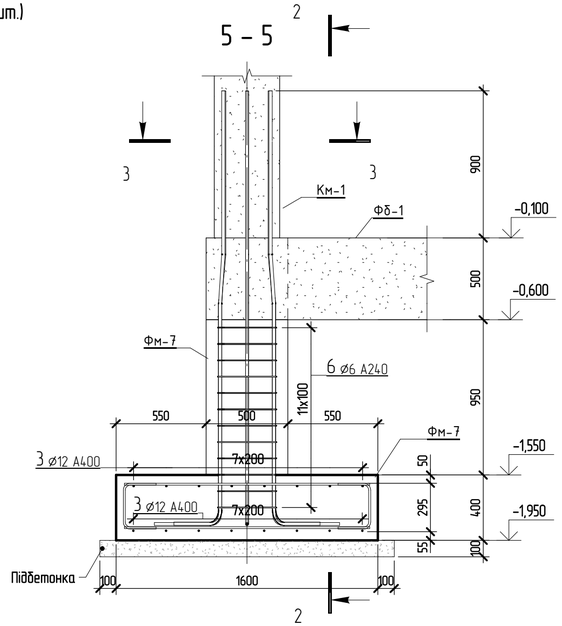

3 – 3

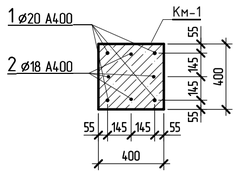

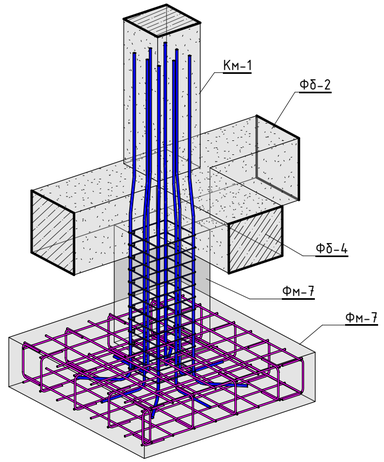

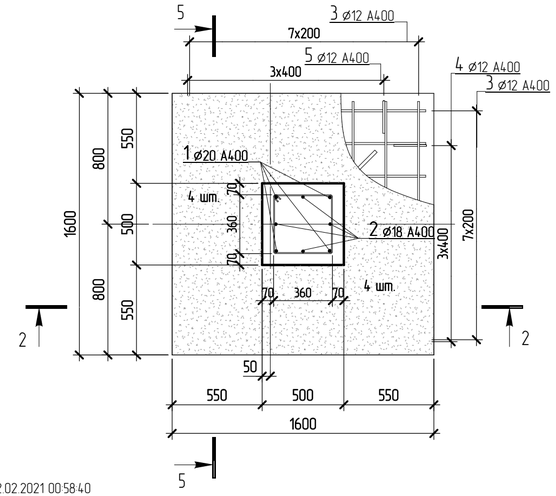

Специфікація арматури Фм-6

* – див. відомість деталей, ** – стрижні дані в погонних метрах з урахуванням напуску 10%

Поз.	Призначення	Типорозмір		Кіл-ть шт	Маса од, кг	Примітки
1	ГОСТ 5781-82	⌀20 А400	L= 3000	24	7,4	177,6
2	ГОСТ 5781-82	⌀18 А400	L= 3020	24	6,1	146,4
3	ГОСТ 5781-82	⌀12 А400	L= 1500	192	1,4	268,8
4 *	ГОСТ 5781-82	⌀12 А400	L= 640	48	0,57	27,36
5 *	ГОСТ 5781-82	⌀12 А400	L= 620	48	0,56	26,88
6 *	ГОСТ 5781-82	⌀6 А240	L= 1500	72	0,34	24,48
Всього:				408		671,52
		Матеріали				
Фм-7		Бетон С20/25				7,57 $м^3$

Відомість деталей

Поз.	Ескіз	
4		А = 280; Б = 200; Доп = 60
5	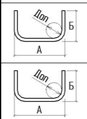	А = 280; Б = 200; Доп = 60

Відомість деталей

Поз.	Ескіз	
6		А = 340; Б = 340; В = 44; Доп = 15

ПРИМІТКИ:

1. За умовну відмітку 0.000 прийнято рівень чистої підлоги 1-го поверху.
2. Відмітки та довжини елементів уточнити по місцю ;
3. Арматурні роботи вести згідно СНІП 3.03.01-87 .
4. Гнути арматуру механічним способом.
5. Для ведення бетонних робіт при влаштуванні монолітних з/б фундаментів використовувати бетон С20/25 W6 F4
6. Матеріали вказані без втрат та відходів.

Зм.	Кіл-ть	Арк.	№ док.	Підпис	Дата	2020/02-01-КР		
						Проект індивідуального будинку комерційного призначення за адресою: с. Святопертівське вул. Промислова 2 –		
ГІП						Конструктивні рішення	Стадія	Арк.	Аркушів
Розробив		Гормаш А.С. 0508666723					РП	10	
						Фм-7	м. Вишгород		

22.02.2021 00:58:40

Формат

План фундаментних балок
(1 : 100)

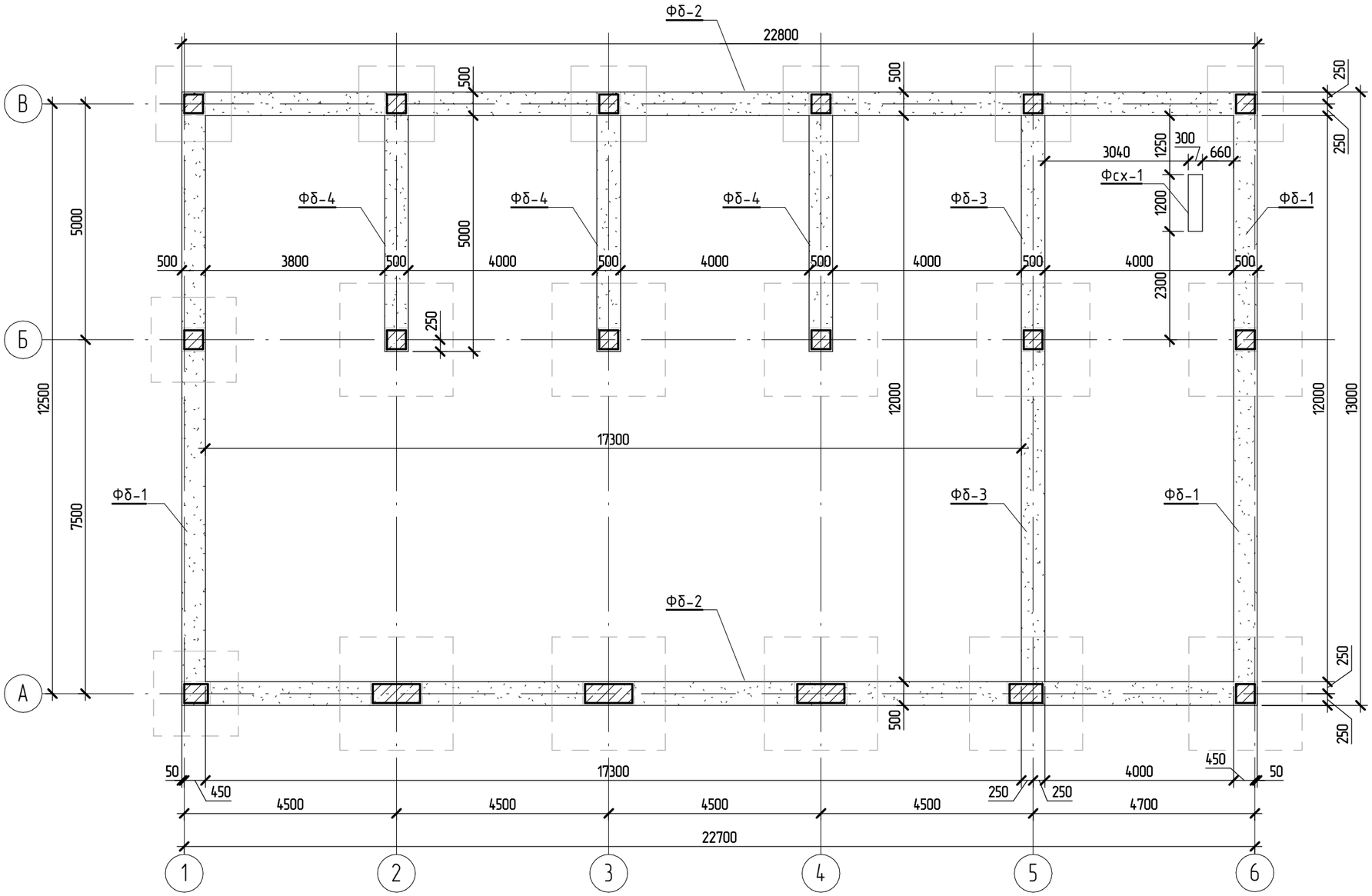

ПРИМІТКИ:

1. За умовну відмітку 0.000 прийнято рівень чистої підлоги 1-го поверху.
2. Відмітки та довжини елементів уточнити по місцю ;
3. Арматурні роботи вести згідно СНІП 3.03.01-87 .
4. Гнути арматуру механічним способом.
5. Для ведення бетонних робіт при влаштуванні монолітних з/б фундаментів використовувати бетон С20/25 W6 P4
6. Матеріали вказані без втрат та відходів.

						2020/02-01-КР			
Зм.	Кіл-ть	Арк.	№ док.	Підпис	Дата	Проект індивідуального будинку комерційного призначення за адресою: с. Святопертівське вул. Промислова 2 -			
ГІП						Конструктивні рішення	Стадія	Арк.	Аркушів
Розробив		Гармаш А.С. 0508666723					РП	11	
						План фундаментних балок Фб-1...Фб-4	м. Вишгород		

22.02.2021 00:59:39

Формат

Фб-1
(1 : 25)

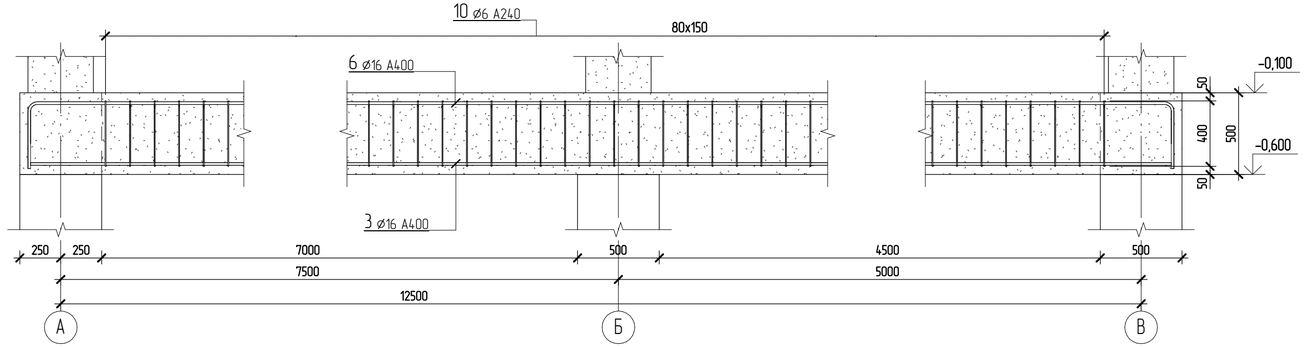

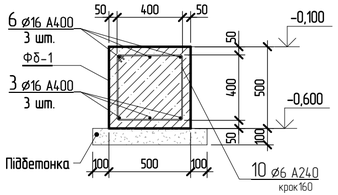

Фсх-1
(1 : 25)

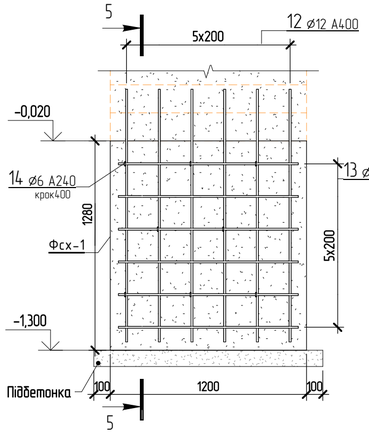

5 – 5

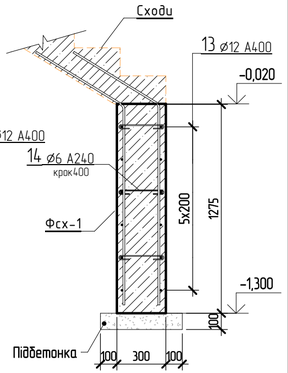

Фб-2
(1 : 25)

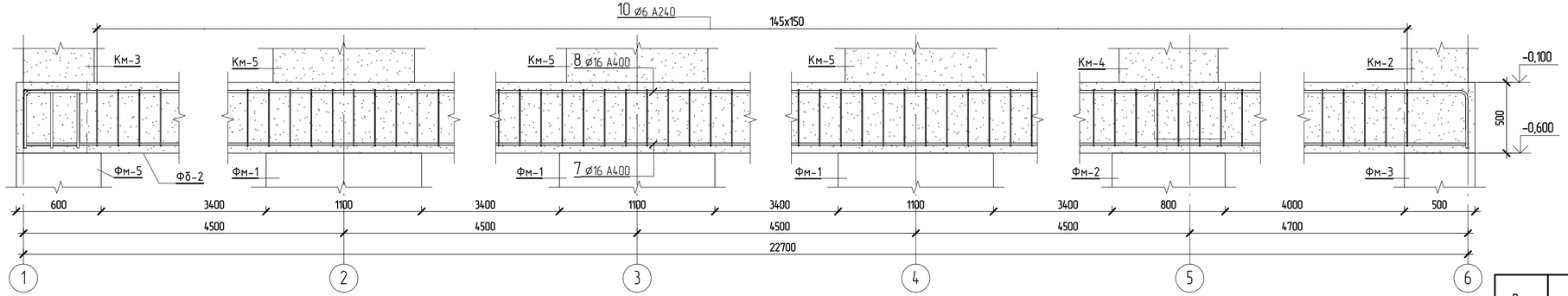

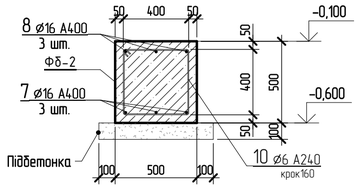

Відомість деталей

Поз.	Ескіз	
11		А = 640; Б = 1220; В = 540; Доп = 60

Відомість деталей

Поз.	Ескіз	
12		А = 620; Б = 1240; В = 525; Доп = 60

Специфікація арматури Фсх-1

* – див. відомість деталей, ** – стрижні дані в погонних метрах з урахуванням напуску 10%

Поз.	Призначення	Типорозмір		Кіл-сть шт	Маса од, кг	Примітки
11 *	ГОСТ 5781-82	⌀12 А400	L= 1840	6	1,7	10,2
12 *	ГОСТ 5781-82	⌀12 А400	L= 1840	6	1,7	10,2
13	ГОСТ 5781-82	⌀12 А400	L= 1100	12	0,98	11,76
14	ГОСТ 5781-82	⌀6 А240	L= 420	8	0,1	0,8
Всього:				32		32,96
		Матеріали				
Стм-Фсх-1		Бетон С20/25				0,46 м³

ПРИМІТКИ:

1. За умовну відмітку 0.000 прийнято рівень чистої підлоги 1-го поверху.
2. Відмітки та довжини елементів уточнити по місцю ;
3. Арматурні роботи вести згідно СНіП 3.03.01-87 .
4. Гнути арматуру механічним способом.
5. Для ведення бетонних робіт при влаштуванні монолітних з/б фундаментів використовувати бетон С20/25 W6 Р4
6. Матеріали вказані без втрат та відходів.

22.02.2021 01:13:06

Зм.	Кіл-ть	Арк.	№ док.	Підпис	Дата	2020/02-01-КР		
						Проект індивідуального будинку комерційного призначення за адресою: с. Святопертівське вул. Промислова 2 –		
ГІП						Конструктивні рішення	Стадія	Арк.	Аркушів
Розробив		Гормаш А.С. 0508666723					РП	12	
						Армування Фб-1, Фб-2, Фсх-1	м. Вишгород		

Формат

Фб-3
(1 : 25)

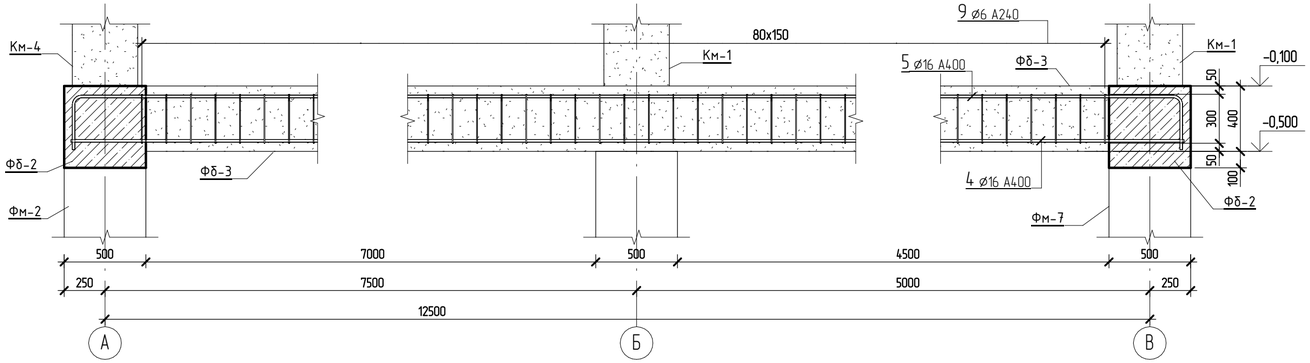

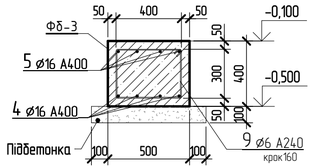

Фб-4
(1 : 25)

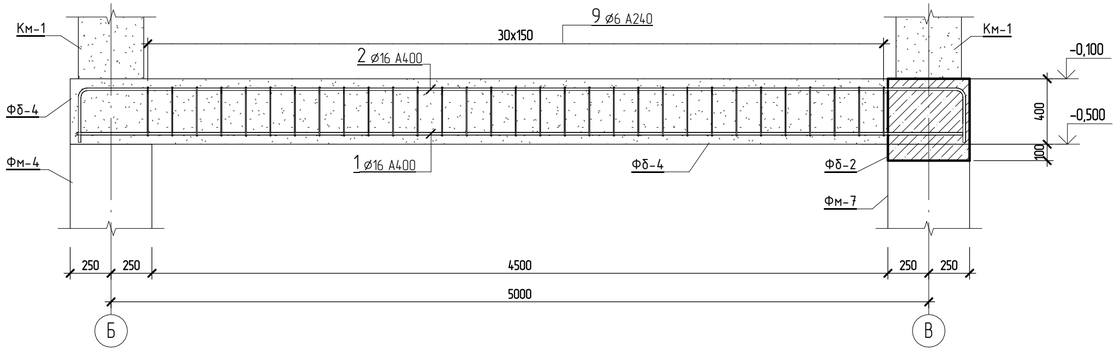

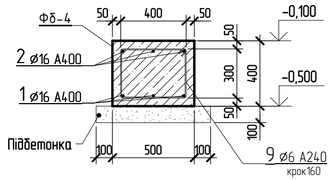

ПРИМІТКИ:
1. За умовну відмітку 0.000 прийнято рівень чистої підлоги 1-го поверху.
2. Відмітки та довжини елементів уточнити по місцю ;
3. Арматурні роботи вести згідно СНІП 3.03.01-87 .
4. Гнути арматуру механічним способом.
5. Для ведення бетонних робіт при влаштуванні монолітних з/б фундаментів використовувати бетон С20/25 W6 F4
6. Матеріали вказані без втрат та відходів.

22.02.2021 010145

Специфікація арматури фундаментної балки Фб-1,..Фб-4

* - див. відомість деталей, ** - стрижні дані в погонних метрах з урахуванням напуску 10%

Поз.	Призначення	Типорозмір		Кіл-сть шт	Маса од, кг	Примітки
1	ГОСТ 5781-82	⌀16 А400	L= 5420	9	8,6	77,4
2	ГОСТ 5781-82	⌀16 А400	L= 6020	9	9,5	85,5
3	ГОСТ 5781-82	⌀16 А400	L= 12860	6	20,3	121,8
4	ГОСТ 5781-82	⌀16 А400	L= 12920	4	20,4	81,6
5	ГОСТ 5781-82	⌀16 А400	L= 13500	4	21,4	85,6
6	ГОСТ 5781-82	⌀16 А400	L= 13640	6	21,6	129,6
7	ГОСТ 5781-82	⌀16 А400	L= 22660	6	35,8	214,8
8	ГОСТ 5781-82	⌀16 А400	L= 23440	6	37	222
9 *	ГОСТ 5781-82	⌀6 А240	L= 1460	174	0,33	57,42
10 *	ГОСТ 5781-82	⌀6 А240	L= 1660	454	0,37	167,98
Всього:				678		1243,7
		Матеріали				
Фб-1		Бетон С20/25				6 м³
Фб-2		Бетон С20/25				11,4 м³
Фб-3		Бетон С20/25				2,4 м³
Фб-4		Бетон С20/25				3 м³
Всього:						22,8

Відомість деталей

Поз.	Ескіз	
10	Б А В	А = 380; Б = 380, В = 44; Доп = 15

Відомість деталей

Поз.	Ескіз	
9	Б А В	А = 380; Б = 280, В = 44; Доп = 15

Зм.	Кіл-ть	Арк.	№ док.	Підпис	Дата	2020/02-01-КР			
						Проект індивідуального будинку комерційного призначення за адресою: с. Святопертівське вул. Промислова 2 -			
ГІП						Конструктивні рішення	Стадія	Арк.	Аркушів
Розробив		Гормаш А.С. 0508666723					РП	13	
						Армування Фб-3, Фб-4	м. Вишгород		

Формат

План несучих вертикальних з/б елементів 1-го поверху на відм. 0,000

(1 : 80)

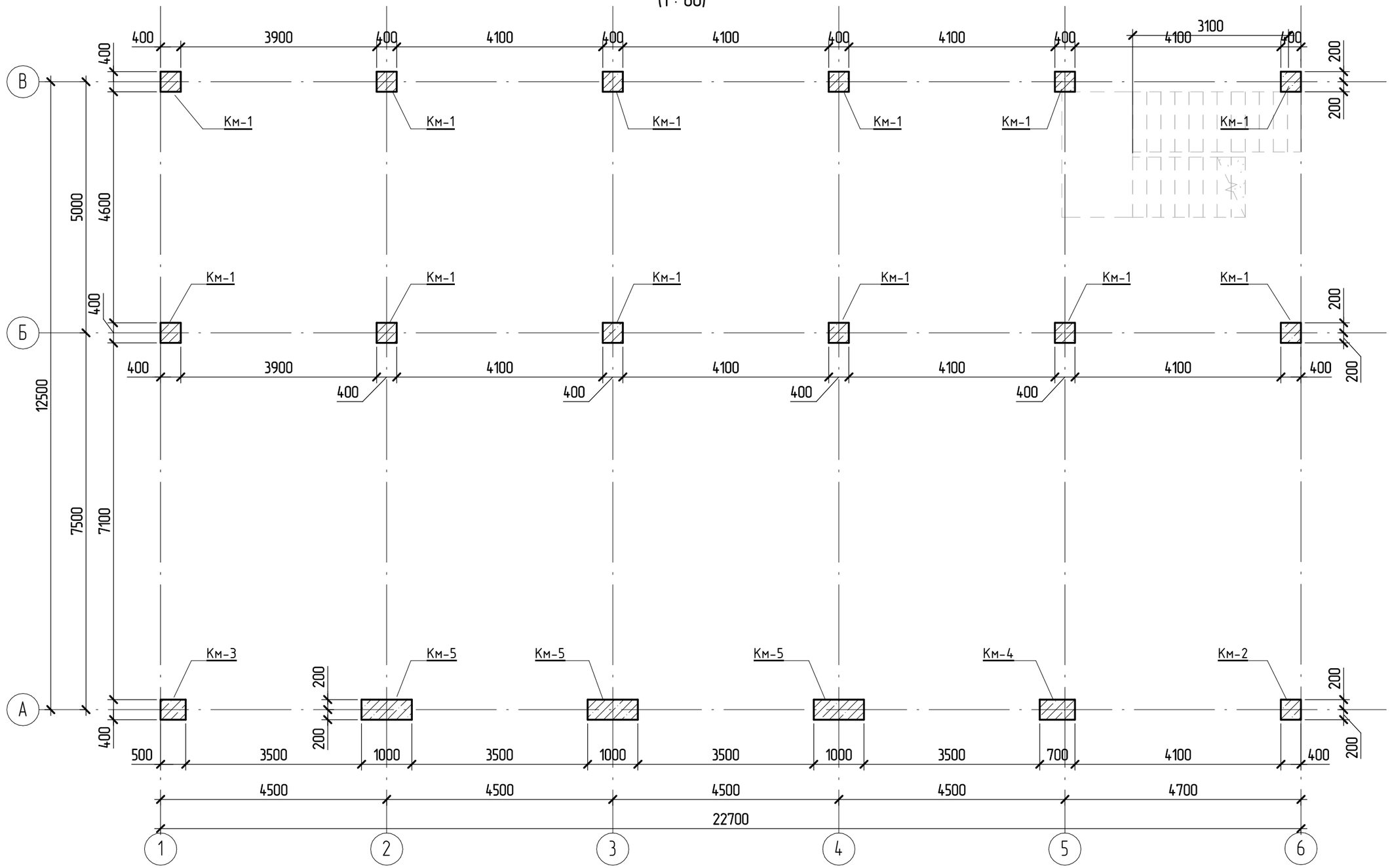

ПРИМІТКИ:

1. За умовну відмітку 0.000 прийнято рівень чистої підлоги 1-го поверху.
2. Відмітки та довжини елементів уточнити по місцю ;
3. Арматурні роботи вести згідно СНІП 3.03.01-87 .
4. Гнути арматуру механічним способом.
5. Для ведення бетонних робіт при влаштуванні монолітних з/б колон 1-го поверху використовувати бетон С20/25 W6 P4
6. Матеріали вказані без втрат та відходів.

22.02.2021 01:03:13

Зм.	Кіл-ть	Арк.	№ док.	Підпис	Дата	2020/02-01-КР		
						Проект індивідуального будинку комерційного призначення за адресою: с. Святопертівське вул. Промислова 2 -		
ГІП						Конструктивні рішення	Стадія	Арк.	Аркушів
Розробив		Гормаш А.С. 0508666723					РП	14	
						План несучих з/б вертикальних елементів 1-го поверху на відм. 0,000	м. Вишгород		

Формат

Км-1 (12 шт.)
(1 : 25)

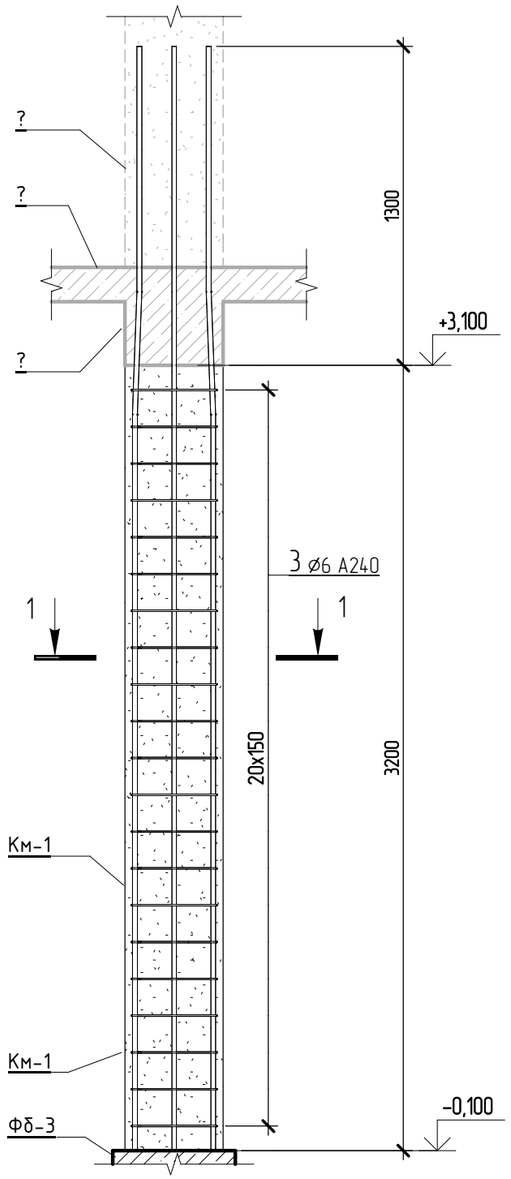

Км-2 (1 шт.)
(1 : 25)

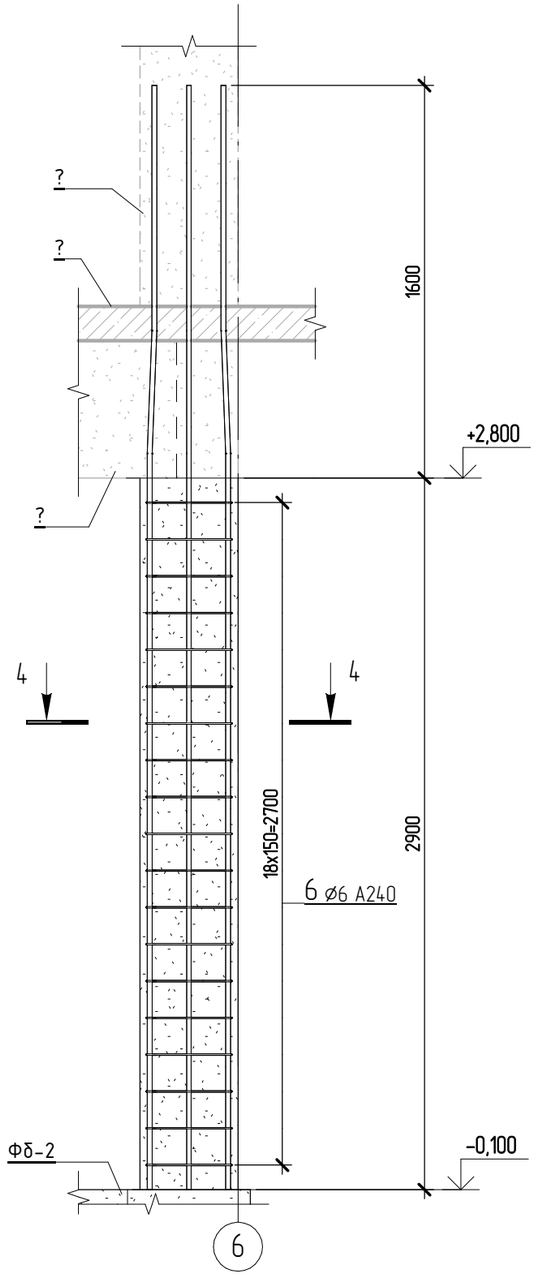

1 – 1

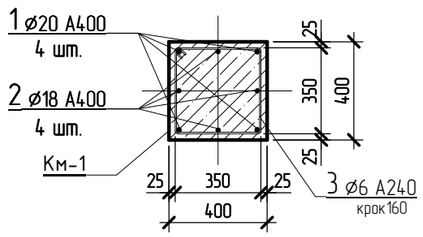

4 – 4

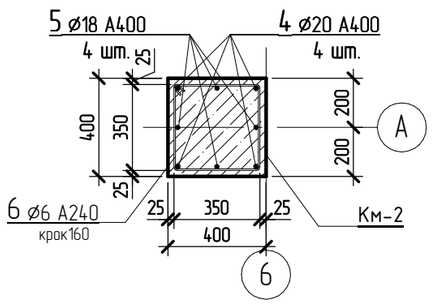

22.02.2021 01:03:53

Специфікація арматури Км-1

* – див. відомість деталей, ** – стрижні дані в погонних метрах з урахуванням напуску 10%

Поз.	Призначення	Типорозмір		Кіл-сть шт	Маса од, кг	Примітки
1	ГОСТ 5781-82	ø20 A400	L= 4500	48	11,1	532,8
2	ГОСТ 5781-82	ø18 A400	L= 4500	48	9	432
3 *	ГОСТ 5781-82	ø6 A240	L= 1460	252	0,33	83,16
Всього:				348		1047,96
		Матеріали				
Км-1		Бетон С20/25				6,19 $м^3$

Специфікація арматури Км-2

* – див. відомість деталей, ** – стрижні дані в погонних метрах з урахуванням напуску 10%

Поз.	Призначення	Типорозмір		Кіл-сть шт	Маса од, кг	Примітки
4	ГОСТ 5781-82	ø20 A400	L= 4500	4	11,1	44,4
5	ГОСТ 5781-82	ø18 A400	L= 4500	4	9	36
6 *	ГОСТ 5781-82	ø6 A240	L= 1460	21	0,33	6,93
Всього:				29		87,33
		Матеріали				
Км-2		Бетон С20/25				0,46 $м^3$

Відомість деталей

Поз.	Ескіз	
3	Б A B	A = 340; Б = 340; В = 44; Доп = 15

Відомість деталей

Поз.	Ескіз	
6	Б A B	A = 340; Б = 340; В = 44; Доп = 15

ПРИМІТКИ:

1. За умовну відмітку 0.000 прийнято рівень чистої підлоги 1-го поверху.
2. Відмітки та довжини елементів уточнити по місцю ;
3. Арматурні роботи вести згідно СНІП 3.03.01-87 .
4. Гнути арматуру механічним способом.
5. Для ведення бетонних робіт при влаштуванні монолітних з/б колон 1-го поверху використовувати бетон С20/25 W6 P4
6. Матеріали вказані без втрат та відходів.

Зм.	Кіл-ть	Арк.	№ док.	Підпис	Дата	2020/02-01-КР			
						Проект індивідуального будинку комерційного призначення за адресою: с. Святопертівське вул. Промислова 2 –			
ГІП						Конструктивні рішення	Стадія	Арк.	Аркушів
Розробив		Гормаш А.С. 0508666723					РП	15	
						Км-1, Км-2, Армування. Відомість матеріалів.	м. Вишгород		

Формат

Км-3 (1 шт.)
(1 : 25)

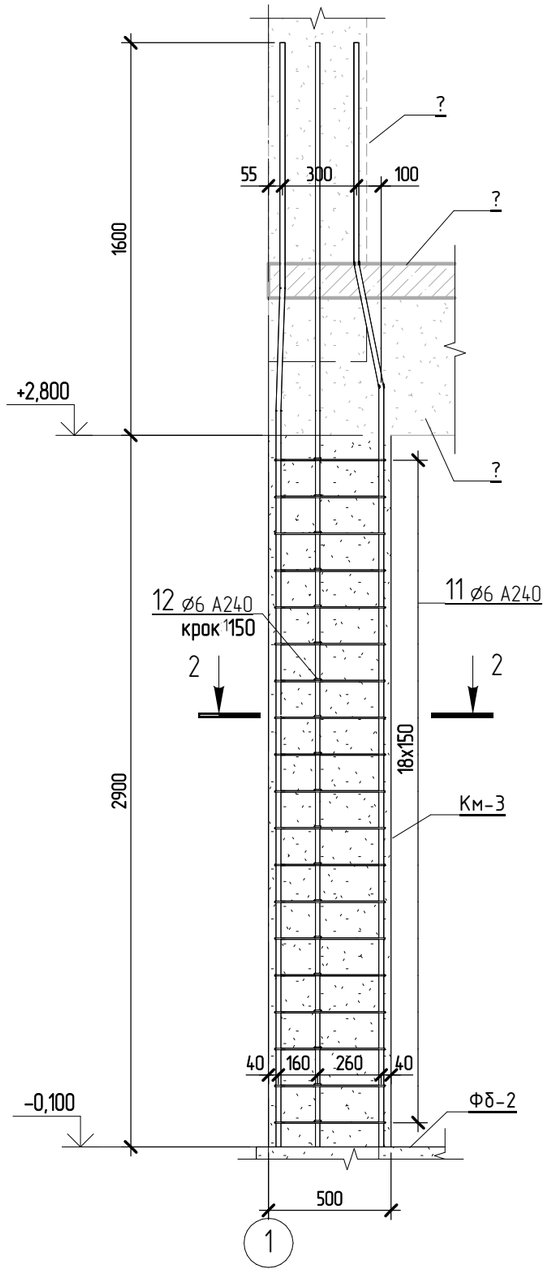

2 - 2

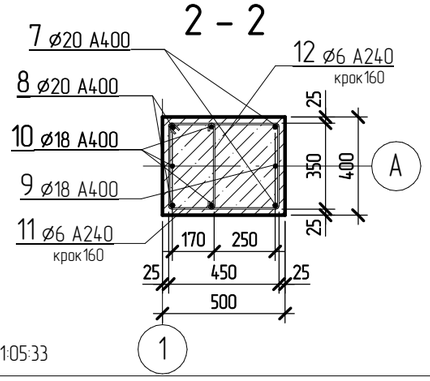

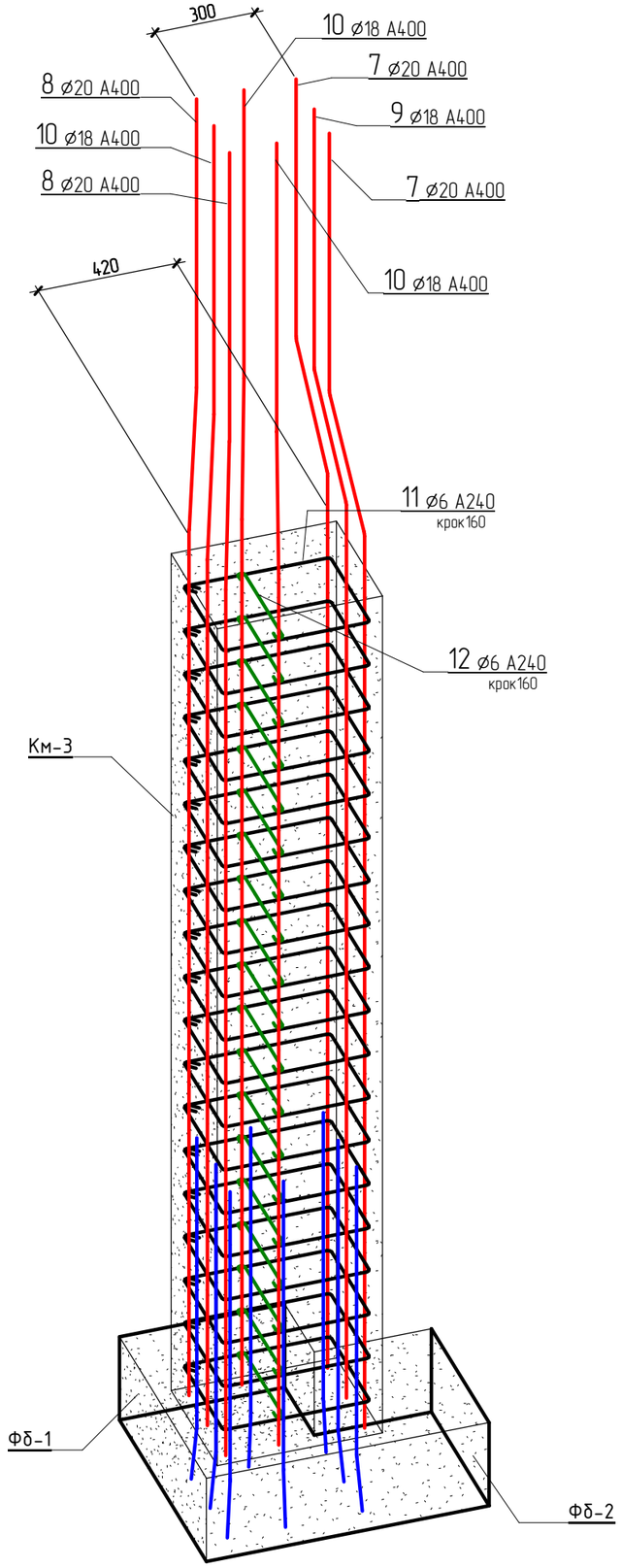

Специфікація арматури Км-3

* – див. відомість деталей, ** – стрижні дані в погонних метрах з урахуванням напуску 10%

Поз.	Призначення	Типорозмір		Кіл-сть шт	Маса од, кг	Примітки
7	ГОСТ 5781-82	⌀20 А400	L= 4520	2	11,2	22,4
8	ГОСТ 5781-82	⌀20 А400	L= 4500	2	11,1	22,2
9	ГОСТ 5781-82	⌀18 А400	L= 4520	1	9,1	9,1
10	ГОСТ 5781-82	⌀18 А400	L= 4500	3	9	27
11 *	ГОСТ 5781-82	⌀6 А240	L= 1660	19	0,37	7,03
12 *	ГОСТ 5781-82	⌀6 А240	L= 420	19	0,1	1,9
Всього:				46		89,63
		Матеріали				
Км-3		Бетон С20/25				0,58 $м^3$

Відомість деталей

Поз.	Ескіз	
11	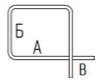	А = 340; Б = 440; В = 44; Доп = 15
12		А = 340; Б = 40; Доп = 15

ПРИМІТКИ:

1. За умовну відмітку 0.000 прийнято рівень чистої підлоги 1-го поверху.
2. Відмітки та довжини елементів уточнити по місцю ;
3. Арматурні роботи вести згідно СНІП 3.03.01-87 .
4. Гнути арматуру механічним способом.
5. Для ведення бетонних робіт при влаштуванні монолітних з/б колон 1-го поверху використовувати бетон С20/25 W6 P4
6. Матеріали вказані без втрат та відходів.

Зм.	Кіл-ть	Арк.	№ док.	Підпис	Дата	2020/02-01-КР			
						Проект індивідуального будинку комерційного призначення за адресою: с. Святопертівське вул. Промислова 2 –			
ГІП						Конструктивні рішення	Стадія	Арк.	Аркушів
Розробив		Гормаш А.С. 0508666723					РП	16	
						Км-3, Армування. Відомість матеріалів.	м. Вишгород		

22.02.2021 01:05:33

Формат

Км-4 (1 шт.)
(1 : 25)

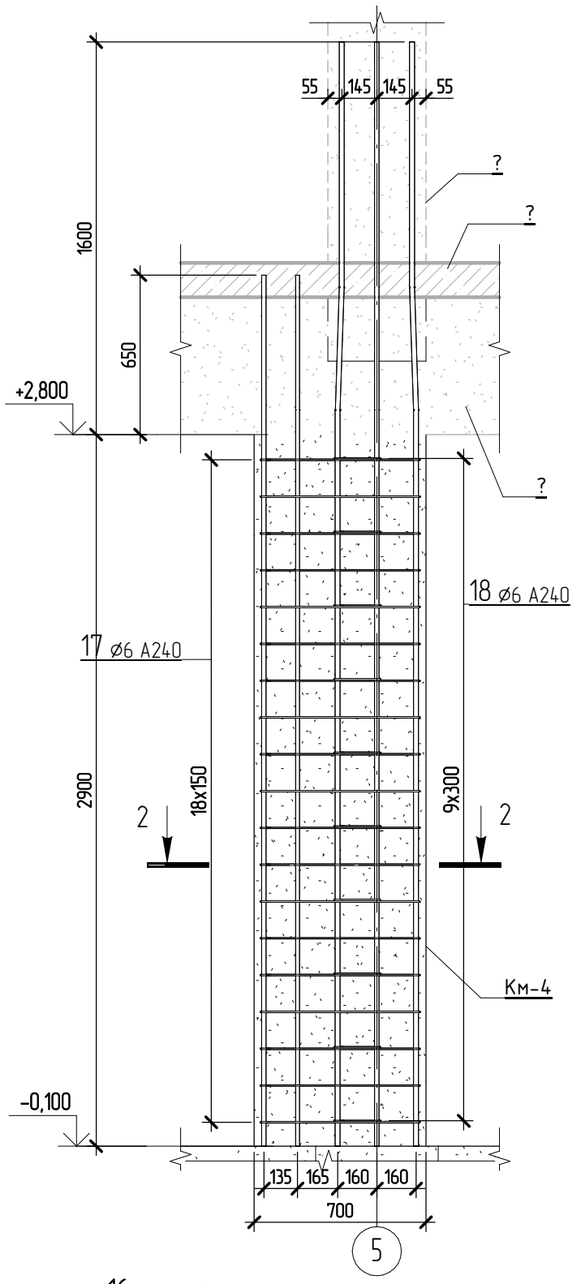

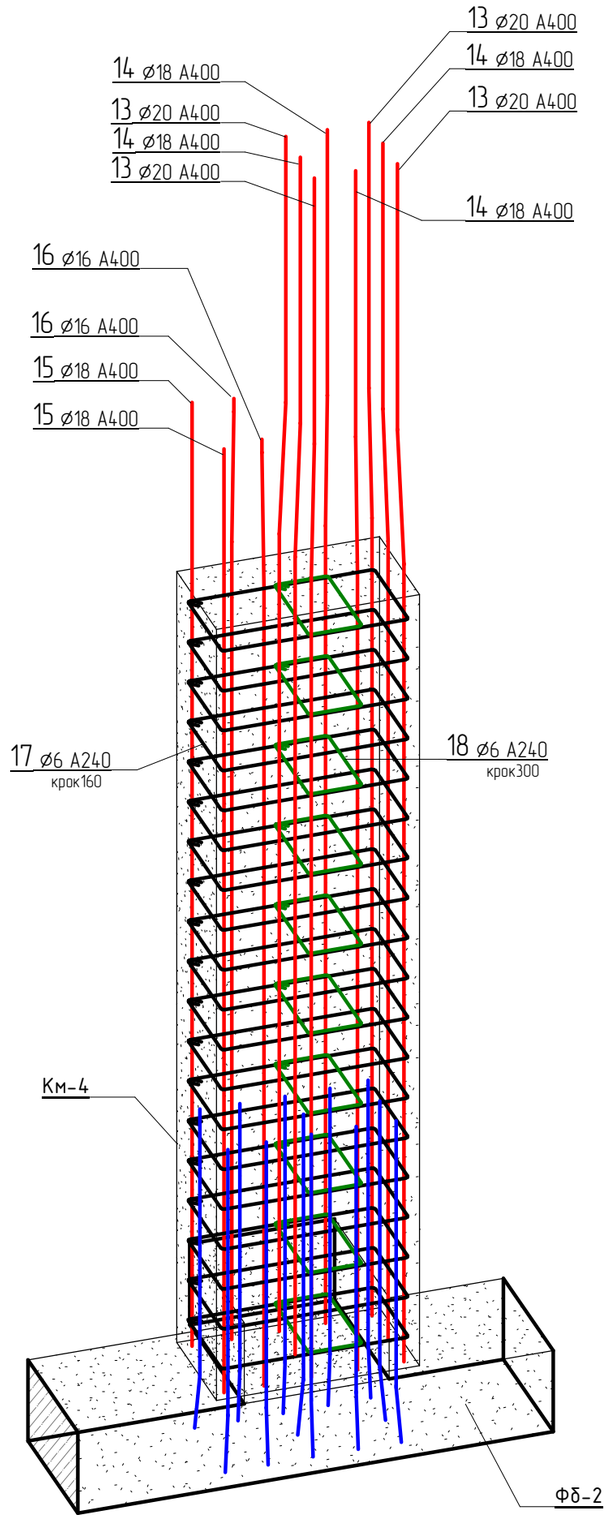

2 - 2

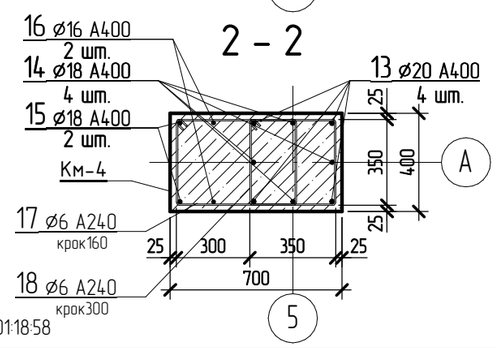

22.02.2021 01:18:58

Специфікація арматури Км-4

* – див. відомість деталей, ** – стрижні дані в погонних метрах з урахуванням напуску 10%

Поз.	Призначення	Типорозмір		Кіл-сть шт	Маса од, кг	Примітки
13	ГОСТ 5781-82	ø20 А400	L= 4500	4	11,1	44,4
14	ГОСТ 5781-82	ø18 А400	L= 4500	4	9	36
15	ГОСТ 5781-82	ø18 А400	L= 3560	2	7,2	14,4
16	ГОСТ 5781-82	ø16 А400	L= 3560	2	5,7	11,4
17 *	ГОСТ 5781-82	ø6 А240	L= 2060	19	0,46	8,74
18 *	ГОСТ 5781-82	ø6 А240	L= 1140	10	0,26	2,6
Всього:				41		117,54
		Матеріали				
Км-4		Бетон С20/25				0,81 $м^3$

Відомість деталей

Поз.	Ескіз	
17	Б А В	А = 340; Б = 640; В = 44; Доп = 15
18	Б А В	А = 340; Б = 180; В = 44; Доп = 15

ПРИМІТКИ:

1. За умовну відмітку 0.000 прийнято рівень чистої підлоги 1-го поверху.
2. Відмітки та довжини елементів уточнити по місцю ;
3. Арматурні роботи вести згідно СНІП 3.03.01-87 .
4. Гнути арматуру механічним способом.
5. Для ведення бетонних робіт при влаштуванні монолітних з/б колон 1-го поверху використовувати бетон С20/25 W6 P4
6. Матеріали вказані без втрат та відходів.

Зм.	Кіл-ть	Арк.	№ док.	Підпис	Дата	2020/02-01-КР			
						Проект індивідуального будинку комерційного призначення за адресою: с. Святопертівське вул. Промислова 2 –			
ГІП						Конструктивні рішення	Стадія	Арк.	Аркушів
Розробив		Гормаш А.С. 0508666723					РП	17	
						Км-4, Армування. Відомість матеріалів.	м. Вишгород		

Формат

Км-5 (3 шт.)
(1 : 25)

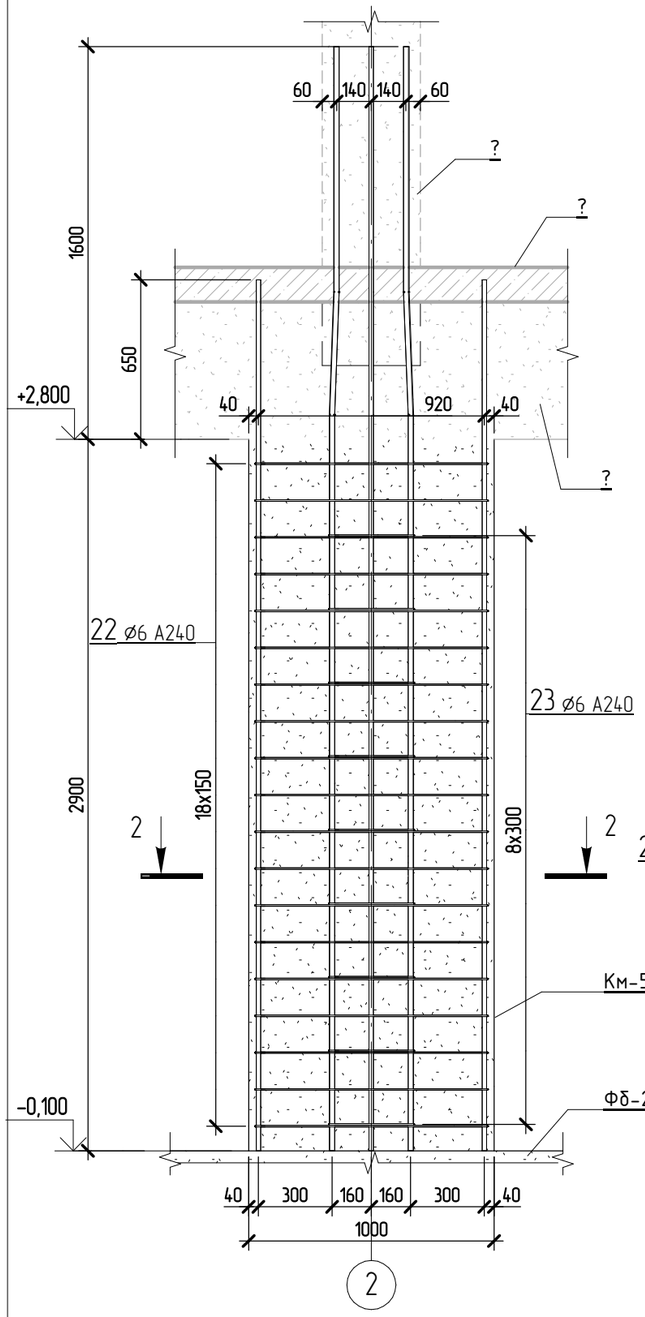

2 – 2

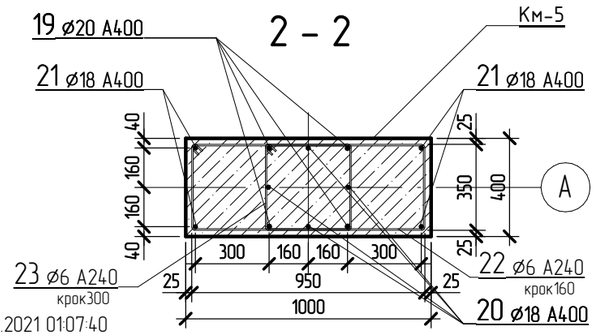

22.02.2021 01:07:40

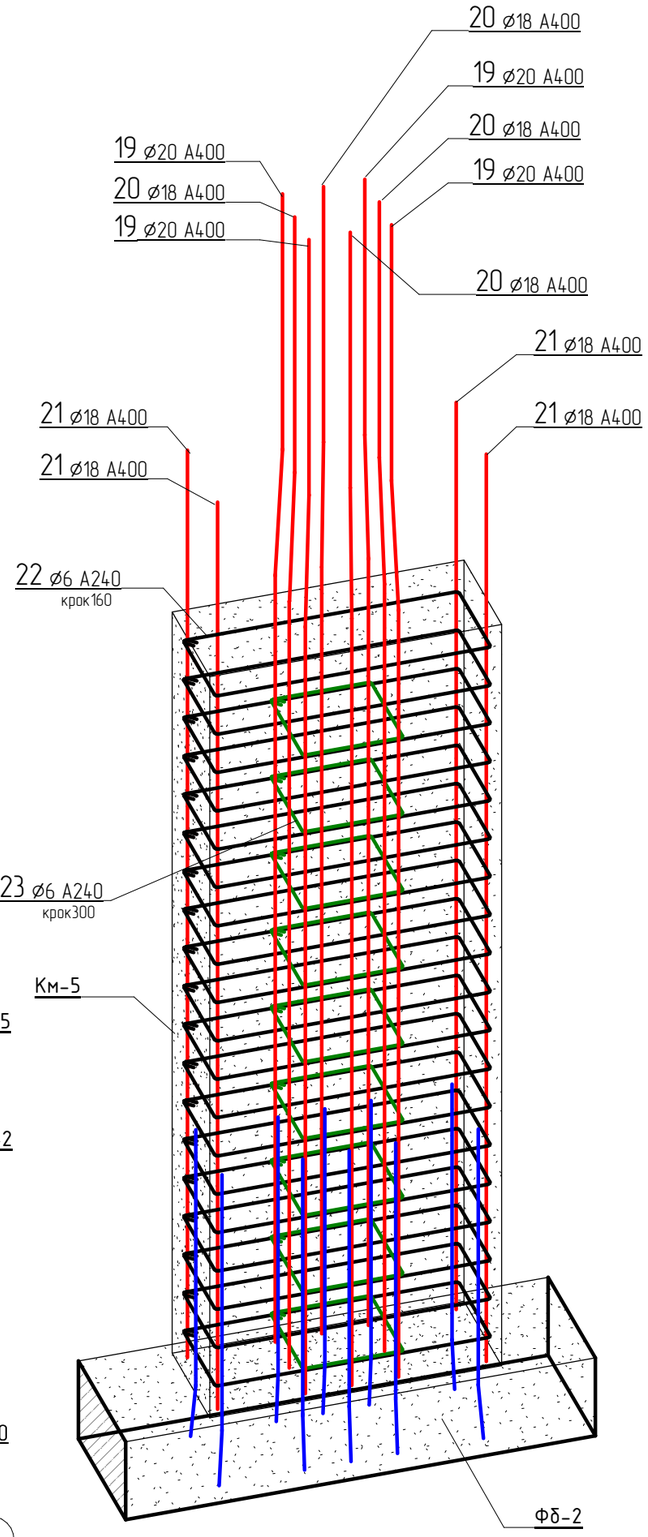

Специфікація арматури Км-5

* – див. відомість деталей, ** – стрижні дані в погонних метрах з урахуванням напуску 10%

Поз.	Призначення	Типорозмір		Кіл-сть шт	Маса од, кг	Примітки
19	ГОСТ 5781-82	⌀20 А400	L= 4500	12	11,1	133,2
20	ГОСТ 5781-82	⌀18 А400	L= 4500	12	9	108
21	ГОСТ 5781-82	⌀18 А400	L= 3560	12	7,2	86,4
22 *	ГОСТ 5781-82	⌀6 А240	L= 2660	57	0,6	34,2
23 *	ГОСТ 5781-82	⌀6 А240	L= 1460	27	0,33	8,91
Всього:				120		370,71
		Матеріали				
Км-5		Бетон С20/25				3,48 $м^3$

Відомість деталей

Поз.	Ескіз	
22	Б А В	А = 340; Б = 940; В = 44; Доп = 15
23	Б А В	А = 340; Б = 340; В = 44; Доп = 15

ПРИМІТКИ:

1. За умовну відмітку 0.000 прийнято рівень чистої підлоги 1-го поверху.
2. Відмітки та довжини елементів уточнити по місцю ;
3. Арматурні роботи вести згідно СНІП 3.03.01-87 .
4. Гнути арматуру механічним способом.
5. Для ведення бетонних робіт при влаштуванні монолітних з/б колон 1-го поверху використовувати бетон С20/25 W6 P4
6. Матеріали вказані без втрат та відходів.

Зм.	Кіл-ть	Арк.	№ док.	Підпис	Дата	2020/02-01-КР		
						Проект індивідуального будинку комерційного призначення за адресою: с. Святопертівське вул. Промислова 2 –		
ГІП						Конструктивні рішення	Стадія	Арк.	Аркушів
Розробив		Гормаш А.С. 0508666723					РП	18	
						Км-5, Армування. Відомість матеріалів.	м. Вишгород		

Формат