Вузол В1
Закладна коробка, кінцева в плиті перекриття
для накладного світильника

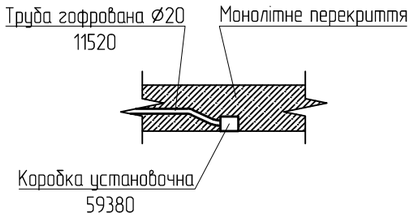

Вузол В2
Закладна коробка, прохідна в плиті перекриття
для накладного світильника

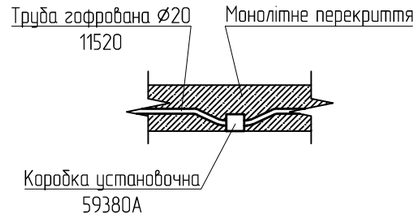

Вузол В3
Перехід з монолітної стіни в монолітне
перекриття, транзитне проходження

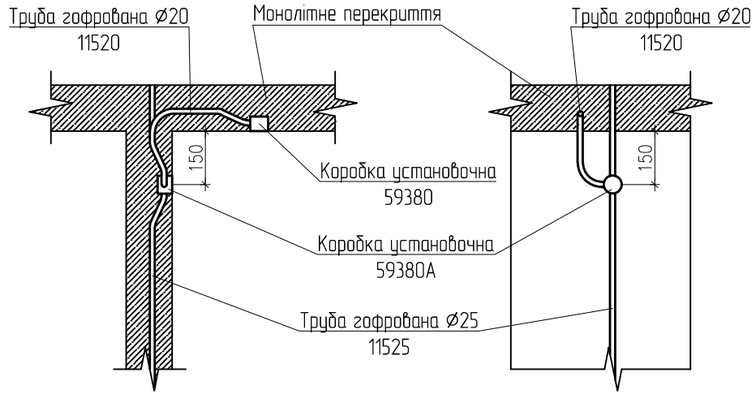

Вузол В4
Закладна коробка в монолітній стіні,
транзитне проходження

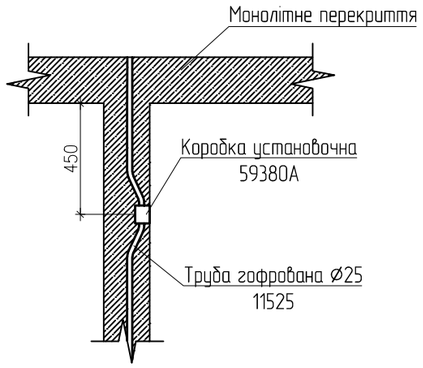

Вузол В5
Втулка кінцева в монолітній плиті

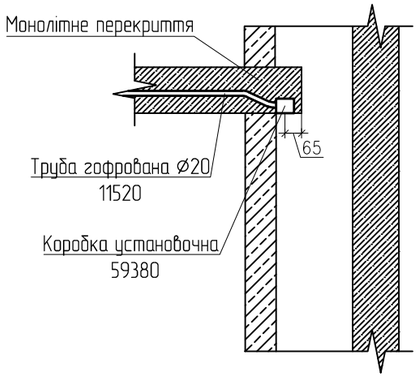

Вузол В3-1
Перехід з монолітної стіни в монолітне
перекриття

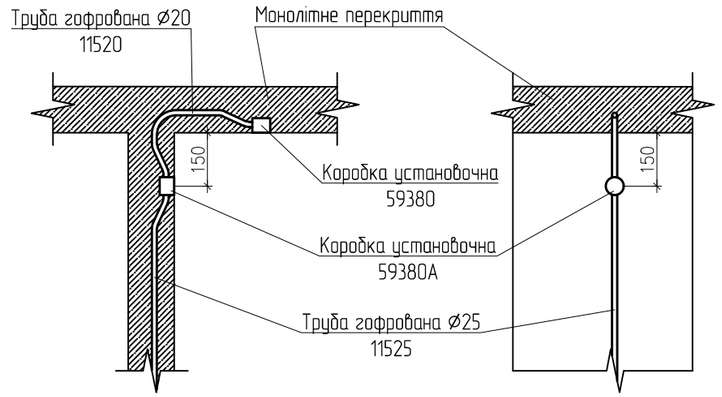

Вузол В6
Втулка кінцева в монолітній стіні

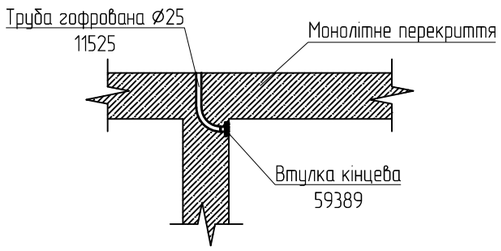

Вузол В7
Закладна коробка в монолітній стіні

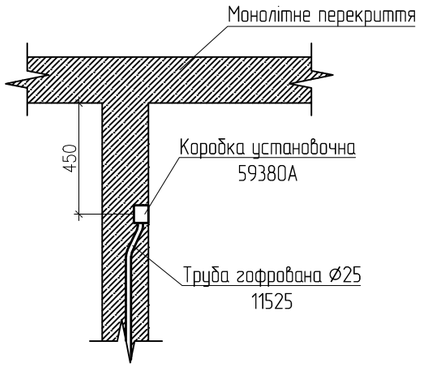

Зм.	Кільк.	Арк.	№док.	Підпис	Дата	316-КлЦ-01-ЕТР		
						Будівництво громадсько-жилого комплексу на Кільцевій дорозі, 3 у Голосіївському районі м. Києва		
Розробив		Покляцький			04.2021	Житловий будинок №1	Стадія	Аркуш	Аркушів
Перевірив		Білокрис			04.2021		Р		
Н. контр.		Білокрис			04.2021	Вузли розташування електромонтажних виробів в монолітних конструкціях	AIMM IMPRESSIVE ARCHITECTURE		

Зам. інв. N

Підпис і дата

Інв. N ор.

Формат А3

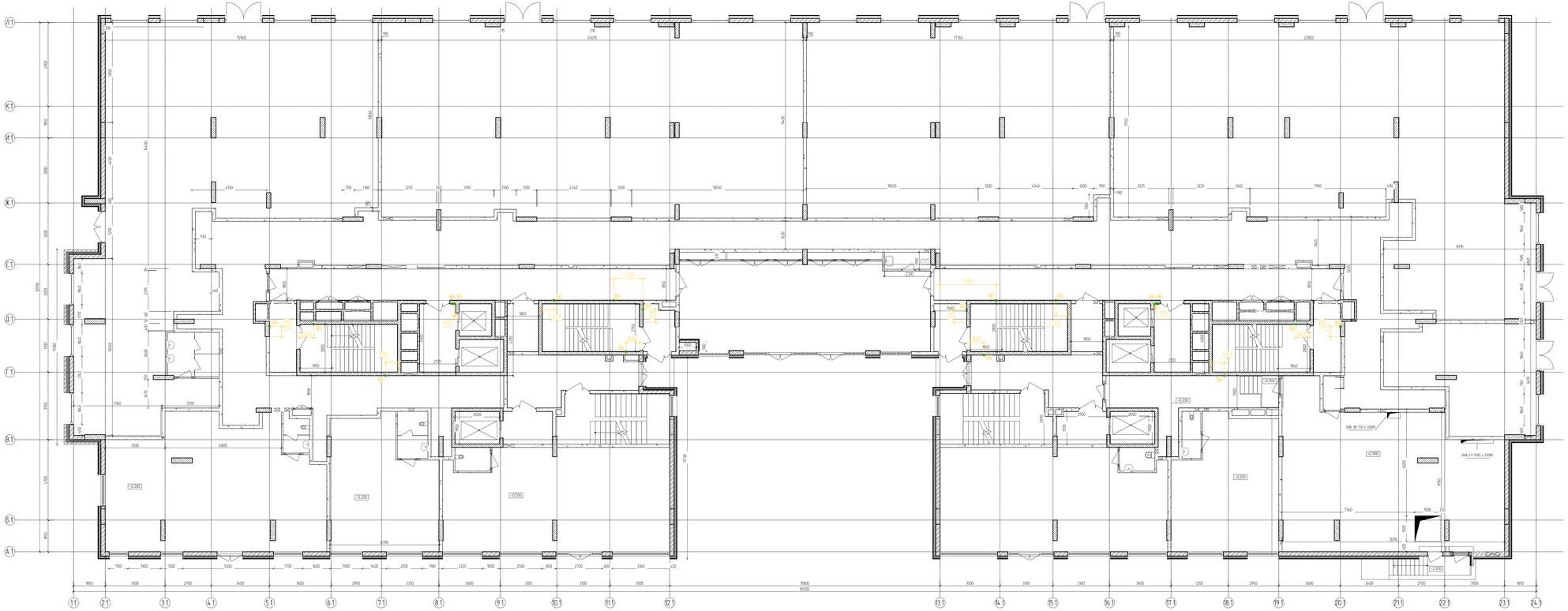

Зн.	Кільк.	Арк.	№Док.	Підпис	Дата	Ж6-Ж4Ц-01-ЕТР
Розробив		Покляцький			Січ.2021	Будівництво громадсько-житлового комплексу на Кільцевій дорозі, 3 ч. Голосіївському районі м. Києва
Перевірив		Білокрис			Січ.2021	Житловий будинок №1 — Стадія: Р; Аркуш; Аркушів
Н. контр.		Білокрис			Січ.2021	План 1 поверху. Розташування закладних елементів в монолітних конструкціях

AIMM IMPRESSIVE ARCHITECTURE

Формат А3х4

Інв. № підл. | Підпис і дата | Взам. інв. №

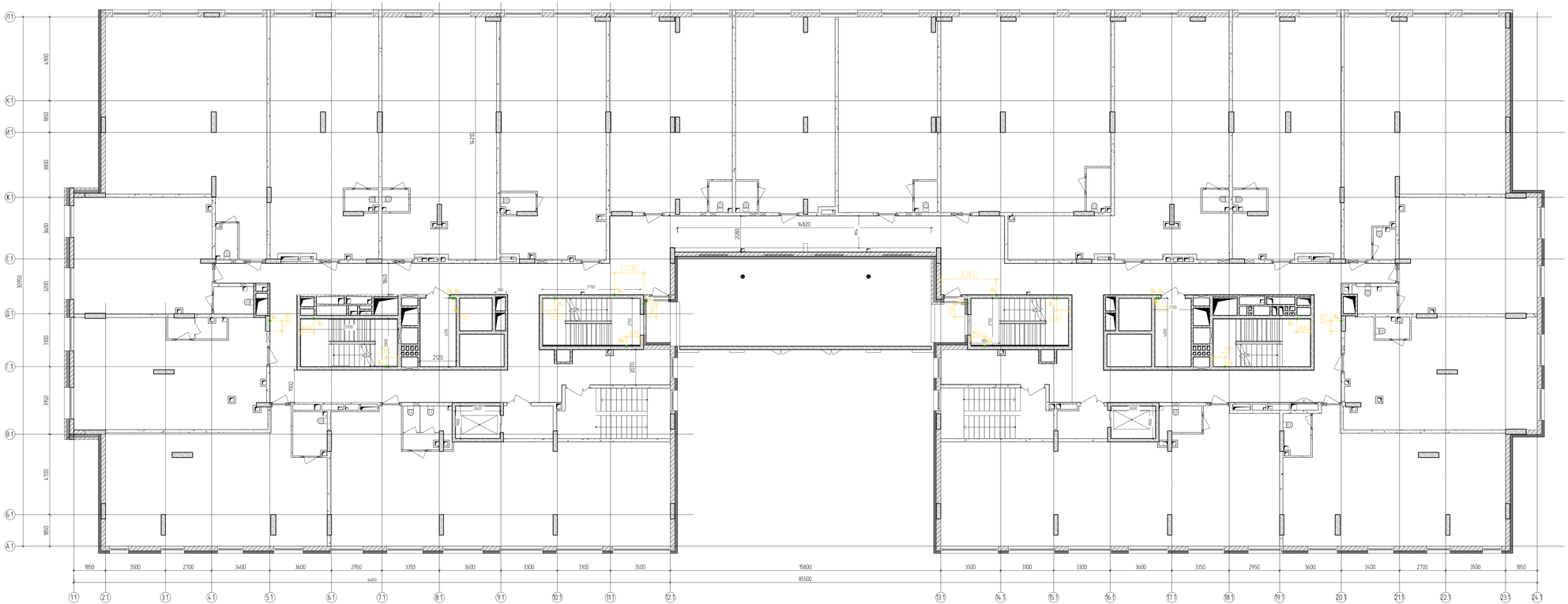
Л.1
К.1
Й.1
Ж.1
Е.1
Д.1
Г.1
В.1
Б.1
А.1
4900
1850
3880
3600
1200
1100
3950
4700
1850
30950
1850
3500
2700
3400
3600
2950
3350
3600
3300
3100
3500
15800
3500
3100
3300
3600
3350
2950
3600
3400
2700
3500
1850
34950
85500
1.1
2.1
3.1
4.1
5.1
6.1
7.1
8.1
9.1
10.1
11.1
12.1
13.1
14.1
15.1
16.1
17.1
18.1
19.1
20.1
21.1
22.1
23.1
24.1
14.210
14820
2080
1700
3260
5700
1840
2020
1950
2120
2207
2100
1700
2260
2700
2700
2700

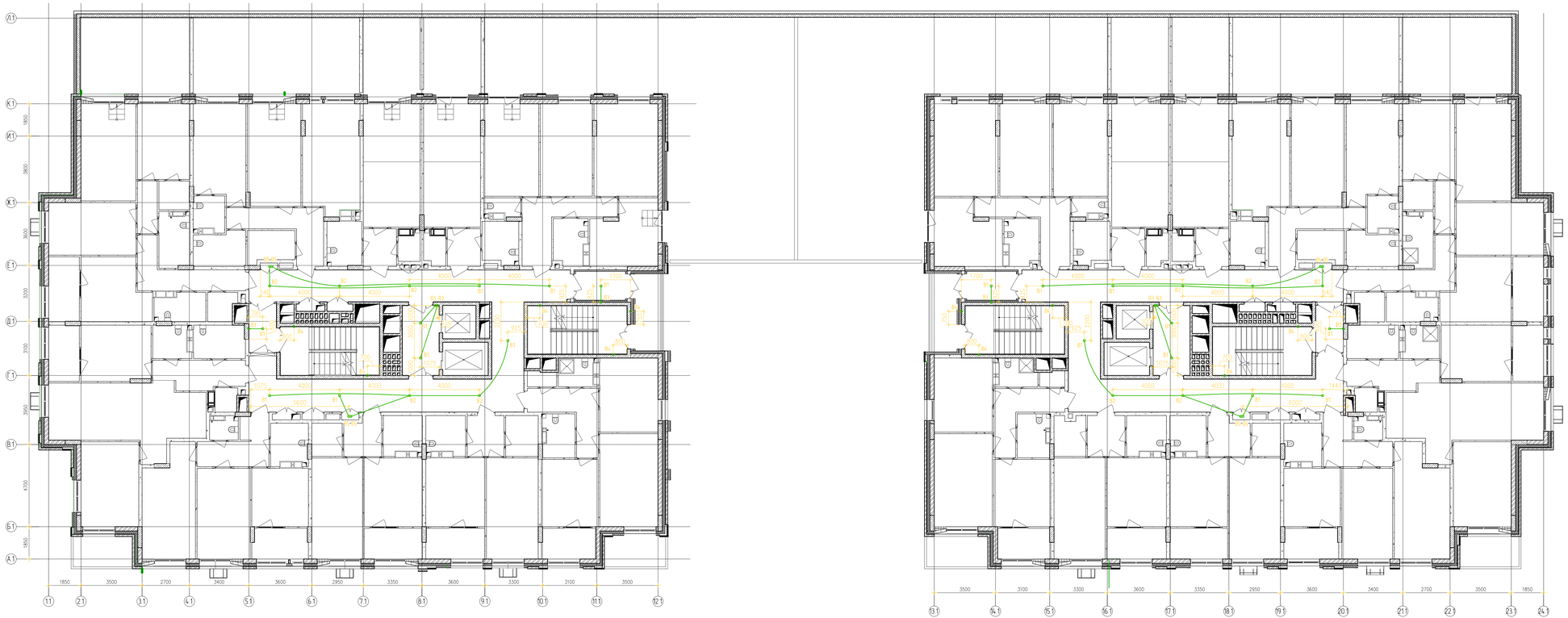

Зм.	Кільк.	Арк.	№Док.	Підпис	Дата	Ж16-Ж4Ц-01-ЕТР
Розробив		Покляцький			04.2021	Будівництво громадсько-житлового комплексу на Кільцевій дорож. 3 ц Голосіївському районі м. Київа
Перевірив		Білокрис			04.2021	Житловий будинок №1 — Стадія: Р; Аркуш; Аркушів
Н. контр.		Білокрис			04.2021	План 3 поверху. Розташування закладних елементів в монолітних конструкціях

AIMM IMPRESSIVE ARCHITECTURE

Формат А3х4

Інв. № пр. | Підпис і дата | Взам. інв. №

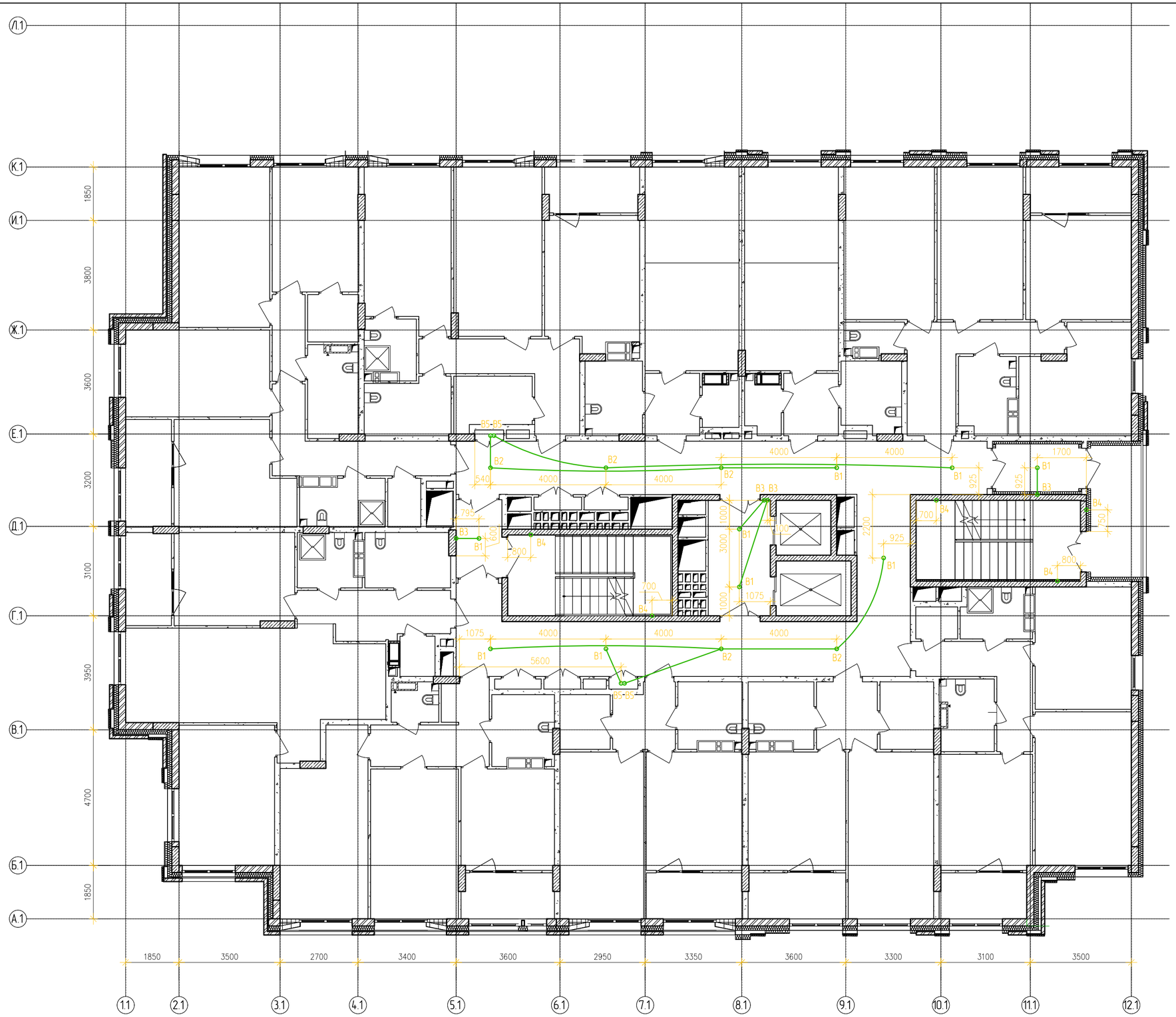

Зм.	Кільк.	Арк.	№док.	Підпис	Дата
Розробив		Покляцький			04.2021
Перевірив		Білокрис			04.2021
Н. контр.		Білокрис			04.2021

316-КлЦ-01-ЕТР

Будівництво громадсько-житлового комплексу на Кільцевій дорозі, 3 у Голосіївському районі м. Києва

Житловий будинок №1

Стадія	Аркуш	Аркушів
Р		

Секція 1
План 4-13 поверху
Розташування закладних елементів в монолітних конструкціях

AIMM
IMPRESSIVE ARCHITECTURE

Формат А2

Зам. інв. N

Підпис і дата

Інв. N ор.

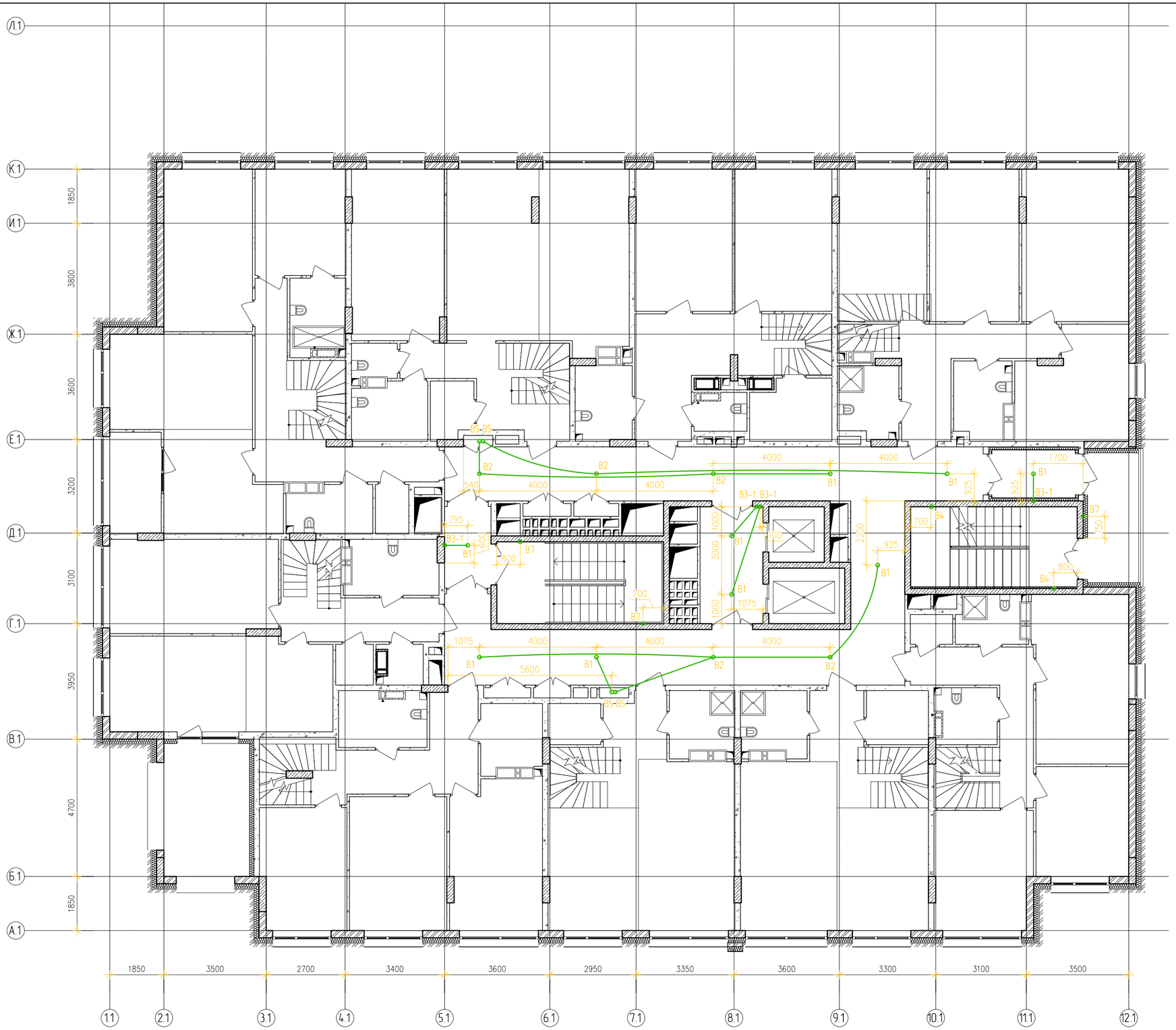

Зм.	Кільк.	Арк.	№док.	Підпис	Дата
Розробив		Покляцький			04.2021
Перевірив		Білокрис			04.2021
Н. контр.		Білокрис			04.2021

316-КлЦ-01-ЕТР

Будівництво громадсько-житлового комплексу на Кільцевій дорозі, 3 у Голосіївському районі м. Києва

Житловий будинок №1

Стадія	Аркуш	Аркушів
Р		

Секція 1
План 14 поверху
Розташування закладних елементів в монолітних конструкціях

AIMM
IMPRESSIVE ARCHITECTURE

Формат А2

Зам. інв. N

Підпис і дата

Інв. N ор.

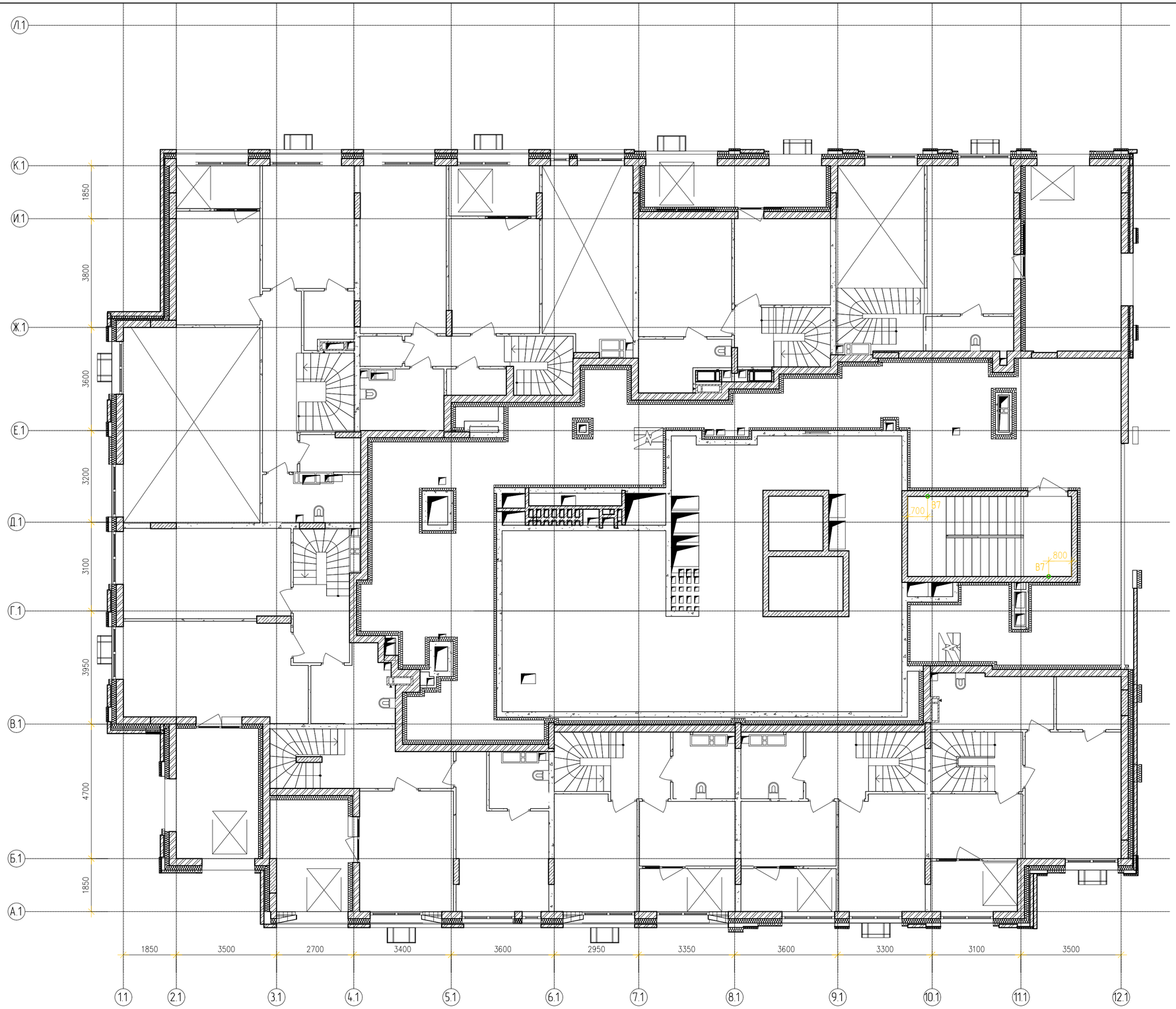

Зм.	Кільк.	Арк.	№док.	Підпис	Дата
Розробив		Покляцький			04.2021
Перевірив		Білокрис			04.2021
Н. контр.		Білокрис			04.2021

316-КлЦ-01-ЕТР

Будівництво громадсько-житлового комплексу на Кільцевій дорозі, 3 у Голосіївському районі м. Києва

Житловий будинок №1

Стадія	Аркуш	Аркушів
Р		

Секція 1
План 15 поверху
Розташування закладних елементів в монолітних конструкціях

AIMM
IMPRESSIVE ARCHITECTURE

Формат А2

Зам. інв. N

Підпис і дата

Інв. N ор.

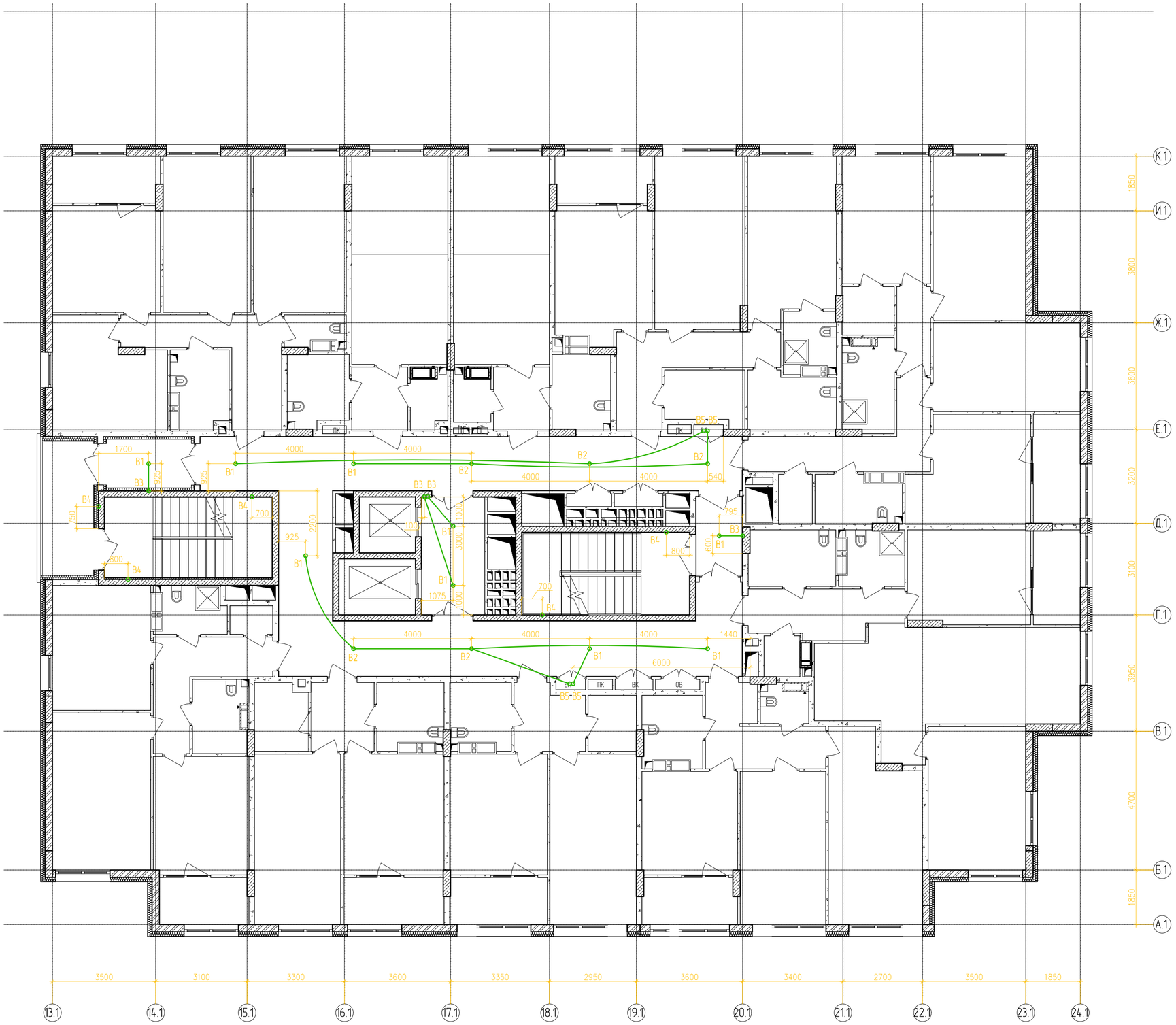

Зм.	Кільк.	Арк.	№док.	Підпис	Дата
Розробив		Покляцький			04.2021
Перевірив		Білокрис			04 2021
Н. контр.		Білокрис			04 2021

316-КлЦ-01-ЕТР

Будівництво громадсько-жилого комплексу на Кільцевій дорозі, 3 у Голосіївському районі м. Києва

Житловий будинок №1

Стадія	Аркуш	Аркушів
Р		

Секція 2.
План 4-14 поверху.
Розташування закладних елементів в монолітних конструкціях

AIMM
IMPRESSIVE ARCHITECTURE

Формат А2

Зам. інв. N

Підпис і дата

Інв. N ор.

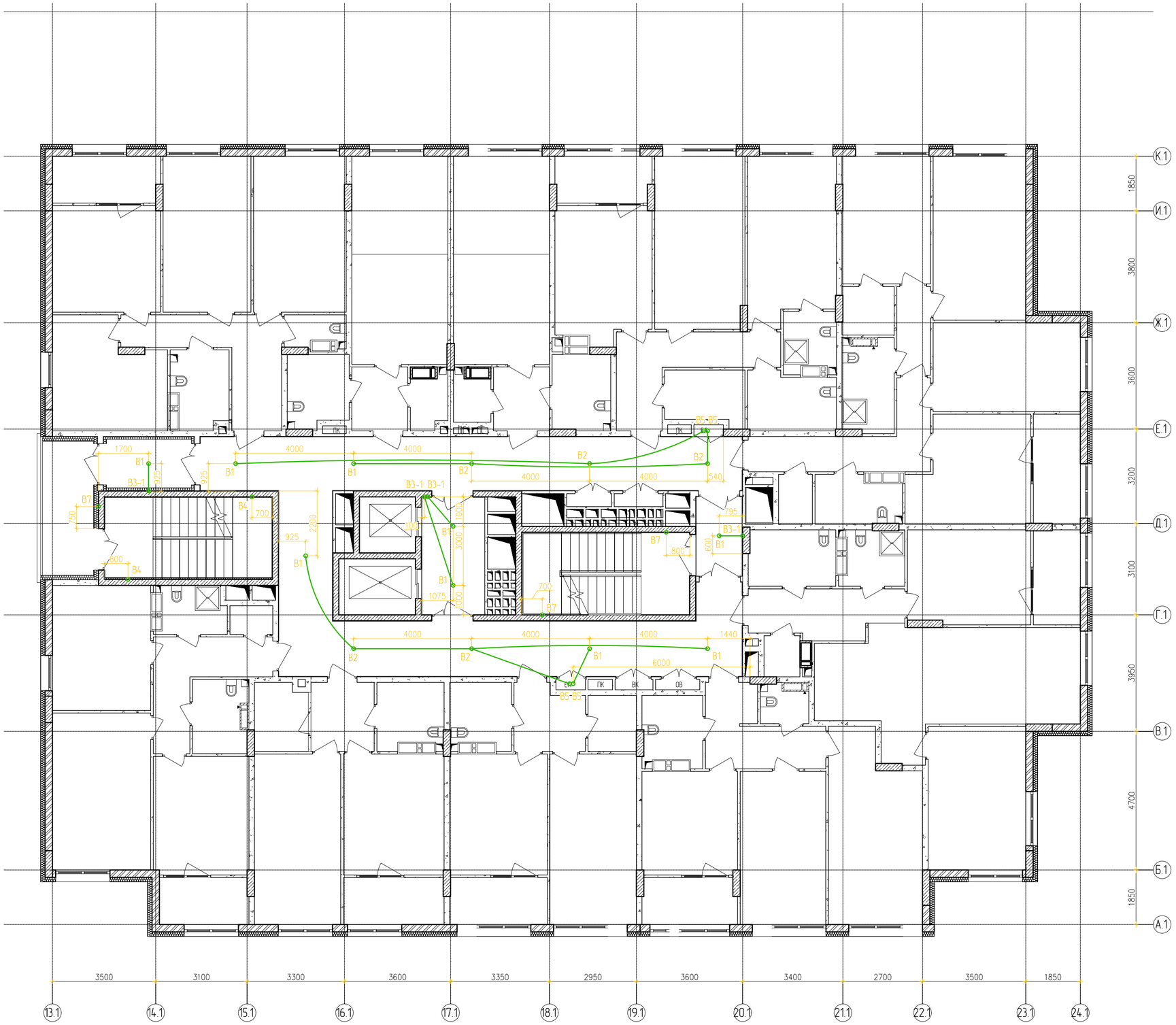

						316-КлЦ-01-ЕТР		
Зм.	Кільк.	Арк.	№док.	Підпис	Дата	Будівництво громадсько-жилого комплексу на Кільцевій дорозі, 3 у Голосіївському районі м. Києва		
Розробив		Покляцький			04.2021	Житловий будинок №1	Стадія	Аркуш	Аркушів
Перевірив		Білокрис			04.2021		Р		
Н. контр.		Білокрис			04.2021	Секція 2. План 15 поверху. Розташування закладних елементів в монолітних конструкціях	AIMM IMPRESSIVE ARCHITECTURE		

Зам. інв. N

Підпис і дата

Інв. N ор.

Формат А2

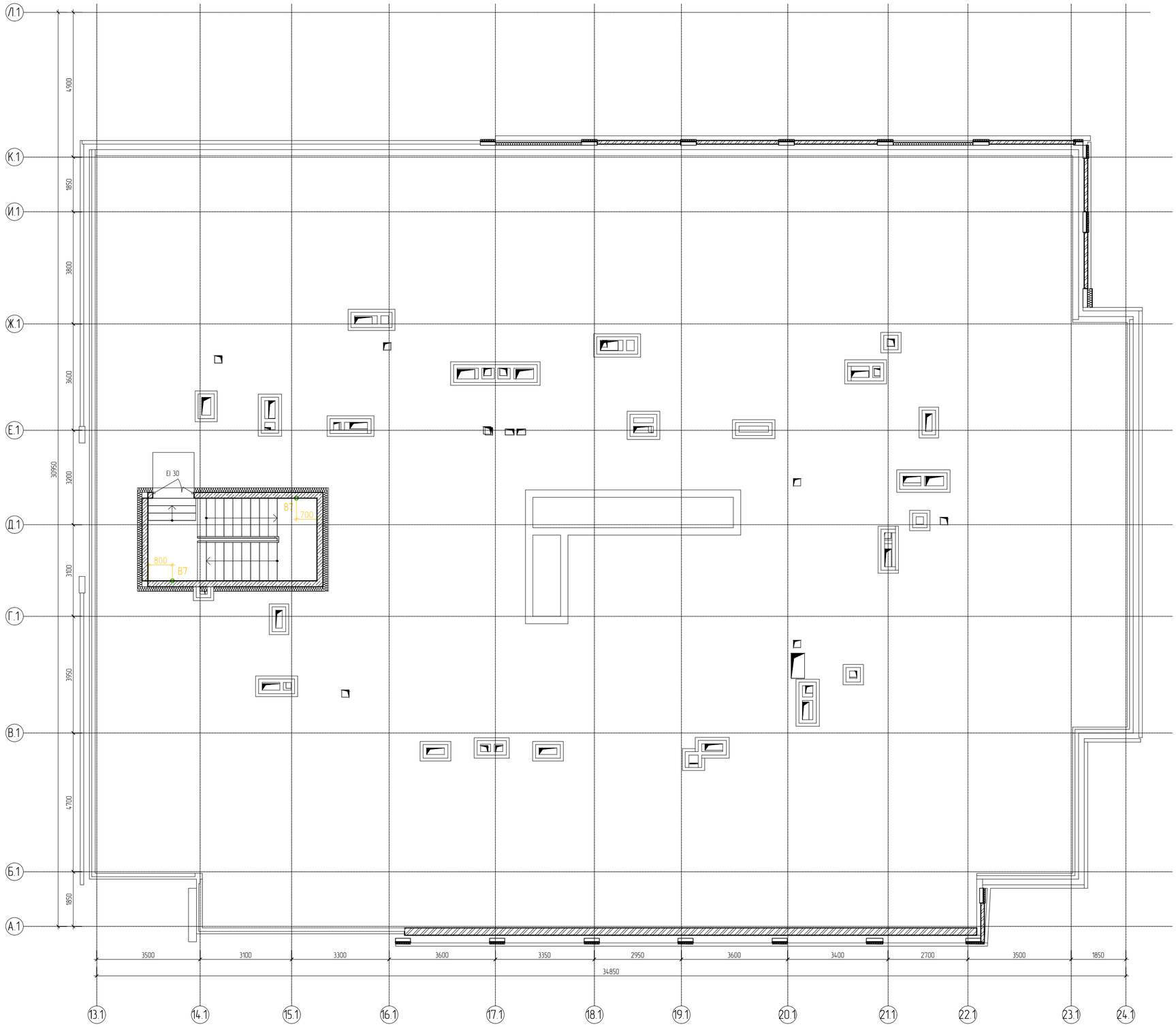

Зм.	Кільк.	Арк.	№док.	Підпис	Дата
Розробив		Покляцький			04.2021
Перевірив		Білокрис			04.2021
Н. контр.		Білокрис			04.2021

316-КлЦ-01-ЕТР

Будівництво громадсько-житлого комплексу на Кільцевій дорозі, 3 у Голосіївському районі м. Києва

Житловий будинок №1

Стадія	Аркуш	Аркушів
Р		

Секція 2
План покрівлі
Розташування закладних елементів в монолітних конструкціях

AIMM
IMPRESSIVE ARCHITECTURE

Зам. інв. N

Підпис і дата

Інв. N ор.

Формат А2

Позиція	Найменування та технічна характеристика	Тип, марка, позначення документа, опитувального аркуша	Код обладнання, виробу, матеріалу	Завод-виготовлювач	Одиниця вимірювання	Кількість	Маса одиниці, кг	Примітка
1	2	3	4	5	6	7	8	9
1	Коробка установачна D70x57		59380	ДКС	шт.	325		
2	Коробка установачна D70x66		59380А	ДКС	шт.	372		
3	Кришка для коробки		59386	ДКС	шт.	697		
4	Втулка кінцева		59389	ДКС	шт.	18		
5	Труба ПВХ гофрована (серія 10), Ø20мм		11520	ДКС	шт.	1550		
6	Труба ПВХ гофрована (серія 10), Ø25мм		11525	ДКС	шт.	4450		

Зам. інв. N

Підпис і дата

Інв. N ор.

Зм.	Кільк.	Арк.	№док.	Підпис	Дата
Розробив		Покляцький			04.2021
Перевірив		Білокрис			04.2021
Н. контр.		Білокрис			04.2021

316-КлЦ-01-ЕТР

Будівництво громадсько-жилого комплексу на Кільцевій дорозі, 3 у Голосіївському районі м. Києва

Житловий будинок №1

Стадія	Аркуш	Аркушів
Р	1	

Специфікація.
Закладні елементи в монолітних плитах та колонах

AIMM
IMPRESSIVE ARCHITECTURE

Формат А3