Схема розміщення розгорток фундаментів

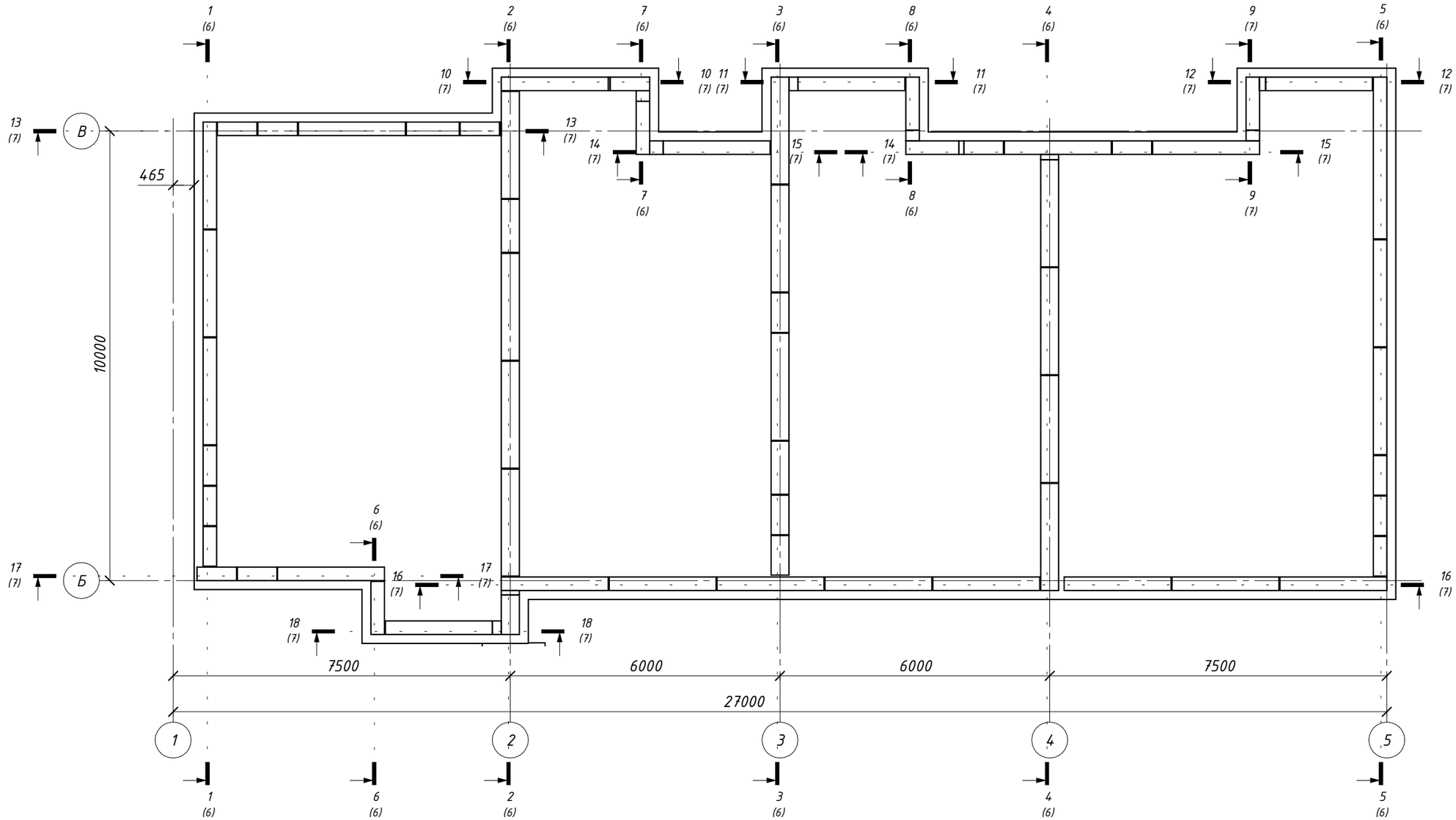

1. Дивитись разом із розділами АР і ВК. А також із аркушами 5...7.
2. Несні стіни цокольного поверху запроектовані з бетонних блоків ФБС на цементно-піщаному розчині М75 товщиною 20 мм.
3. У позначених на схемі місцях улаштувати гільзи для проведення інженерних мереж. Перед виконанням стін додатково узгодити положення гільз ВК з підрядною організацію-монтажником систем ВК.
4. Монолітні ділянки між блоками (завтовшки більше 20 мм) виконати за місцем з бетону С12/15. Блоки заввишки 580 мм укладати з перев'язкою не менше 240 мм, висотою 280 - 120 мм.
5. Усі поверхні, що контактують з ґрунтом, обробити бітумною мастикою, відповідно до технології виробника.

						12.2020 - КБ			
						Будівництво зблокованих житлових будинків за адресою вул. Нечуй-Левицького, 10/14 у м.Києві			
Зм.	Кільк.	Арк.	№док.	Підпис	Дата				
Директор						Конструкції нульового циклу	Стадія	Аркуш	Аркушів
Керівник		Яцентюк А.					РП	5	
Розробив		Краснокутський				Стіни фундаментів. Схема розміщення елементів	design hub international		
Перевірив		Охтень І.							
Н. контроль		Яцентюк А.							

Розгортка фундаментів по 1-1

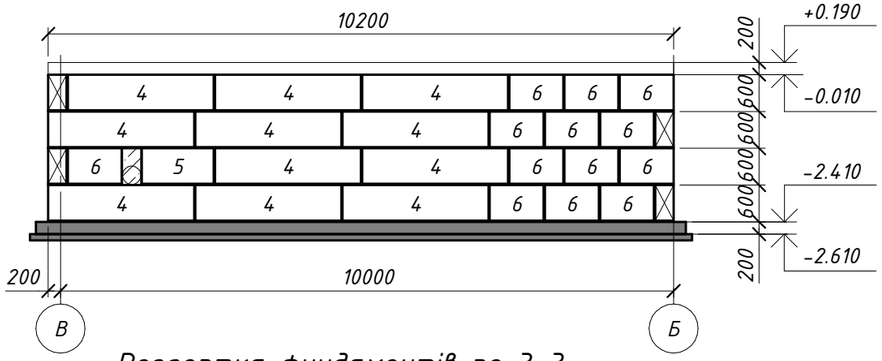

Розгортка фундаментів по 2-2

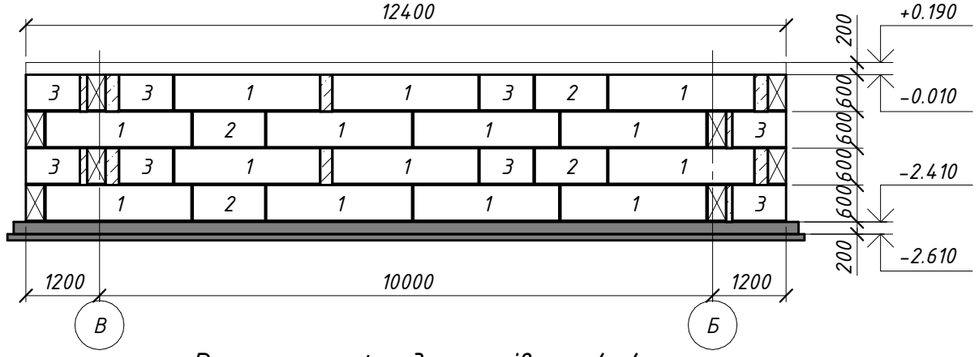

Розгортка фундаментів по 3-3

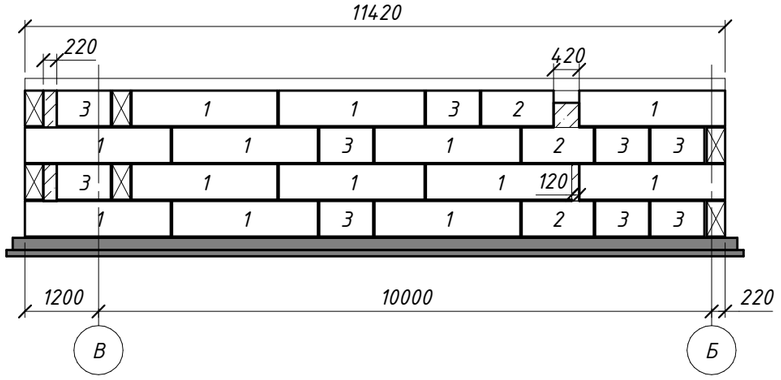

Розгортка фундаментів по 4-4

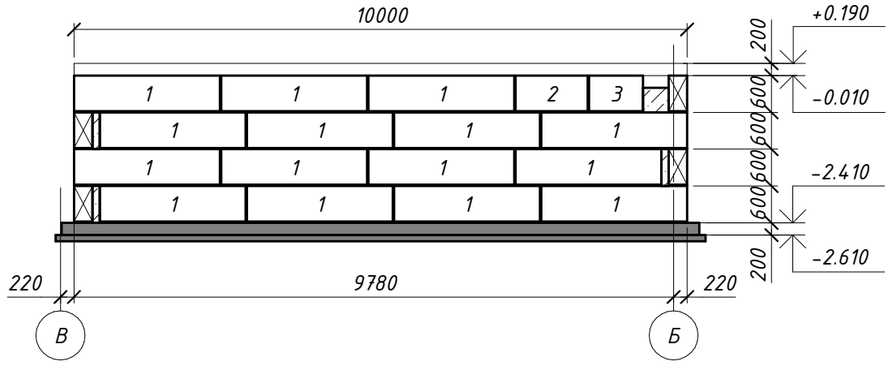

Розгортка фундаментів по 5-5

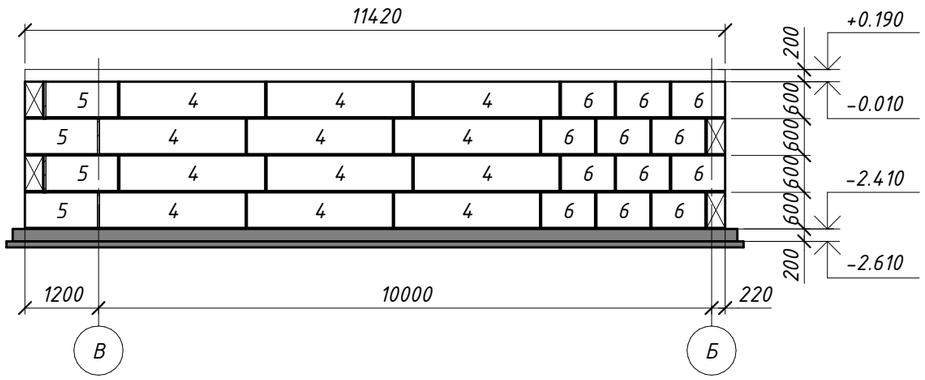

Розгортка фундаментів по 6-6

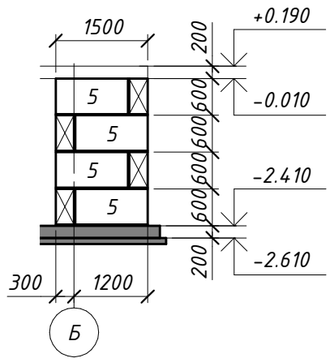

Розгортка фундаментів по 7-7

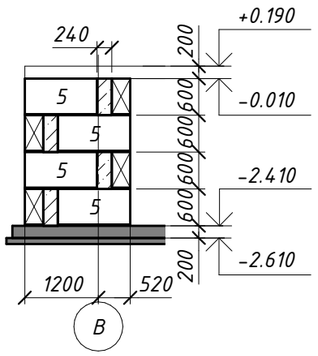

Розгортка фундаментів по 8-8

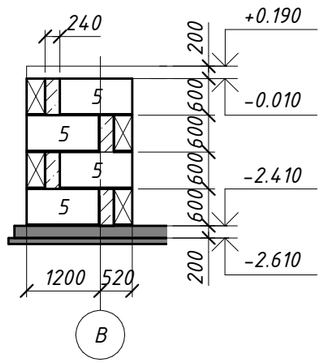

1. Дивитись разом із розділами АР і ВК. А також із аркушами 5...7.
2. Несні стіни цокольного поверху запроектовані з бетонних блоків ФБС на цементно-піщаному розчині М75 товщиною 20 мм.
3. У позначених на схемі місцях улаштувати гільзи для проведення інженерних мереж. Перед виконанням стін додатково узгодити положення гільз ВК з підрядною організацію-монтажником систем ВК.
4. Монолітні ділянки між блоками (завтовшки більше 20 мм) виконати за місцем з бетону С12/15. Блоки заввишки 580 мм укладати з перев'язкою не менше 240 мм, висотою 280 - 120 мм.
5. Усі поверхні, що контактують з ґрунтом, обробити бітумною мастикою, відповідно до технології виробника.

Зм.	Кільк.	Арк.	№док.	Підпис	Дата	12.2020 - КБ		
						Будівництво зблокованих житлових будинків за адресою вул. Нечуй-Левицького, 10/14 у м.Києві		
Директор						Конструкції нульового циклу	Стадія	Аркуш	Аркушів
Керівник		Яцентюк А.					РП	6	
Розробив		Краснокутський				Стіни фундаментів. Розгортки 1-1..8-8	design hub international		
Перевірив		Охтень І.							
Н. контроль		Яцентюк А.							

Розгортка фундаментів по 9-9

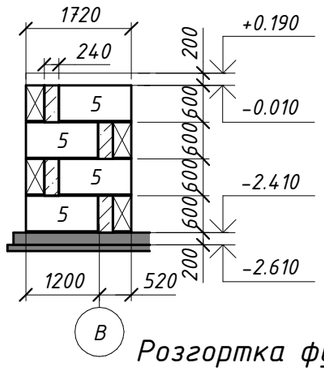

Розгортка фундаментів по 10-10

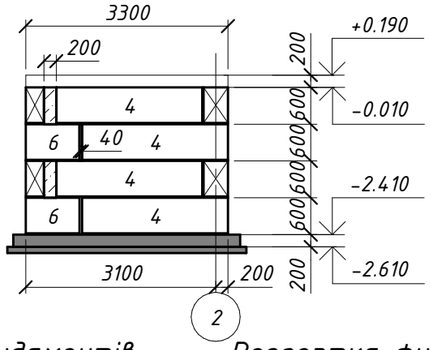

Розгортка фундаментів по 11-11

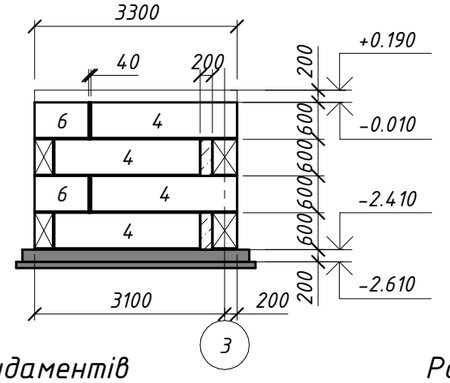

Специфікація елементів стін фундаменту

Поз.	Позначення	Найменування	Кіл.	Маса од., кг	Примітки
1	ДСТУ Б В.2.6-108:2010	ФБС 24.4.6-Т	42	1305	
2	ДСТУ Б В.2.6-108:2010	ФБС 12.4.6-Т	8	636	
3	ДСТУ Б В.2.6-108:2010	ФБС 9.4.6-Т	18	468	
4	ДСТУ Б В.2.6-108:2010	ФБС 24.3.6-Т	86	975	
5	ДСТУ Б В.2.6-108:2010	ФБС 12.3.6-Т	32	490	
6	ДСТУ Б В.2.6-108:2010	ФБС 9.3.6-Т	65	350	
	Монолітні ділянки	Бетон С12/15			2.50 $м^3$

Розгортка фундаментів по 12-12

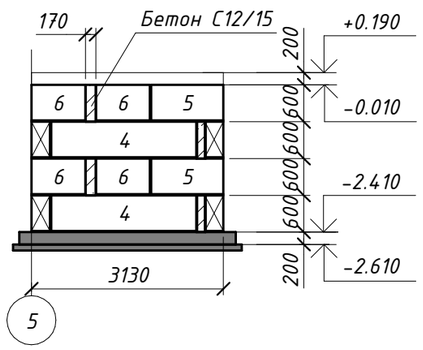

Розгортка фундаментів по 13-13

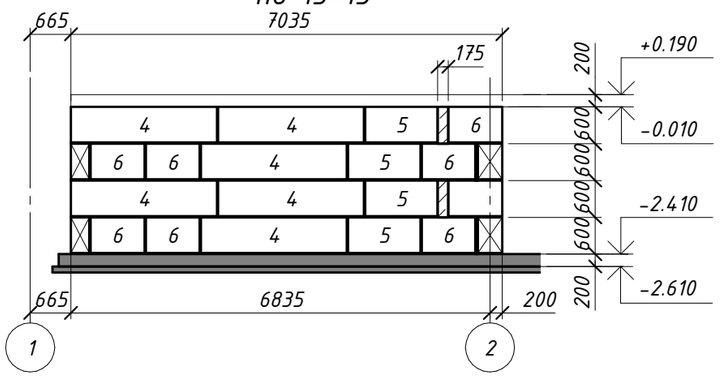

Розгортка фундаментів по 14-14

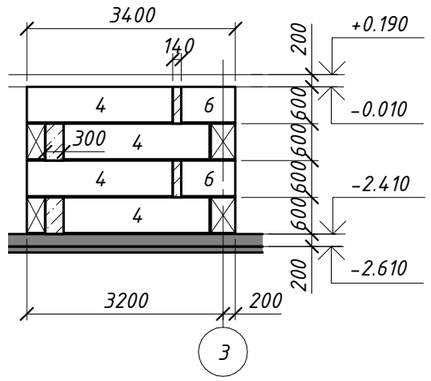

Розгортка фундаментів по 15-15

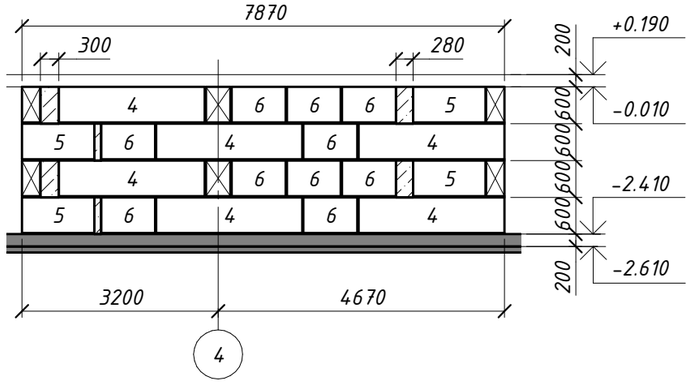

Розгортка фундаментів по 16-16

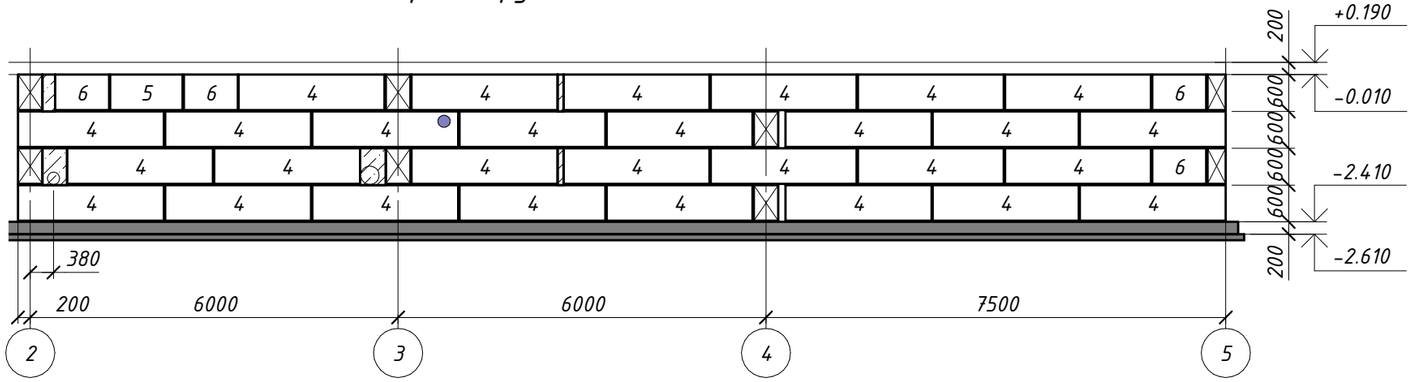

Розгортка фундаментів по 17-17

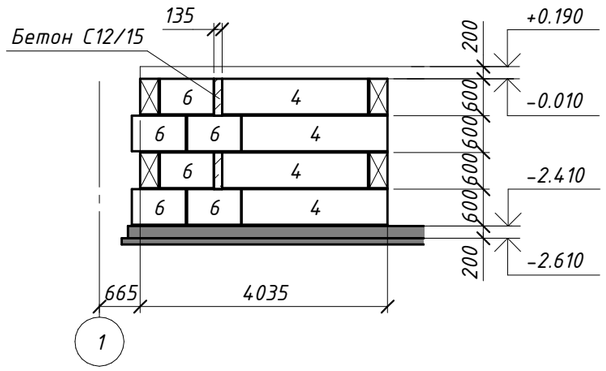

Розгортка фундаментів по 18-18

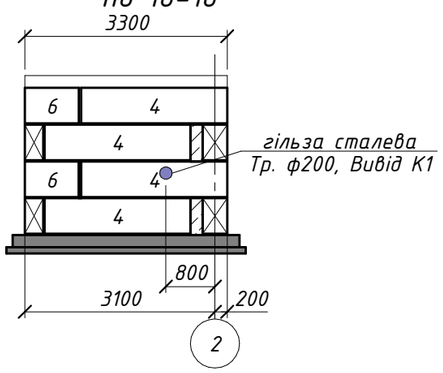

1. Дивитись разом із розділами АР і ВК. А також із аркушами 5...7.
2. Несні стіни цокольного поверху запроектовані з бетонних блоків ФБС на цементно-піщаному розчині М75 товщиною 20 мм.
3. У позначених на схемі місцях улаштувати гільзи для проведення інженерних мереж. Перед виконанням стін додатково узгодити положення гільз ВК з підрядною організацію-монтажником систем ВК.
4. Монолітні ділянки між блоками (завтовшки більше 20 мм) виконати за місцем з бетону С12/15. Блоки заввишки 580 мм укладати з перев'язкою не менше 240 мм, висотою 280 - 120 мм.
5. Усі поверхні, що контактують з ґрунтом, обробити бітумною мастикою, відповідно до технології виробника.

Зм.	Кільк.	Арк.	№док.	Підпис	Дата	12.2020 - КБ			
						Будівництво зблокованих житлових будинків за адресою вул. Нечуй-Левицького, 10/14 у м.Києві			
Директор						Конструкції нульового циклу	Стадія	Аркуш	Аркушів
Керівник		Яцентюк А.					РП	7	
Розробив		Краснокутський				Стіни фундаментів. Розгортки 13-13..18-18	design hub international		
Перевірив		Охтень І.							
Н. контроль		Яцентюк А.							

Схема розташування монолітної зб плити Пм-0
Опалубкове креслення

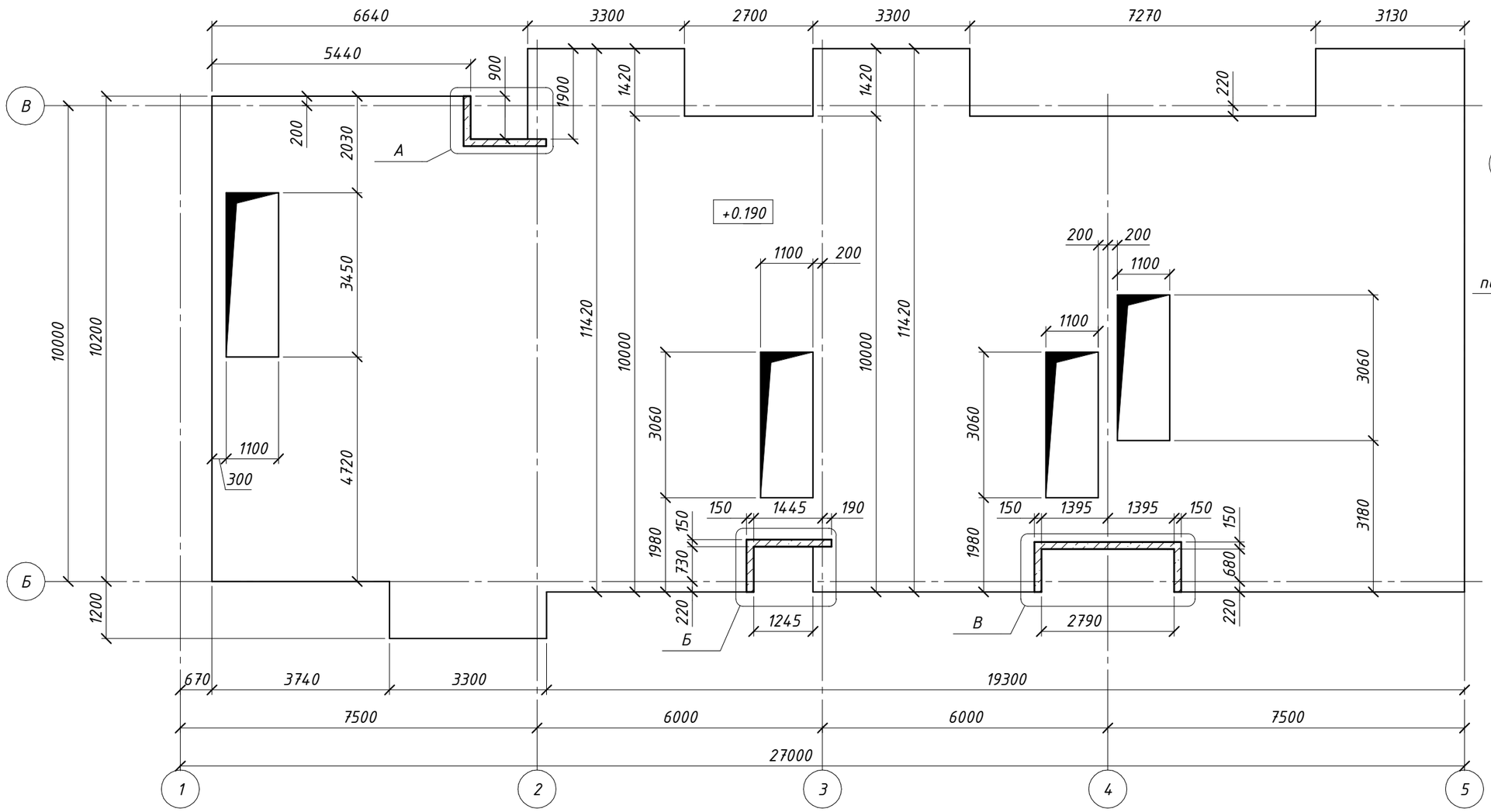

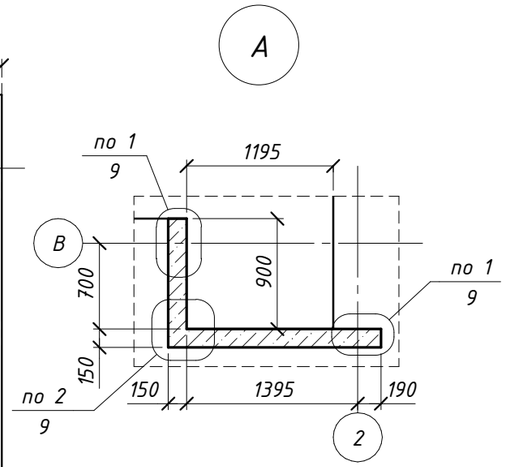

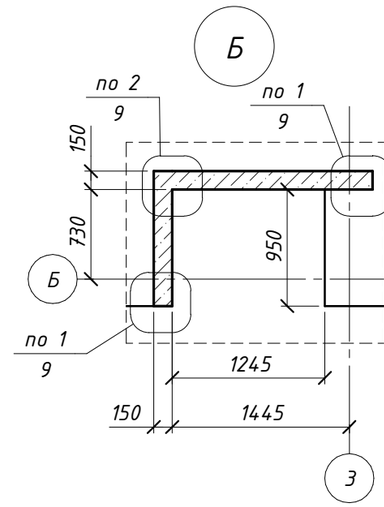

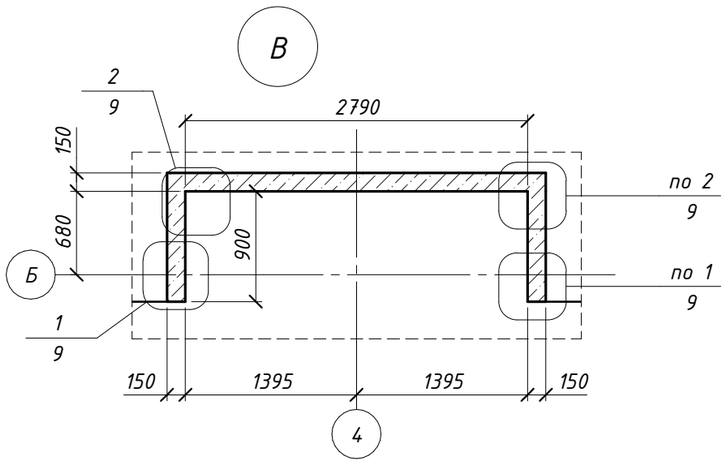

1. Креслення розділу розглядати разом із кресленнями розділів АР та ВК.
2. Разом дивитись аркуші 8..11.
3. Відомість витрат сталі, відомість деталей, специфікацію елементів плити див. арк. 11.
4. Загальні вказівки див. загальні дані.

Зм.	Кільк.	Арк.	№док.	Підпис	Дата	12.2020 – КБ			
						Будівництво зблокованих житлових будинків за адресою вул. Нечуй-Левицького, 10/14 у м.Києві			
Директор						Конструкції нульового циклу	Стадія	Аркуш	Аркушів
Керівник		Яцентюк А.					РП	8	
Розробив		Краснокутський				Плита Пм-0. Опалубкове креслення.	design hub international		
Перевірив		Охтень І.							
Н. контроль		Яцентюк А.							

Схема розташування нижнього армування плити Пм-0

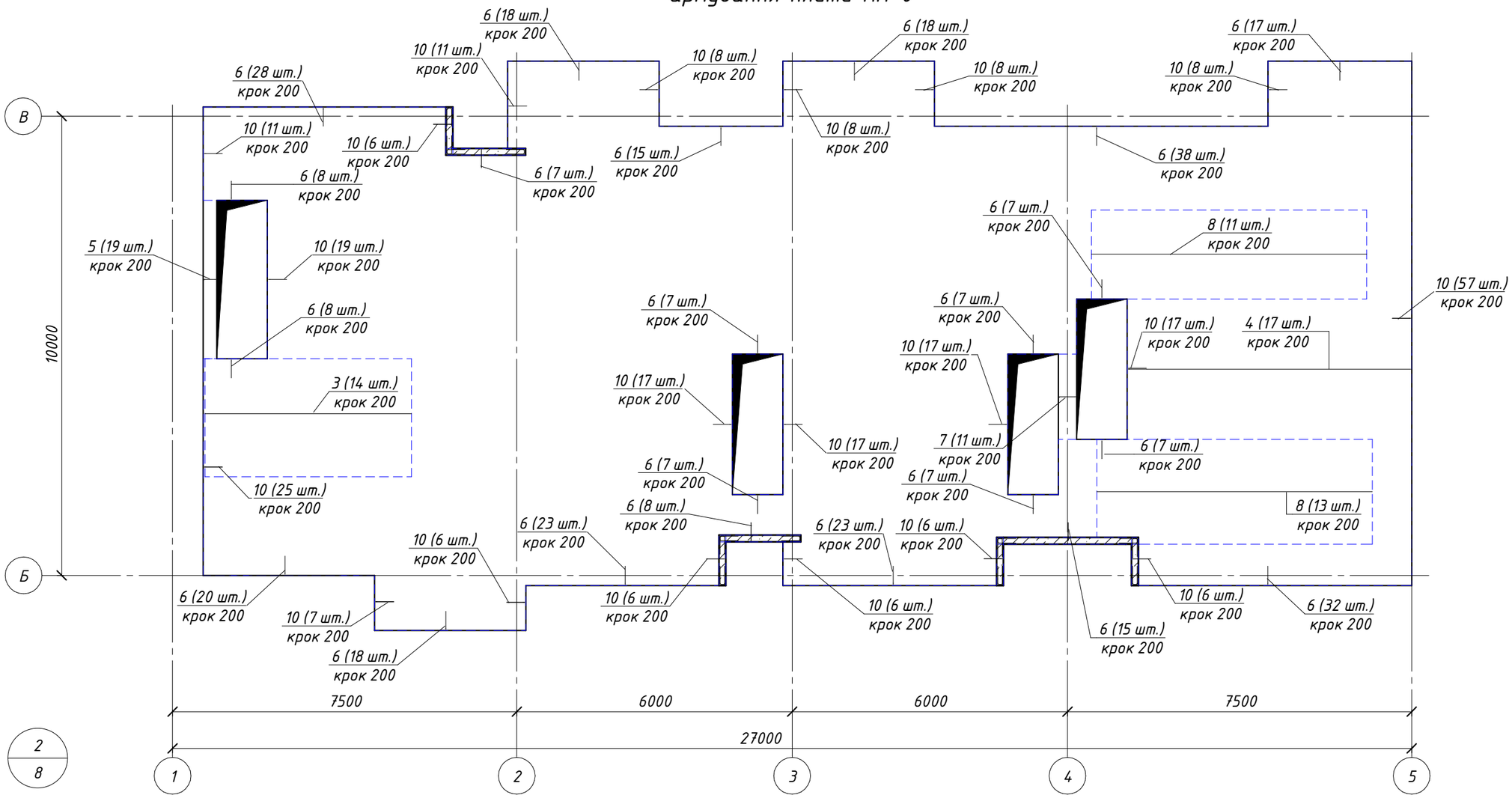

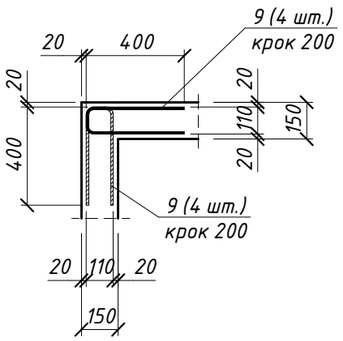

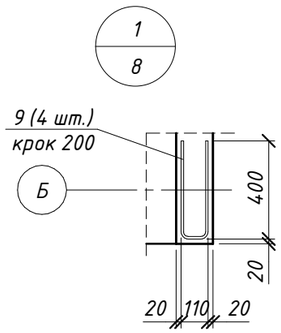

1. Креслення розділу розглядати разом із кресленнями розділів АР та ВК.
2. Разом дивитись аркуші 8..11.
3. Відомість витрат сталі, відомість деталей, специфікацію елементів плити див. арк. 11.
4. Загальні вказівки див. загальні дані.

						12.2020 – КБ			
						Будівництво зблокованих житлових будинків за адресою вул. Нечуй-Левицького, 10/14 у м.Києві			
Зм.	Кільк.	Арк.	№док.	Підпис	Дата				
Директор						Конструкції нульового циклу	Стадія	Аркуш	Аркушів
Керівник		Яцентюк А.					РП	9	
Розробив		Краснокутський				Плита Пм-0. Схема розташування нижнього армування.	design hub international		
Перевірив		Охтень І.							
Н. контроль		Яцентюк А.							

Схема розташування верхнього армування плити Пм-0

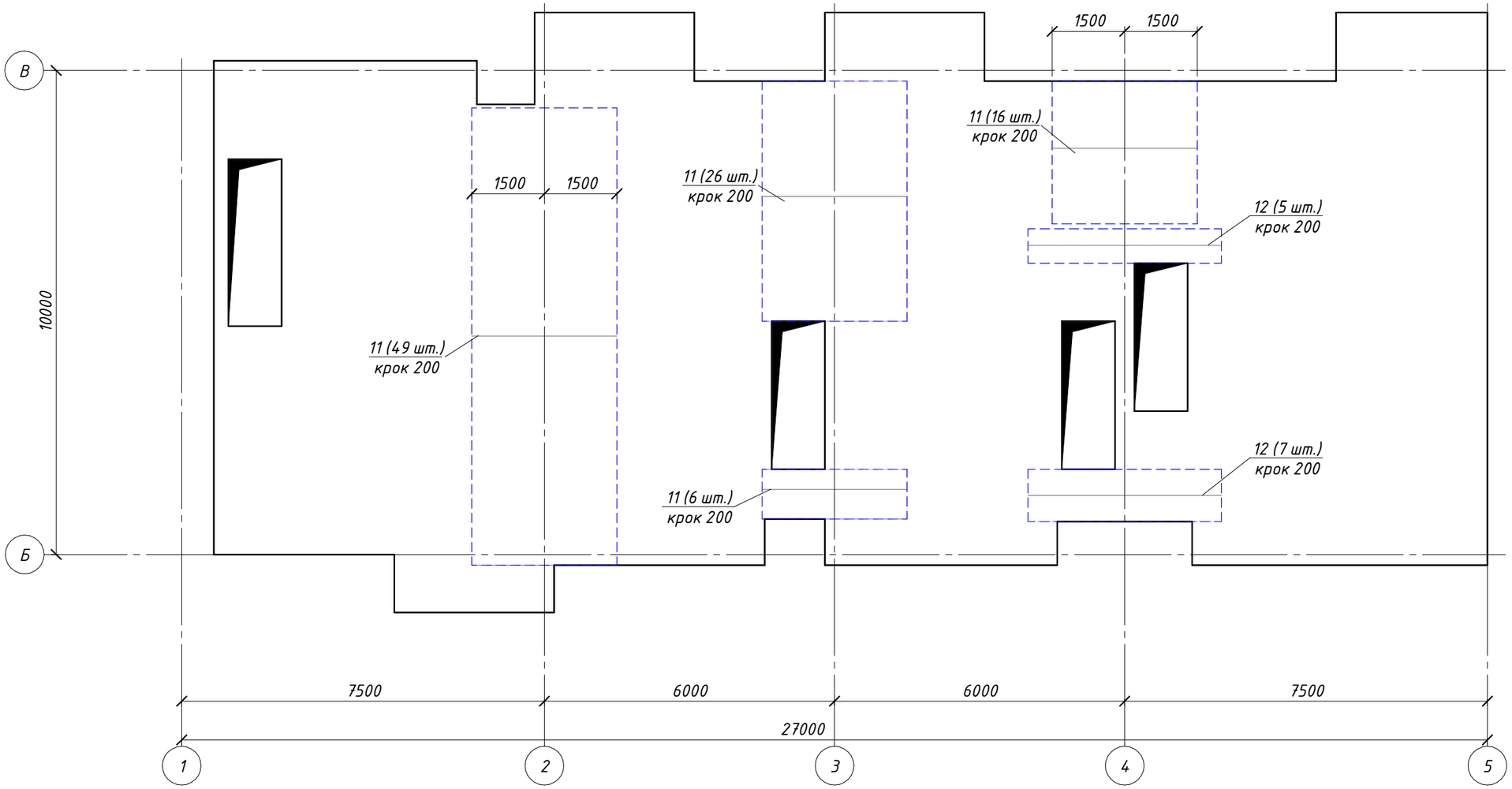

1. Креслення розділу розглядати разом із кресленнями розділів АР та ВК.
2. Разом дивитись аркуші 8..11.
3. Відомість витрат сталі, відомість деталей, специфікацію елементів плити див. арк. 11.
4. Загальні вказівки див. загальні дані.

Зм.	Кільк.	Арк.	№док.	Підпис	Дата	12.2020 – КБ		
						Будівництво зблокованих житлових будинків за адресою вул. Нечуй-Левицького, 10/14 у м.Києві		
Директор						Конструкції нульового циклу	Стадія	Аркуш	Аркушів
Керівник		Яцентюк А.					РП	10	
Розробив		Краснокутський				Плита Пм-0. Схема розташування верхнього армування.	design hub international		
Перевірив		Охтень І.							
Н. контроль		Яцентюк А.							

Відомість деталей перекриття Пм-0

Поз.	Ескіз
4	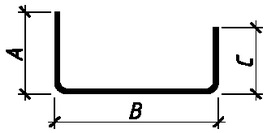 A = 405 мм B = 160 мм C = 6160 мм
5	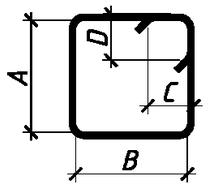 A = 248 мм B = 148 мм C = 47 мм D = 47 мм
6	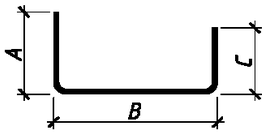 A = 400 мм B = 136 мм C = 400 мм
7	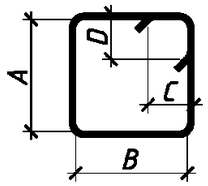 A = 348 мм B = 148 мм C = 47 мм D = 47 мм
9	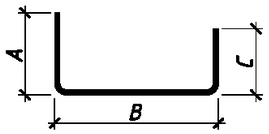 A = 400 мм B = 110 мм C = 400 мм
10	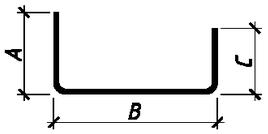 A = 400 мм B = 160 мм C = 400 мм
13	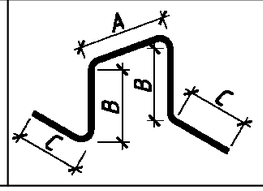 A = 150 мм B = 124 мм C = 350 мм

Відомість витрат сталі на плиту Пм-0

Арматура класу за ДСТУ 3760:2006	Маса, кг
6 А240	6
Ø10 А240С	235
Всього А240С	241
Ø10 А500С	242
Ø12 А500С	5838
Ø20 А500С	118
Всього А500С	6199
Загалом	6440

Специфікація елементів перекриття Пм-0

Поз.	Позначення	Найменування	Кіл.	Маса од., кг	Примітка
1		Ø12 А500С ДСТУ 3760:2006 L, м. п.	5421	0.888	
2		Ø10 А500С ДСТУ 3760:2006 L, м. п.	393	0.617	
3		Ø12 А500С ДСТУ 3760:2006 L=4500	14	3.995	
4	див. відомість деталей	Ø12 А500С ДСТУ 3760:2006 L=6675	17	5.926	
5	див. відомість деталей	6 А240 ДСТУ 3760:2006 L=897	19	0.199	
6	див. відомість деталей	Ø12 А500С ДСТУ 3760:2006 L=886	340	0.787	
7	див. відомість деталей	6 А240 ДСТУ 3760:2006 L=1097	11	0.244	
8		Ø12 А500С ДСТУ 3760:2006 L=6000	24	5.327	
10	див. відомість деталей	Ø12 А500С ДСТУ 3760:2006 L=910	266	0.808	
11		Ø12 А500С ДСТУ 3760:2006 L=3000	97	2.663	
12		Ø20 А500С ДСТУ 3760:2006 L=4000	12	9.865	
13	див. відомість деталей	Ø10 А240С ДСТУ 3760:2006 L=1005	379	0.620	
		Матеріали			
Пм-0		Бетон С20/25			54.50 $м^3$

1. Креслення розділу розглядати разом із кресленнями розділів АР та ВК.
2. Разом дивитись аркуші 8..11.
3. Відомість витрат сталі, відомість деталей, специфікацію елементів плити див. арк. 11.
4. Загальні вказівки див. загальні дані.

Зм.	Кільк.	Арк.	№док.	Підпис	Дата	12.2020 – КБ			
						Будівництво зблокованих житлових будинків за адресою вул. Нечуй-Левицького, 10/14 у м.Києві			
Директор						Конструкції нульового циклу	Стадія	Аркуш	Аркушів
Керівник		Яцентюк А.					РП	11	
Розробив		Краснокутський				Плита Пм-0. Відомості, специфікації, вказівки.	design hub international		
Перевірив		Охтень І.							
Н. контроль		Яцентюк А.							

Схема розміщення елементів фундаментної стрічки
Опалубкове креслення

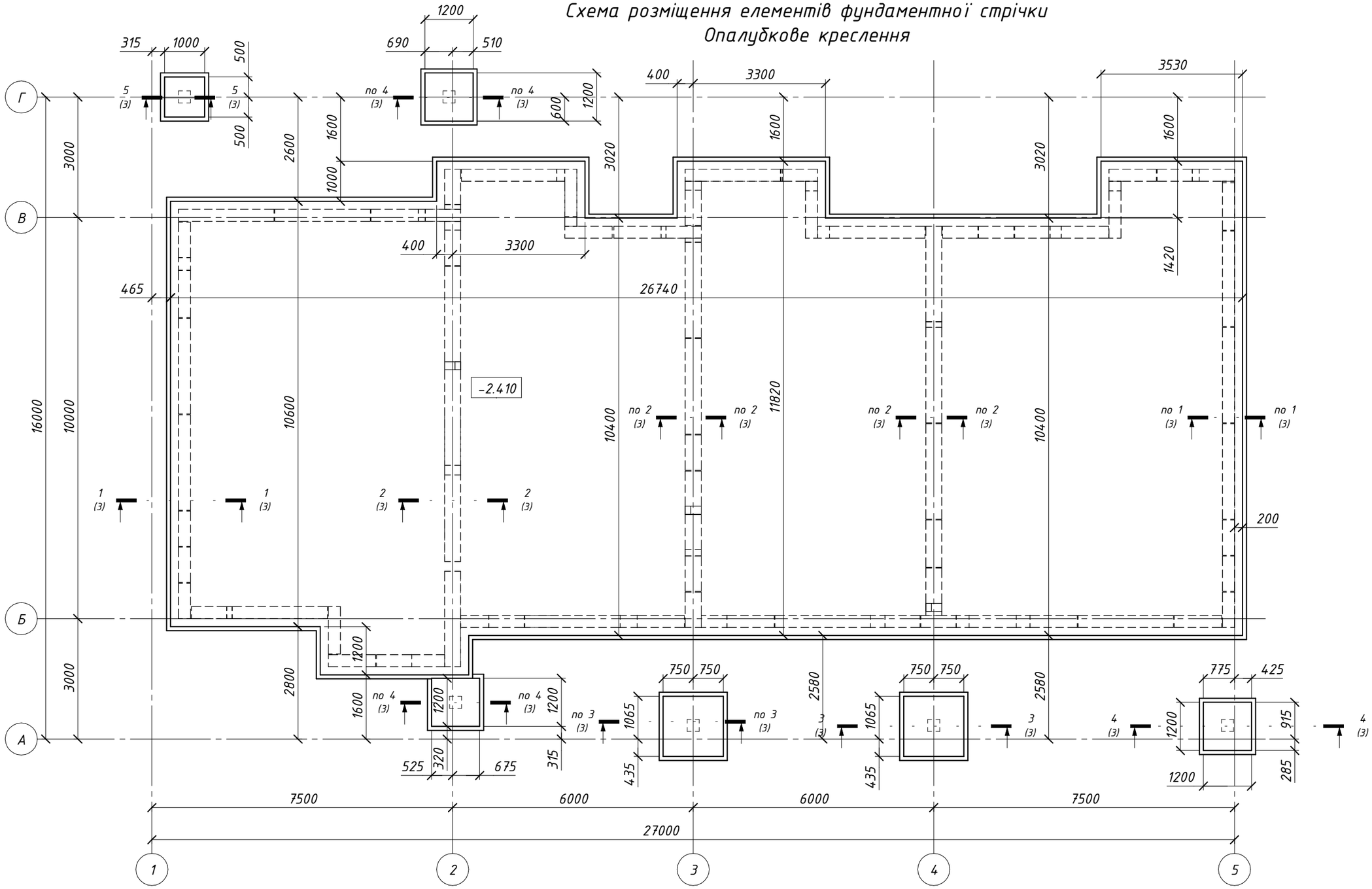

1. При виготовленні монолітних зб фундаментів використовувати бетон класу С12/15. Клас бетону має бути підтверджено виконанням іспитів стандартних зразків.
2. Стрижні укладати безперервно. В'язку виконувати во всіх точках перетину повздовжніх та поперечних стрижнів проволокою ф0,8..1,0 мм.
3. Заходи по догляду за бетоном, послідовність і сроки їх проведення, контроль за виконанням та і сроки распалублення визначаються ППР.
4. Всі поверхні, дотичні до ґрунту, обробити бітумною мастикою, відповідно до технології виробника.
5. Захисний шар бетону 35 мм.

Зм.	Кільк.	Арк.	№док.	Підпис	Дата
Директор					
Керівник		Яцентюк А.			
Розробив		Краснокутський			
Перевірив		Охтень І.			
Н. контроль		Яцентюк А.			

12.2020 – КБ

Будівництво зблокованих житлових будинків за адресою вул. Нечуй-Левицького, 10/14 у м.Києві

Конструкції нульового циклу	Стадія	Аркуш	Аркушів
	РП	2	

Фундаментна стрічка. Схема розміщення елементів (опалубкове креслення)

design hub international

Специфікація елементів фундаментної стрічки

Поз.	Позначення	Найменування	Кіл.	Маса од., кг	Примітка
1		Ø12 А500С ДСТУ 3760:2006 L, м. п.	4124	0.888	
В1		Ø12 А500С ДСТУ 3760:2006 L, м. п.	36	0.888	
		Бетон С12/15			62.78 $м^3$
		Бетон С8/10			30.77 $м^3$

1-1
Армування

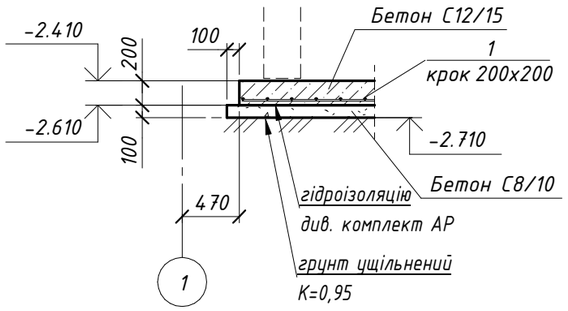

2-2
Армування

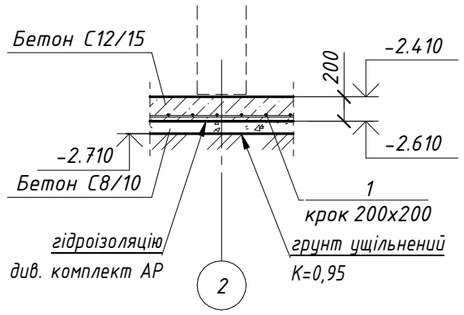

3-3
Армування

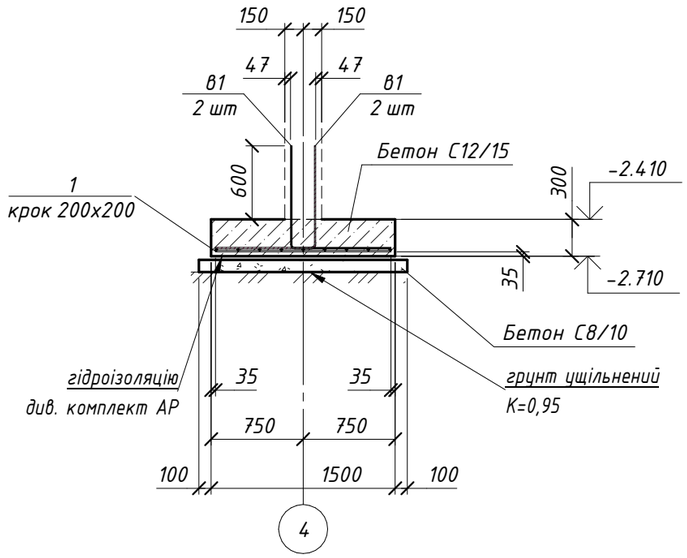

4-4
Армування

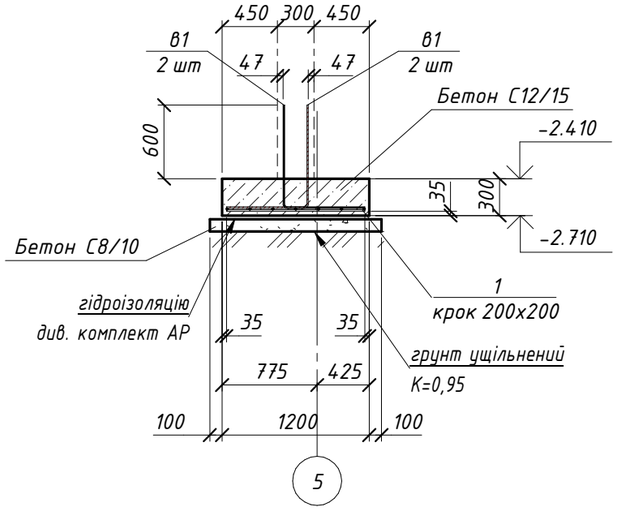

5-5
Армування

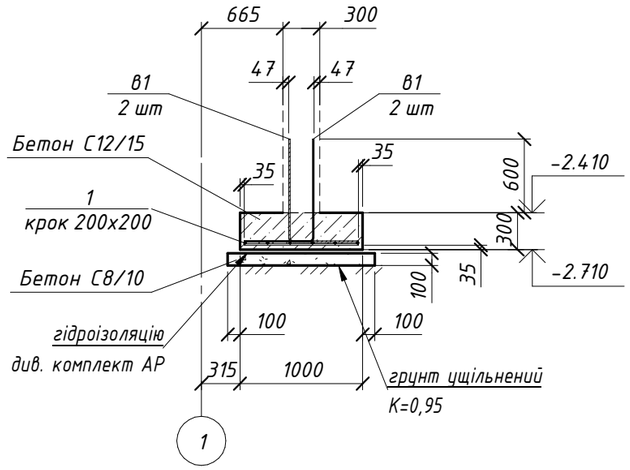

1. При виготовленні монолітних зб фундаментів використовувати бетон класу С12/15. Клас бетону має бути підтверджено виконанням іспитів стандартних зразків.
2. Стрижні укладати безперервно. В'язку виконувати во всіх точках перетину повздовжніх та поперечних стрижнів проволокою ф0,8..1,0 мм.
3. Заходи по догляду за бетоном, послідовність і сроки їх проведення, контроль за виконанням та і сроки распалублення визначаються ППР.
4. Всі поверхні, дотичні до ґрунту, обробити бітумною мастикою, відповідно до технології виробника.
5. Захисний шар бетону 35 мм.

Зм.	Кільк.	Арк.	№док.	Підпис	Дата	12.2020 – КБ			
						Будівництво зблокованих житлових будинків за адресою вул. Нечуй-Левицького, 10/14 у м.Києві			
Директор						Конструкції нульового циклу	Стадія	Аркуш	Аркушів
Керівник		Яцентюк А.					РП	3	
Розробив		Краснокутський				Фундаментна стрічка. Перерізи 1-1, 2-2, 3-3	design hub international		
Перевірив		Охтень І.							
Н. контроль		Яцентюк А.							

Схема армування у верхній зоні

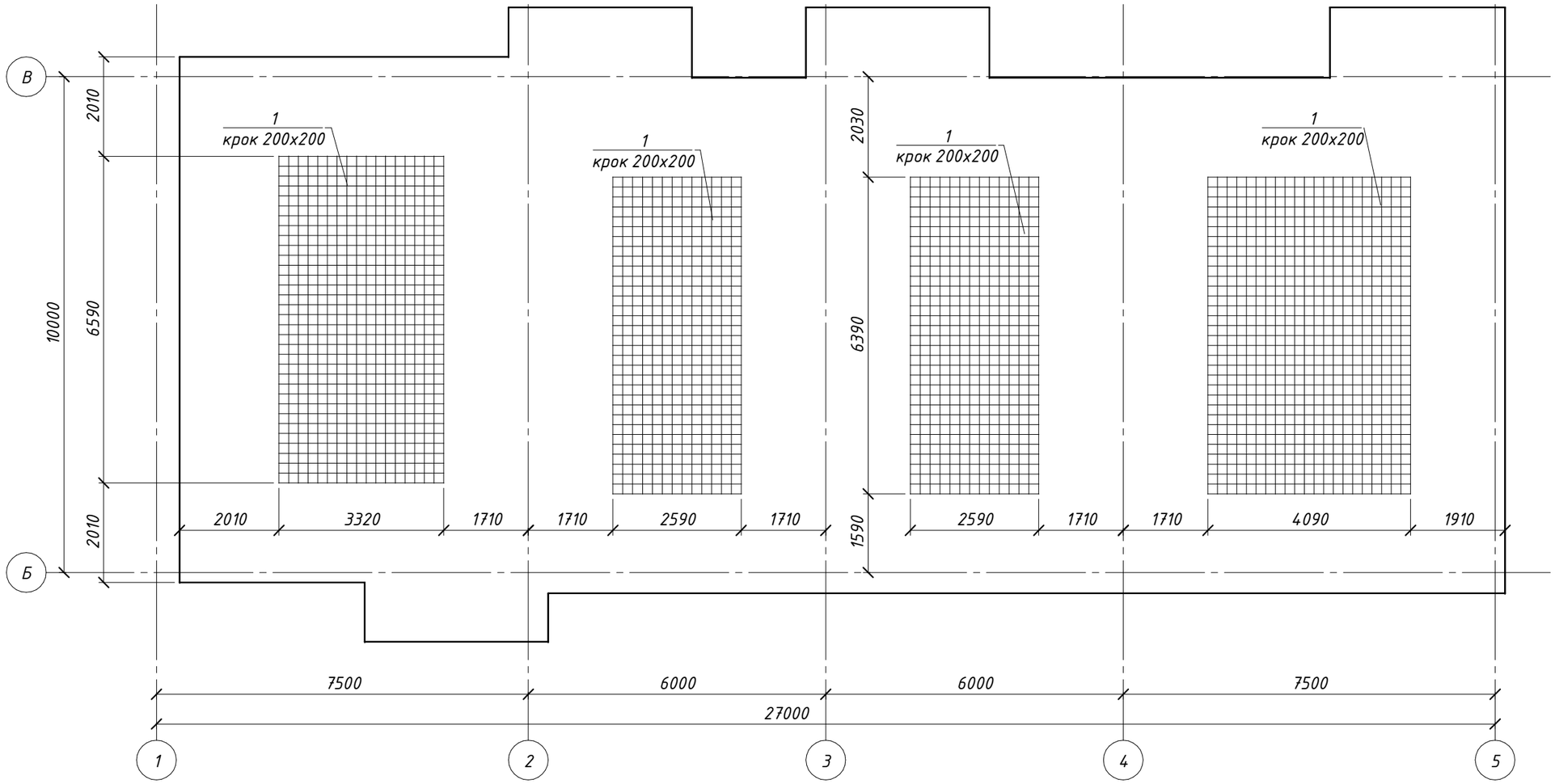

1. При виготовленні монолітних зб фундаментів використовувати бетон класу С12/15. Клас бетону має бути підтверджено виконанням іспитів стандартних зразків.
2. Стрижні укладати безперервно. В'язку виконувати во всіх точках перетину повздовжніх та поперечних стрижнів проволокою ф0,8..1,0 мм.
3. Заходи по догляду за бетоном, послідовність і сроки їх проведення, контроль за виконанням та і сроки распалублення визначаються ППР.
4. Всі поверхні, дотичні до ґрунту, обробити бітумною мастикою, відповідно до технології виробника.
5. Захисний шар бетону 35 мм.

Зм.	Кільк.	Арк.	№док.	Підпис	Дата	12.2020 – КБ			
						Будівництво зблокованих житлових будинків за адресою вул. Нечуй-Левицького, 10/14 у м.Києві			
Директор						Конструкції нульового циклу	Стадія	Аркуш	Аркушів
Керівник		Яцентюк А.					РП	4	
Розробив		Краснокутський				Додаткове армування верхньої зони	design hub international		
Перевірив		Охтень І.							
Н. контроль		Яцентюк А.							

Експлікація підлог підвалу (на відм. -2,300)

Номер приміщення	Тип підлоги	Схема підлоги або тип підлоги по серії	Елементи підлоги та їх товщина	Площа підлоги у кв.м.
1, 2	П-1		Фінішне покриття (виконує інвестор) - 15мм; Цем.-піщ. стяжка армована сіткою - 50мм; Екструдований пінополістирол - 50мм	369,61

Маркувальний план підвалу

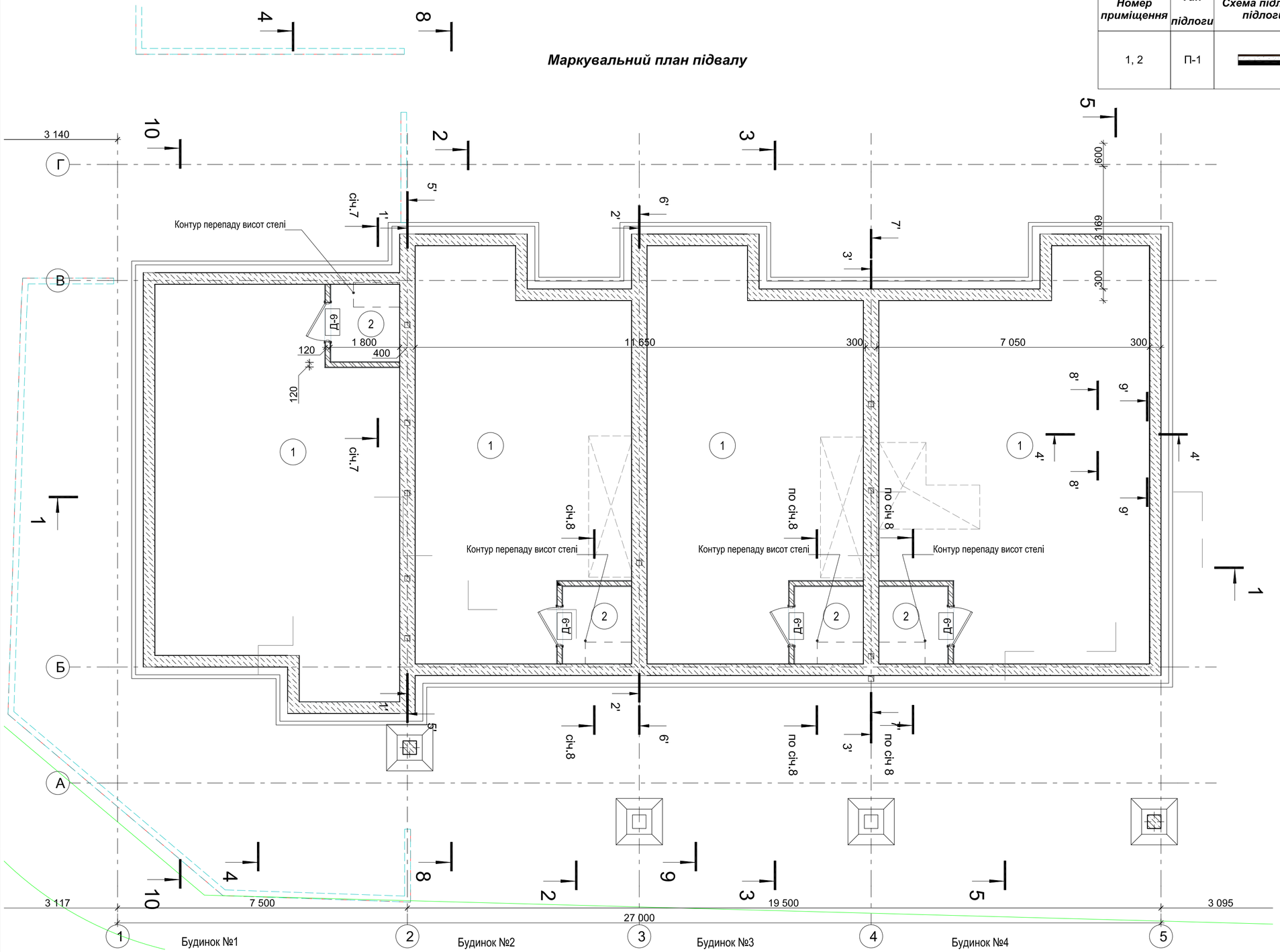

Експлікація приміщень будинку №1

Пов.	№	Найменування	Площа,м2
Підвал			
	1	Приміщ. підвалу	59,75
	2	Теплогенераторна	3,56

Експлікація приміщень будинку №2

Пов.	№	Найменування	Площа,м2
Підвал			
	1	Приміщ. підвалу	52,14
	2	Теплогенераторна	3,56

Експлікація приміщень будинку №3

Пов.	№	Найменування	Площа,м2
Підвал			
	1	Приміщ. підвалу	52,14
	2	Теплогенераторна	3,56

Експлікація приміщень будинку №4

Пов.	№	Найменування	Площа, м2
Підвал			
	1	Приміщ. підвалу	65,32
	2	Теплогенераторна	3,56

УМОВНІ ПОЗНАЧЕННЯ

- *-Кладка зовнішніх стін з керамічної повнотілої цегли: КРПв - 1Нф-М150-1650-F25-1-ДСТУ Б В.2.7-61:2008 на цем.-піщ. розчині М100*
- *-Кладка внутрішніх стін і перегородок з керамічної повнотілої цегли: КРПв - 1Нф-М100-1650-F25-1-ДСТУ Б В.2.7-61:2008 на цем.-піщ. розчині М75*
- *-Залізобетонні монолітні конструкції*
- *-Утеплювач*
- Д-1 *-Маркування дверних блоків*
- ВК-1 *-Маркування віконних блоків*
- П-1 *-Маркування підлоги*
- 1 *-Маркування приміщень*

Погоджено:

Взам. інв. N

Підпис і дата

Інв. N подл.

Зм.	Кіл.уч	Арк.	№ док.	Підпис	Дата
Директор					
Керівник		Яцентюк А.			
Розробив					
Перевірив					
Норм. контр.		Яцентюк А.			

Реконструкція житлового будинку в зблокований житловий будинок за адресою: м. Київ, вул. Нечуя-Левицького, 10/14

Реконструкція житлового будинку в зблокований житловий будинок

Стадія	Аркуш	Аркушів
Р	2	

Маркувальний план підвалу

design hub international

Формат А2

УМОВНІ ПОЗНАЧЕННЯ

- -Кладка зовнішніх стін з керамічної повнотілої цегли: КРПв - 1Нф-М150-1650-F25-1-ДСТУ Б В.2.7-61:2008 на цем.-піщ. розчині М100
- -Кладка внутрішніх стін і перегородок з керамічної повнотілої цегли: КРПв - 1Нф-М100-1650-F25-1-ДСТУ Б В.2.7-61:2008 на цем.-піщ. розчині М75
- -Залізобетонні монолітні конструкції
- -Утеплювач

Розріз 1-1

М 1:50

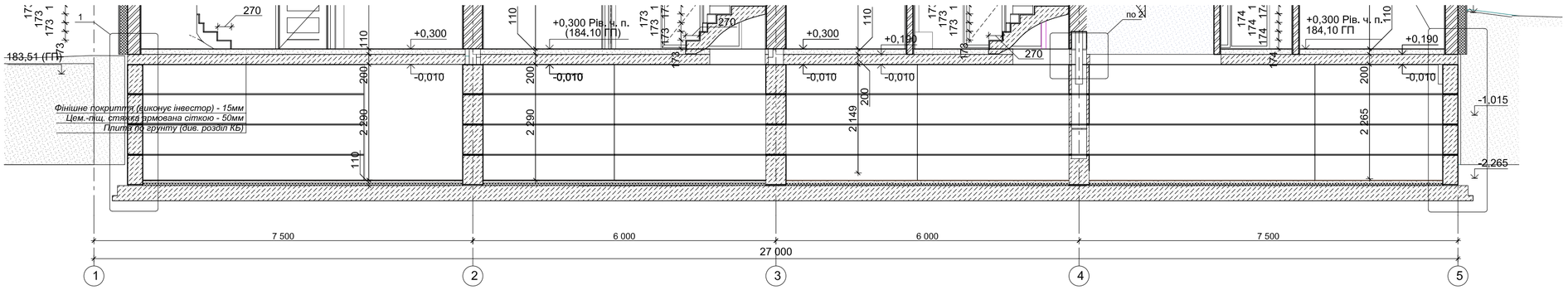

Вузол 1

М 1:20

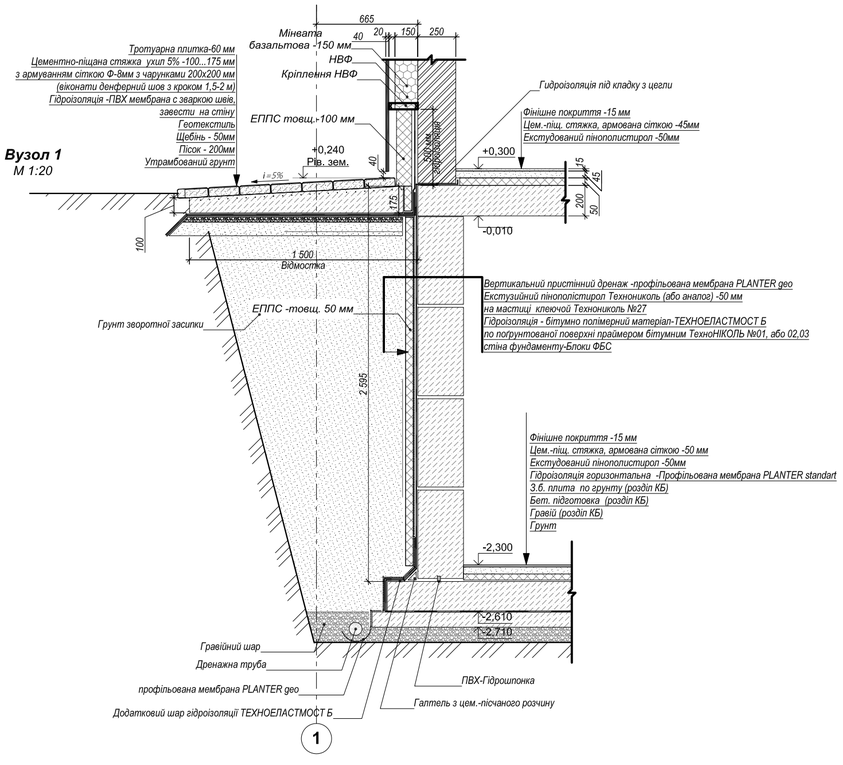

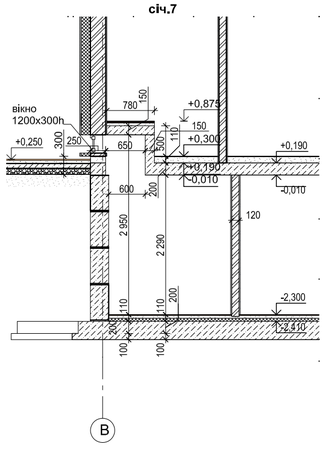

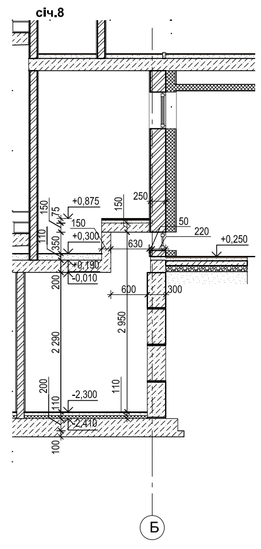

Зм.	Кіл.уч	Арк.	№ док.	Підпис	Дата	Реконструкція житлового будинку в зблокований житловий будинок за адресою: м. Київ, вул. Нечуя-Левицького, 10/14			
Директор						Реконструкція житлового будинку в зблокований житловий будинок	Стадія	Аркуш	Аркушів
Керівник		Яцентюк А.					Р	16	
Розробив						Розріз 1-1 та вузли	design hub international		
Перевірив									
Норм. контр.		Яцентюк А.							

Погоджено:

Взам. інв. N

Підпис і дата

Інв. N подл.

Розріз 2-2

М 1:50

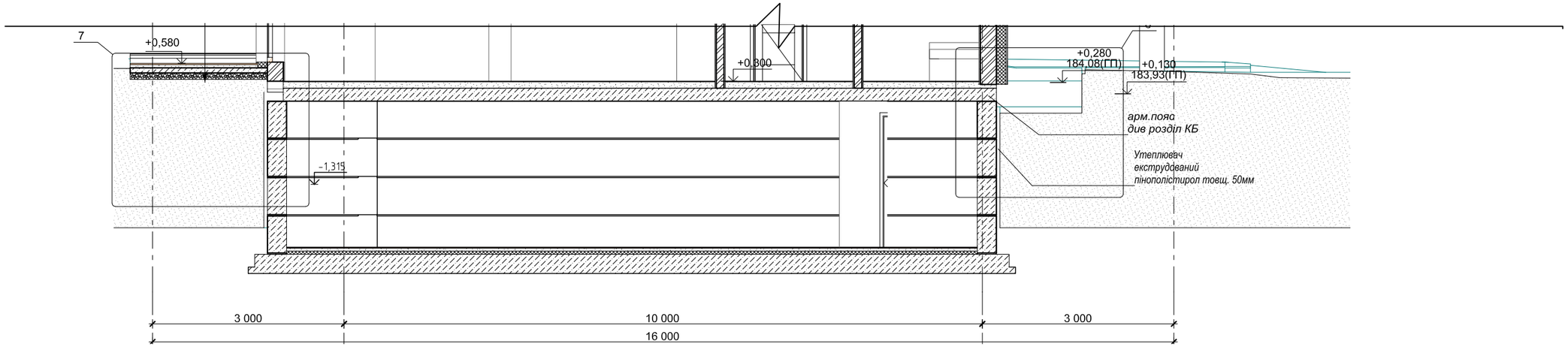

Погоджено:

Взам. інв. N

Підпис і дата

Інв. N подл.

Зм.	Кіл.уч	Арк.	№ док.	Підпис	Дата
Директор					
Керівник		Яцентюк А.			
Розробив					
Перевірив					
Норм. контр.		Яцентюк А.			

Реконструкція житлового будинку в зблокований житловий будинок за адресою: м. Київ, вул. Нечуя-Левицького, 10/14

Реконструкція житлового будинку в зблокований житловий будинок

Стадія	Аркуш	Аркушів
Р	18	

Розріз 2-2, вузли та січення

design hub international

Формат А2

Розріз 4-4

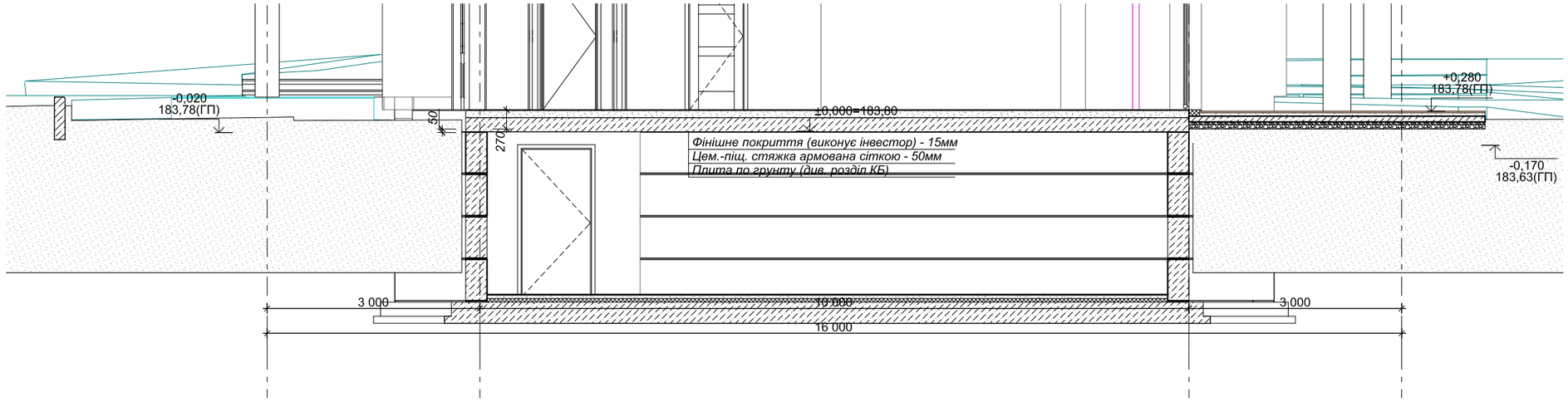

Погоджено:

Взам. інв. N

Підпис і дата

Інв. N подл.

Зм.	Кіл.уч	Арк.	№ док.	Підпис	Дата
Директор					
Керівник		Яцентюк А.			
Розробив					
Перевірив					
Норм. контр.		Яцентюк А.			

Реконструкція житлового будинку в зблокований житловий будинок за адресою: м. Київ, вул. Нечуя-Левицького, 10/14

Реконструкція житлового будинку в зблокований житловий будинок

Стадія	Аркуш	Аркушів
Р	20	

Розріз 4-4, М 1:50

design hub international

Формат А2

1. Даний комплект креслень розроблено згідно Завдання на проектування та вихідних даних.
2. В якості топооснови використан топоплан масштабу 1:500
3. Система висот - Балтійська.
4. Система координат - місцева.
5. Прив язка бортів виконується від стін існуючих будівель.
6. Грунти, які знімаються розробляють і видаляють в підготовчий період до початку вертикального планування.
7.Технічні рішення, прийняті в проекті, відповідають вимогам екологічних, санітарно-гігієнічних, протипожежних та інших діючих будівельних норм та правил і забезпечують безпечну для людей експлуатацію об'єкту при дотриманні передбачених кресленнями заходів.

Відомість робочих креслень основного комплекту ГП

Аркуш	Найменування	Примітка
1	Загальні дані по робочих кресленнях	
2	Креслення розпланування М 1:200	
3	План організації рельєфу М 1:200	
4	План покриттів М 1:200	
5	План благоустрою та озеленення. М 1:200	
6	Конструкції покриттів. Вузли і деталі	
7	План виносу базових вісей	

Відомість документів на які посилаються та які додаються

Позначення	Найменування	Примітка
ДБН Б.2.2-12:2019	Планування та забудова територій	
ДБН В.2.3-5:2018	Вулиці та дороги населених пунктів	
ДСТУ Б.А.2.4-6:2009	Правила виконання робочої документації генеральних планів	

Зам.інв №

Підпис і дата

інв № ориг.

Зам.	Кільк	Арк.	№док.	Підпис	Дата

Реконструкція житлового будинку в зблокований житловий будинок за адресою: м.Київ, вул. Нечуй-Левицького, 10/14

Директор			
Керівник	Яцентюк А.		
Перевірив			
Розробив	Ярова		
Норм.контр.	Яцентюк А.		

ГЕНЕРАЛЬНИЙ ПЛАН

Загальні дані

Стадія	Аркуш	Аркушів
Р	1	7

design hub international

ОСНОВНІ ПОКАЗНИКИ ПО ГЕНПЛАНУ

№№	НАЙМЕНУВАННЯ	ОДИН. ВИМІРУ	КІЛЬКІСТЬ
1.	Площа ділянки	га	0,0765
2.	Площа мощення	кв.м	89,61
3.	Площа озеленення	кв.м	190,00
4.	коефіцієнт замощення		0,12
5.	коефіцієнт озеленення		0,25

ВІДОМІСТЬ ЖИТЛОВИХ ТА ГРОМАДСЬКИХ БУДІВЕЛЬ І СПОРУД

Номер на плані	Найменування та позначення	Поверховість	Кількість			Площа, м2		Будівельний об'єм, м3		пусковий комплекс
			будівель	квартир		загальна нормована		будівлі	взагалі	
				будівлі	взагалі	будівлі	взагалі	будівлі	взагалі	
1	Зблокований житловий будинок		1			797,5	797,5	3133,5	3133,5	I

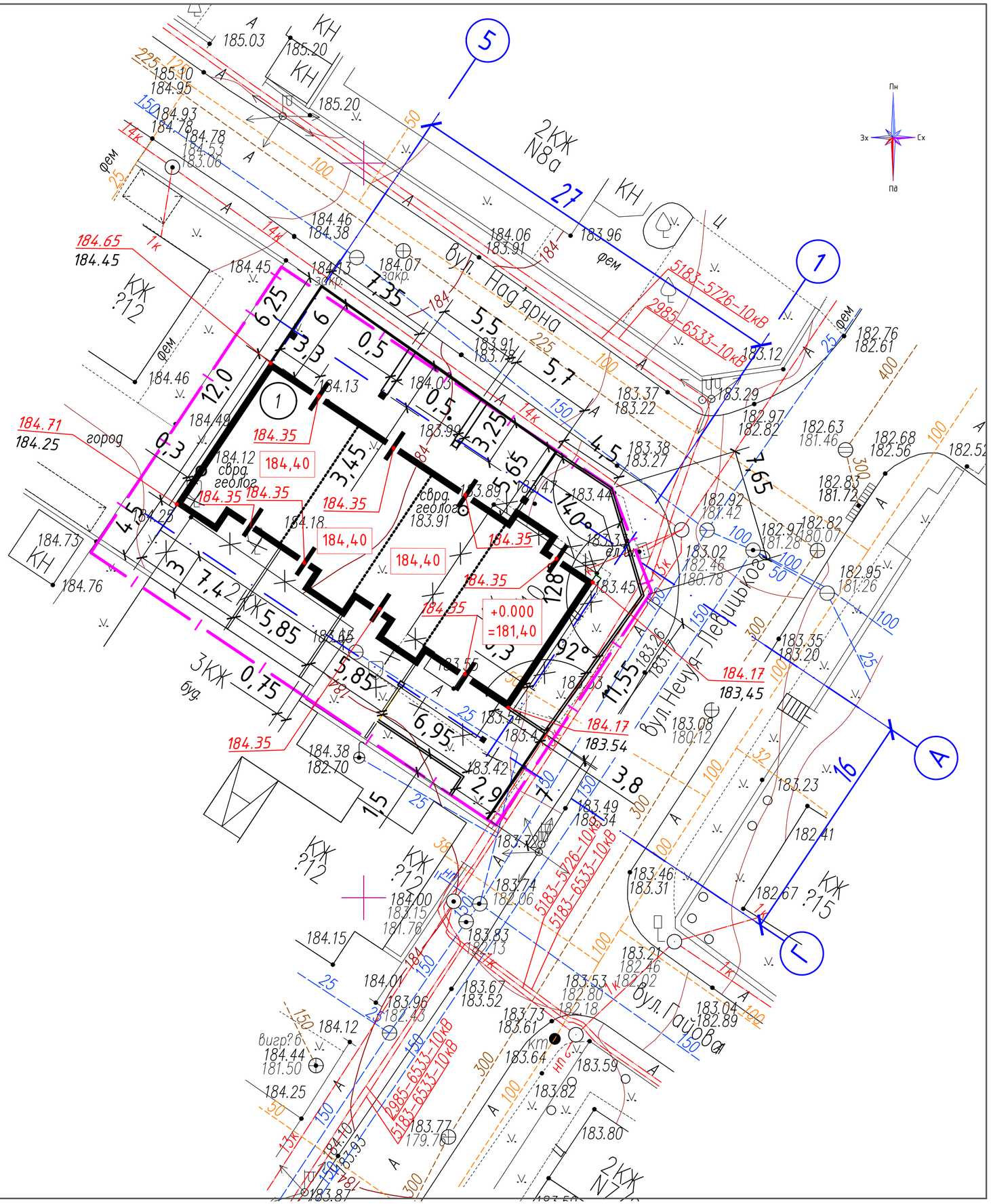

УМОВНІ ПОЗНАЧЕННЯ

- межа проектування
- існуючі будівлі та споруди
- будівлі, що проектуються
- знесення

Зам.	Кільк	Арк.	№док.	Підпис	Дата	Реконструкція житлового будинку в зблокований житловий будинок за адресою: м.Київ, вул. Нечуя-Левицького, 10/14			
Директор						Генеральний план	Стадія	Аркуш	Аркушів
Керівник		Яцентюк А.							
Перевірив						Креслення розпланування М1:200	Р	2	7
Розробив		Ярова					design hub international		
Норм.контр.		Яцентюк А.							

ОСНОВНІ ПОКАЗНИКИ ПО ГЕНПЛАНУ

№№	НАЙМЕНУВАННЯ	ОДИН. ВИМІРУ	КІЛЬКІСТЬ
1.	Площа ділянки	га	0,0765
2.	Площа мощення	кв.м	89,61
3.	Площа озеленення	кв.м	190,00
4.	коефіцієнт замощення		0,12
5.	коефіцієнт озеленення		0,25

ВІДОМІСТЬ ЖИТЛОВИХ ТА ГРОМАДСЬКИХ БУДІВЕЛЬ І СПОРУД

Номер на плані	Найменування та позначення	Поверховість	Кількість будівель	Кількість квартир будівлі	Кількість квартир вбудовані	Площа, м2 загальна нормована будівлі	Площа, м2 загальна нормована вбудовані	Будівельний об'єм, м3 будівлі	Будівельний об'єм, м3 вбудовані	Пусковий комплекс
1	Зблокований житловий будинок		1			797,5	797,5	3133,5	3133,5	I

УМОВНІ ПОЗНАЧЕННЯ

- межа проектування
- існуючі будівлі та споруди
- будівлі, що проектуються
- ××× - знесення

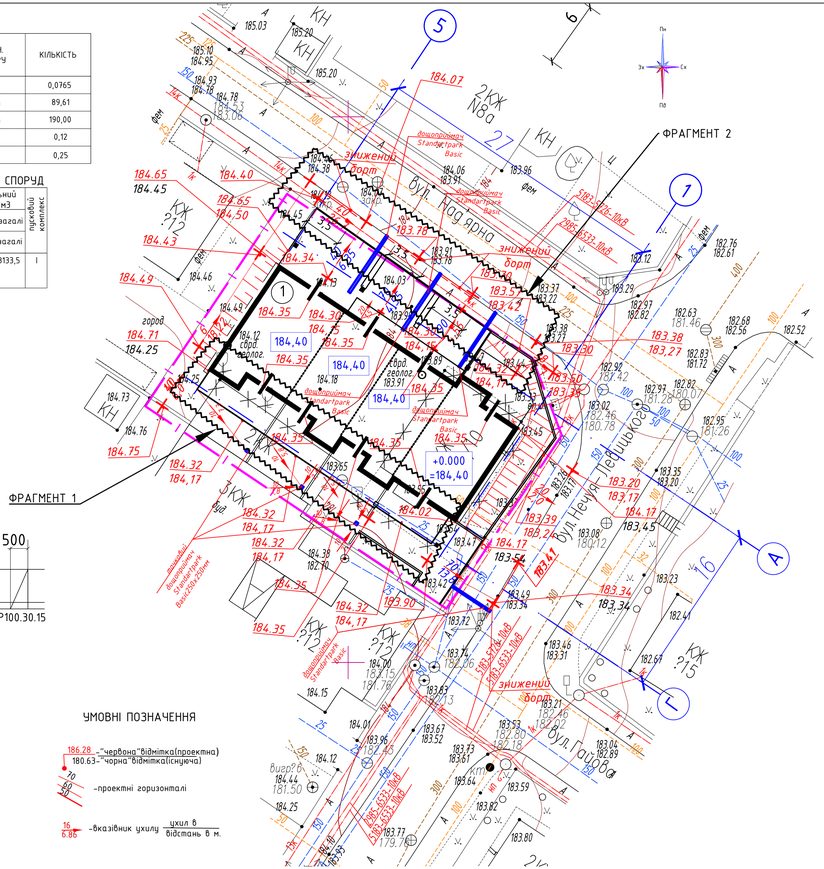

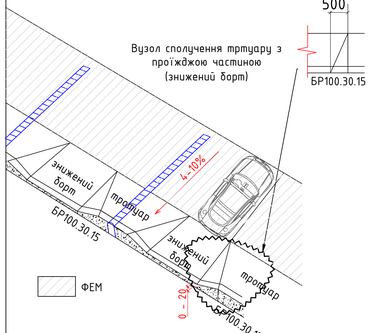

УМОВНІ ПОЗНАЧЕННЯ

186.28 - "червона" біднітка (проектна)
180.63 - "чорна" біднітка (існуюча)

70/80 - проектні горизонталі

16/6.85 - вказівник ухилу / цухил в відстань в м.

ФРАГМЕНТ 1
М 1:100

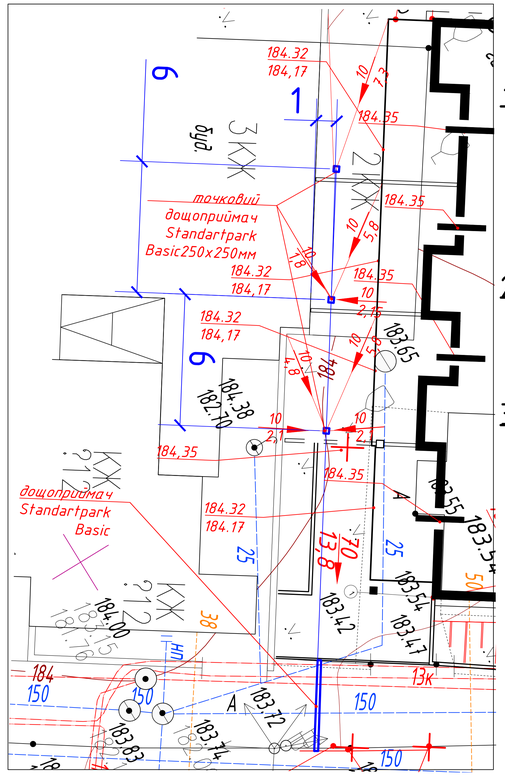

ФРАГМЕНТ 2
М 1:100

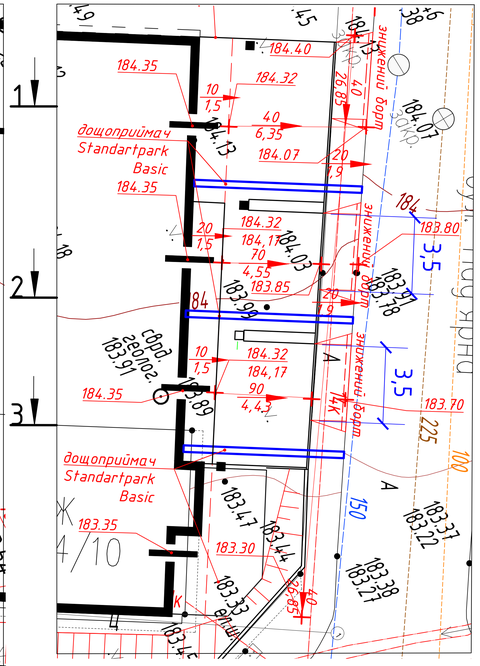

РОЗРІЗ 1-1

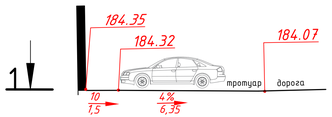

РОЗРІЗ 2-2

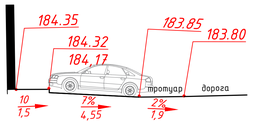

РОЗРІЗ 3-3

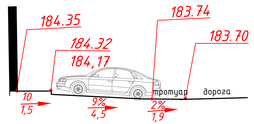

Зам.	Кільк.	Арк.	№Док.	Підпис	Дата	Реконструкція житлового будинку в зблокований житловий будинок за адресою: м.Київ, вул. Нечуя-Левицького, 10/14			
Директор						Генеральний план	Стадія	Аркуш	Аркушів
Керівник		Яцентюк А.				План організації рельєфу М1:200	Р	3	7
Перевірив							design hub		
Розробив		Ярова							
Норм.контр.		Яцентюк А.							

ОСНОВНІ ПОКАЗНИКИ ПО ГЕНПЛАНУ

№№	НАЙМЕНУВАННЯ	ОДИН. ВИМІРУ	КІЛЬКІСТЬ
1.	Площа ділянки	га	0,0765
2.	Площа мощення	кв.м	89,61
3.	Площа озеленення	кв.м	190,00
4.	коефіцієнт замощення		0,12
5.	коефіцієнт озеленення		0,25

ВІДОМІСТЬ ЖИТЛОВИХ ТА ГРОМАДСЬКИХ БУДІВЕЛЬ І СПОРУД

Номер на плані	Найменування та позначення	Поверховість	Кількість			Площа, м2		Будівельний об'єм, м3		пусковий комплекс
			будівель	квартир		загальна нормована		будівлі	взагалі	
				будівлі	взагалі	будівлі	взагалі	будівлі	взагалі	
1	Зблокований житловий будинок		1			797,5	797,5	3133,5	3133,5	I

ВІДОМІСТЬ ПОКРИТТЯ ФЕМ

Познач.	Умовні познач.	Тип покриття	Назва	Кількість м кв.	Примітки
Ф1		Плитка ФЕМ ТИП Ф1		150,00	Навантеження на ФЕМ -проїзд машини
Г1		Газон		190,00	
ГР1		Гравійне покриття		3,0	
ГР2		Щебінь фр. 30...70		7,00	

ВІДОМІСТЬ ДОРОЖНІХ БОРТІВ

Познач.	Умовні познач.	Тип покриття	Кількість м.п.
БР1		Бр 100.30.15 (борт дорожній 15 см)	35,50
БР2		Бр 100.20.08 (борт дорожній 8 см)	35,00

УМОВНІ ПОЗНАЧЕННЯ

- межа проектування
- існуючі будівлі та споруди
- будівлі, що проектуються
- знесення

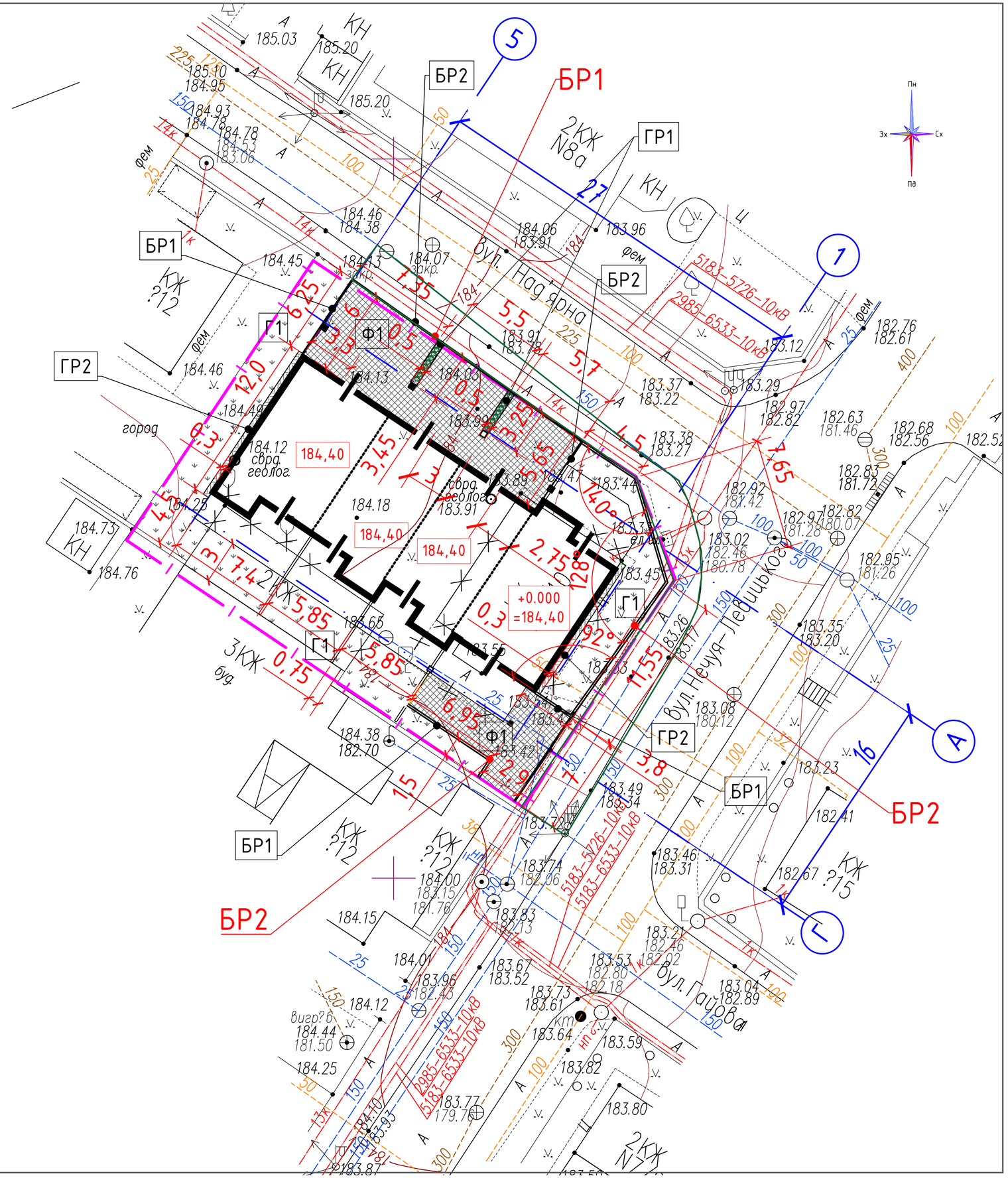

Зам.	Кільк	Арк.	№док.	Підпис	Дата	Реконструкція житлового будинку в зблокований житловий будинок за адресою: м.Київ, вул. Нечуя-Левицького, 10/14			
Директор						Генеральний план	Стадія	Аркуш	Аркушів
Керівник		Яцентюк А.							
						План ппокриттів М1:200	Р	4	7
Перевірив									
Розробив		Ярова					design hub international		
Норм.контр.		Яцентюк А.							

ОСНОВНІ ПОКАЗНИКИ ПО ГЕНПЛАНУ

№№	НАЙМЕНУВАННЯ	ОДИН. ВИМІРУ	КІЛЬКІСТЬ
1.	Площа ділянки	га	0,0765
2.	Площа забудови	кв.м	485,39
3.	Площа мощення	кв.м	89,61
4.	Площа озеленення	кв.м	190,00
5.	коефіцієнт забудови		0,63
6.	коефіцієнт замощення		0,12
7.	коефіцієнт озеленення		0,25

ВІДОМІСТЬ ЖИТЛОВИХ ТА ГРОМАДСЬКИХ БУДІВЕЛЬ І СПОРУД

Номер на плані	Найменування та позначення	Поверховість	Кількість			Площа, м2				Будівельний об'єм, м3		пусковий комплекс
			будівель	квартир		забудови		загальна нормована		будівлі	взагалі	
				будівлі	взагалі	будівлі	взагалі	будівлі	взагалі			
1	Зблокований житловий будинок		1			485,39	485,39	797,5	797,5	3133,5	3133,5	I

ВІДОМІСТЬ ЕЛЕМЕНТІВ ОЗЕЛЕННЯ

Поз.	Умовні познач.	Найменування породи чи вида насадження	Діаметр, м	Кіл., м	Прим.
1	●	Самшит	0.5 – 0.6	70	
2	✸	Туя брабант	1.4 – 1.6	18	
3		Плющ Hedera helix		40	
4		Газон декоративний (овсянніца червона, мятлик польовий, англ. мятлик, катафей гребешковий, польовиця тонка)		190,00 кв.м.	

1

2

3

ФРАГМЕНТ 1

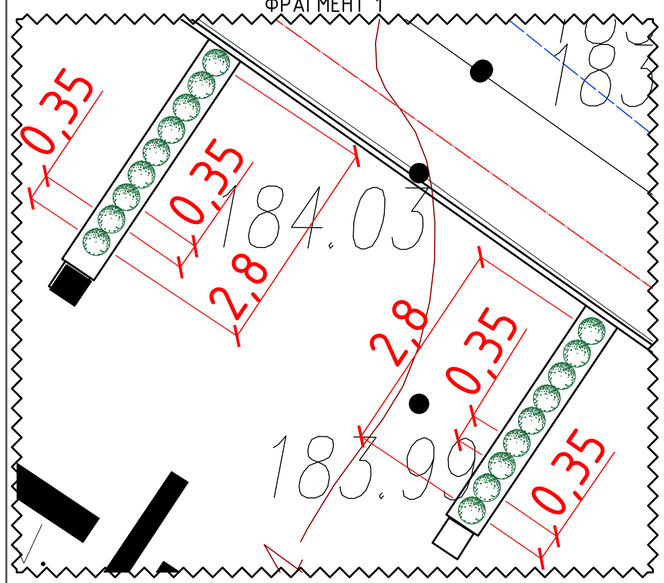

ВУЗОЛ 1

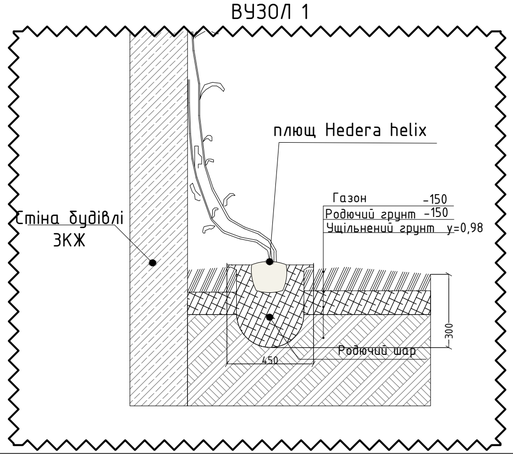

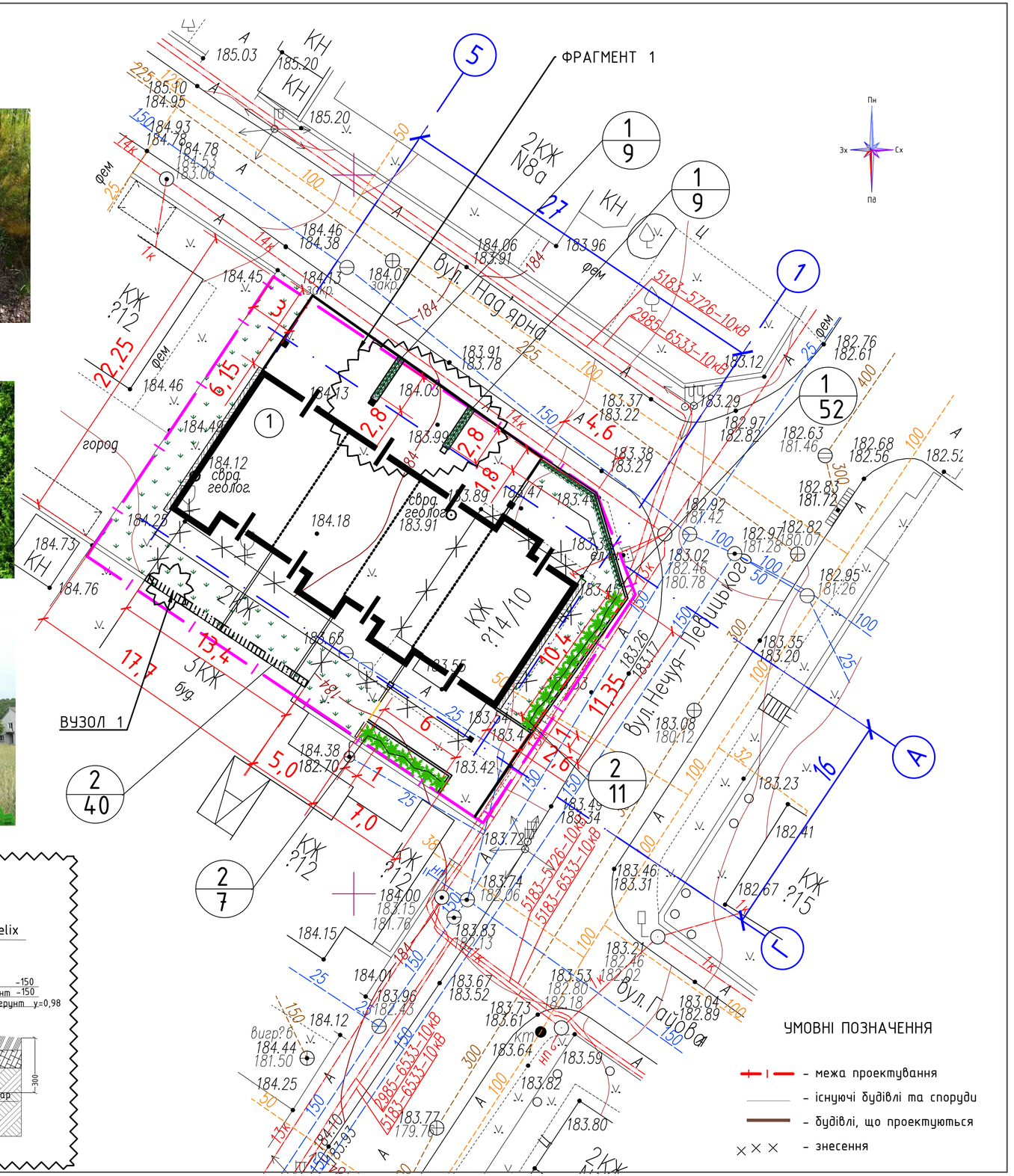

Зам.	Кільк	Арк.	№док.	Підпис	Дата	Реконструкція житлового будинку в зблокований житловий будинок за адресою: м.Київ, вул. Нечуй-Левицького, 10/14			
Директор						Генеральний план	Стадія	Аркуш	Аркушів
Керівник		Яцентюк А.							
Перевірив						План благоустрою та озеленення М1:200	Р	5	7
Розробив		Ярова					design hub international		
Норм.контр.		Яцентюк А.							

Деталь встановлення БР 100.30.15

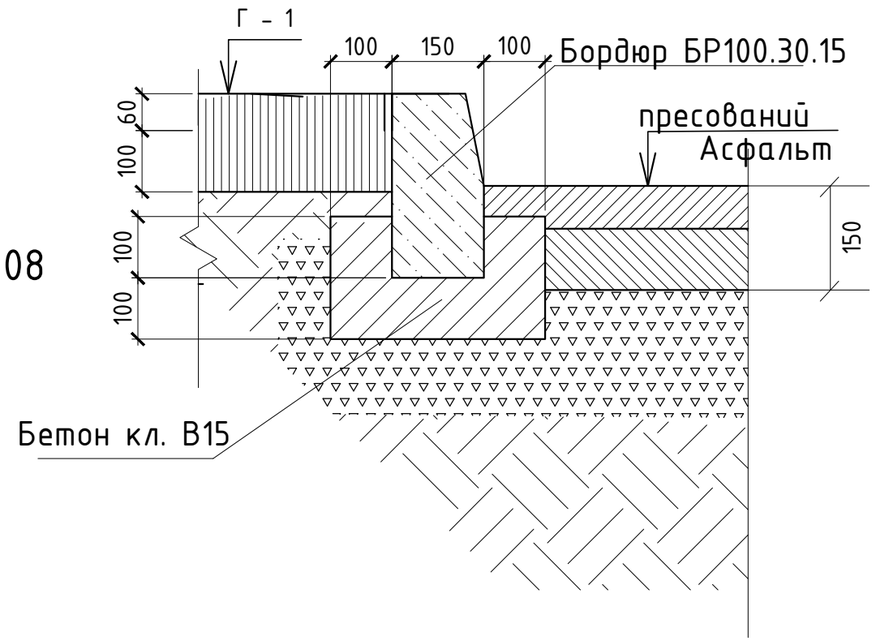

Деталь встановлення БР 100.20.08

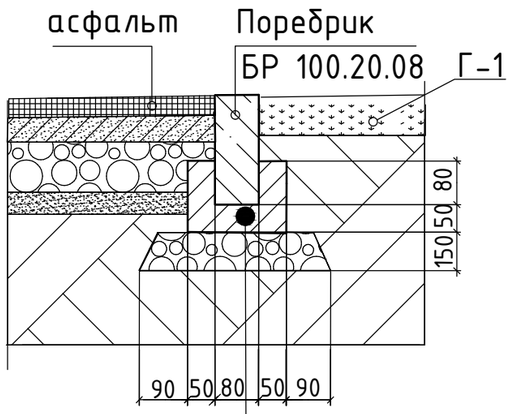

Бетон класу С 8/10
Щебінь фр. 0..70 150
Ущільнений грунт

Конструкції покриття Г-1 Газон по грунту

Газон	-150
Родючий грунт	-150
Ущільнений грунт	у=0,98

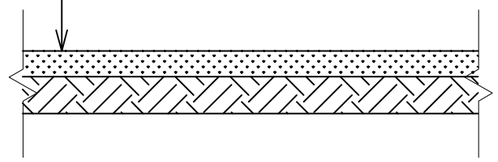

Конструкції покриття Ф1 Тротуарна бетонна плитка (навантаження проїзд автомобіля)

Плитка ФЕМ тип Ф1	
Монтажний шар цементно-піщаної суміші М400-150кг/м.куб	- 50
Бетон П1 с12\15 армований сіткою Вр Ф 5 з чарункою100х100 з влаштуванням поперечних деформаційних швів через кожних 10 м	-100
Щебнево-піщана суміш С7(0-40) ДСТУ В 2.7-30:2013	-180
Ущільнений грунт у=0,98	

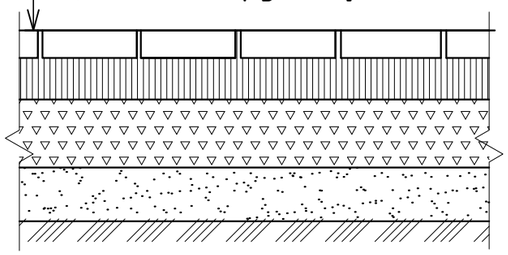

Зам.	Кільк	Арк.	№док.	Підпис	Дата	Реконструкція житлового будинку в зблокований житловий будинок за адресою: м.Київ, вул. Нечуй-Левицького, 10/14
Директор						Генеральний план
Керівник		Яцентюк А.				Стадія: Р; Аркуш: 6; Аркушів: 7
Перевірив						Конструкції покриттів. Вузли і деталі
Розробив		Ярова				design hub international
Норм.контр.		Яцентюк А.				

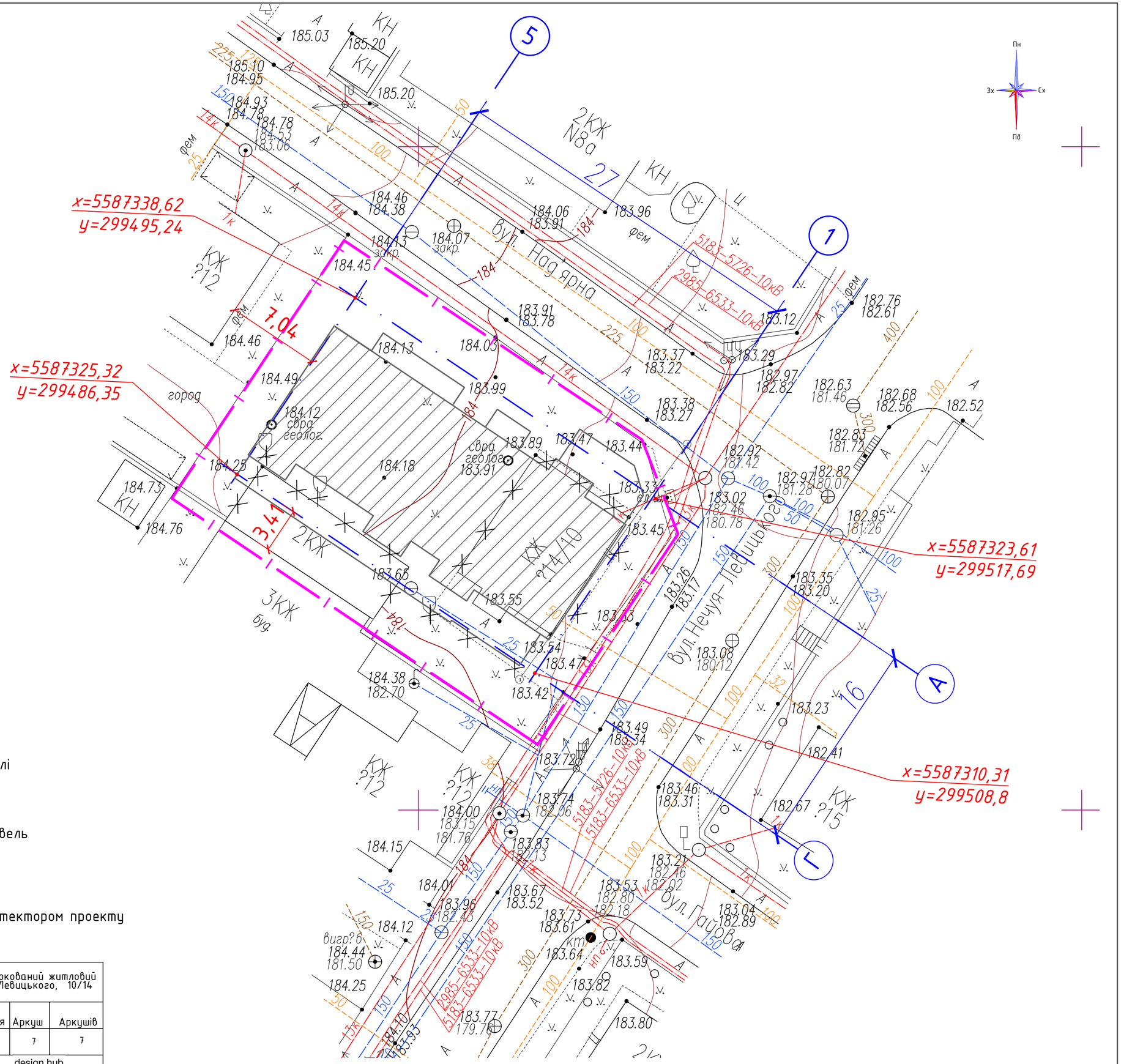

УМОВНІ ПОЗНАЧЕННЯ:

межа ділянки землевідведення

пляма забудови проектної будівлі

x=5587338,62
y=299495,24 координати вісей проектних будівель

ПРИМІТКИ:

Виконавчу зйомку додатково погодити з головним архітектором проекту

Зам.	Кільк	Арк.	№док.	Підпис	Дата	Реконструкція житлового будинку в зблокований житловий будинок за адресою: м.Київ, вул. Нечуй-Левицького, 10/14			
Директор						Генеральний план	Стадія	Аркуш	Аркушів
Керівник		Яцентюк А.							
Перевірив						План виносу базових вісей М1:200	Р	7	7
Розробив		Ярова					design hub international		
Норм.контр.		Яцентюк А.							