Сертифікат відповідального виконавця робіт: АР №012338 від 07.09.2016

«Влаштування сходів в житловому будинку по просп. Шевченка, 2а м. Київ»

ПРОЕКТ

ТОМ 1

Загальна пояснювальна записка

1792-ПЗ

Конструкції будівельні

1792-КБ

2021

Сертифікат відповідального виконавця робіт: АР №012338 від 07.09.2016

«Влаштування сходів в житловому будинку по просп. Шевченка, 2а м. Київ»

ПРОЕКТ

ТОМ 1

Загальна пояснювальна записка

1792-ПЗ

Конструкції будівельні

1792-КБ

Затверджено:

Головний інженер проекту Є. М. Омельченко

2021

ЗМІСТ

ПОЗНАЧЕННЯ	НАЙМЕНУВАННЯ	АРКУШ	ПРИМІТКА
1792	Титульний аркуш		
1792-З	Зміст		
1792-СП	Склад проекту		
1792-ПД	Підтвердження ГІП		
1792-ВУ	Відомість про учасників проектування		
	Вихідні дані для проектування		
1792-ПЗ	Загальна пояснювальна записка		
1792-КБ	Конструкції будівельні		

Погоджено:

Зам. Інв. №

Підпис і дата

Інв. № ор

Змн.	Лист	№ докум.	Підпис	Дата	1792-З		
ГІП		Омельченко			Зміст	Стадія	Арк.	Аркушів
Розробив		Омельченко				РП	1	1
Перевірив								
Н. контр.								

PERSEVA

СКЛАД ПРОЕКТУ

«Влаштування сходів в житловому будинку по просп. Шевченка, 2а м. Київ»

Номер тому	Позначення	Найменування	Примітка
Том 1	1792-ПЗ	Загальна пояснювальна записка	
		Робочі креслення	
	1792-КБ	Конструкції будівельні	

Погоджено:

Зам. Інв. №

Підпис і дата

Інв. № ор

Змн.	Лист	№ докум.	Підпис	Дата	1792-СП		
ГІП		Омельченко			Склад проекту	Стадія	Арк.	Аркушів
Розробив		Омельченко				РП	1	1
Перевірив								
Н. контр.								

Технічні рішення, які прийняті проектній документації, відповідають вимогам діючих екологічних, санітарно-гігієнічних, протипожежних норм та правил, а також норм та правил охорони праці, забезпечують безпечну для життя та здоров'я людей експлуатацію об'єкту за умови дотримання заходів, що передбачені проектною документацією.

Головний інженер проекту _____ / *Є. М. Омельченко*

Погоджено:		

Зам. Інв. №

Підпис і дата

Інв. № ор

Змн.	Лист	№ докум.	Підпис	Дата	1792-ПД		
ГІП		Омельченко			Підтвердження ГІП	Стадія	Арк.	Аркушів
Розробив		Омельченко				РП	1	1
Перевірив						PERSEVA		
Н. контр.								

Відомість учасників проектування

Розділ проекту	Посада	Ініціали, прізвище	Підпис
ПЗ	Інженер-проектувальник	Омельченко Є. М.	
КБ	Інженер-проектувальник	Омельченко Є. М.	
	Інженер-проектувальник	Ткаченко В. Ю.	

Погоджено:

Зам. Інв. №

Підпис і дата

Інв. № ор

Змн.	Лист	№ докум.	Підпис	Дата	1792-ВУ		
ГІП		Омельченко			Відомість учасників проектування	Стадія	Арк.	Аркушів
Розробив		Омельченко				РП	1	1
Перевірив								
Н. контр.								

ВИХІДНІ ДАНІ

Технічне завдання на проектування

1.	**Назва та місцезнаходження об'єкта**	Житловий будинк по просп. Шевченка, 2а м. Київ Шевченківського району
2.	**Підстава для проектування**	Завдання на проектування, Акти технічного обстеження.
3.	**Дані про особливі умови майданчика та району**	відсутні
4.	**Назва проекту**	Влаштування сходів в житловому будинку по просп. Шевченка, 2а м. Київ
5.	**Основні вимоги до об'ємно-планувальних рішень**	Влаштування сходів з організацією прорізу та підсиленням прорізу. Влаштування перемичок
6.	**Вказівки по виділенню пускових комплексів**	відсутні
7.	- **Стадійність проектування**	В одну стадію – Робочий проект
8.	**Дані про Генпроектувальника**	
9	**Дані про Генерального підрядника**	
10	**Терміни та стадійність ремонту**	Визначити проектом

ПОГОДЖЕНО:

_____

_____

«__»_____2021р.

Сертифікат відповідального виконавця робіт: АР №012338 від 07.09.2016

«Влаштування сходів в житловому будинку по просп. Шевченка, 2а м. Київ»

РОБОЧИЙ ПРОЕКТ

ТОМ 1

Загальна пояснювальна записка

1792-ПЗ

2021

Позначення	Найменування	Примітки
1792-ПЗ	Титульний аркуш	
1792-ПЗ.З	Зміст пояснювальної записки	
1792-ПЗ	**Пояснювальна записка**	
	1. Загальні дані	
	2. Архітектурно-будівельні рішення	
	3. Протипожежні заходи	
	4. Вплив на навколишнього середовище	
	5. Інженерні рішення по захисту територій і споруд	
	6. Охорона праці.	

						1792-ПЗ.З		
Зм.	Лист	Арк.	№ док.	Підпис	Дата			
ГІП		Омельченко				Зміст пояснювальної записки	Стадія	Арк.	Аркушів
Розроб.		Омельченко					РП	1	5
Перевір.		Омельченко							
Н.контр.									

1. ЗАГАЛЬНІ ВІДОМОСТІ

Робочий проект «Влаштування сходів в житловому будинку по просп. Шевченка, 2а м. Київ» розроблений на підставі:

- Завдання на проектування;
- Кваліфікаційний сертифікат серія АР № 012338 від07.09.2016;
- Матеріалів візуального обстеження та натурних обмірних робіт на об'єкті.

Код за державним класифікатором будівель та споруд – 1122.1.

Об'єкт Влаштування сходів в житловому будинку по просп. Шевченка, 2а м. Київ – СС2.

Усе обладнання, передбачене проектом, має сертифікати відповідності УкрСЕПРО.

Проектні рішення потребують погодження з експлуатуючими та балансоутримуючими організаціями та організаціями регулюючими діяльність у сфері будівництва.

Проект розроблений відповідно до вимог наступних нормативних документів:

Загальні

- ДБН А.2.2-3-2014 «Склад та зміст проектної документації на будівництво»;
- ДСТУ Б А.2.4.-4:2009 «Основні вимоги до проектної та робочої документації»;
- ДСТУ Б А.2.4.-7:2009 «Правила виконання архітектурно-будівельних креслень»;
- ДБН В.2.2-10-2001 "Будинки і споруди. Заклади охорони здоров'я."
- ДБН В.1.2-14-2008 «Загальні принципи забеспечення надійності та конструктивної безпеки будівель, споруд, будівельних конструкцій та основ»;
- ДСТУ Б А.2.4-10:2009 «СПДБ. Правила виконання специфікацій обладнання, виробів і матеріалів»;
- ДСТУ Б А.2.4-5:2009 «СПДБ. Загальні положення до проектної та робочої документації»;
- НПАОП 45.2-7.02-12 «Система стандартів безпеки праці. Охорона праці і промислова безпека у будівництві»;
- ДБН В.1.2-14-2009 «Загальні принципи забезпечення надійності та конструктивної безпеки будівель, споруд, будівельних конструкцій та основ»;
- ДБН А.3.2-2-2009 «Охорона праці і промислова безпека у будівництві»;

Пожежна безпека

- ДБН В.1.1-7-2002. Пожежна безпека об'єктів будівництва.
- ГОСТ 12.1.004-91 ССБТ. Пожарная безопасность. Общие требования.
- ДБН В.2.5-13-98. Пожежна автоматика будинків та споруд.

Електробезпека

- ГОСТ 12.1.013-78.ССБТ. Строительство. Электробезопасность. Общие требования.
- ДБН В.2.6-31-2016 «Теплова ізоляція будівель»
- ДБН В.2.5-67:2013 «Опалення, вентиляція та кондиціювання»

2. КОРОТКА ХАРАКТЕРИСТИКА ОБ'ЄКТУ

Будівля житлового будинку по просп. Шевченка, 2а м. Київ побудована в 1963 році за індивідуальним проектом. Архітектори: Г. М. Колесов та А. І. Малиновський. Інженер – Я. М. Ліберман.

Будівля являє собою 8-ми поверховий будинок з технічним поверхом.

Несучі елементи – несучі цегляними стінами та колонами.

Перекриття – з/б панелі перекриття по серії 1ГЛ-507.

Зовнішні стіни будівлі- з керамічної цегли товщиною 380 мм (клас вогнестійкості не менше REI 120, межа поширення вогню М0).

Внутрішні стіни будівлі – з керамічної цегли товщиною 250 мм (клас «нестійкості не менше REI 120. межа поширення вогню М0).

Перекриття – з/б ребристі плити з класом вогнестійкості не менше REI 45. межа поширення вогню М0.

Перегородки – цегляні з керамічної цегли товщиною 120 мм з класом вогнестійкості REI 45, межа поширенім вогню М0.

Проектом передбачається влаштування міжповерхових сходів між 8-м поверхом та технічним поверхом. Для зменшення навантаження на несучі конструкції та забезпечення безаварійного функціонування несучих конструкцій та будівлі в цілому проектом передбачено влаштування сходів з легкого металевого каркасу з використанням тонкостінних гнутих замкнутих профілів з сходами з деревини лисвяних порід. Влаштування сходів передбачає організації прорізку в існуючій панелі перекриття з попереднім її підсиленням металевими балками з гарячекатаного прокату (швелер) з подальшим замонолічуванням для відповідності вимогам ДБН по класу вогнестійкості не менше REI 45. Проектом передбачено влаштування віконних прорізів.

Для виконання робіт передбачається:

- *Прорізання шьроби для балок підсилення*
- *Монтаж балок*
- *Влаштування арматурних сіток*
- *Замонолічування балок підсилення*
- *Прорізання прорізу під сходи*
- *Влаштування металевого каркасу сходів*
- *Закріплення металевого каркасу сходів до плит перекриття на 1-у рівну: закріплення каркасу до з/б панелі перекриття над ребром за допомогою анкерів; проміжні стійки закріплюються до закладних пластин балок підсилення за допомогою електрозварювання електродами Э-42; на 2-у рівні: закріплення каркасу до з/б панелі перекриття в місці балки підсилення до закладних пластин балок підсилення за допомогою електрозварювання електродами Э-42.*
- *Обробка металевих елементів каркасу вогнезахисним покриттям Эндотерм 210104*
- *Закріплення сходинкової дошки (дубова дошка або фанерна дошка або аналог)*
- *Влаштування перил та оздоблення сходів та прорізу*
- *Прорізання утроб під перемички*
- *Влаштування металевих перемичок*
- *Замонолічування утроб*
- *Відновлення оздоблення фасаду плиткою*

3.ОПАЛЕННЯ

Приміщення квартири не опалюване. Опалення водяне централізоване.

Кліматичні дані

Барометричний тиск:	*990*	*ГПа*
Розрахункові параметри зовнішнього повітря:		
Температура розрахункова:		
• *взимку*	*- 22*	*^{0}С*
• *влітку*	*+23*	*^{0}С*
Температурна зона України	*1*	
Швидкість вітру взимку	*4,2*	*м/сек*
Швидкість вітру влітку	*1,0*	*м/сек*

4. ПРОТИПОЖЕЖНІ ЗАХОДИ

В процесі капітального ремонту проектом «Влаштування сходів в житловому будинку по просп. Шевченка, 2а м. Київ» передбачається використання систем, виробів та матеріалів лише з негорючими властивостями.. Металеві елементи перемичок ПР-1 потребують додаткового протипожежного покриття засобом Эндотерм 210104 (або сертифікованого в Україні аналогу) до R120.

5. ВПЛИВ НА НАВКОЛИШНЄ СЕРЕДОВИЩЕ

Реконструкція даного об´єкту має вплив на оточуюче середовище тільки під час виконання ремонтних робіт . Відповідно до нормативних та законодавчих актів дані ремонтні роботи не нестимуть впливу на оточуюче середовище . Мийка, заправка і технічне обслуговування будівельної техніки виконується на спеціально облаштованих майданчиках, на яких необхідно передбачити комплекс заходів, що виключають потрапляння забрудненої води, останків горючого в підземні води і місця розміщення існуючих зелених насаджень.

Складування відходів будівельного виробництва повинно виконуватись в визначених для цієї мети місцях. Закопувати відходи категорично забороняється, вони повинні регулярно вивозитись на звалище, згідно довідки представленої замовником.

Збір будівельного сміття необхідно виконувати за допомогою пульверизаторів, які подають в місця скупчення пилу розпилену воду. Накопичення сміття виконується в спеціальних бункерах, або безпосередньо в ущільненому кузові автотранспорту шляхом закріплення поліетиленового або брезентового тенту, котрий перед завантаженням автотранспорту закріплюється по периметру кузова.

При виконанні робіт в літній період територію будмайданчика регулярно поливають водою. Територія, що прилягає до будмайданчика повинна своєчасно очищатися від сміття й бруду

5. РІШЕННЯ ПО ІНЖЕНЕРНОМУ ЗАХИСТУ ТЕРИТОРІЙ І СПОРУД

Кріпильні вироби повинні виготовлятись з корозостійких матеріалів та відповідати вимогам ГОСТ 10618, ДСТУ ГОСТ 77981491, ДСТУ ГОСТ 17475.

Дозволяється використовувати некорозійностійкі матеріали, але вони повинні мати анод окисне захисне покриття завтовшки не менше 20 мкм або гаряче цинкове.

6. ОХОРОНА ПРАЦІ

Для забезпечення безпеки та нормальних санітарних умов праці персоналу при проведенні будівельно-монтажних робіт передбачається:

- до робіт можуть допускатися особи, яким виповнилось 18 років, що пройшли медичне обстеження, навчені безпечних методів роботи і мають посвідчення про перевірку знань правил техніки безпеки;
- на робочому місці монтажника повинен бути встановлений щиток закритого типу із штепсельною розеткою на 380 В або меншої напруги для підключення електроінструменту і переносних електроламп;
- при неможливості забезпечити роботу електроінструменту на напругу 380 В допускається робота електроінструментом на напругу -220 В, але з обов'язковим використанням захисних засобів (діелектричних рукавиць, калош, килимків);
- над штепсельними розетками повинні бути чіткі написи величини напруги;
- усі отвори, що знаходяться в зоні виконання монтажних робіт (люки, технологічні отвори та ін.) повинні бути обгороджені або перекриті міцними настилами, що не зміщуються при випадкових ударах;
- засоби захисту, застосовувані для запобігання або зменшення впливу небезпечних та шкідливих виробничих чинників, що виникають при електромонтажних роботах, повинні відповідати ГОСТ 12.4.011-89 (ст. СЭВ 1086- 88) "ССБТ. Средства защиты работающих. Общие требования и классификация";
- роботи по монтажу (демонтажу) виробів, пов'язаних з небезпекою запорошення або опіку очей, слід виконувати в захисних окулярах,

Сертифікат відповідального виконавця робіт: АР №012338 від 07.09.2016

«Влаштування сходів в житловому будинку по просп. Шевченка, 2а м. Київ»

РОБОЧИЙ ПРОЕКТ

ТОМ 1

Конструкції будівельні

1792-КБ

2021

ВІДОМІСТЬ КРЕСЛЕНЬ

Лист	Найменування	Примітка
1	Відомість креслень	
2	Загальні дані.	
3	Фрагмент плану 8-го поверху	
4	Конструкція підсилення плити перекриття. План	
5	Конструкція підсилення плити перекриття. Схема розміщення закладних деталей	
6	Конструкція підсилення плити перекриття. Розріз 1-1	
7	Конструкція підсилення плити перекриття. Розріз 2-2	
8	Конструкція підсилення плити перекриття. Вузол 1	
9	Конструкція підсилення плити перекриття. Вузол 2	
10	Конструкція підсилення плити перекриття. Вузол 3	
11	Конструкція підсилення плити перекриття. Деталі	
12	Конструкція підсилення плити перекриття. Специфікація	
12а	Схема установки закладних деталей	
14	Конструкція закладних деталей	
15	Конструкція закладних деталей. Специфікація	
16	План металевого каркасу сходів	
17	Розрізи 3-3	
18	Розрізи 4-4	
19	Розрізи 5-5	
20	3Д вид	
21	3Д вид	
22	Деталь поз. 17 та 18	
23	Деталь поз. 22 та 23	
24	Специфікація металевих елементів	
25	Специфікація металевих елементів	
26	Специфікація дерев'яних елементів	
27	План перемичок технічного поверху	
28	Перемичка Пр-1	
29	Специфікація	

Узгоджено

Підпис та дата

інд.№оригін.

Зам.	Аркуш	№діл. Док.	Підпис	Дата
ГІП		Омельченко Є.М.		
Розробив		Омельченко Є.М.		
Перевірив		Ткаченко В. Ю.		
Н. контр.		Омельченко Є.М.		

1792-КБ

Приватний замовник

Влаштування сходів в житловому будинку по просп. Шевченка, 2а м. Київ

Стадія	Аркуш	Аркушів
РП	1	29

Відомість креслень

PERSEVA

Загальні вказівки

1. Даний розділ креслень містить робочу документацію на конструктивну частину проекту влаштування міжповерхових сходів. Проект виконано на підставі архітектурно-планувального завдання та технічного завдання.

2. Проект розроблено для умов будівництва в районі з такими кліматичними характеристиками:

- I район по швидкісному навантаженню вітру;

- V район по вазі снігового покрову;

- середня багаторічна температура зовнішнього повітря до 20 °С;

- нормативни глибина промерзання грунту - 1,1 м.

3. Коефіцієнт надійності по відповідальності будинку дорівнює 1,05 згідно ДБН В.1.2-14-2009, клас СС2, категорія Б.

4. Матеріал монолітних конструкцій - бетон кл. С 8/10; 12/15, 20/25 та арматура А-240С, А-400С, Вр-1.

5. Проектом передбачено влаштування міжповерхових сходів з гнутих замкнутих профілів.

6. проектом передбічається підсилення плити перекриття з подальшою організацією заходів для влаштування прорізу під сходи.

7. Проектом передбачається влаштування пересичок в зовнішніх ствніх будівлі.

8. Усі матеріали закладені в проекті вітчизняного виробництва або сертифіковані в Україні.

9. Всі роботи виконувати з дотриманням СНиП III-4-80 "Техника безопасности в строительстве".

10. За умовну поззначку 0.000 прийняти рівень чистої підлоги першого поверху.

11. Проект погодити з контролюючими установами в будівництві у встановленому порядку.

Узгоджено

Технічні рішення, прийняті в проекті відповідають вимогам ДБН, СНіП, СанПІН, ДНАОП, нормам і правилам з охорони праці та навколишнього середовища діючих на території України на момент ведення проектних робіт.

Конструктор *Омельченко Є.М.*

Підпис та дата

інд.№оригін.

Зам.	Аркуш	№діл. Док.	Підпис	Дата	1792-КБ			
					Приватний замовник			
ГІП		Омельченко Є.М.			Влаштування сходів в житловому будинку по просп. Шевченка, 2а м. Київ	Стадія	Аркуш	Аркушів
						РП	2	29
Розробив		Омельченко Є.М.			Загальні дані	PERSEVA		
Перевірив		Ткаченко В. Ю.						
Н. контр.		Омельченко Є.М.						

Фрагмент плану 8-го поверху

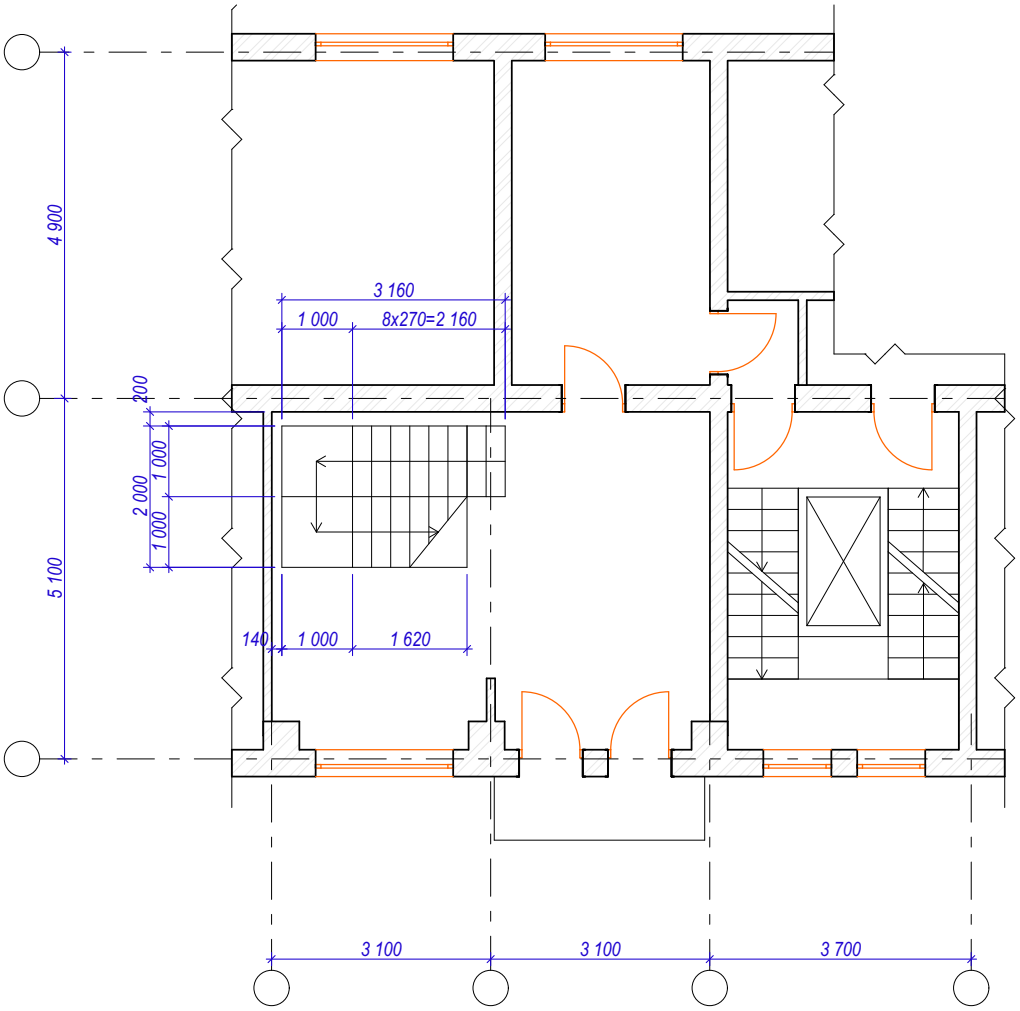

Примітка

1. *- Розміри уточнити на місці перед виконанням робіт.
2. Перед виконанням робіт по прорізанню прорізу виконати підсилення плити перекриття.
3. Читати з арк. 5-15

Узгоджено

Підпис та дата

інд.№оригін.

Зам.	Аркуш	№діл. Док.	Підпис	Дата	1792-КБ		
					Приватний замовник		
ГІП		Омельченко Є.М.			Влаштування сходів в житловому будинку по просп. Шевченка, 2а м. Київ	Стадія	Аркуш	Аркушів
						РП	3	29
Розробив		Омельченко Є.М.			Фрагмент плану 8-го поверху	PERSEVA		
Перевірив		Ткаченко В. Ю.						
Н. контр.		Омельченко Є.М.						

Фрагмент плану технічного поверху

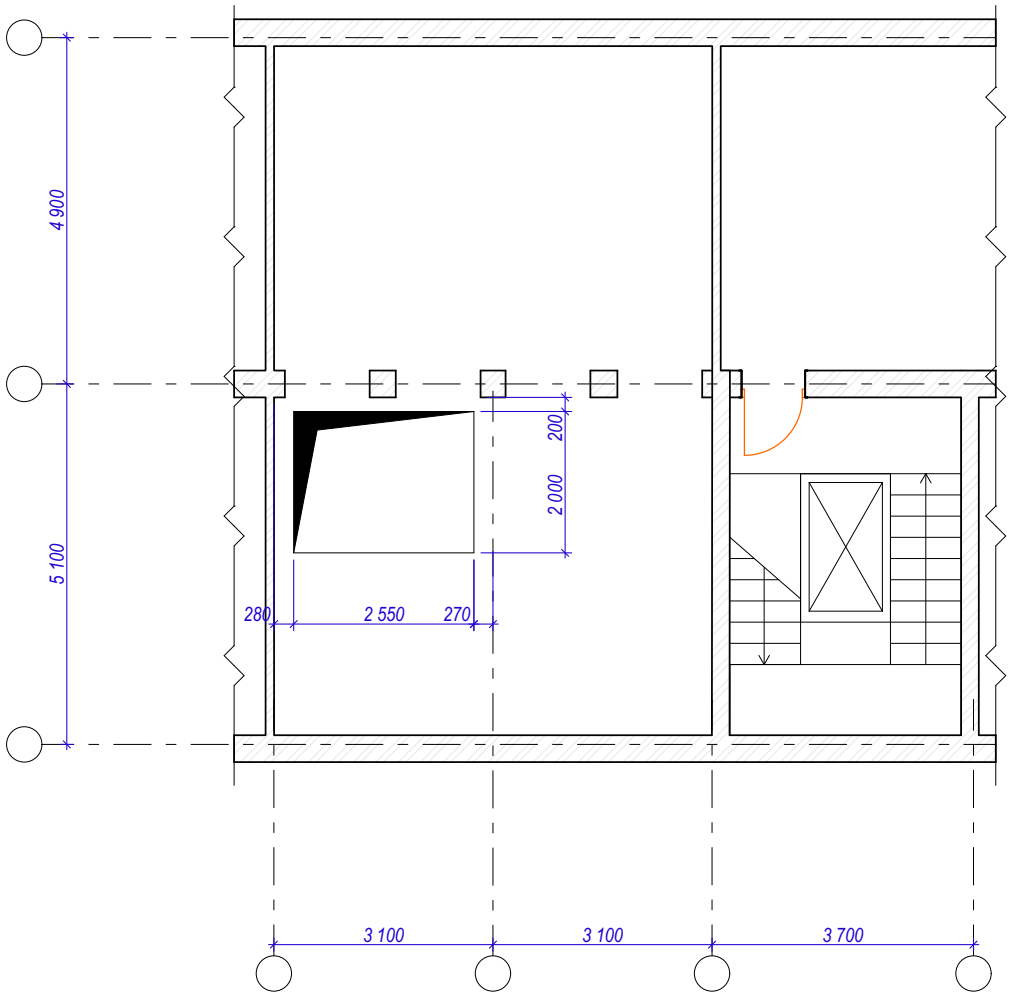

Примітка

1. *- Розміри уточнити на місці перед виконанням робіт.
2. Перед виконанням робіт по прорізанню прорізу виконати підсилення плити перекриття.
3. Читати з арк. 5-15

Узгоджено

Підпис та дата

інд.№оригін.

Зам.	Аркуш	№діл. Док.	Підпис	Дата	1792-КБ		
					Приватний замовник		
ГІП		Омельченко Є.М.			Влаштування сходів в житловому будинку по просп. Шевченка, 2а м. Київ	Стадія	Аркуш	Аркушів
						РП	4	29
Розробив		Омельченко Є.М.			Фрагмент плану технічного поверху	PERSEVA		
Перевірив		Ткаченко В. Ю.						
Н. контр.		Омельченко Є.М.						

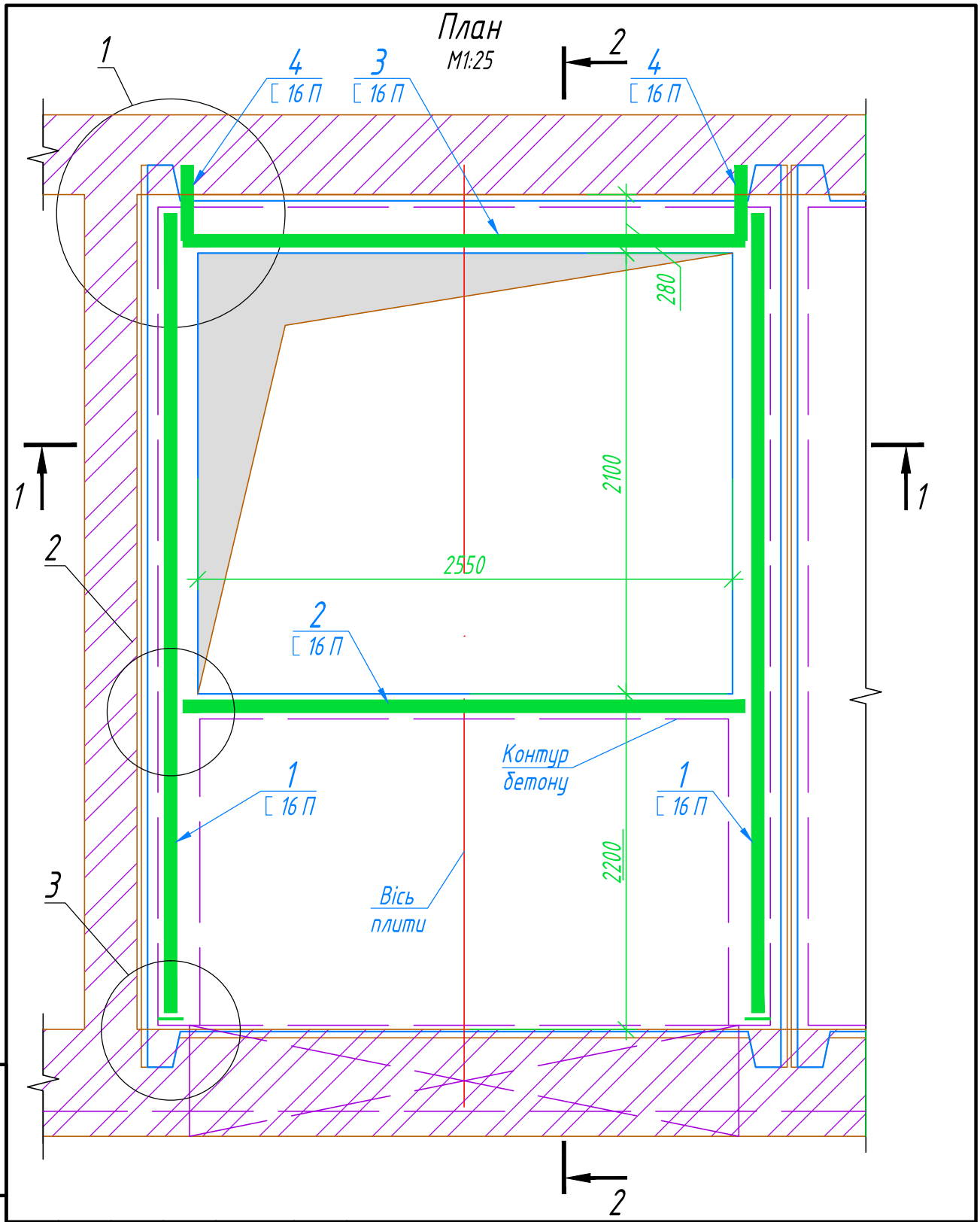

Зм.	Кільк.	Арк.	№док.	Підп.	Дата
ГІП		Омельченко			06.21
Розроб.		Ткаченко			06.21
Перевірив		Омельченко			06.21
Н. контр.		Омельченко			06.21

Зам. інв. №

Підпис і дата

Інв. № об.

1792- КБ

Приватний замовник

Влаштування сходів в житловому будинку по просп. Шевченка, 2а м. Київ

Стадія	Аркуш	Аркушів
РП	4	29

Конструкція підсилення плити перекриття. План

PERSEVA

Схема розміщення закладних деталей

М1:25

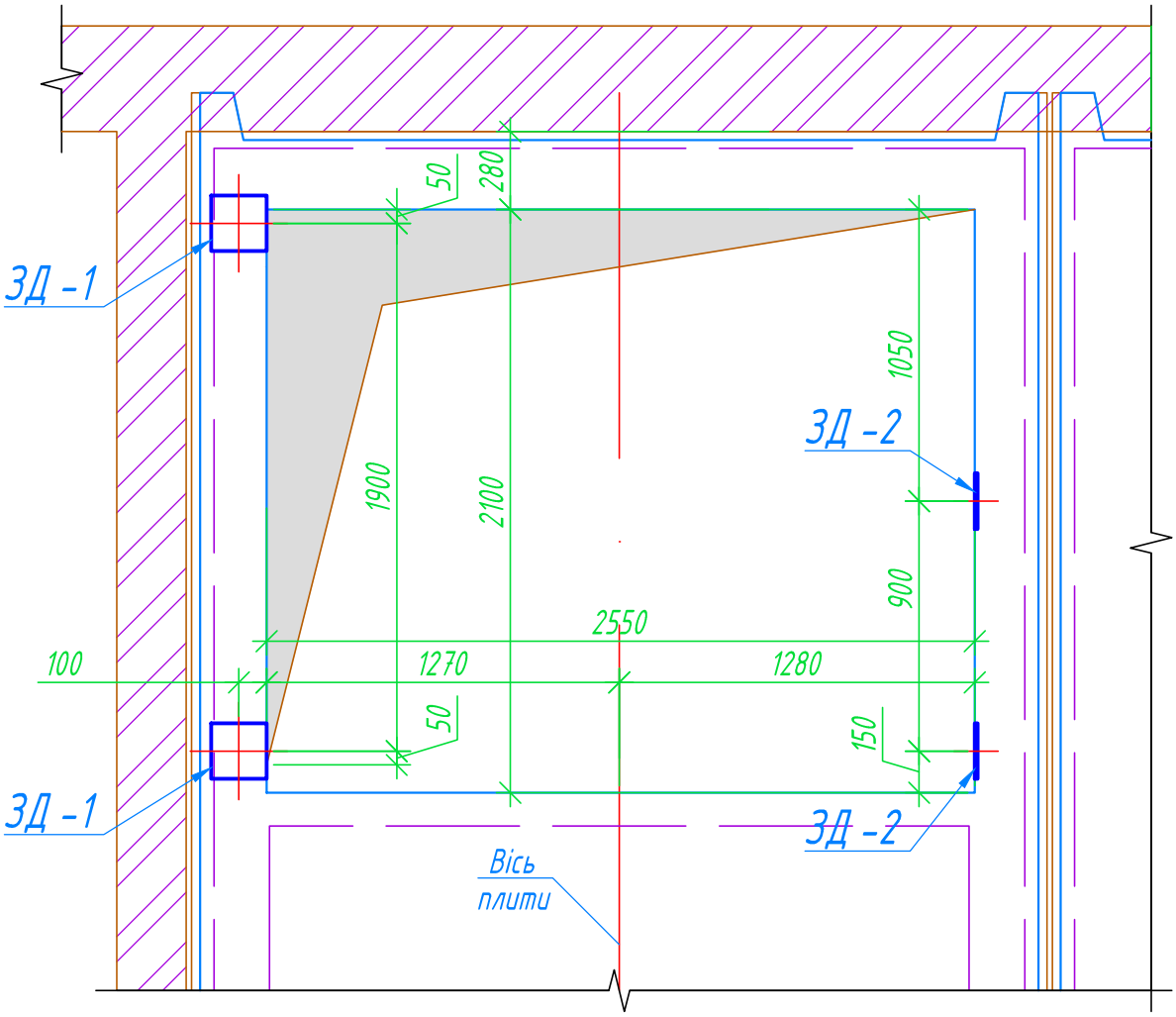

Примітки

1. Загальні дані дивись аркуш 2.
2. Захисний шар бетону - 25 мм.
3. Закладні деталі ЗД -1, ЗД -2 приварити до поз.1 до початку бетонування

Зм.	Кільк.	Арк.	№док.	Підп.	Дата
ГІП		Омельченко			06.21
Розроб.		Ткаченко			06.21
Перевірив		Омельченко			06.21
Н. контр.		Омельченко			06.21

1792- КБ

Приватний замовник

Влаштування сходів в житловому будинку по просп. Шевченка, 2а м. Київ

Стадія	Аркуш	Аркушів
РП	5	29

Конструкція підсилення плити перекриття. Схема розміщення закладних деталей

PERSEVA

Зам. інв. №

Підпис і дата

Інв. № об.

1-1
М1:25

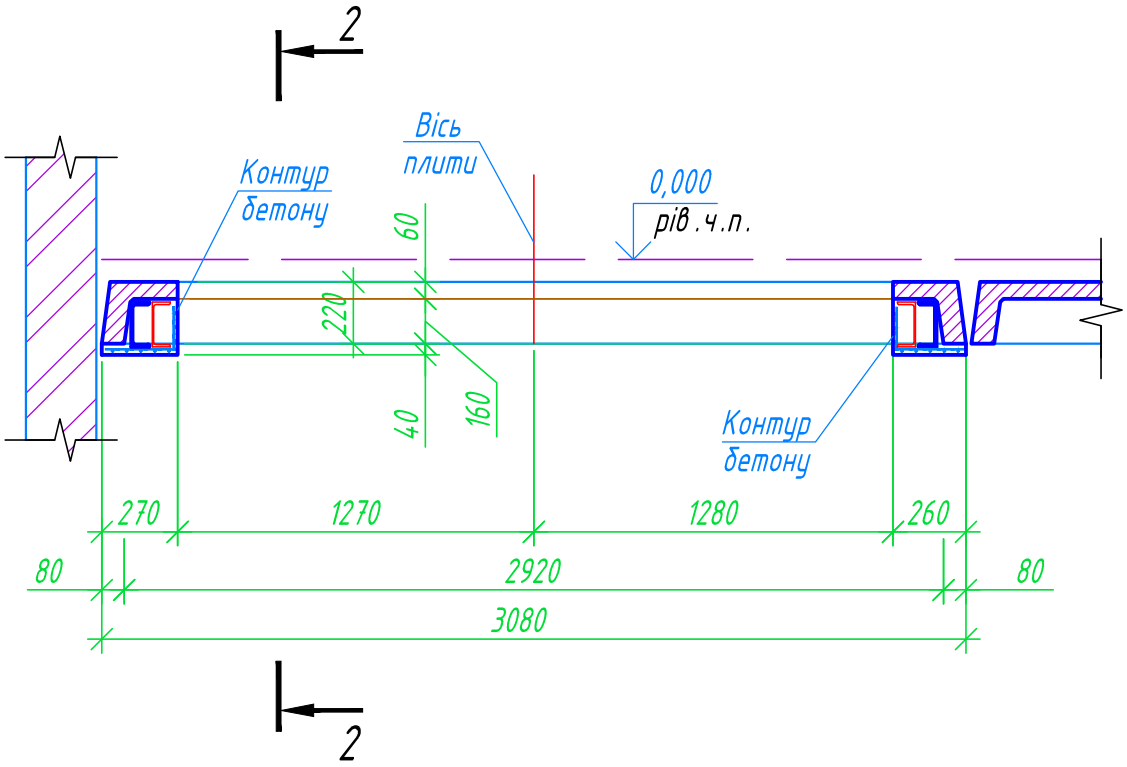

Примітки:

1. Металеві елементи з'єднати між собою за допомогою електродугового звруювання. З'єднання металевих деталей виконати електродуговим зварюванням електродами типу Е42 ГОСТ 9467-75 відповідно до вимог ГОСТ 5264-80 та ДСТУ Б В.2.6-169:2011.

Зм.	Кільк.	Арк.	№док.	Підп.	Дата	1792-КБ
ГІП		Омельченко			06.21	Приватний замовник
Розроб.		Ткаченко			06.21	Влаштування сходів в житловому будинку по просп. Шевченка, 2а м. Київ
Перевірив		Омельченко			06.21	Конструкція підсилення плити перекриття. Розріз 1-1
Н. контр.		Омельченко			06.21	

Стадія	Аркуш	Аркушів
РП	6	29

PERSEVA

Зам. інв. №

Підпис і дата

Інв. № об.

2-2
М1:25

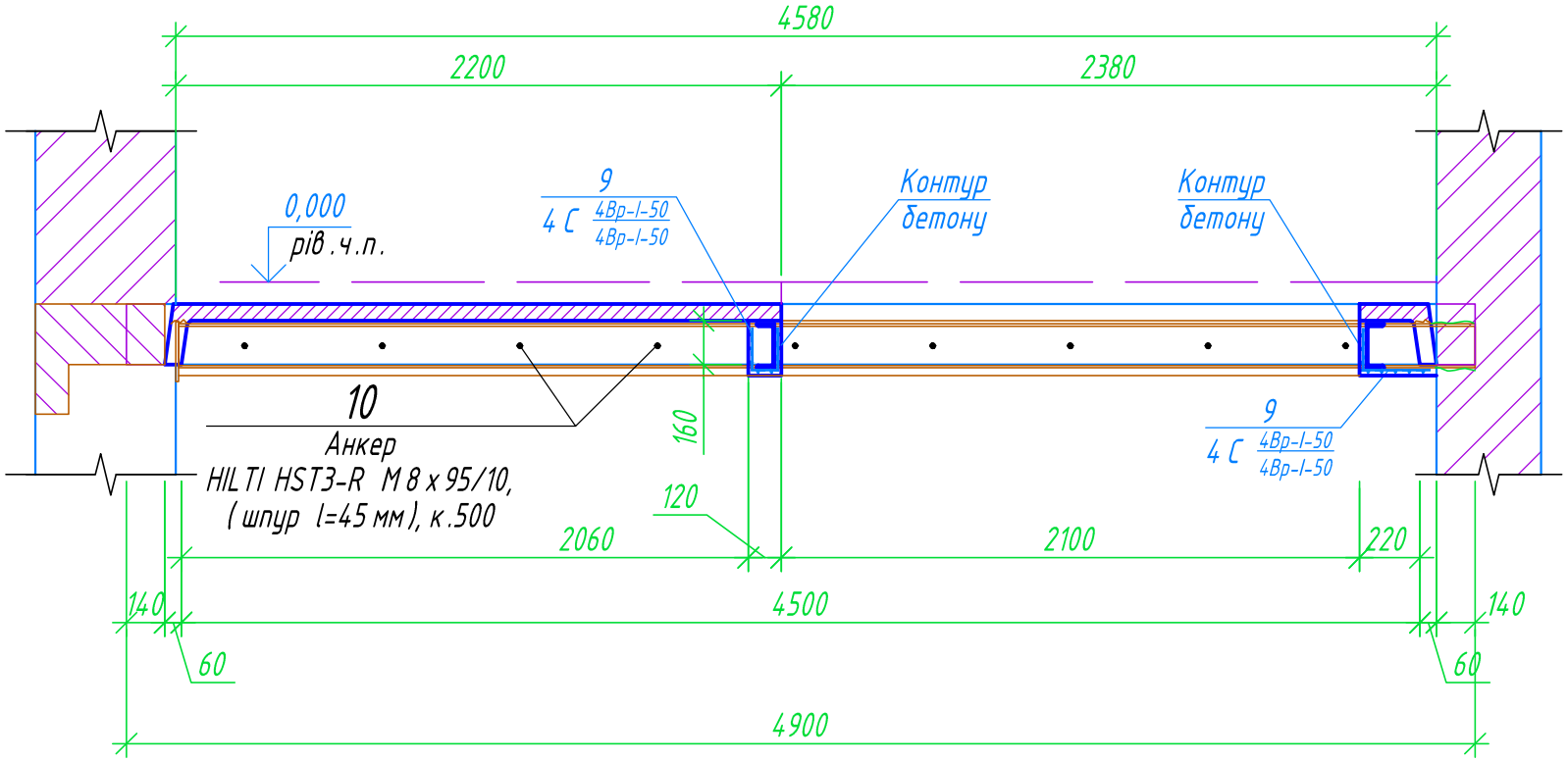

Зм.	Кільк.	Арк.	№док.	Підп.	Дата
ГІП		Омельченко			06.21
Розроб.		Ткаченко			06.21
Перевірив		Омельченко			06.21
Н. контр.		Омельченко			06.21

1792- КБ

Приватний замовник

Влаштування сходів в житловому будинку по просп. Шевченка, 2а м. Київ

Стадія	Аркуш	Аркушів
РП	7	29

Конструкція підсилення плити перекриття. Розріз 2-2

PERSEVA

Зам. інв. №

Підпис і дата

Інв. № об.

1

М1:10

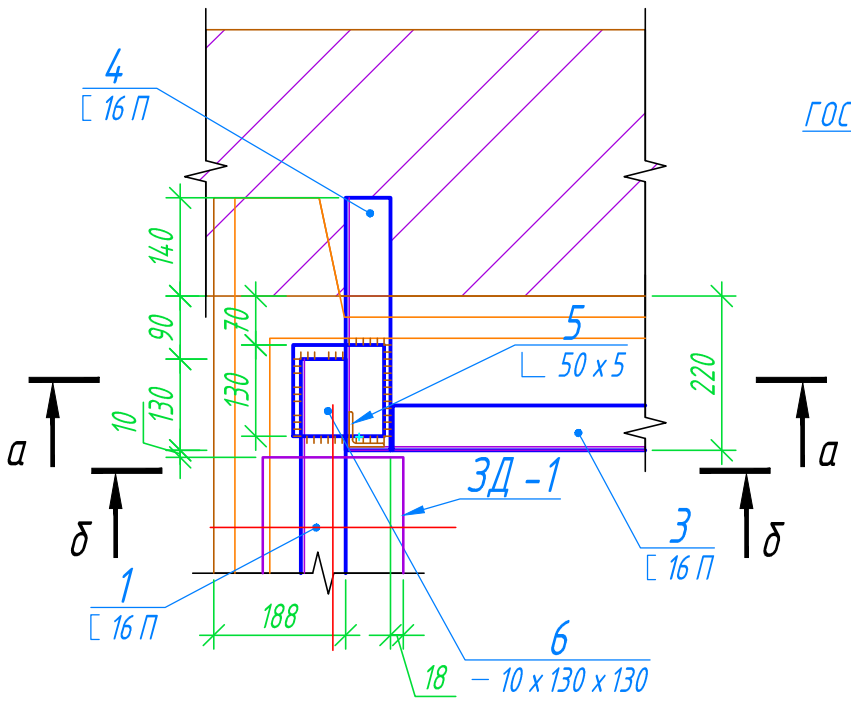

а - а

М1:10

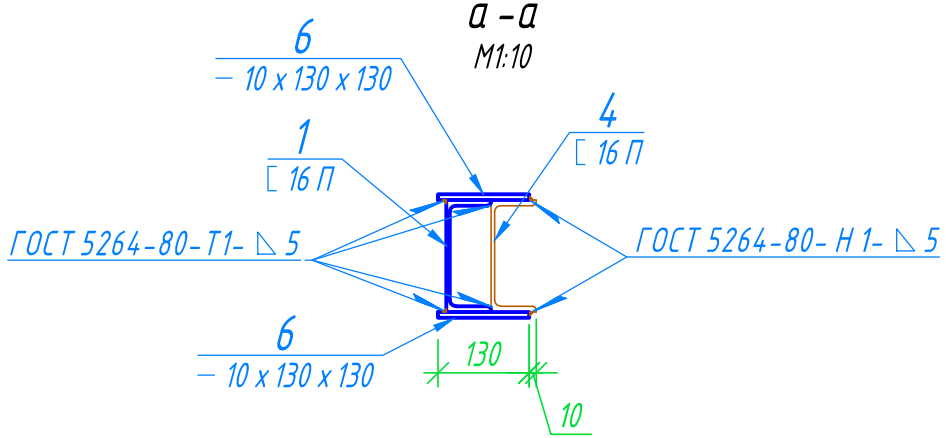

б - б

М1:10

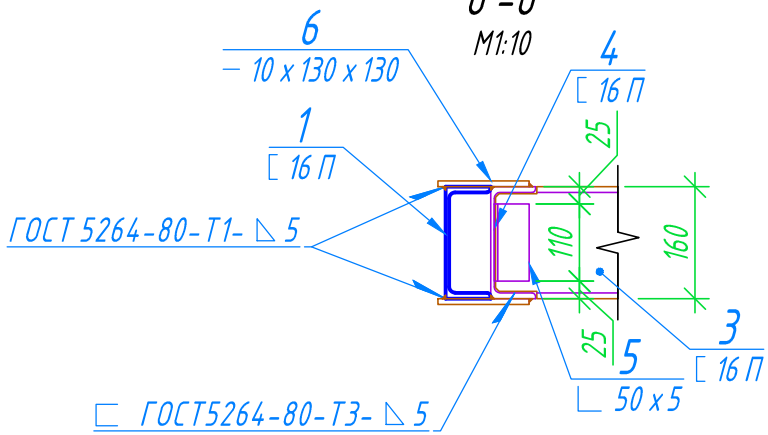

Зм.	Кільк.	Арк.	№док.	Підп.	Дата
ГІП		Омельченко			06.21
Розроб.		Ткаченко			06.21
Перевірив		Омельченко			06.21
Н. контр.		Омельченко			06.21

1792- КБ

Приватний замовник

Влаштування сходів в житловому будинку по просп. Шевченка, 2а м. Київ

Стадія	Аркуш	Аркушів
РП	8	29

Конструкція підсилення плити перекриття. Вузол 1

PERSEVA

Зам. інв. №

Підпис і дата

Інв. № об.

2

М1:10

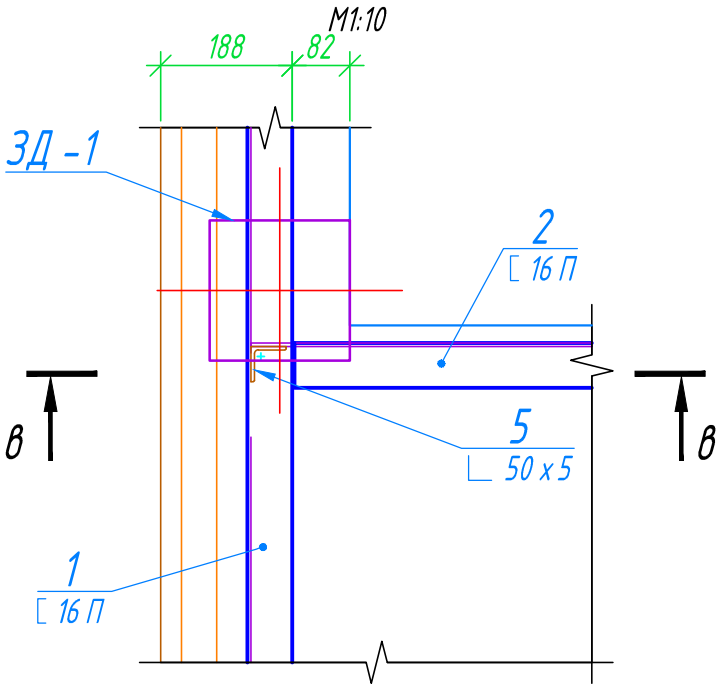

в - в

М1:10

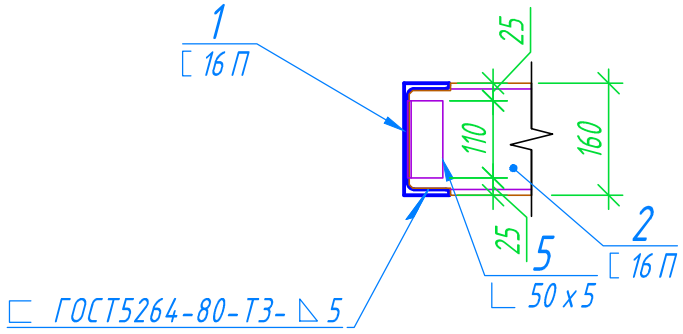

Зм.	Кільк.	Арк.	№док.	Підп.	Дата	1792- КБ		
						Приватний замовник		
ГІП		Омельченко			06.21	Влаштування сходів в житловому будинку по просп. Шевченка, 2а м. Київ	Стадія	Аркуш	Аркушів
							РП	9	29
Розроб.		Ткаченко			06.21	Конструкція підсилення плити перекриття. Вузол 2			
Перевірив		Омельченко			06.21				
Н. контр.		Омельченко			06.21				

Зам. інв. №

Підпис і дата

Інв. № об.

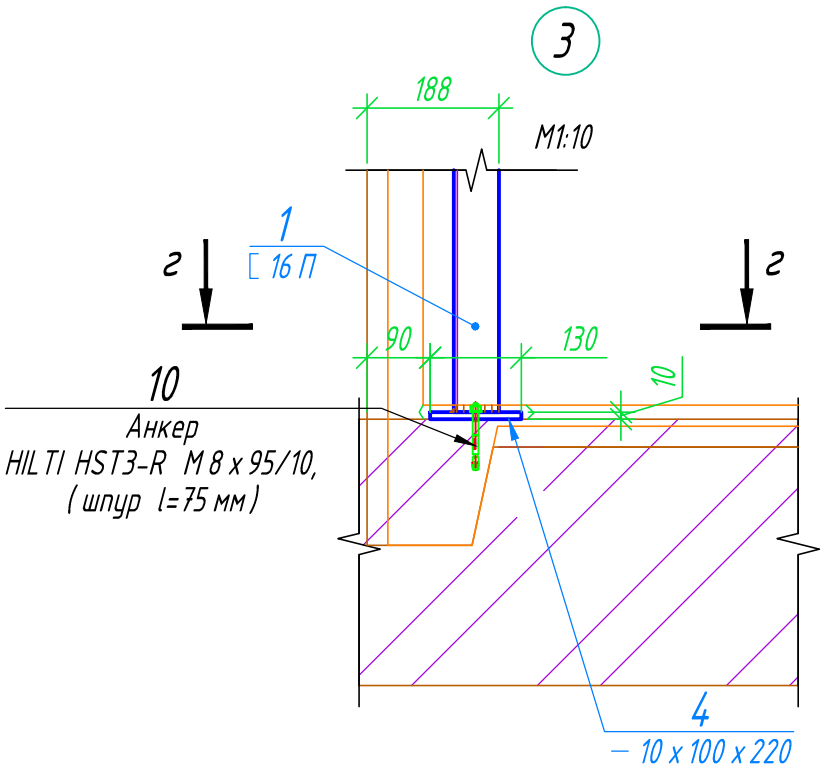

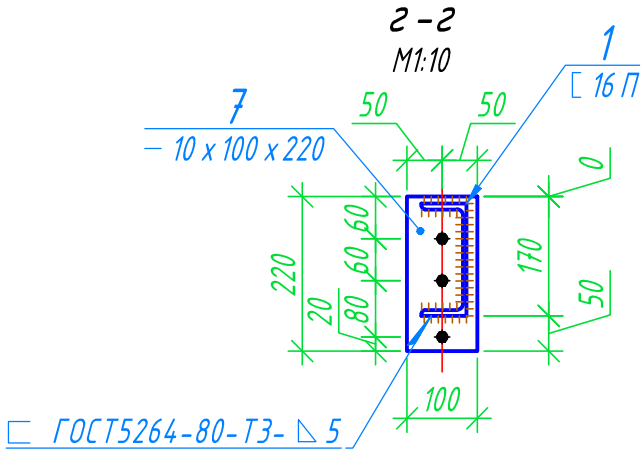

Зм.	Кільк.	Арк.	№док.	Підп.	Дата
ГІП		Омельченко			06.21
Розроб.		Ткаченко			06.21
Перевірив		Омельченко			06.21
Н. контр.		Омельченко			06.21

1792- КБ

Приватний замовник

Влаштування сходів в житловому будинку по просп. Шевченка, 2а м. Київ

Стадія	Аркуш	Аркушів
РП	10	29

Конструкція підсилення плити перекриття. Вузол 3

PERSEVA

Зам. інв. №

Підпис і дата

Інв. № об.

Поз.1
М1:5

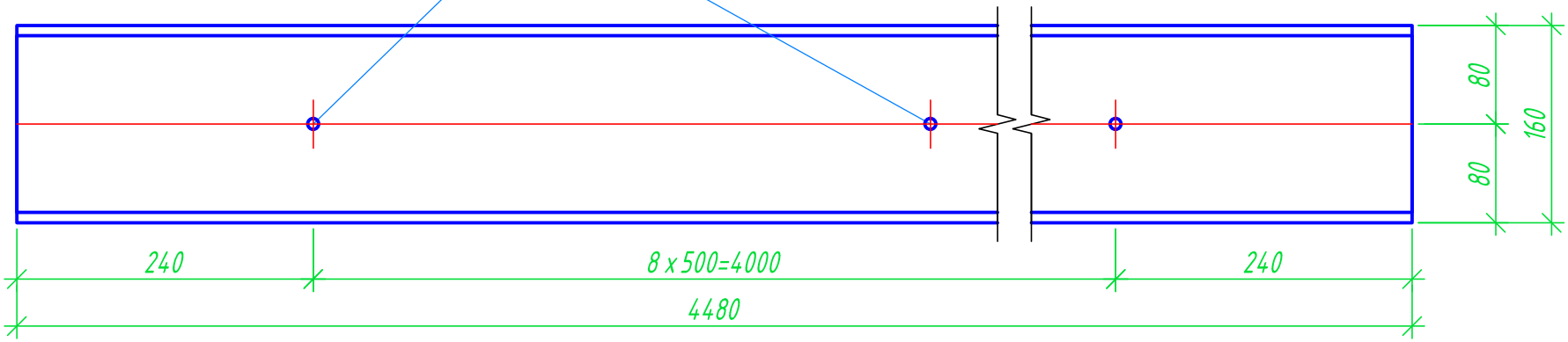

Поз.8
М1:5

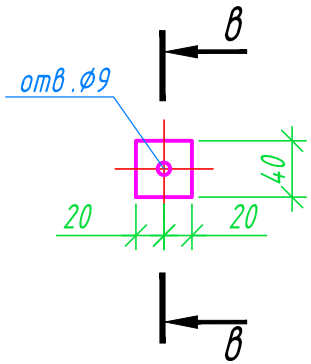

в-в
М1:5

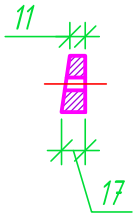

Поз.7
М1:5

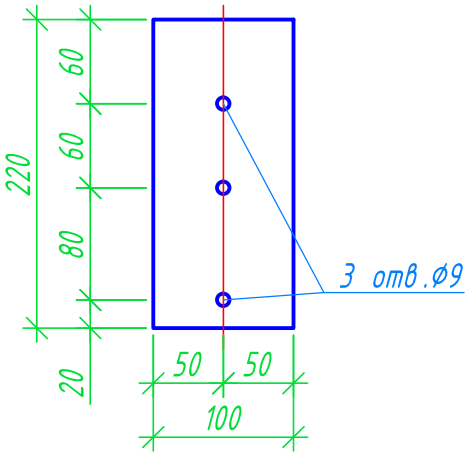

Примітки

1. Загальні дані див. аркуш 1.
2. Зварні з'єднання арматури виконати відповідно до вимог ДСТУ Б В.2.6-169:2011.
3. Металеві деталі покрити фарбою БТ-177 по ґрунтуванню ГФ-021.
4. Поз.8 встановити між похилою стороною плити та поз.1 в місці встановлення анкера

Зм.	Кільк.	Арк.	№док.	Підп.	Дата
ГІП		Омельченко			06.21
Розроб.		Ткаченко			06.21
Перевірив		Омельченко			06.21
Н. контр.		Омельченко			06.21

1792-КБ

Приватний замовник

Влаштування сходів в житловому будинку по просп. Шевченка, 2а м. Київ

Стадія	Аркуш	Аркушів
РП	11	29

Конструкція підсилення плити перекриття. Деталі

PERSEVA

Зам. інв. №

Підпис і дата

Інв. № об.

Специфікація металу

Поз.	Позначення	Найменування	Кіл.	Маса од., кг	Примітка
		Деталі			
1	ДСТУ 3436-96 / С255 ДСТУ 8539:2015	Швелер 16 П L=4480	2	63,6	127,2
2	ДСТУ 3436-96 / С255 ДСТУ 8539:2015	Швелер 16 П L=2860	1	40,6	40,6
3	ДСТУ 3436-96 / С255 ДСТУ 8539:2015	Швелер 16 П L=2730	1	38,8	38,8
4	ДСТУ 3436-96 / С255 ДСТУ 8539:2015	Швелер 16 П L=360	2	5,1	10,2
5	ДСТУ 2251:2018 / С235 ДСТУ 8539:2015	Кутик 50 х 5 L=110	4	0,4	1,7
6	ДСТУ 8540-2015 / С255 ДСТУ 8539:2015	Лист 10 х 130 L=130	4	1,3	5,3
7	ДСТУ 8540-2015 / С255 ДСТУ 8539:2015	Лист 10 х 100 L=220	2	1,7	3,5
8	ДСТУ 8540-2015 / С255 ДСТУ 8539:2015	Лист 17 х 40 L=40	18	0,2	3,8
9	ДСТУ Б В.2.6-173:2011	Сітка 4 С 4Вр-I-50 / 4Вр-I-50 $м^2$	4,7	3,70	17,4
10	HILTI HST3	Анкер М 8 х 95/10	24	-	-
				Всього:	248,5

Відомість основних обсягів робіт

Найменування	Од. вим.	Кільк.	Примітка
1. Вирізання отвору в існуючій плиті, s=60	$м^2$	5,4	
2. Бетон дрібнозернистий С 25/30(В 30) W6 F150 ДСТУ Б В.2.7-43-96	$м^3$	0,5	
3. Сталь	кг	266,9	

Зам. інв. №

Підпис і дата

Інв. № об.

Зм.	Кільк.	Арк.	№док.	Підп.	Дата
ГІП		Омельченко			06.21
Розроб.		Ткаченко			06.21
Перевірив		Омельченко			06.21
Н. контр.		Омельченко			06.21

1792- КБ

Приватний замовник

Влаштування сходів в житловому будинку по просп. Шевченка, 2а м. Київ

Стадія	Аркуш	Аркушів
РП	12	29

Конструкція підсилення плити перекриття. Специфікація

PERSEVA

Схема установки закладних деталей

М1:10

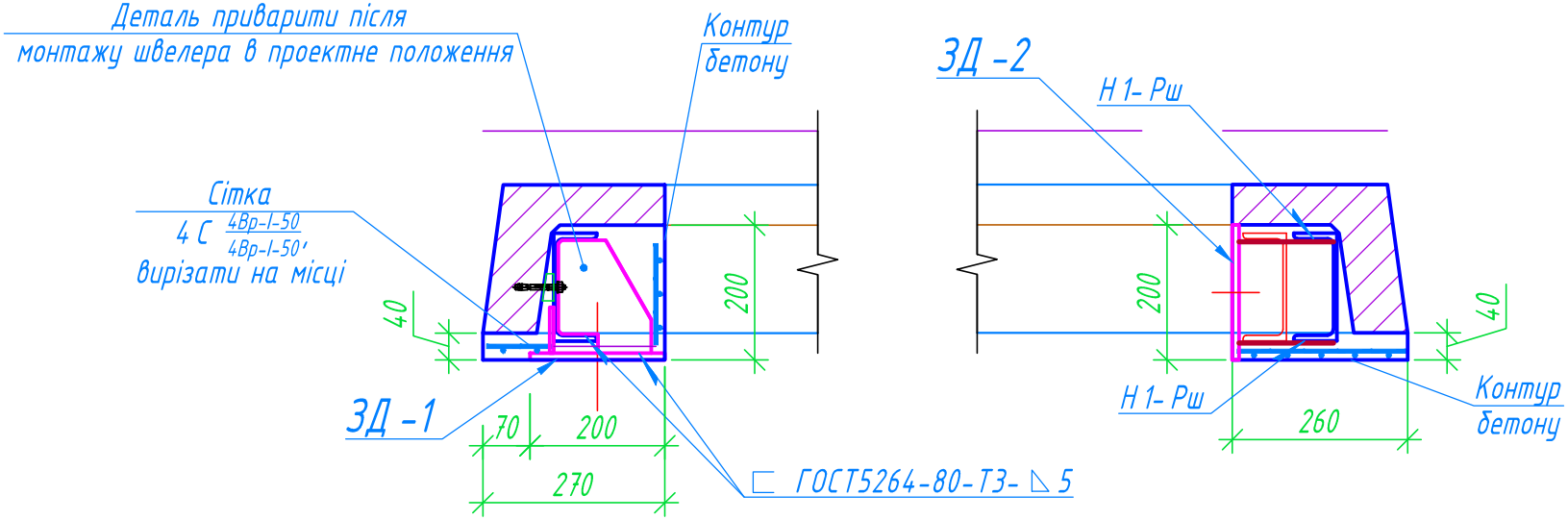

Примітки

1. Загальні дані див. аркуш 1.
2. Зварні з'єднання арматури виконати відповідно до вимог ДСТУ Б В.2.6-169:2011.
3. Металеві деталі покрити фарбою БТ-177 по ґрунтуванню ГФ-021.

Зм.	Кільк.	Арк.	№док.	Підп.	Дата
ГІП		Омельченко			06.21
Розроб.		Ткаченко			06.21
Перевірив		Омельченко			06.21
Н. контр.		Омельченко			06.21

1792- КБ

Приватний замовник

Влаштування сходів в житловому будинку по просп. Шевченка, 2а м. Київ

Стадія	Аркуш	Аркушів
РП	12 а	29

Схема установки закладних деталей

PERSEVA

Зам. інв. №

Підпис і дата

Інв. № об.

ЗД -1
М1:10

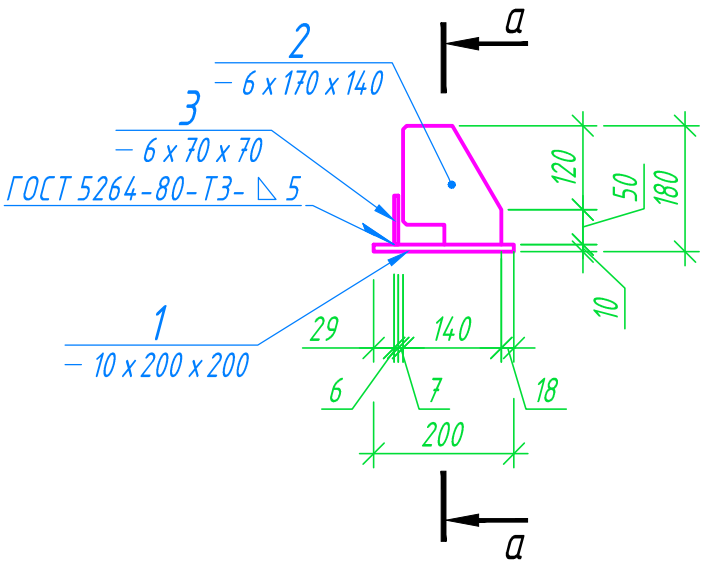

а -а

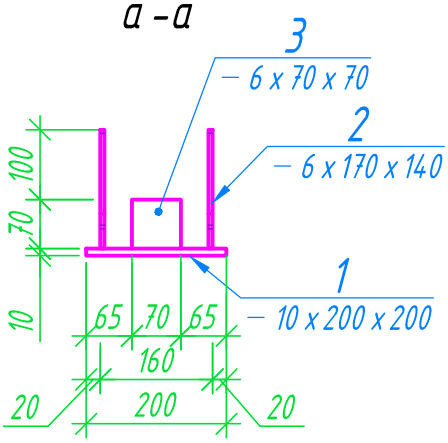

Поз .2
М1:10

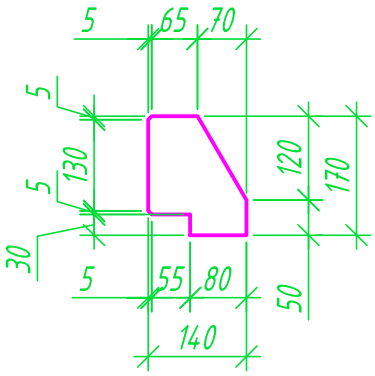

ЗД -2
М1:10

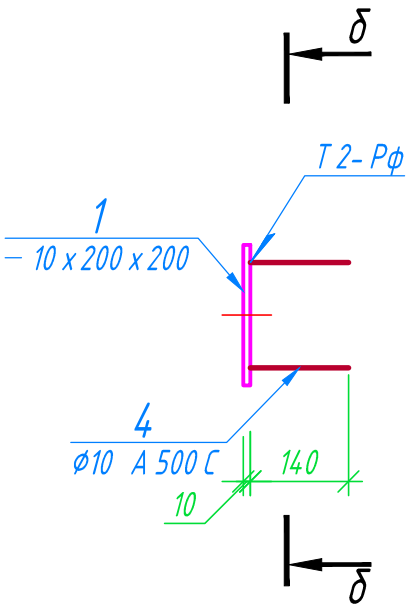

б -б

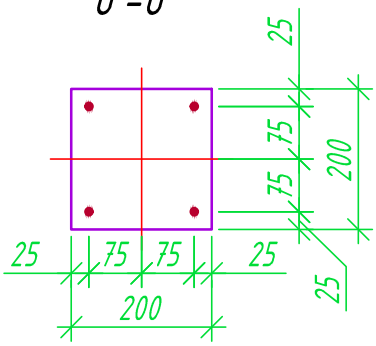

Зм.	Кільк.	Арк.	№док.	Підп.	Дата
ГІП		Омельченко			06.21
Розроб.		Ткаченко			06.21
Перевірив		Омельченко			06.21
Н. контр.		Омельченко			06.21

Зам. інв. №

Підпис і дата

Інв. № об.

1792- КБ

Приватний замовник

Влаштування сходів в житловому будинку по просп. Шевченка, 2а м. Київ

Стадія	Аркуш	Аркушів
РП	14	29

Конструкція закладних деталей

PERSEVA

Специфікація

Поз.	Найменування	Кільк.	Маса од., кг
	ЗД-1 (на 2 шт.)		
1	Лист $\frac{10x200x200\ ДСТУ\ 8540:2015}{С255\ ДСТУ\ 8539:2015}$	2	3,14
2*	Лист $\frac{6x170x140\ ДСТУ\ 8540:2015}{С235\ ДСТУ\ 8539:2015}$	4	1,12
3	Лист $\frac{6x70x70\ ДСТУ\ 8540:2015}{С235\ ДСТУ\ 8539:2015}$	2	0,23
	Всього:		11,3
	ЗД-2 (на 2 шт.)		
1*	Лист $\frac{10x200x200\ ДСТУ\ 8540:2015}{С255\ ДСТУ\ 8539:2015}$	2	3,14
2	Арматура Ф10 А500С ДСТУ 3760:2019, L=140	8	0,09
	Всього:		7,1

* Див. поле креслення

Зам. інв. №

Підпис і дата

Інв. № об.

Зм.	Кільк.	Арк.	№док.	Підп.	Дата
ГІП		Омельченко			06.21
Розроб.		Ткаченко			06.21
Перевірив		Омельченко			06.21
Н. контр.		Омельченко			06.21

1792-КБ

Приватний замовник

Влаштування сходів в житловому будинку по просп. Шевченка, 2а м. Київ

Стадія	Аркуш	Аркушів
РП	15	29

Конструкція закладних деталей
Специфікація

PERSEVA

План металевого каркасу сходів

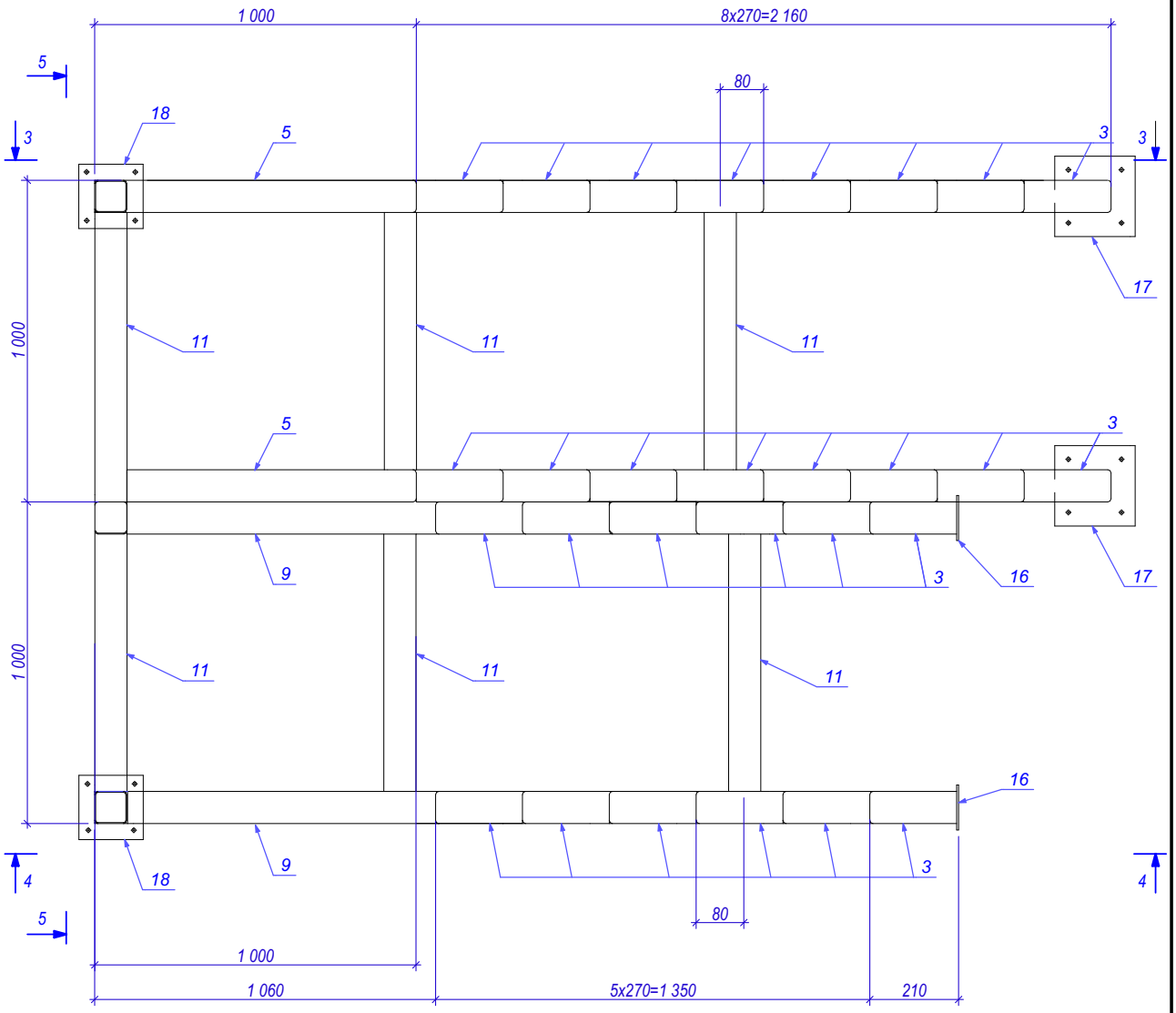

Примітки:

1. Всі елементи стикувати за допомогою електродугового зварювання електродом Э-42 за ГОСТ 9467-75*. Катет шва рівний товщині елементу, але не більше 4.
2. Всі металеві вироби очистити від іржі, покрити грунтом ГФ-021 за 2 шари та пофарбувати одним шаром емалі ПФ-115 за ГОСТ 6465-76.
3. Будівельно-монтажні роботи виконувати згідно вимог ДБН А.3.2-2-2009 "Охорона праці і промислова безпека у будівництві".
4. *- розмір уточнити на місці перед початком робіт.

Узгоджено

Підпис та дата

інд.№оригін.

Зам.	Аркуш	№діл. Док.	Підпис	Дата	1792-КБ		
					Приватний замовник		
ГІП		Омельченко Є.М.			Влаштування сходів в житловому будинку по просп. Шевченка, 2а м. Київ	Стадія	Аркуш	Аркушів
						РП	16	29
Розробив		Омельченко Є.М.			План металевого каркасу сходів	PERSEVA		
Перевірив		Ткаченко В. Ю.						
Н. контр.		Омельченко Є.М.						

Розріз 3-3

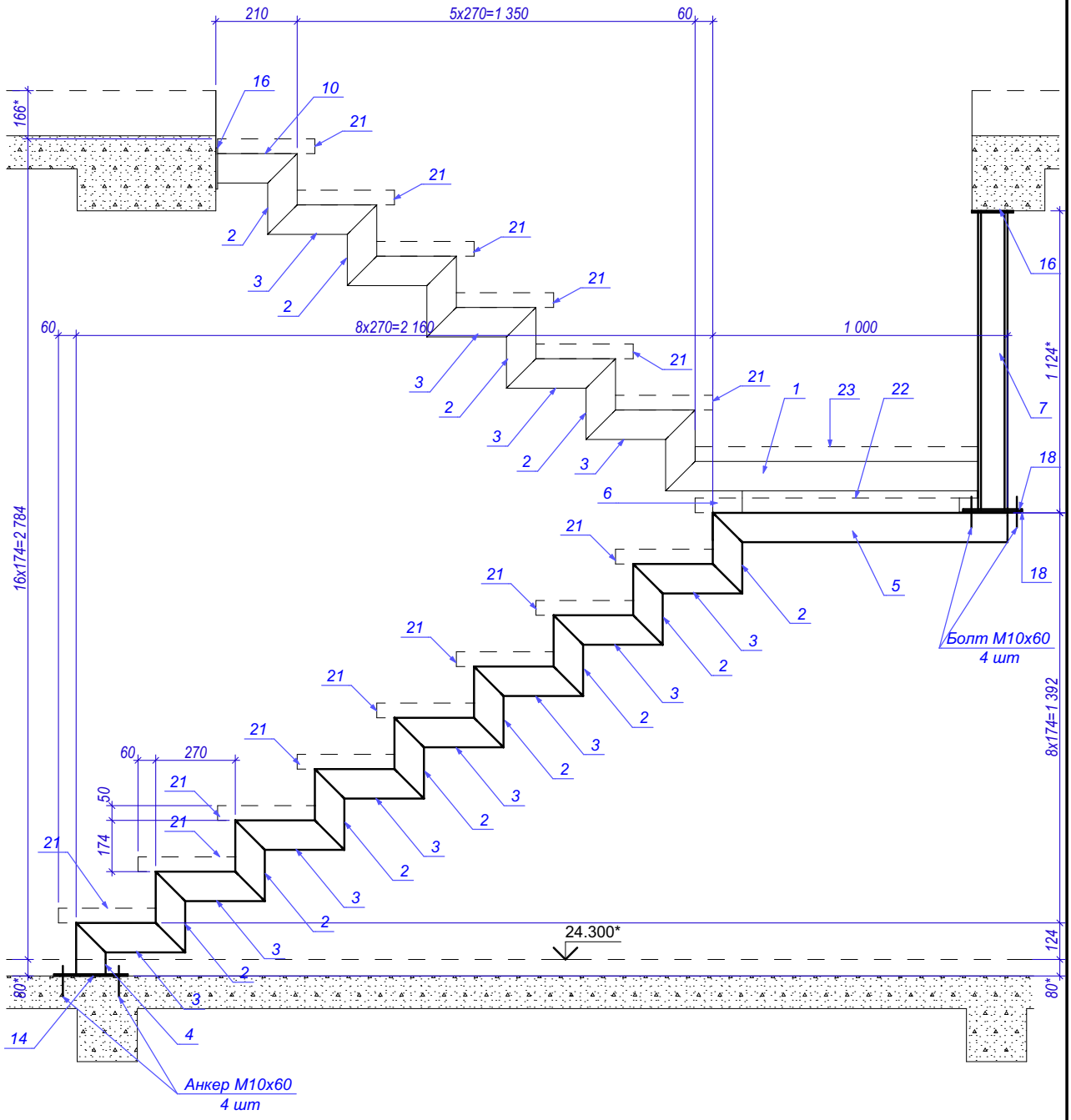

Увага!
Будь-які зміни в проекті в обов'язковому порядку погодити з автором проекту. Непогоджені зміни в проекті вважати неправильними.

Узгоджено

Підпис та дата

інд.№оригін.

Зам.	Аркуш	№діл. Док.	Підпис	Дата	1792-КБ		
					Приватний замовник		
ГІП		Омельченко Є.М.			Влаштування сходів в житловому будинку по просп. Шевченка, 2а м. Київ	Стадія	Аркуш	Аркушів
						РП	17	29
Розробив		Омельченко Є.М.			Розріз 3-3	PERSEVA		
Перевірив		Ткаченко В. Ю.						
Н. контр.		Омельченко Є.М.						

Розріз 4-4

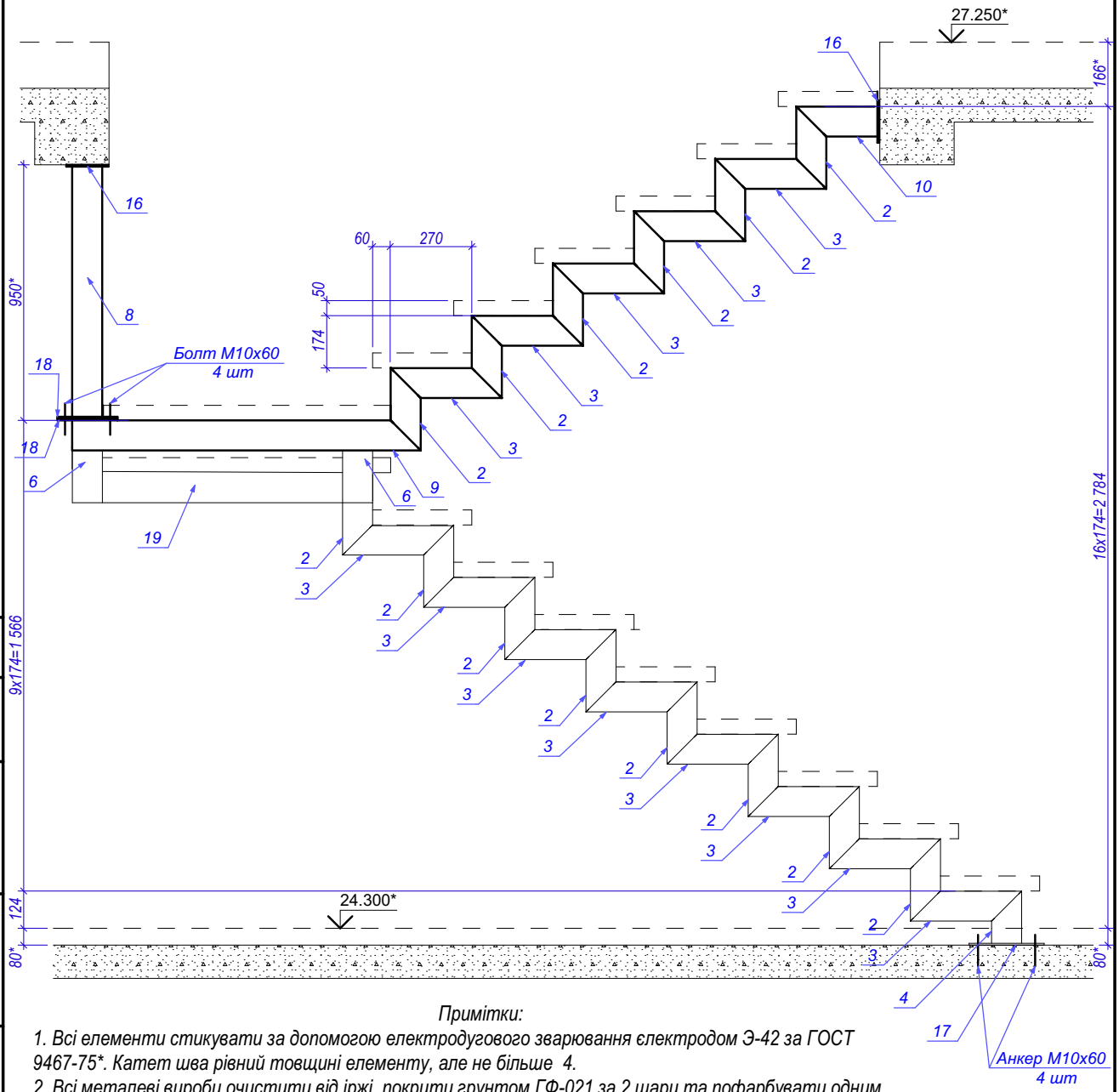

Примітки:

1. *Всі елементи стикувати за допомогою електродугового зварювання електродом Э-42 за ГОСТ 9467-75*. Катет шва рівний товщині елементу, але не більше 4.*
2. *Всі металеві вироби очистити від іржі, покрити грунтом ГФ-021 за 2 шари та пофарбувати одним шаром емалі ПФ-115 за ГОСТ 6465-76.*
3. *Будівельно-монтажні роботи виконувати згідно вимог ДБН А.3.2-2-2009 "Охорона праці і промислова безпека у будівництві".*
4. **- розмір уточнити на місці перед початком робіт.*

Узгоджено

Підпис та дата

інд.№оригін.

Зам.	Аркуш	№діл. Док.	Підпис	Дата	1792-КБ		
					Приватний замовник		
ГІП		Омельченко Є.М.			Влаштування сходів в житловому будинку по просп. Шевченка, 2а м. Київ	Стадія	Аркуш	Аркушів
						РП	18	29
Розробив		Омельченко Є.М.			Розріз 4-4	PERSEVA		
Перевірив		Ткаченко В. Ю.						
Н. контр.		Омельченко Є.М.						

Розріз 5-5

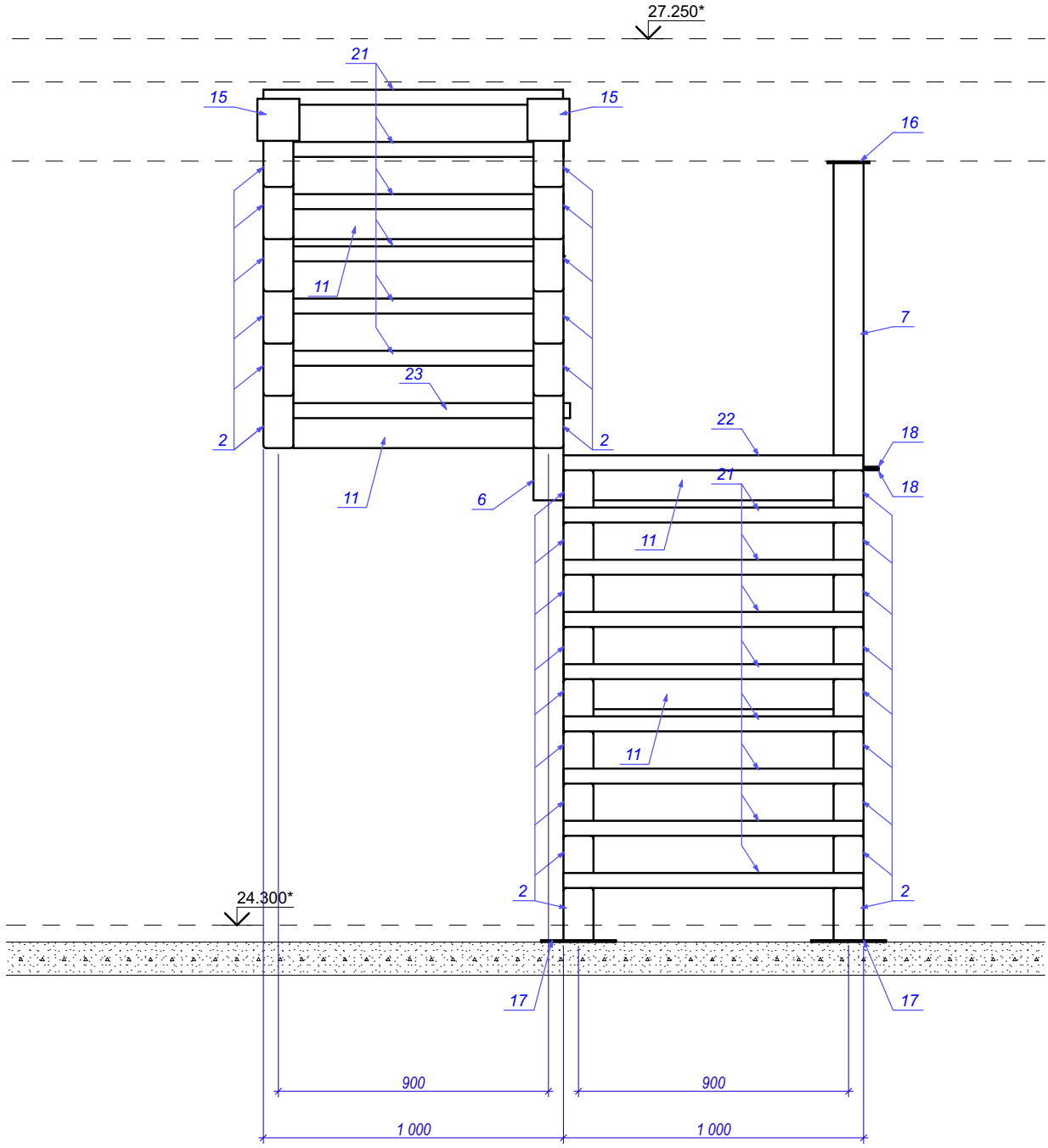

Узгоджено

Підпис та дата

інд.№оригін.

Зам.	Аркуш	№діл. Док.	Підпис	Дата
ГІП		Омельченко Є.М.		
Розробив		Омельченко Є.М.		
Перевірив		Ткаченко В. Ю.		
Н. контр.		Омельченко Є.М.		

1792-КБ

Приватний замовник

Влаштування сходів в житловому будинку по просп. Шевченка, 2а м. Київ

Стадія	Аркуш	Аркушів
РП	19	29

Розріз 5-5

PERSEVA

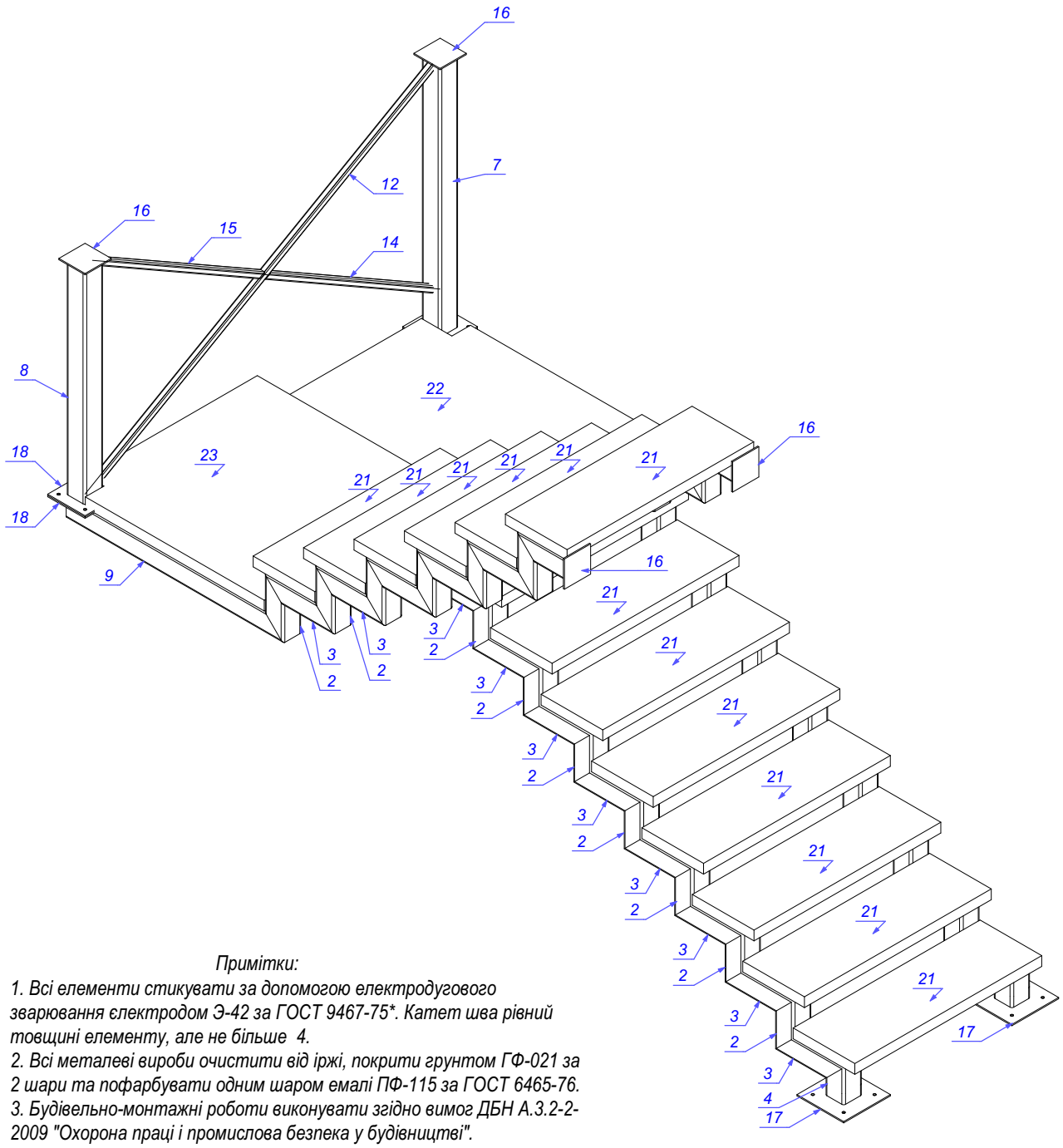

Примітки:

1. Всі елементи стикувати за допомогою електродугового зварювання електродом Э-42 за ГОСТ 9467-75*. Катет шва рівний товщині елементу, але не більше 4.
2. Всі металеві вироби очистити від іржі, покрити грунтом ГФ-021 за 2 шари та пофарбувати одним шаром емалі ПФ-115 за ГОСТ 6465-76.
3. Будівельно-монтажні роботи виконувати згідно вимог ДБН А.3.2-2-2009 "Охорона праці і промислова безпека у будівництві".
4. *- розмір уточнити на місці перед початком робіт.

Узгоджено

Підпис та дата

інд.№оригін.

Зам.	Аркуш	№діл. Док.	Підпис	Дата	1792-КБ		
					Приватний замовник		
ГІП		Омельченко Є.М.			Влаштування сходів в житловому будинку по просп. Шевченка, 2а м. Київ	Стадія	Аркуш	Аркушів
						РП	20	29
Розробив		Омельченко Є.М.			3Д вид	PERSEVA		
Перевірив		Ткаченко В. Ю.						
Н. контр.		Омельченко Є.М.						

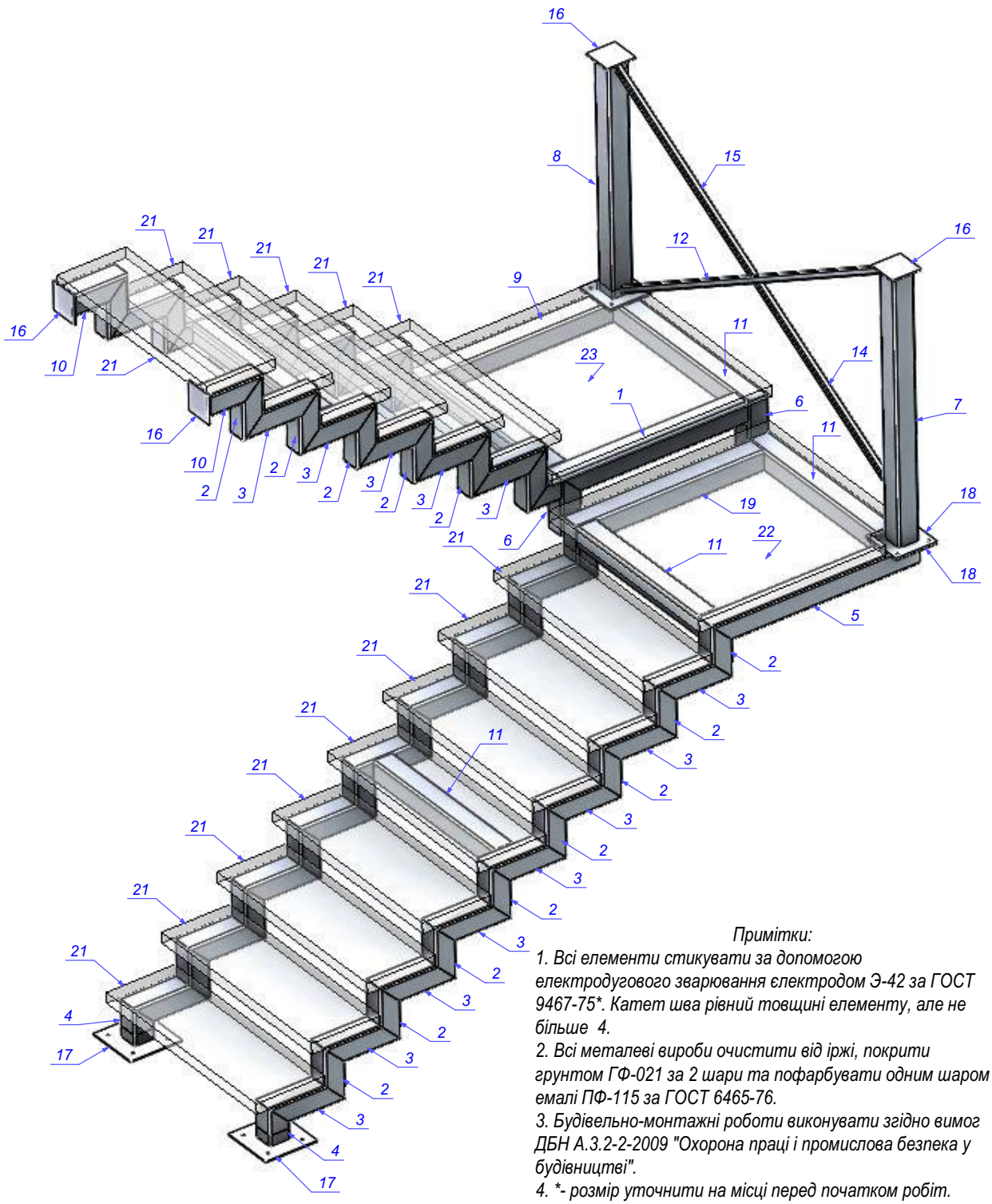

Примітки:

1. Всі елементи стикувати за допомогою електродугового зварювання електродом Э-42 за ГОСТ 9467-75. Катет шва рівний товщині елементу, але не більше 4.*

2. Всі металеві вироби очистити від іржі, покрити грунтом ГФ-021 за 2 шари та пофарбувати одним шаром емалі ПФ-115 за ГОСТ 6465-76.

3. Будівельно-монтажні роботи виконувати згідно вимог ДБН А.3.2-2-2009 "Охорона праці і промислова безпека у будівництві".

*4. *- розмір уточнити на місці перед початком робіт.*

Узгоджено

Підпис та дата

інд.№оригін.

Зам.	Аркуш	№діл. Док.	Підпис	Дата	1792-КБ		
					Приватний замовник		
ГІП		Омельченко Є.М.			Влаштування сходів в житловому будинку по просп. Шевченка, 2а м. Київ	Стадія	Аркуш	Аркушів
						РП	21	29
Розробив		Омельченко Є.М.			3Д вид	PERSEVA		
Перевірив		Ткаченко В. Ю.						
Н. контр.		Омельченко Є.М.						

Поз. 17

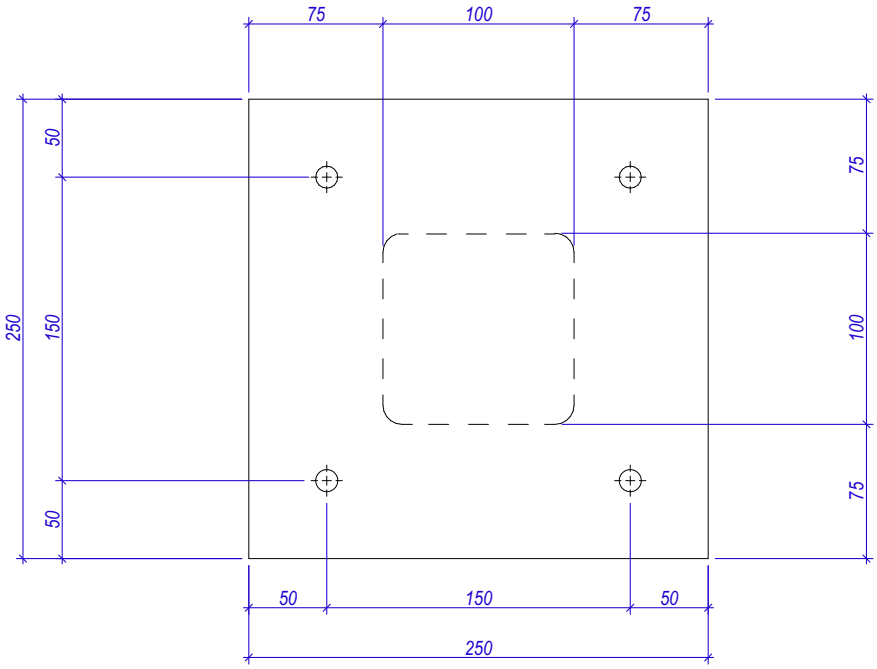

Поз. 18

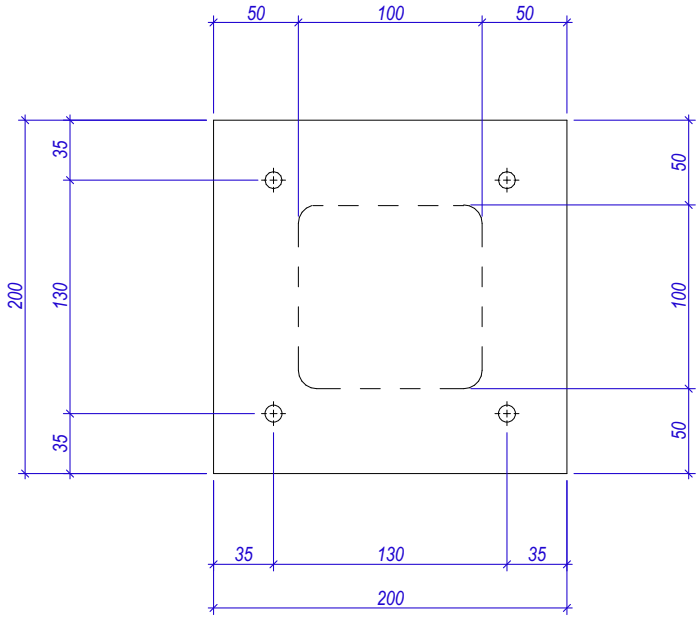

Узгоджено

Підпис та дата

інд.№оригін.

Зам.	Аркуш	№діл. Док.	Підпис	Дата	1792-КБ		
					Приватний замовник		
ГІП		Омельченко Є.М.			Влаштування сходів в житловому будинку по просп. Шевченка, 2а м. Київ	Стадія	Аркуш	Аркушів
						РП	22	29
Розробив		Омельченко Є.М.			Деталь поз. 17 та 18	PERSEVA		
Перевірив		Ткаченко В. Ю.						
Н. контр.		Омельченко Є.М.						

Поз. 22

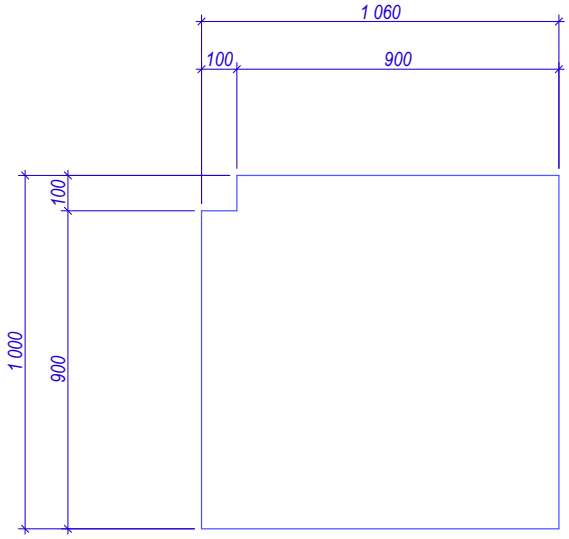

Поз. 23

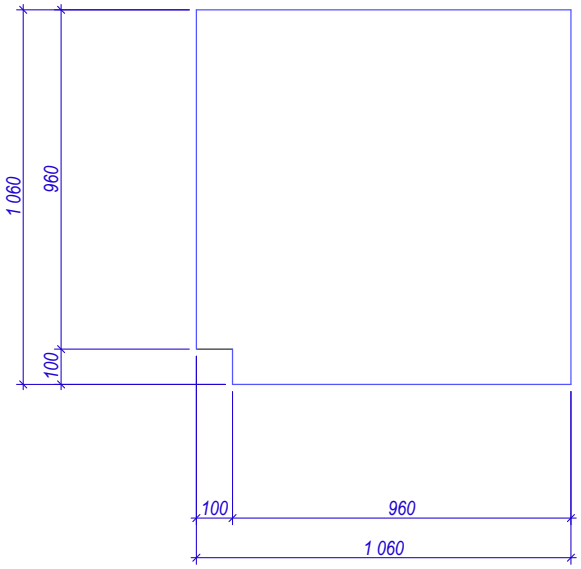

Узгоджено

Підпис та дата

інд.№оригін.

Зам.	Аркуш	№діл. Док.	Підпис	Дата	1792-КБ			
					Приватний замовник			
ГІП		Омельченко Є.М.			Влаштування сходів в житловому будинку по просп. Шевченка, 2а м. Київ	Стадія	Аркуш	Аркушів
						РП	23	29
Розробив		Омельченко Є.М.			Деталь поз. 22 та 23	PERSEVA		
Перевірив		Ткаченко В. Ю.						
Н. контр.		Омельченко Є.М.						

Специфікація металевих елементів

№ поз.	Позначення	Найменування	Кіл-сть, шт.	Масса, кг		Примітка
				Одиниці	Всього	
1	ГОСТ 8639-82	☐ 100х100х3,0 L=900	1	8,12	8,12	
2	ГОСТ 8639-82	☐ 100х100х3,0 L=174	28	1,57	43,96	
3	ГОСТ 8639-82	☐ 100х100х3,0 L=270	26	2,44	63,44	
4	ГОСТ 8639-82	☐ 100х100х3,0 L=204*	2	1,84	3,68	
5	ГОСТ 8639-82	☐ 100х100х3,0 L=1000	1	9,02	9,02	
6	ГОСТ 8639-82	☐ 100х100х3,0 L=124	2	1,12	2,24	
7	ГОСТ 8639-82	☐ 100х100х3,0 L=1100*	1	9,92	9,92	
8	ГОСТ 8639-82	☐ 100х100х3,0 L=925*	1	8,34	8,34	
9	ГОСТ 8639-82	☐ 100х100х3,0 L=1160	1	10,46	10,46	
10	ГОСТ 8639-82	☐ 100х100х3,0 L=200	2	1,80	3,60	
11	ГОСТ 8639-82	☐ 100х100х3,0 L=800	6	7,22	43,32	
12	ГОСТ 8639-82	☐ 30х30х1,5 L=1960	1	2,54	2,54	
14	ГОСТ 8639-82	☐ 30х30х1,5 L=920	1	1,20	1,20	
15	ГОСТ 8639-82	☐ 30х30х1,5 L=1090	1	1,43	1,43	

Узгоджено

Підпис та дата

інд.№оригін.

Зам.	Аркуш	№діл. Док.	Підпис	Дата
ГІП		Омельченко Є.М.		
Розробив		Омельченко Є.М.		
Перевірив		Ткаченко В. Ю.		
Н. контр.		Омельченко Є.М.		

1792-КБ

Приватний замовник

Влаштування сходів в житловому будинку по просп. Шевченка, 2а м. Київ

Стадія	Аркуш	Аркушів
РП	24	29

Специфікація металевих елементів

PERSEVA

Специфікація металевих елементів (закінчення)

№ поз.	Позначення	Найменування	Кіл-сть, шт.	Масса, кг		Примітка
				Одиниці	Всього	
16	ГОСТ 19903-74	- 120х120х10	4	1,13	4,52	
17	ГОСТ 19903-74	- 250х250х10	2	4,90	9,80	
18	ГОСТ 19903-74	- 200х200х8	4	2,51	10,04	
19	ГОСТ 8639-82	☐ 100х100х3,0 L=1060	1	9,56	9,56	
20	ГОСТ 19903-74	- 100х100х4	4	0,31	1,24	
		Всього			246,43	

Примітки:

1. Всі елементи стикувати за допомогою електродугового зварювання електродом Э-42 за ГОСТ 9467-75*. Катет шва рівний товщині елементу, але не більше 4.
2. Всі металеві вироби очистити від іржі, покрити грунтом ГФ-021 за 2 шари та пофарбувати одним шаром емалі ПФ-115 за ГОСТ 6465-76.
3. Будівельно-монтажні роботи виконувати згідно вимог ДБН А.3.2-2-2009 "Охорона праці і промислова безпека у будівництві".
4. *- розмір уточнити на місці перед початком робіт.

Увага!
Будь-які зміни в проекті в обов'язковому порядку погодити з автором проекту. Непогоджені зміни в проекті вважати неправильними.

Узгоджено

Підпис та дата

інд.№оригін.

Зам.	Аркуш	№діл. Док.	Підпис	Дата	1792-КБ			
					Приватний замовник			
ГІП		Омельченко Є.М.			Влаштування сходів в житловому будинку по просп. Шевченка, 2а м. Київ	Стадія	Аркуш	Аркушів
						РП	25	29
Розробив		Омельченко Є.М.			Специфікація металевих елементів	PERSEVA		
Перевірив		Ткаченко В. Ю.						
Н. контр.		Омельченко Є.М.						

Специфікація дерев'яних елементів

№ поз.	Найменування	Довжина, мм	Переріз, мм	Кіл-сть, шт.	Заг. довжина, м	Об'єм, м3	
						Одиниці	Всього
21	Дошка	1000	270х50	14	14,00	-	0,189
22	Дошка	1060	1000х50	1	1,06	-	0,053
23	Дошка	1060	1060х50	1	1,06	-	0,056
					Всього		0,298

Узгоджено

Увага!
Будь-які зміни в проекті в обов'язковому порядку погодити з автором проекту. Непогоджені зміни в проекті вважати неправильними.

Підпис та дата

інд.№оригін.

Зам.	Аркуш	№діл. Док.	Підпис	Дата
ГІП		Омельченко Є.М.		
Розробив		Омельченко Є.М.		
Перевірив		Ткаченко В. Ю.		
Н. контр.		Омельченко Є.М.		

1792-КБ

Приватний замовник

Влаштування сходів в житловому будинку по просп. Шевченка, 2а м. Київ

Стадія	Аркуш	Аркушів
РП	26	29

Специфікація дерев'яних елементів

PERSEVA

Фрагмент плану технічного поверху

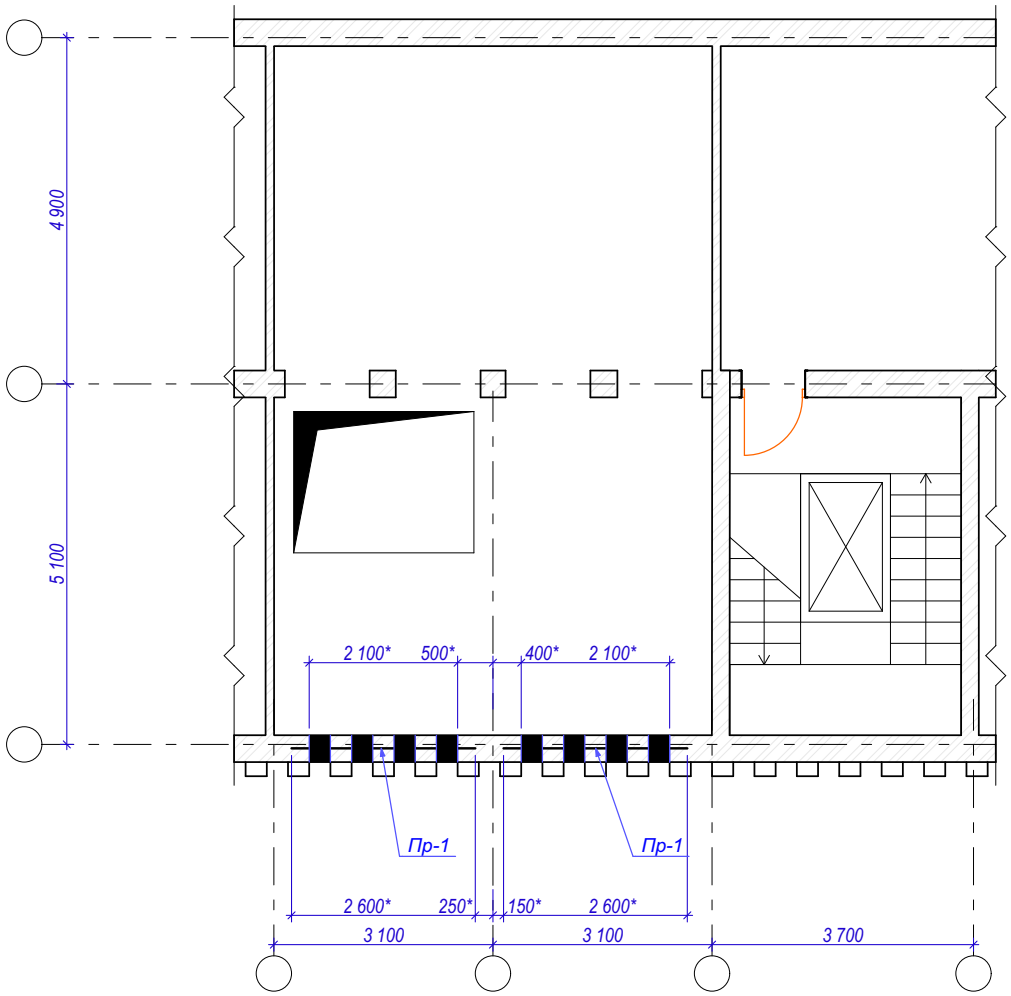

Примітка

1. *- Розміри уточнити на місці перед виконанням робіт.
2. Перед виконанням робіт по прорізанню прорізу виконати підсилення плити перекриття.
3. Читати з арк. 5-15

Узгоджено

Підпис та дата

інд.№оригін.

Зам.	Аркуш	№діл. Док.	Підпис	Дата	1792-КБ		
					Приватний замовник		
ГІП		Омельченко Є.М.			Влаштування сходів в житловому будинку по просп. Шевченка, 2а м. Київ	Стадія	Аркуш	Аркушів
						РП	27	29
Розробив		Омельченко Є.М.			План перемичок технічного поверху.	PERSEVA		
Перевірив		Ткаченко В. Ю.						
Н. контр.		Омельченко Є.М.						

Організація прорізу Пр-1

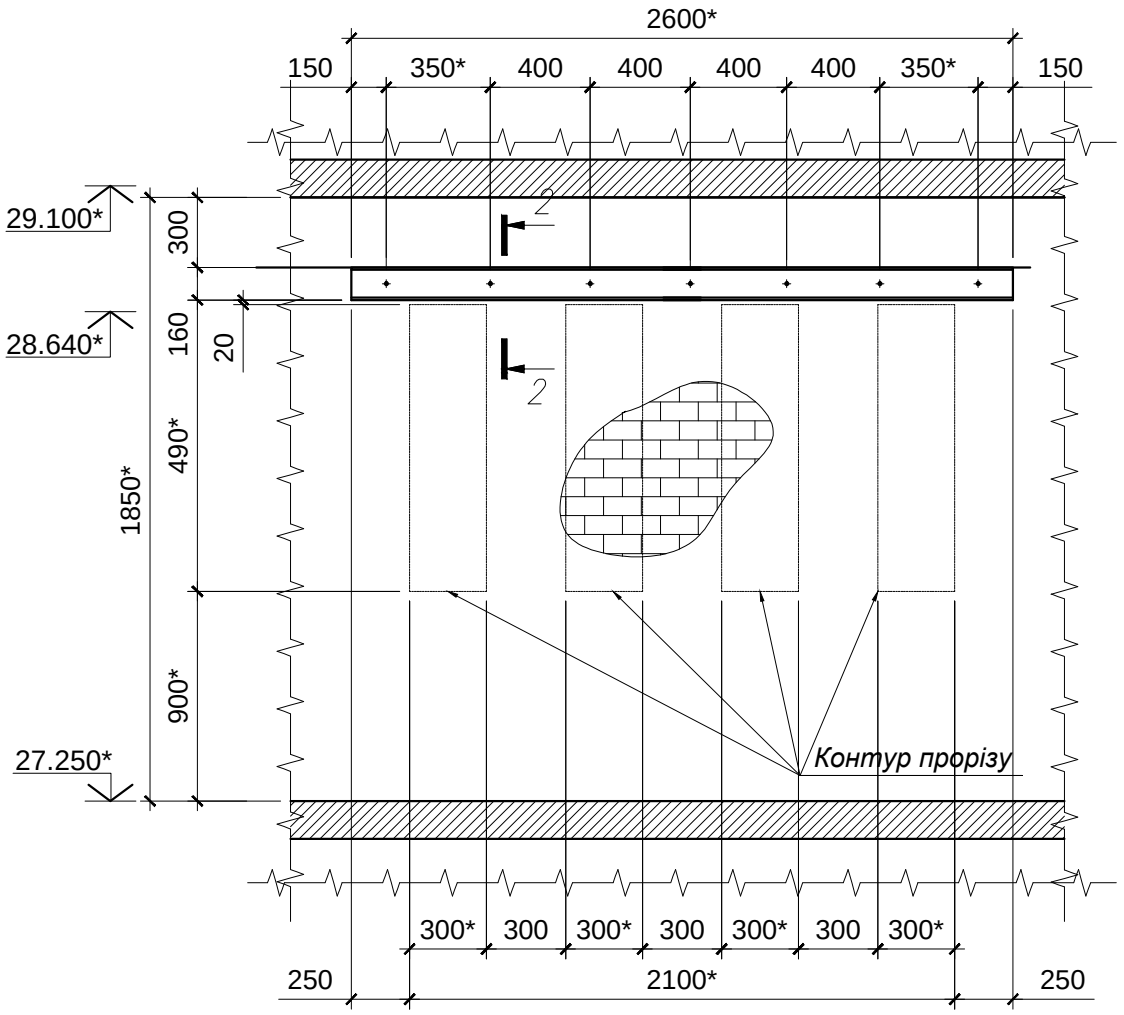

Зм.	Кільк.	Арк.	№док.	Підп.	Дата
ГІП		Омельченко			06.21
Розроб.		Омельченко			06.21
Перевірив		Ткаченко			06.21
Н. контр.		Омельченко			06.21

1792- КБ

Приватний замовник

Влаштування сходів в житловому будинку по просп. Шевченка, 2а м. Київ

Стадія	Аркуш	Аркушів
РП	28	29

Перемичка Пр–1

PERSEVA

Погоджена

Зам. інв. №

Підпис/Дата

Інв. № ор.

Специфікація

№ поз.	Позначення	Найменуванння	Кіл-сть, шт	Масса, кг		Примітка
				Одиниці	Всього	
1	ГОСТ 8509-93	[16 L=2600	4	36,92	147,68	
2	ГОСТ 19903-74	- 50х5 L=330	16	0,90	14,40	
3	ГОСТ 22042-76	Шпилька М20	14	-	-	
4	ГОСТ 5915-70	Гайка М20	28	-	-	
5	ГОСТ 8239-89	- 50х5 L=50	28	0,10	2,80	
		Всього			164,88	

Розріз 1-1

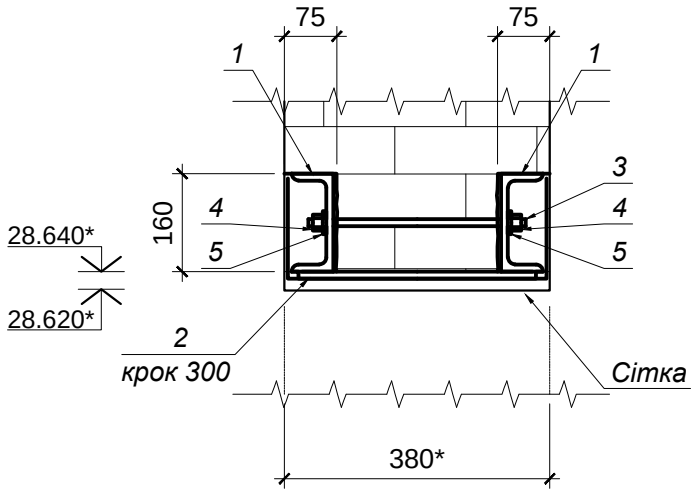

Примітки:

1. Всі елементи стикувати за допомогою електродугового зварювання електродом Э-42 за ГОСТ 9467-75*. Катет шва рівний товщині елементу, але не більше 4.
2. Всі металеві вироби очистити від іржі, покрити грунтом ГФ-021 за 2 шари та пофарбувати одним шаром емалі ПФ-115 за ГОСТ 6465-76.
3. Будівельно-монтажні роботи виконувати згідно вимог ДБН А.3.2-2-2009 "Охорона праці і промислова безпека у будівництві".
4. *- розмір уточнити на місці перед початком робіт.

Погоджено

Зам. інв. №

Підпис/Дата

Інв. № ор.

Зм.	Кільк.	Арк.	№док.	Підп.	Дата
ГІП		Омельченко			06.21
Розроб.		Омельченко			06.21
Перевірив		Ткаченко			06.21
Н. контр.		Омельченко			06.21

1792- КБ

Приватний замовник

Влаштування сходів в житловому будинку по просп. Шевченка, 2а м. Київ

Стадія	Аркуш	Аркушів
РП	29	29

Специфікація

PERSEVA