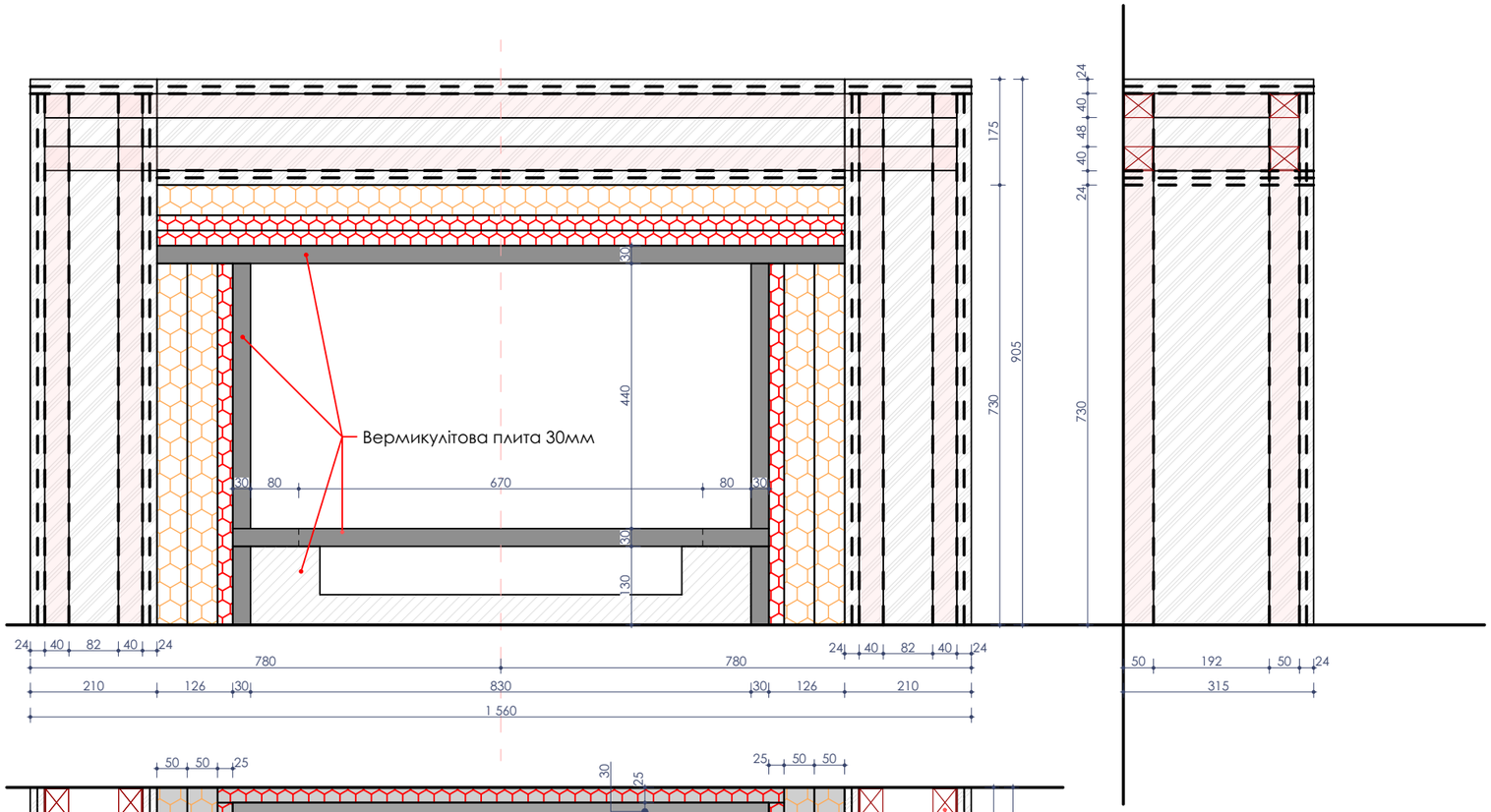

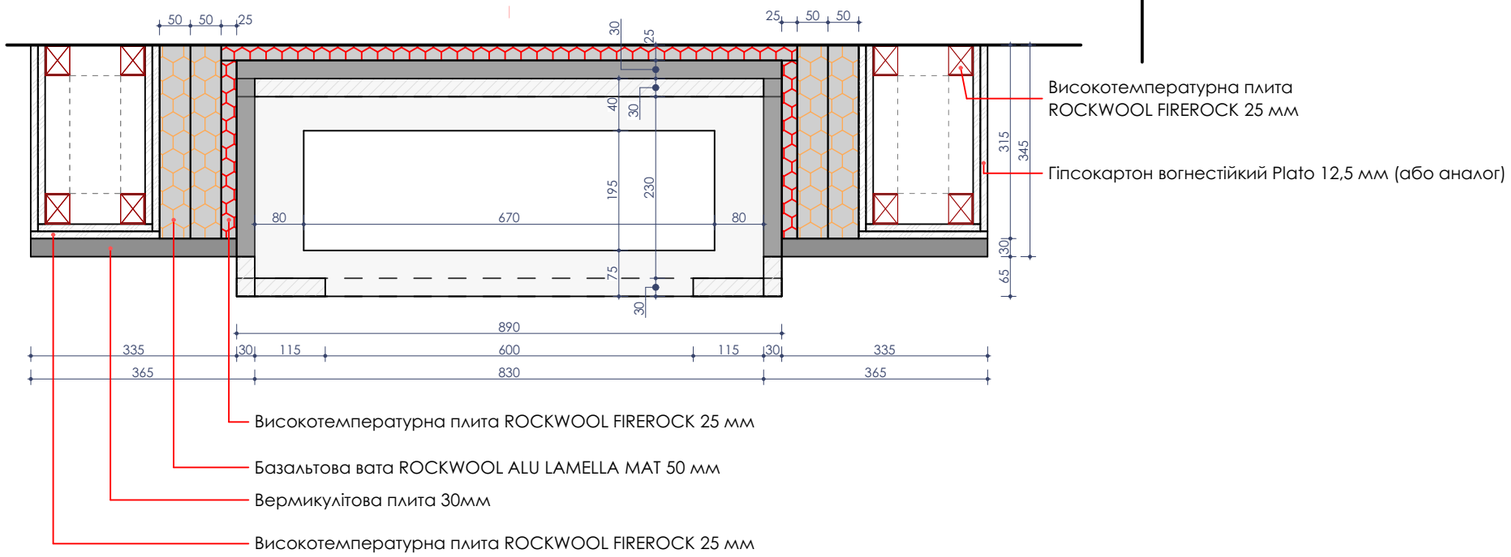

Quadra Inside I SL

manueller Dochtbrenner

SPARTHERM Feuerungstechnik

ebios–fire

Stand: 04/2016

Vorderansicht
M~1:10

Seitenansicht
M~1:10

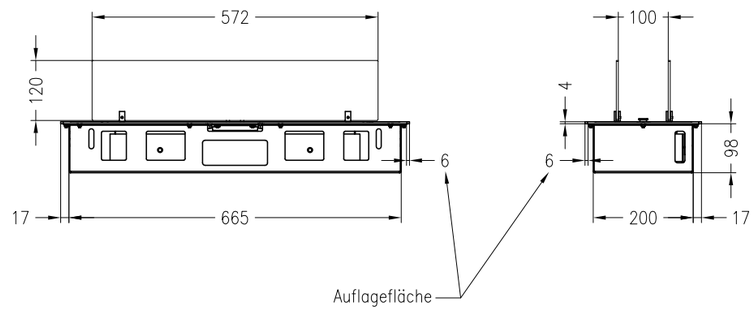

Horizontalschnitt
M~1:10

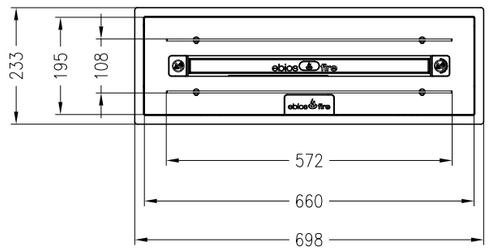

Alle Abbildungen und Zeichnungen sind urheberrechtlich geschützt.
Verwertung oder Veröffentlichung, auch einzelner Details, nur mit unserer Genehmigung.
Technische Änderungen und Irrtümer vorbehalten.

						Проект інтер'єру 4-х кімнатної квартири, №229, розташованої на 23-му поверсі житлового будинку по вул. Кудряшова 16, м. Київ	Стадія	Аркуш	Аркушів
Зм.	Кільк.	Арк.	№Док.	Підпис	Дата		АР	07	
ГАП		Терещенко Ю. М.			07.06.2021	Принципова схема влаштування ніши під камін (каркас)			