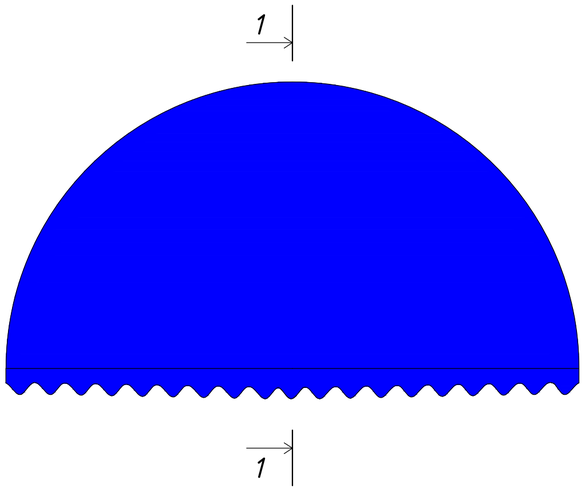

РОЗРІЗ 1-1

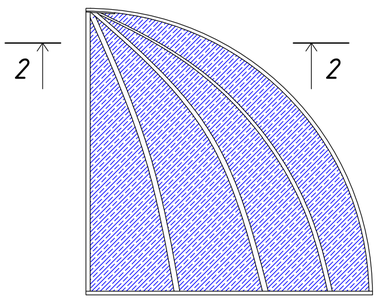

РОЗРІЗ 2-2

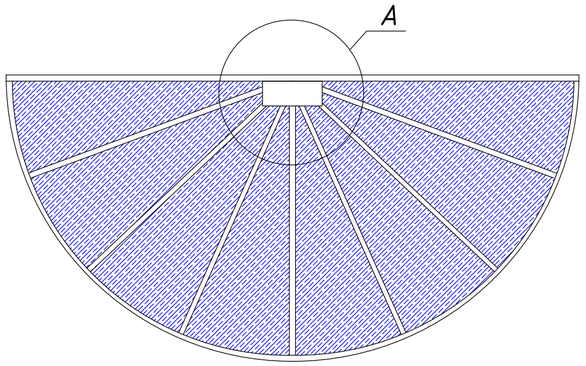

ЕТАПИ ВИКОНАННЯ

I етап:

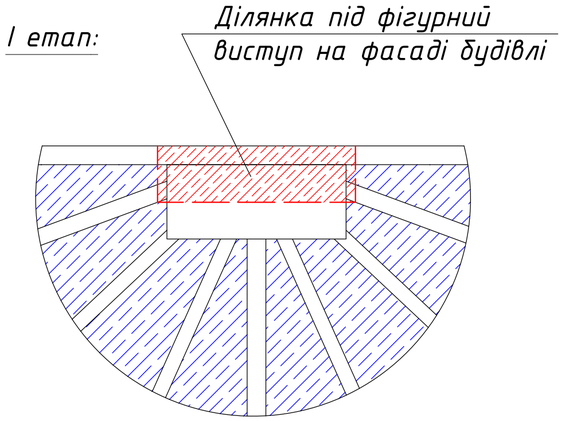

II етап:

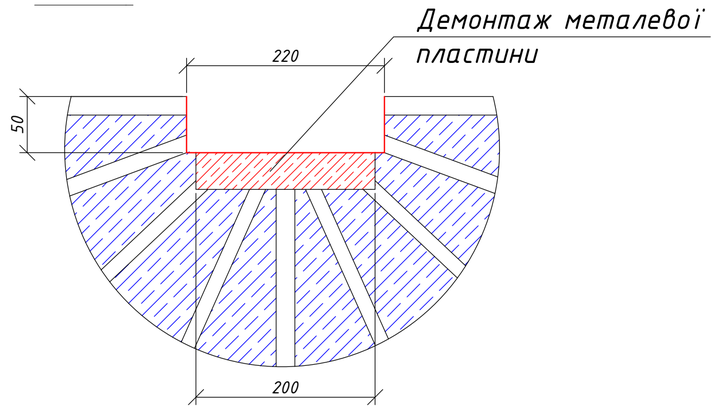
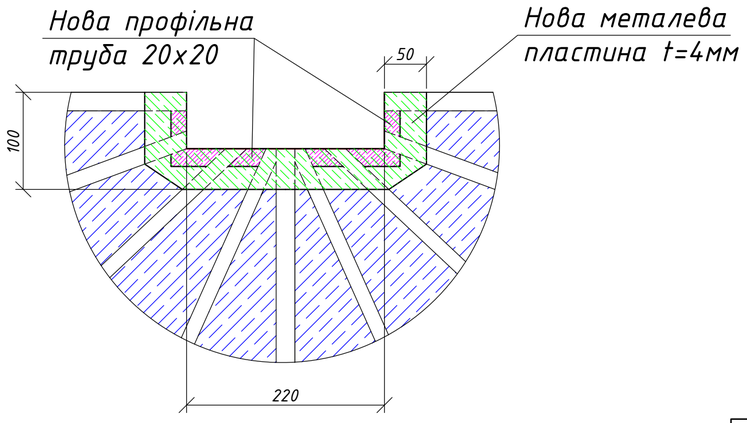
III етап: