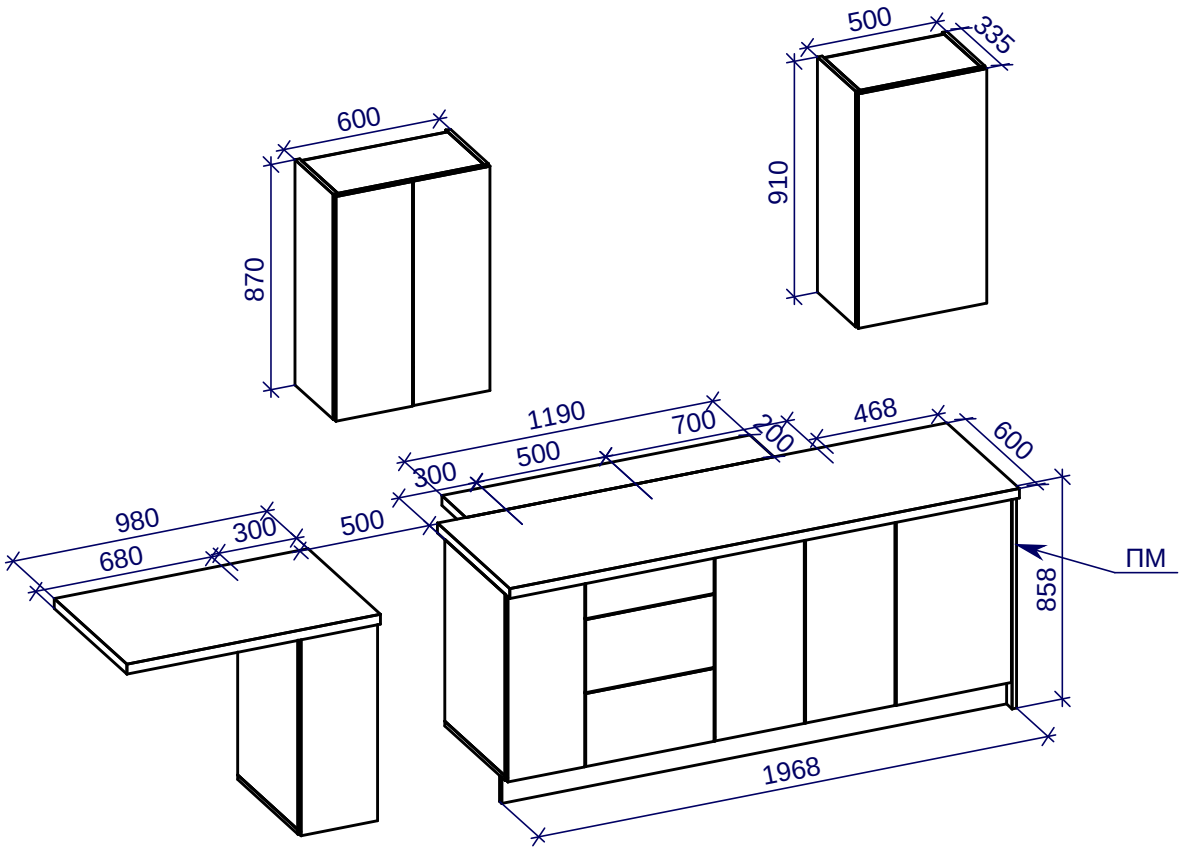

						Лист
Изм	Лист	№ докум.	Подпись	Дата		