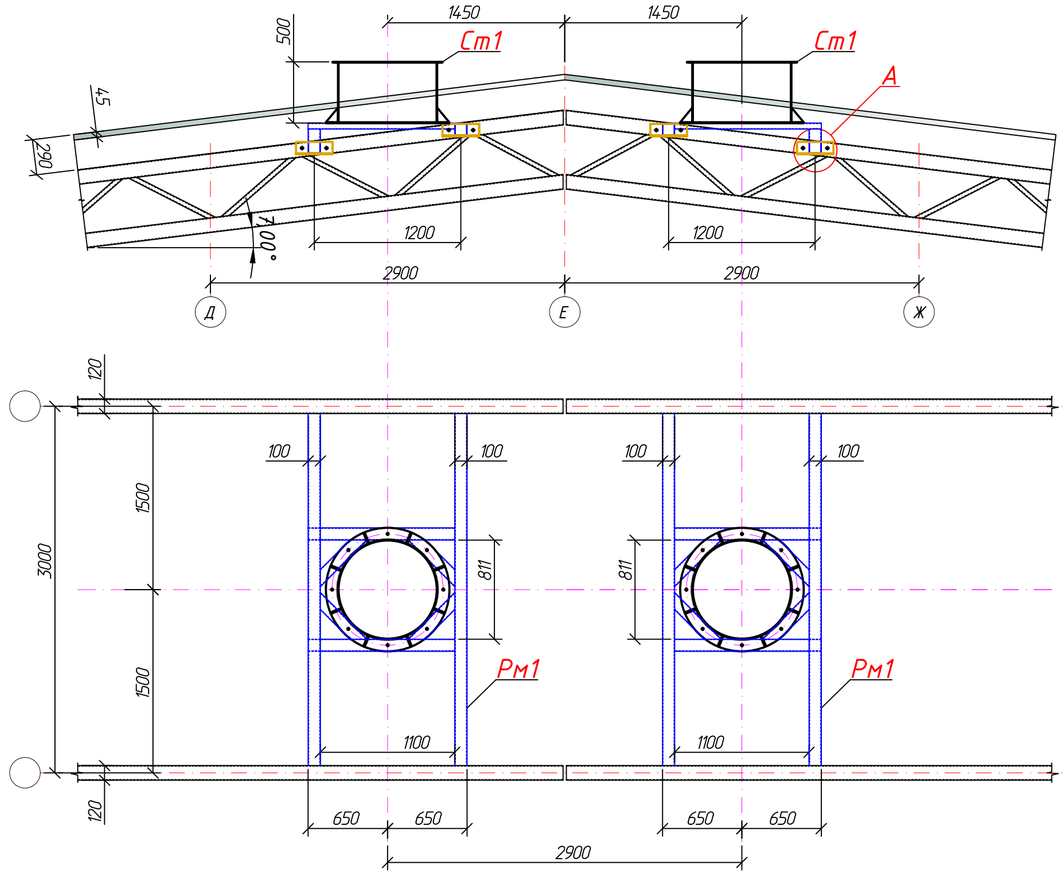

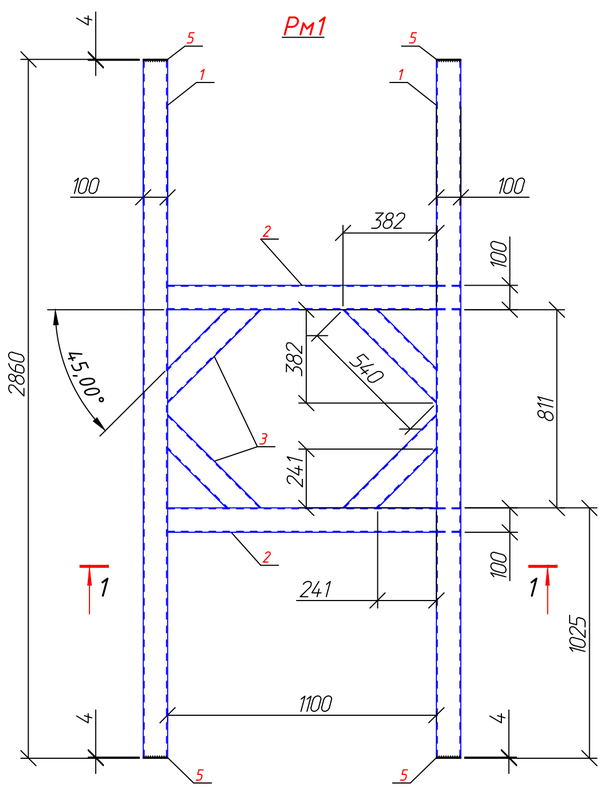

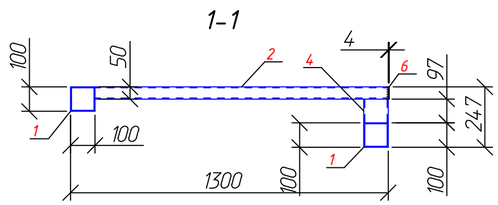

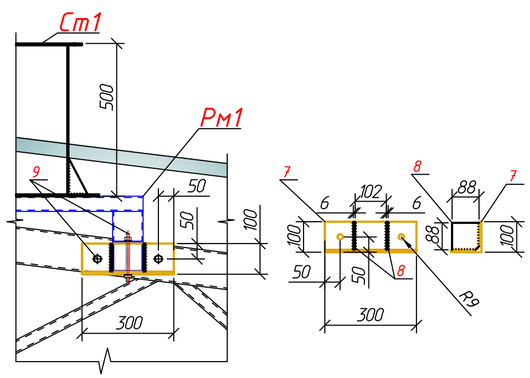

Специфікація до влаштування металевої рами Рм1

Поз.	Позначення	Найменування	Кільк.	Маса од.,кг	Примітки
		Деталі			
1	0096/23-КМ, аркуш 2	☐ 100х100х4 ДСТУ Б.В.2-6-8-95 L=2852*	2	34.22	
2	0096/23-КМ, аркуш 2	▯ 100х50х4 ДСТУ Б.В.2-6-8-95 L=1200	2	10.44	
3	0096/23-КМ, аркуш 2	▯ 100х50х4 ДСТУ Б.В.2-6-8-95 L=540	4	4.70	
4	0096/23-КМ, аркуш 2	☐ 100х100х4 ДСТУ Б.В.2-6-8-95 L=97	2	1.16	
5	0096/23-КМ, аркуш 2	-4х100 ДСТУ 8540:2015 L=100	4	0.31	
6	0096/23-КМ, аркуш 2	-4х50 ДСТУ 8540:2015 L=100	2	0.16	
7	0096/23-КМ, аркуш 2	∟100х100х8 ДСТУ 2251-93 L=300	4	3.68	
8	0096/23-КМ, аркуш 2	-6х88 ДСТУ 8540:2015 L=88	8	0.37	
9	0096/23-КМ, аркуш 2	болт (шпилька) М16 кл.8.8 L=200*	12		

Відомість витрати сталі, кг (на 1 раму Рм1)

Марка елемента	Прокат марки					Разом
	Прокат марки					
	С245					
	ДСТУ Б.В.2-6-8-95		ДСТУ 2251-93	ДСТУ 8540:2015		
	☐ 100х50х4	☐100х100х4	∟100х100х8	-6	-4	
Рама Рм1	39.68	70.76	14.72	2.96	1.56	129.68

1. Висота зварних швів kf = 4мм
2. Зварку виконати електродами типу Э42А. Електроди по ГОСТ 9467-75.
3. Усі металеві конструкції та шви покрити антикорозійним захистом
4. Даний аркуш розглядати разом з аркушем 3

Змін.	Кіл.	Лист	№док.	Підп.	Дата	0096/23-КМ		
						Нове будівництво складу підлогового зберігання сухого жому на території Радехівського підрозділу ТОВ "Радехівський цукор" за адресою: пр.Юності, буд. 39, с. Павлів, Червоноградського р-ну, Львівської обл.		
Розробив		Кононов			07.2023	Склад	Стадія	Лист	Листів
Перевірив		Кононов					П	2	
						Схема влаштування металевих рам під розміщення повітряних дефлекторів	ПП "ПЕРСЕЙ ТЕХНО"		

Погоджено:

Замість інв. N

Підпис і дата

Інв.N ориг.

Формат А3