Відомість відправних елементів

Марка елементу	Кіл, шт	Маса, кг		№ Аркушу
		шт.	заг.	
Б-1	2	89.8	179.6	13
Б-2	2	69.1	138.2	13
Б-3	1	164.2	164.2	13
Б-4	1	2.8	2.8	13
Б-5	1	89.2	89.2	13
Б-6	1	164.2	164.2	13
Б-7	2	45.6	91.2	13
Б-8	1	127.2	127.2	13
Б-9	2	39.3	78.6	13
Б-10	6	73.7	442.2	13
Б-11	1	55.1	55.1	13
Б-12	4	95.9	383.6	13
Б-13	2	22.8	45.6	13
В-1	3	61.9	185.7	1
В-2	4	95.1	380.4	1
Г-1	2	21.6	43.2	1
Г-2	2	21.0	42.0	1
К-1	2	326.7	653.4	1
К-2	2	325.8	651.6	1
К-3	2	327.5	655.0	1
Л-1	10	4.0	40.0	1
Н-1	3	8.7	26.1	1
Н-2	1	86.1	86.1	1
Н-3	1	60.3	60.3	1
П-1	4	3.9	15.6	1
М-1	1	302.0	302.0	2
М-2	1	218.3	218.3	3
М-3	1	229.4	229.4	4
М-4	1	230.0	230.0	5
М-5	1	210.1	210.1	6
М-6	1	128.4	128.4	7
М-7	2	130.5	261.0	7
М-8	1	253.4	253.4	8
М-9	2	42.1	84.2	8
М-10	1	253.6	253.6	9
М-11	1	253.5	253.5	10
М-12	1	61.9	61.9	12
М-13	1	68.6	68.6	12
	51.0		7355.5	

Відомість метизів

Позначення	ГОСТ	Кільк.	Маса, кг		Примітки
			Шт.	Всіх	
Хімічний анкер М12, шпилька L=150		4			Глубина отв. 100 мм
Хімічний анкер М16, шпилька L=150		4			Глубина отв. 100 мм
Болт М20х220		4			
Гайка М20		4			
Гровер М20		4			
Шайба М20		4			
Всього					

Вибірка металу

Профіль	Марка сталі	ГОСТ, ДСТУ	Довжина, м	Маса, кг
тр. □ 80х3	С245	ДСТУ Б В.2.6-8-95	40.8	288.1
тр. □ 140х4	С245	ДСТУ Б В.2.6-8-95	104.5	1750.0
тр. □ 160х6	С245	ДСТУ Б В.2.6-8-95	66.6	1881.9
тр. □ 40х30х3	С245	ДСТУ Б В.2.6-8-95	158.9	450.1
тр. □ 160х80х5	С245	ДСТУ Б В.2.6-8-95	109.3	1918.5
кв. □ 12	С245	ДСТУ 4746:2007	9.9	10.8
лист t=3	С245	ДСТУ 8540:2015	39.1 м²	920.7
лист t=10	С245	ДСТУ 8540:2015	1.07 м²	83.9
Наплавляємий метал				52.0
Всього				7356.0

Зам. інв. №

Підпис і дата

Інв. № ор.

Зм.	Кільк.	Арк.	№док	Підпис	Дата
Перевірив		Модилевська			
Розробив		Матвієнко			
Н.контроль		Модилевська			

003/КЖ-2022 - КР

Виробнича будівля. м.Київ, вул.Сімї Шовкоплясів, 4-Б

Виробнича будівля

Стадія	Аркуш	Аркушів
РП	М1	

Відомість деталей. Відомість метизів. Вибірка металу

ПрАТ "Агробуд-Інвестсервіс"

Формат А3

План на позн. 0.000

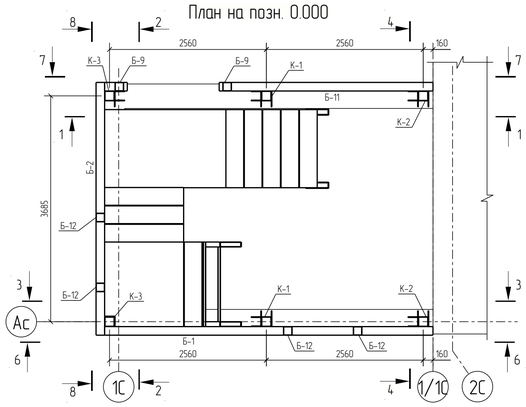

Схема балок покриття

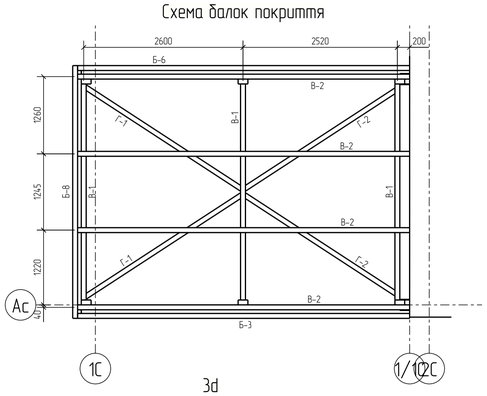

3d

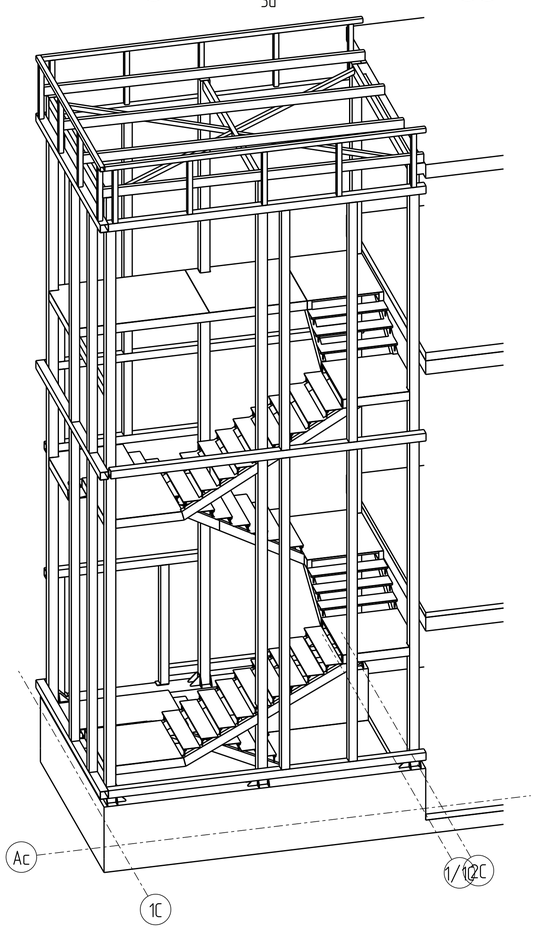

4 – 4

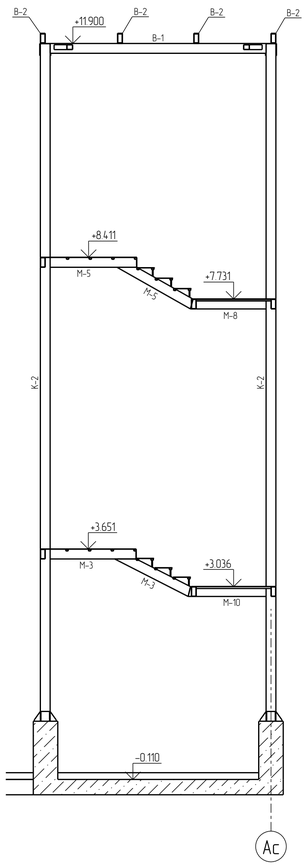

1 – 1

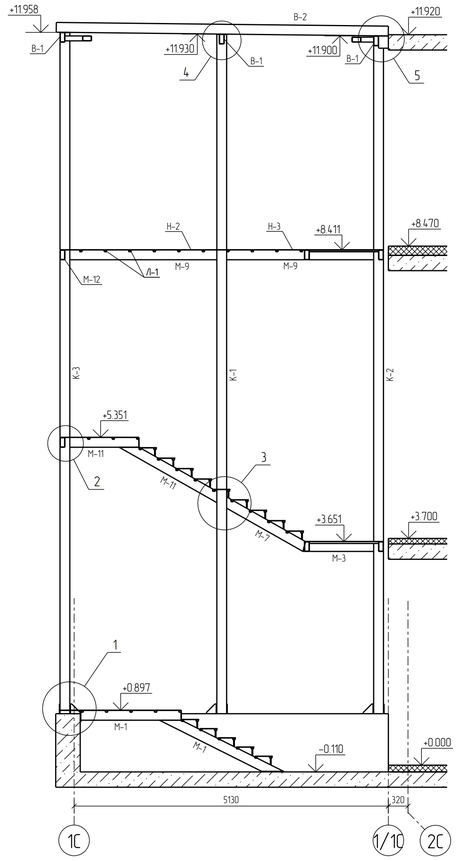

2 – 2

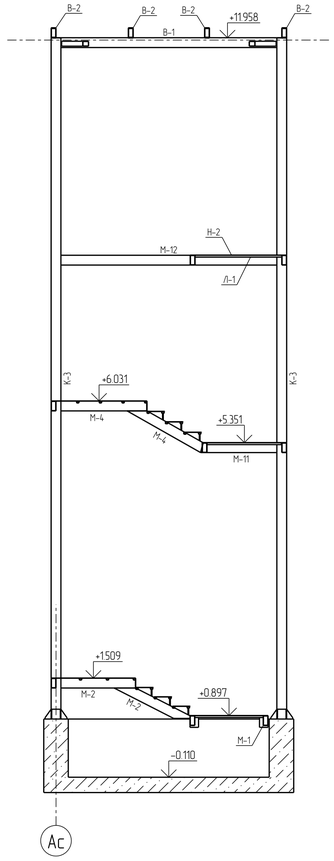

3 – 3

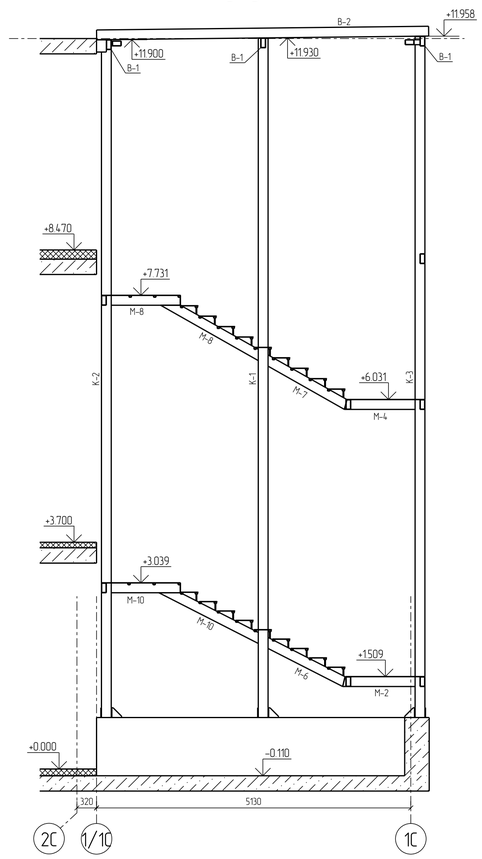

6 – 6

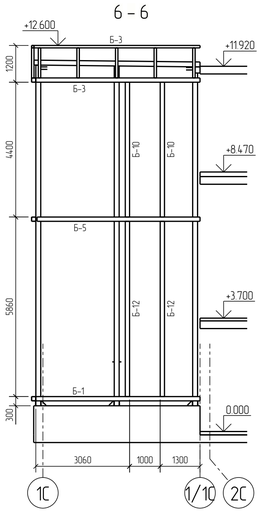

7 – 7

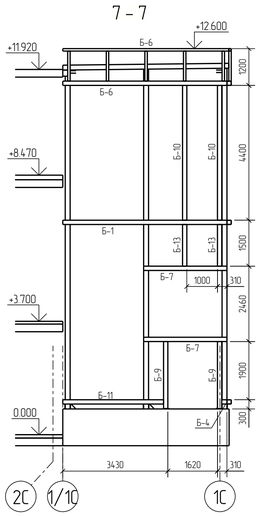

8 – 8

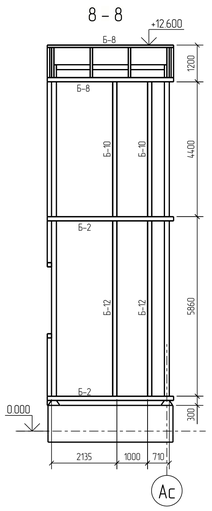

1

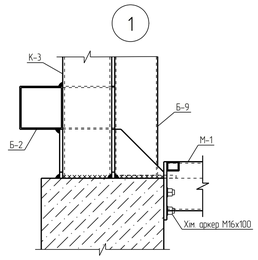

2

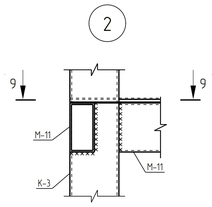

9 – 9

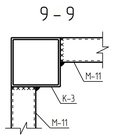

3

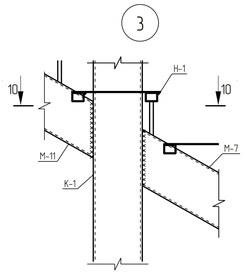

4

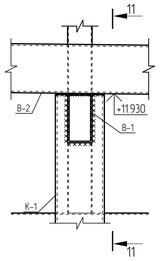

11 – 11

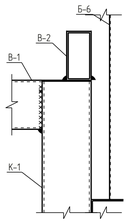

5

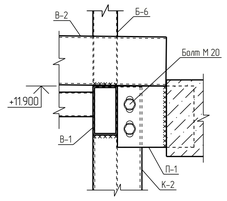

10 – 10

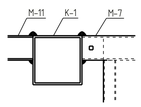

						003/КЖ - 2022 - КМД			
						Виробнича будівля м. Київ, вул. Сім'ї Шовкоплясів, 4-Б			
Зм.	Кільк.	Лист	№док.	Підпис	Дата				
						Виробнича будівля	Стадія	Лист	Листів
							РП	2	
Перевірив		Модилевська							
Розробив		Матвієнко				Схеми монтажу сходів	ПрАТ "Агробуд-Інвестсервіс"		
Н. контр.		Модилевська							

Погоджено

Зам. інв. №

Підпис і дата

Інв. № об.

Формат: А1

Марка В-1

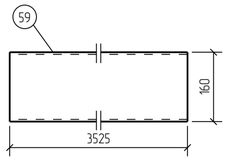

Марка В-2

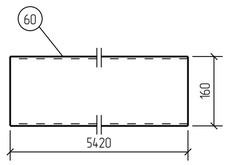

Марка Г-1

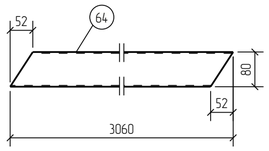

Марка Г-2

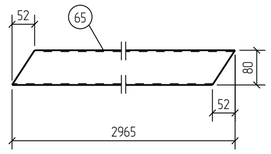

Марка К-1

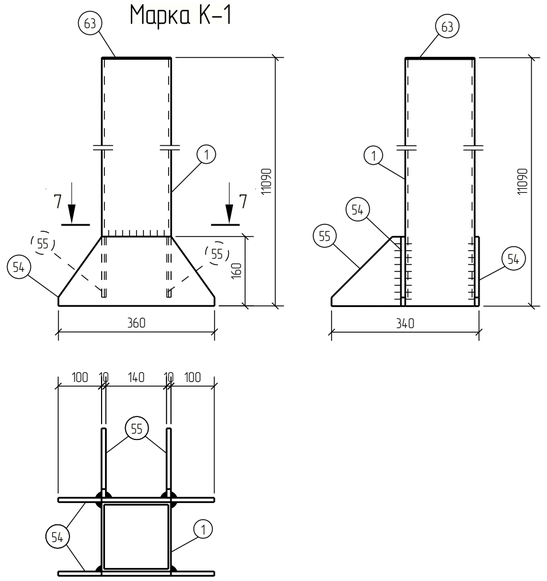

Марка К-2

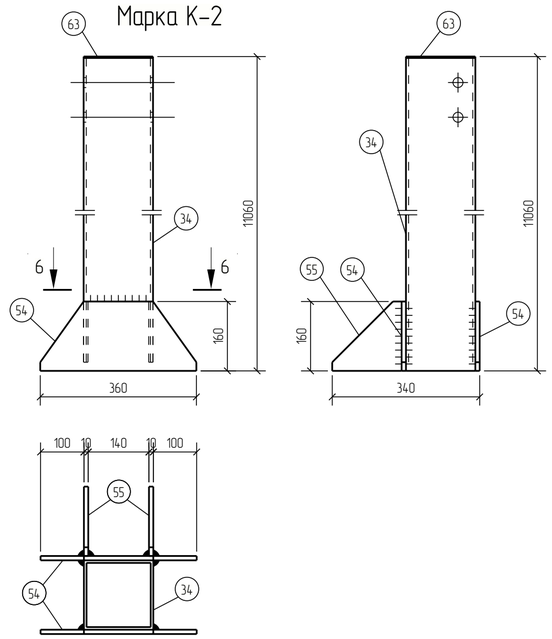

Марка К-3

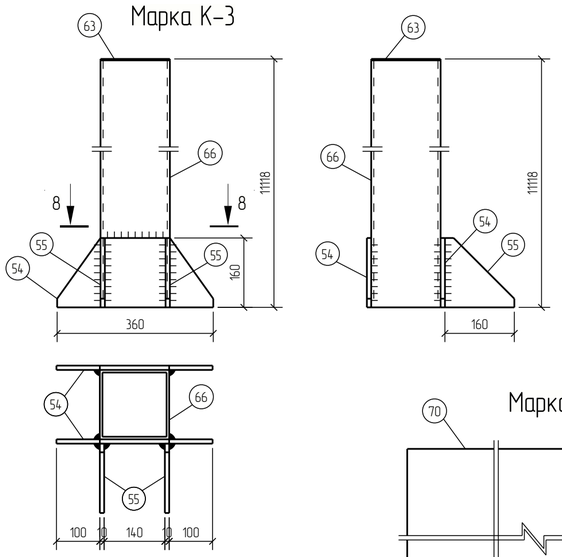

Марка Л-1

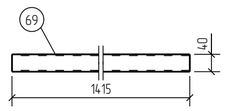

Марка Н-1

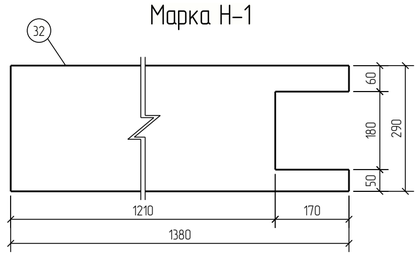

Марка Н-2

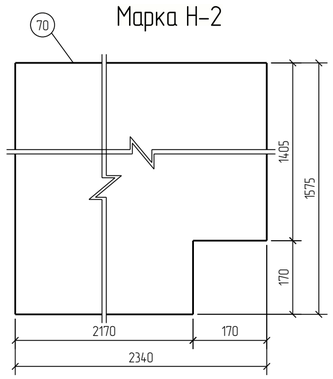

Марка Н-3

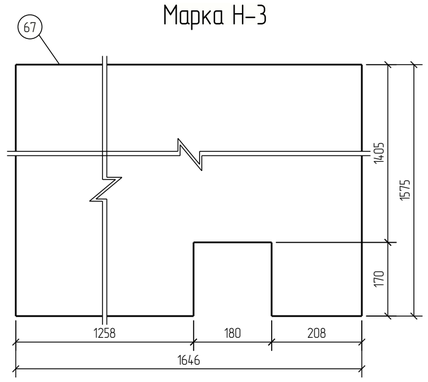

Марка П-1

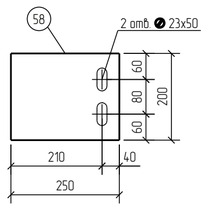

Відомість відправочних елементів

Марка ел-та	Кіл. шт.	Маса, кг	
		марки	всіх
В-1	3	61.9	185.7
В-2	4	95.1	380.4
Г-1	2	21.6	43.2
Г-2	2	21.0	42.0
К-1	2	326.7	653.4
К-2	2	325.8	651.6
К-3	2	327.5	655.0
Л-1	10	4.0	40.0
Н-1	3	8.7	26.1
Н-2	1	86.1	86.1
Н-3	1	60.3	60.3
П-1	4	3.9	15.6
		Всього:	2839.4

Вибірка металу

Профіль	Марка сталі	Маса, кг
— 3	С245	176.1
— 10	С245	70.8
☐ 40x30x3.0	С245	40.0
☐ 160x80x5.0	С245	651.3
☐ 160x6.0	С245	1882.0
	Всього:	2820.2

Специфікація

Марка ел-та	Дет. №	Кіл. шт.	Профіль	Довжина мм	Маса, кг шт.	Маса, кг заг.	Маса, кг марки	Марка сталі	Примітка
В-1	59	1	☐ 160x80x5.0	3525	61.9	61.9		С245	
							61.9		
В-2	60	1	☐ 160x80x5.0	5420	95.1	95.1		С245	
							95.1		
Г-1	64	1	☐ 80x3.0	3060	21.6	21.6		С245	
							21.6		
Г-2	65	1	☐ 80x3.0	2965	21.0	21.0		С245	
							21.0		
К-1	1	1	☐ 160x6.0	11087	313.7	313.7		С245	
	54	2	— 10x160	360	3.4	6.8		С245	
	55	2	— 10x160	160	1.2	2.4		С245	
	63	1	— 3x160	160	0.6	0.6		С245	
							326.7		
К-2	34	1	☐ 160x6.0	11057	312.8	312.8		С245	
	54	2	— 10x160	360	3.4	6.8		С245	
	55	2	— 10x160	160	1.2	2.4		С245	
	63	1	— 3x160	160	0.6	0.6		С245	
							325.8		
	54	2	— 10x160	360	3.4	6.8		С245	
	55	2	— 10x160	160	1.2	2.4		С245	
	63	1	— 3x160	160	0.6	0.6		С245	
К-3	66	1	☐ 160x6.0	11115	314.5	314.5		С245	
							327.5		
Л-1	69	1	☐ 40x30x3.0	1415	4.0	4.0		С245	
							4.0		
Н-1	32	1	— 3x290	1380	8.7	8.7		С245	
							8.7		
Н-2	70	1	— 3x1575	2340	86.1	86.1		С245	
							86.1		
Н-3	67	1	— 3x1575	1646	60.3	60.3		С245	
							60.3		
П-1	58	1	— 10x200	250	3.9	3.9		С245	
							3.9		

1. При зварюванні використовувати електроди ESAB OK.46.00 по ДСТУ EN ISO 2560:2014. Зварні шви, задирки шерохуватості зачистити, гострі кромки притупити.
2. Катет зварних швів приймати – 3 мм, крім оговорених.
3. Виготовлення металоконструкцій виконувати згідно ДБН В.2.6-163:2010.
4. Металеві конструкції очистити до Sa 2.5 по ДСТУ ISO 8204-1:2015*.

Зм.	Кіл.уч.	Лист	№док.	Підпис	Дата	003/КЖ - 2022 - КМД		
						Виробнича будівля м. Київ, вул. Сім'ї Шовкоплясів, 4-Б		
						Виробнича будівля	Стадія	Лист	Листів
							РП	1	
Перевірив		Модилевська				Марки Б-1...Б-4, В-1, В-2, К-1...К-3, Н-1, П-1	ПрАТ "Агробуд-Інвестсервіс"		
Розробив		Матвієнко							
Н. контр.		Модилевська							

Погоджено

Зам. інв. №

Підпис і дата

Інв. № об.

Формат: А2

Марка М-1

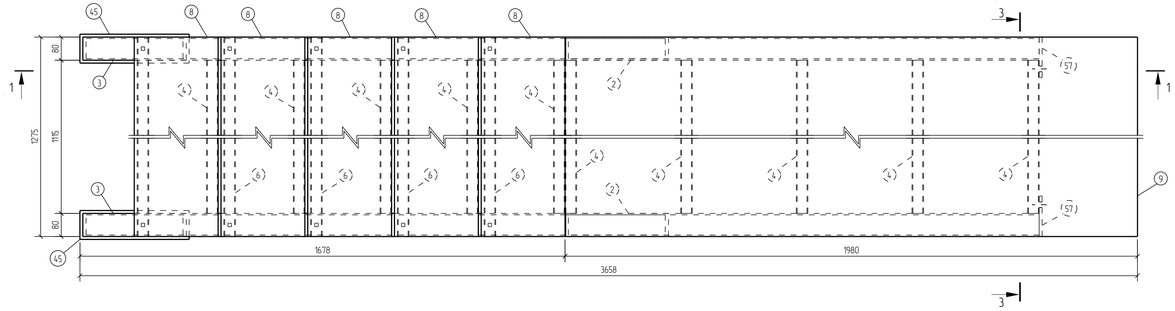

1 – 1

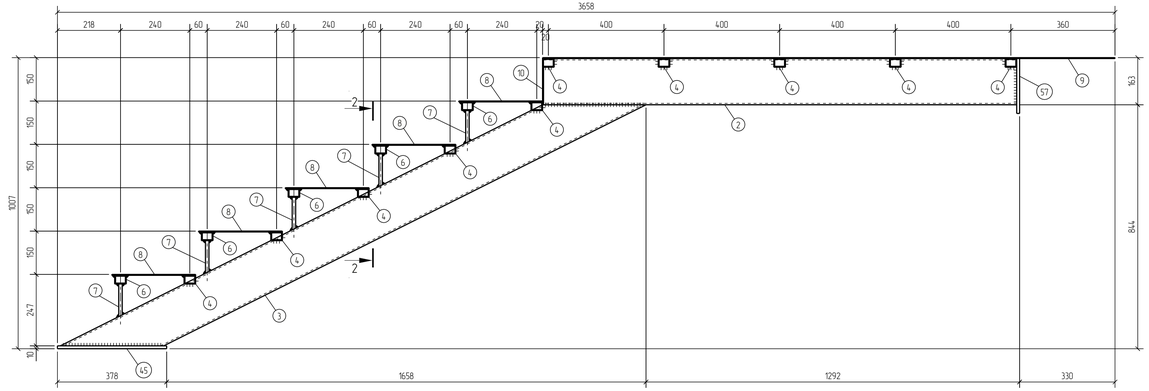

2 – 2

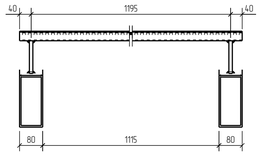

3 – 3

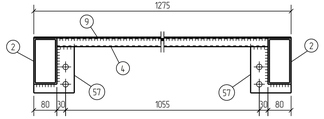

Специфікація

Марка ел-та	Дет. №	Кіл. шт.	Профіль	Довжина мм	Маса, кг шт.	Маса, кг заг.	Маса, кг марки	Марка сталі	Примітка
М-1	2	2	□160х80х5.0	1637	28.7	57.4		С245	
	3	2	□160х80х5.0	2185	38.4	76.8		С245	
	4	10	□40х30х3.0	1115	3.2	32.0		С245	
	6	5	□40х30х3.0	1275	3.6	18.0		С245	
	7	10	— 12х12	113	0.1	1.0		С245	
	8	5	— 3х290	1275	8.7	43.5		С245	
	9	1	— 3х1275	1980	59.5	59.5		С245	
	10	2	— 3х80	160	0.3	0.6		С245	
	45	2	— 10х100	378	3.0	6.0		С245	
	57	2	— 10х140	190	2.1	4.2		С245	
							302.0		

Відомість відправочних елементів

Марка ел-та	Кіл. шт.	Маса, кг марки	Маса, кг всіх
М-1	1	302.0	302.0
		Всього:	302.0

Вибірка металу

Профіль	Марка сталі	Маса, кг
— 3	С245	103.6
— 10	С245	10.2
— 12х12	С245	1.0
□40х30х3.0	С245	50.0
□160х80х5.0	С245	134.2
Всього:		299.0

1. При зварюванні використовувати електроди ESAB OK 46.00 по ДСТУ EN ISO 2560:2014. Зварні шви, задирки шерсховатості зачистити, гострі кромки притупити.
2. Катет зварних швів приймати – 4 мм, крім оговорених.
3. Виготовлення металоконструкцій виконувати згідно ДБН В.2.6–163:2010.
4. Металеві конструкції очистити до Sa 2.5 по ДСТУ ISO 8204–1:2015*.

Зм.	Кіл.уч.	Лист	№док.	Підпис	Дата	003/КЖ - 2022 - КМД		
						Виробнича будівля м. Київ, вул. Сім'ї Шовкоплясів, 4-Б		
Перевірив		Мадилевська				Виробнича будівля	Стадія	Лист	Листів
Розробив		Матвієнко					РП	2	
Н. контр.		Мадилевська				Марка М-1	ПрАТ "Агробуд-Інвестсервіс"		

Формат: А3х3

Погоджено

Взам. інв. №

Підпис і дата

Інв. № об.

Марка М-2

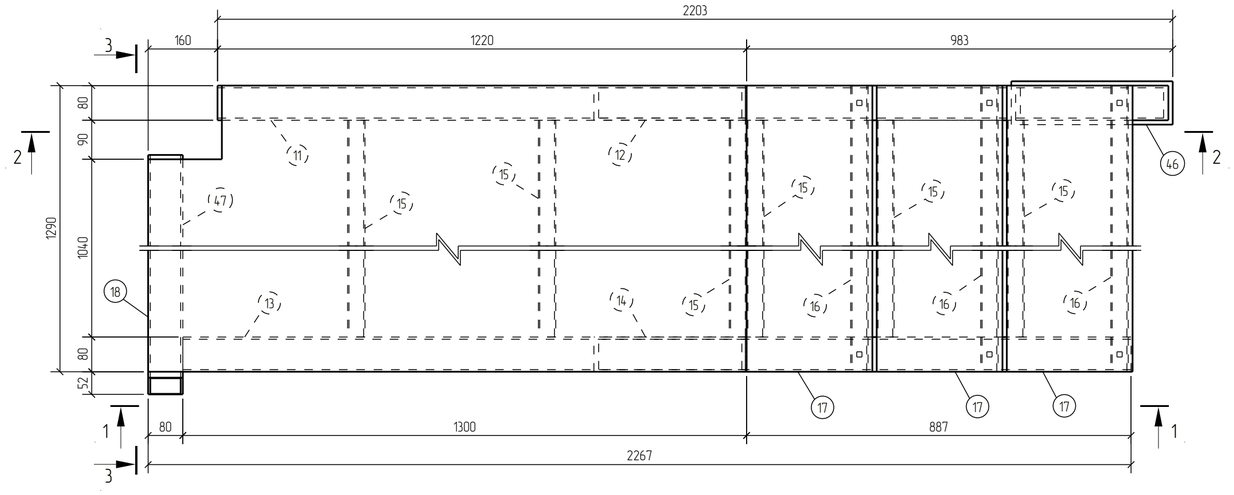

1 – 1

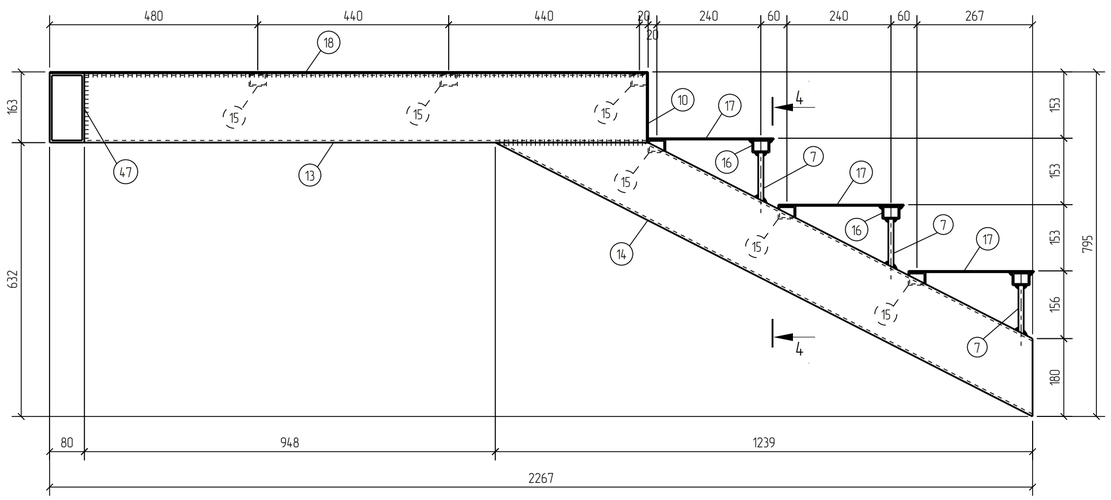

2 – 2

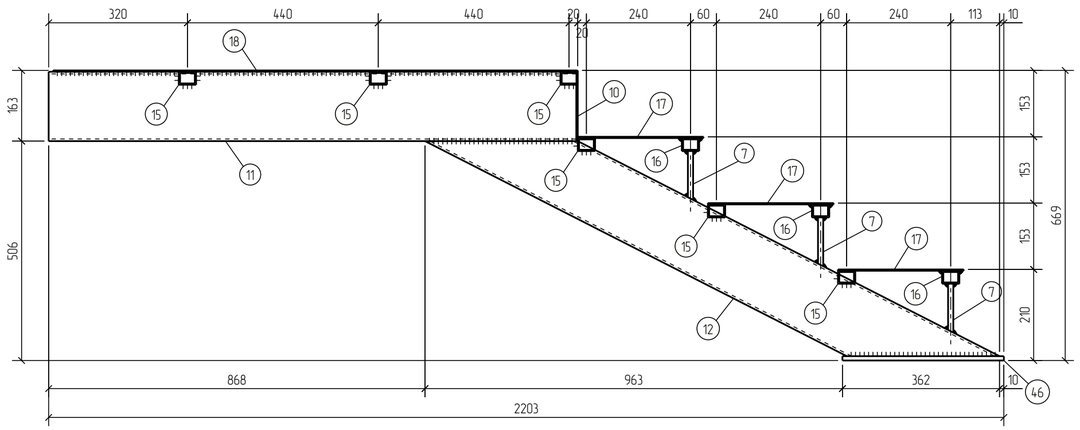

3 – 3

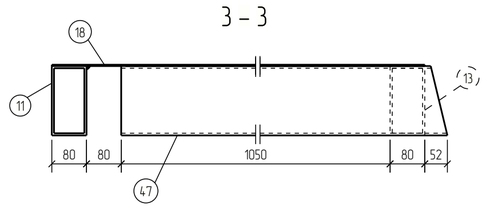

4 – 4

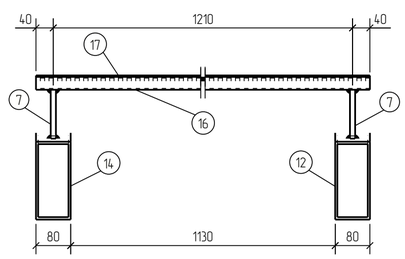

Специфікація

Марка ел-та	Дет. №	Кіл. шт.	Профіль	Довжина мм	Маса, кг шт.	Маса, кг заг.	Маса, кг марки	Марка сталі	Примітка
М-2	7	6	— 12x12	113	0.1	0.6		С245	
	10	2	— 3x80	160	0.3	0.6		С245	
	11	1	☐ 160x80x5.0	1217	21.4	21.4		С245	
	12	1	☐ 160x80x5.0	1405	24.7	24.7		С245	
	13	1	☐ 160x80x5.0	1297	22.8	22.8		С245	
	14	1	☐ 160x80x5.0	1391	24.4	24.4		С245	
	15	6	☐ 40x30x3.0	1130	3.2	19.2		С245	
	16	3	☐ 40x30x3.0	1290	3.7	11.1		С245	
	17	3	— 3x290	1290	8.8	26.4		С245	
	18	1	— 3x1290	1380	41.2	41.2		С245	
	46	1	— 10x100	372	2.9	2.9		С245	
	47	1	☐ 160x80x5.0	1182	20.8	20.8		С245	
							218.3		

Відомість відправочних елементів

Марка ел-та	Кіл. шт.	Маса, кг марки	Маса, кг всіх
М-2	1	218.3	218.3
		Всього:	218.3

Вибірка металу

Профіль	Марка сталі	Маса, кг
— 3	С245	68.2
— 10	С245	2.9
— 12x12	С245	0.6
☐ 40x30x3.0	С245	30.3
☐ 160x80x5.0	С245	114.1
	Всього:	216.1

1. При зварюванні використовувати електроди ESAB OK.46.00 по ДСТУ EN ISO 2560:2014. Зварні шви, задирки шерохуватості зачистити, гострі кромки притупити.
2. Катет зварних швів приймати – 4 мм, крім оговорених.
3. Виготовлення металоконструкцій виконувати згідно ДБН В.2.6-163:2010.
4. Металеві конструкції очистити до Sa 2.5 по ДСТУ ISO 8204-1:2015*.

Зм.	Кіл.уч.	Лист	№док.	Підпис	Дата	003/КЖ - 2022 - КМД			
						Виробнича будівля м. Київ, вул. Сім'ї Шовкоплясів, 4-Б			
						Виробнича будівля	Стадія	Лист	Листів
							РП	3	
Перевірив		Модилевська				Марка М-1	ПрАТ "Агробуд-Інвестсервіс"		
Розробив		Матвієнко							
Н. контр.		Модилевська							

Погоджено

Зам. інв. №

Підпис і дата

Інв. № об.

Формат: А2

Марка М-3

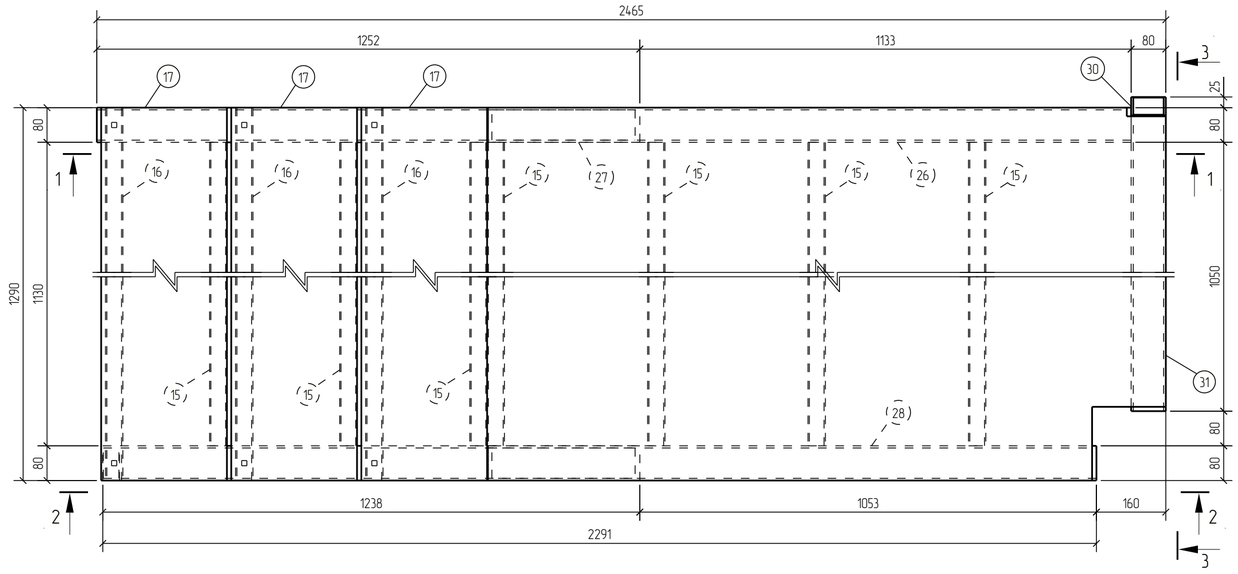

1 – 1

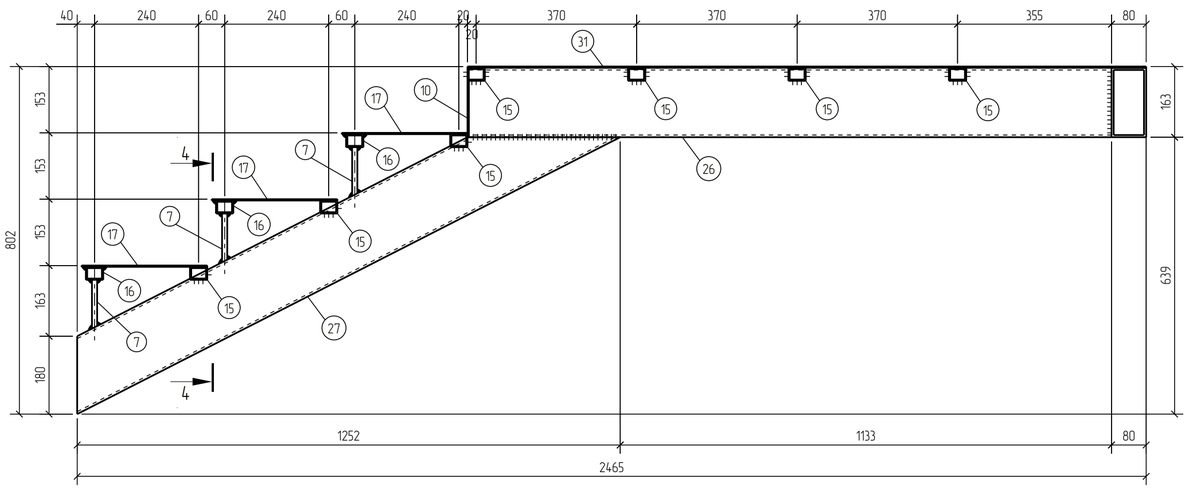

2 – 2

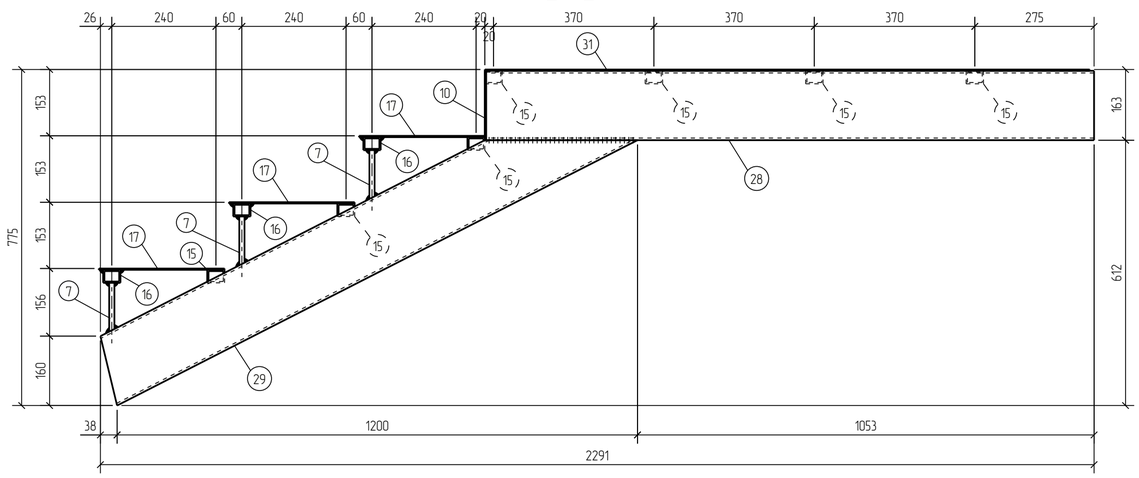

3 – 3

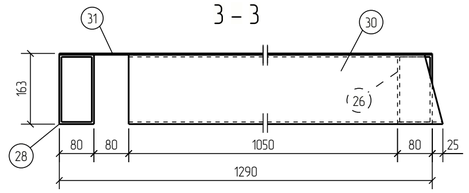

4 – 4

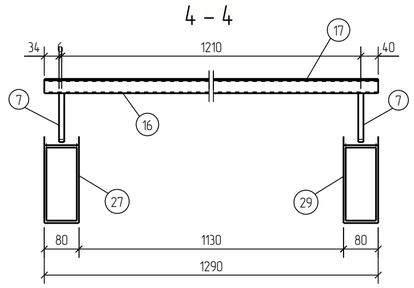

Специфікація

Марка ел-та	Дет. №	Кіл. шт.	Профіль	Довжина мм	Маса, кг шт.	Маса, кг заг.	Маса, кг марки	Марка сталі	Примітка
М-3	7	6	— 12х12	113	0.1	0.6		С245	
	10	2	— 3х80	160	0.3	0.6		С245	
	15	7	☐ 40х30х3.0	1130	3.2	22.4		С245	
	16	3	☐ 40х30х3.0	1290	3.7	11.1		С245	
	17	3	— 3х290	1290	8.8	26.4		С245	
	26	1	☐ 160х80х5.0	1482	26.0	26.0		С245	
	27	1	☐ 160х80х5.0	1406	24.7	24.7		С245	
	28	1	☐ 160х80х5.0	1402	24.6	24.6		С245	
	29	1	☐ 160х80х5.0	1347	23.6	23.6		С245	
	30	1	☐ 160х80х5.0	1155	20.3	20.3		С245	
	31	1	— 3х1290	1565	46.8	46.8		С245	
							229.4		

Відомість відправочних елементів

Марка ел-та	Кіл. шт.	Маса, кг марки	Маса, кг всіх
М-3	1	229.4	229.4
		Всього:	229.4

Вибірка металу

Профіль	Марка сталі	Маса, кг
— 3	С245	73.8
— 12х12	С245	0.6
☐ 40х30х3.0	С245	33.5
☐ 160х80х5.0	С245	119.2
Всього:		227.1

1. При зварюванні використовувати електроди ESAB OK.46.00 по ДСТУ EN ISO 2560:2014. Зварні шви, задирки шероховатості зачистити, гострі кромки притупити.
2. Катет зварних швів приймати – 4 мм, крім оговорених.
3. Виготовлення металоконструкцій виконувати згідно ДБН В.2.6-163:2010.
4. Металеві конструкції очистити до Sa 2.5 по ДСТУ ISO 8204-1:2015*.

Зм.	Кіл.уч.	Лист	№док.	Підпис	Дата	003/КЖ - 2022 - КМД			
						Виробнича будівля м. Київ, вул. Сім'ї Шовкоплясів, 4-Б			
Перевірив		Модилевська				Виробнича будівля	Стадія	Лист	Листів
Розробив		Матвієнко					РП	4	
Н. контр.		Модилевська				Марка М-3	ПрАТ "Агробуд-Інвестсервіс"		

Погоджено

Зам. інв. №

Підпис і дата

Інв. № об.

Формат: А2

Марка М-4

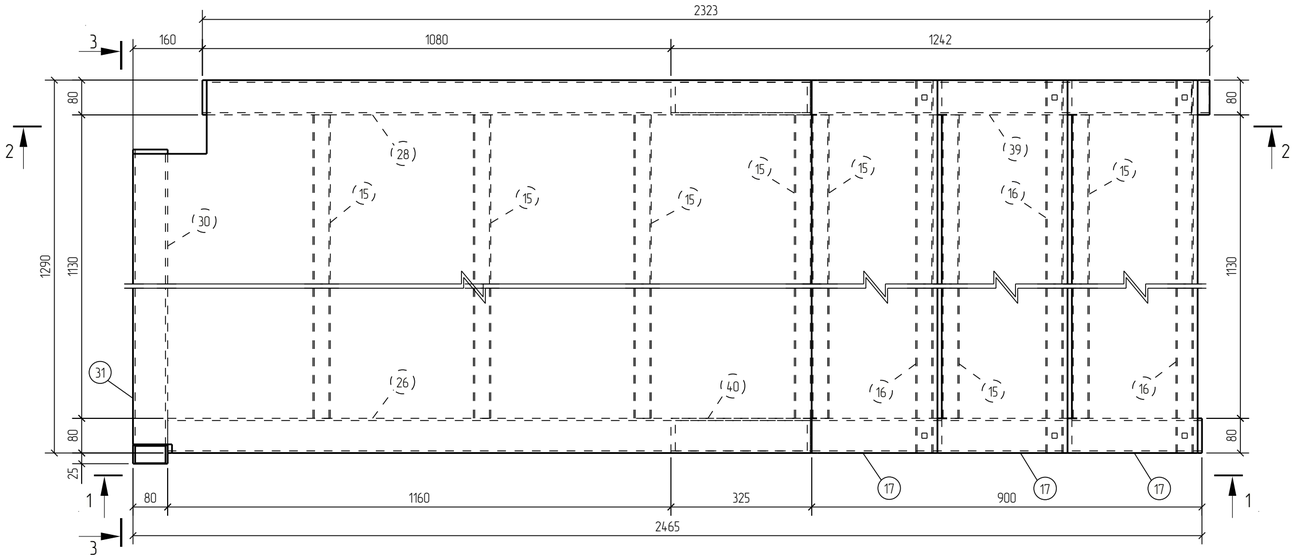

1 – 1

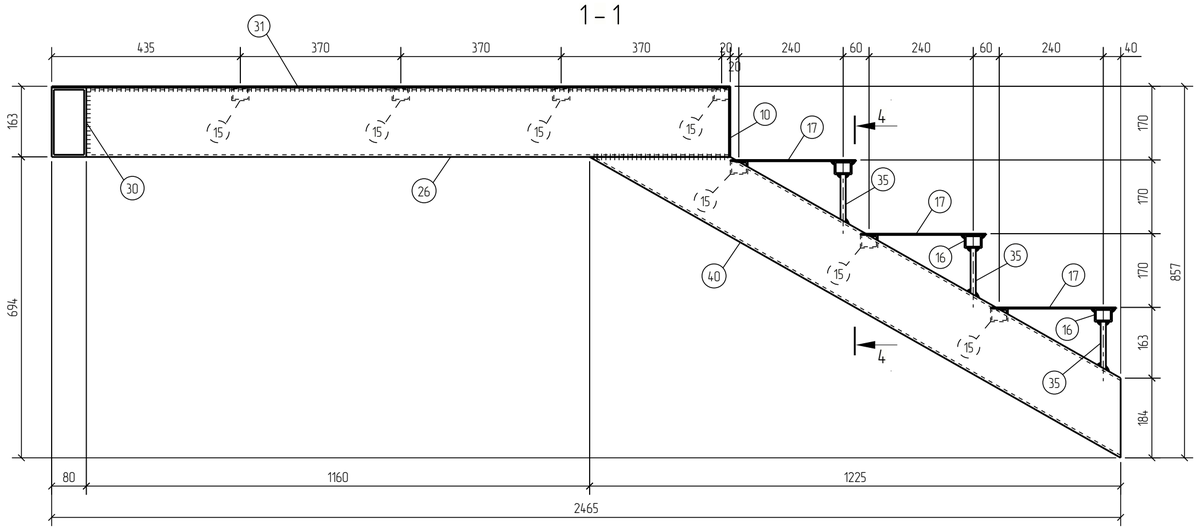

2 – 2

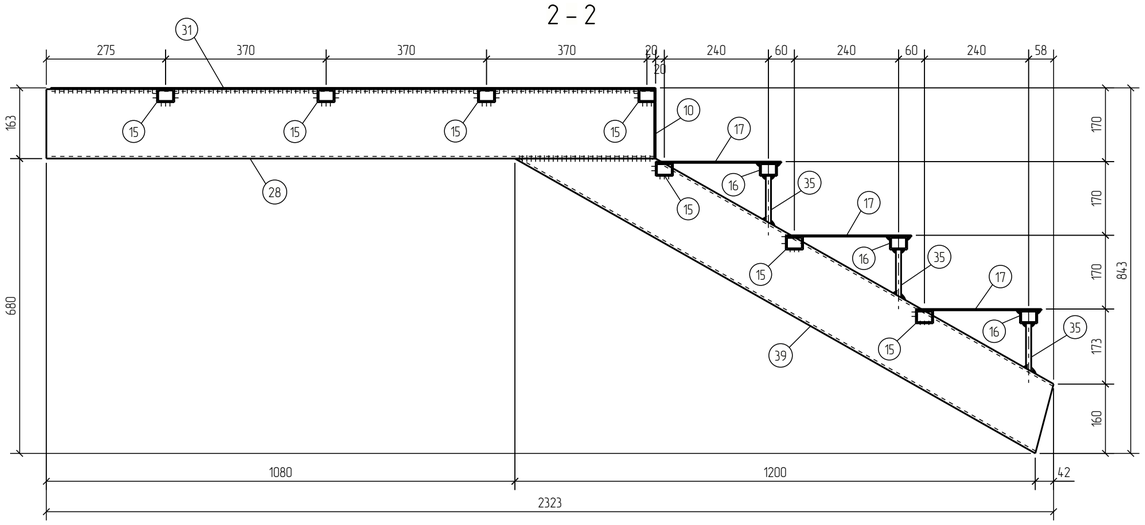

3 – 3

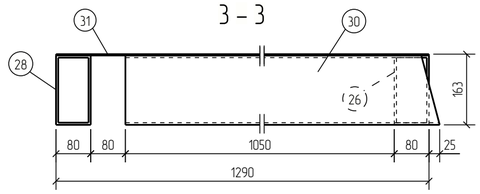

4 – 4

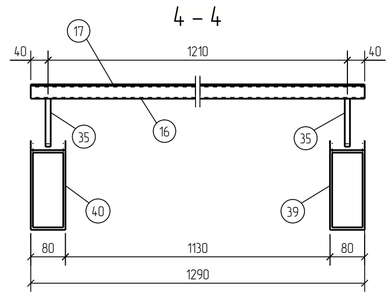

Специфікація

Марка ел-та	Дет. №	Кіл. шт.	Профіль	Довжина мм	Маса, кг шт.	Маса, кг заг.	Маса, кг марки	Марка сталі	Примітка
М-4	10	2	— 3x80	160	0.3	0.6		С245	
	15	7	☐ 40x30x3.0	1130	3.2	22.4		С245	
	16	3	☐ 40x30x3.0	1290	3.7	11.1		С245	
	17	3	— 3x290	1290	8.8	26.4		С245	
	26	1	☐ 160x80x5.0	1482	26.0	26.0		С245	
	28	1	☐ 160x80x5.0	1402	24.6	24.6		С245	
	30	1	☐ 160x80x5.0	1155	20.3	20.3		С245	
	31	1	— 3x1290	1565	46.8	46.8		С245	
	35	6	— 12x12	111	0.1	0.6		С245	
	39	1	☐ 160x80x5.0	1379	24.2	24.2		С245	
	40	1	☐ 160x80x5.0	1407	24.7	24.7		С245	
							230.0		

Відомість відправочних елементів

Марка ел-та	Кіл. шт.	Маса, кг марки	Маса, кг всіх
М-4	1	230.0	230.0
		Всього:	230.0

Вибірка металу

Профіль	Марка сталі	Маса, кг
— 3	С245	73.8
— 12x12	С245	0.6
☐ 40x30x3.0	С245	33.5
☐ 160x80x5.0	С245	119.8
	Всього:	227.7

1. При зварюванні використовувати електроди ESAB OK 46.00 по ДСТУ EN ISO 2560:2014. Зварні шви, задирки шерохуватості зачистити, гострі кромки притупити.
2. Катет зварних швів приймати – 4 мм, крім оговорених.
3. Виготовлення металоконструкцій виконувати згідно ДБН В.2.6-163:2010.
4. Металеві конструкції очистити до Sa 2.5 по ДСТУ ISO 8204-1:2015*.

Зм.	Кіл.уч.	Лист	№док.	Підпис	Дата
Перевірив		Модилевська			
Розробив		Матвієнко			
Н. контр.		Модилевська			

003/КЖ - 2022 - КМД

Виробнича будівля м. Київ, вул. Сім'ї Шовкоплясів, 4-Б

Виробнича будівля

Стадія	Лист	Листів
РП	5	

Марка М-4

ПрАТ "Агробуд-Інвестсервіс"

Погоджено

Зам. інв. №

Підпис і дата

Інв. № об.

Формат: А2

Марка М-5

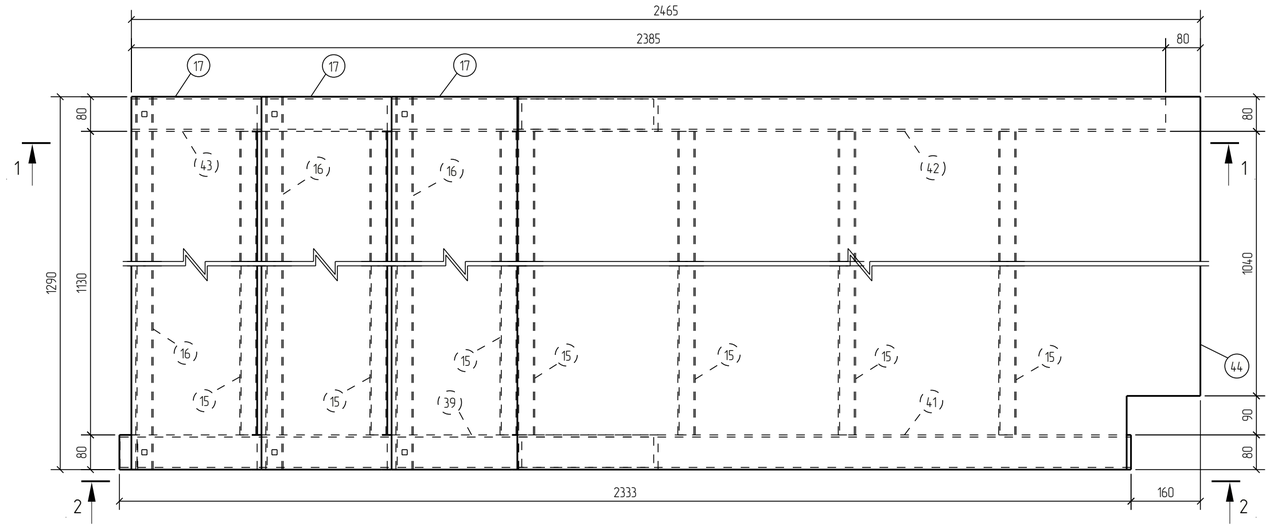

1 – 1

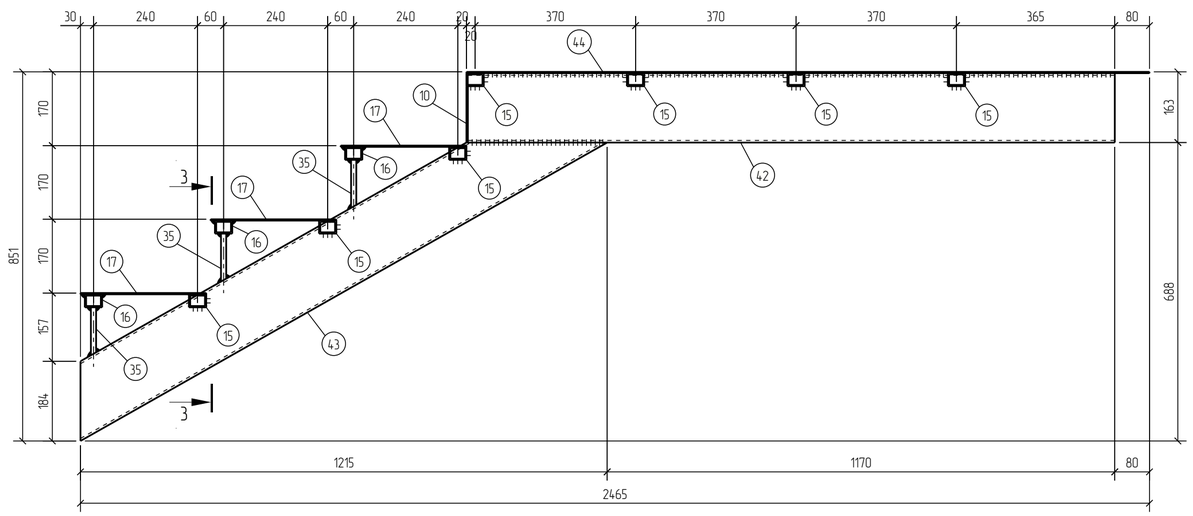

2 – 2

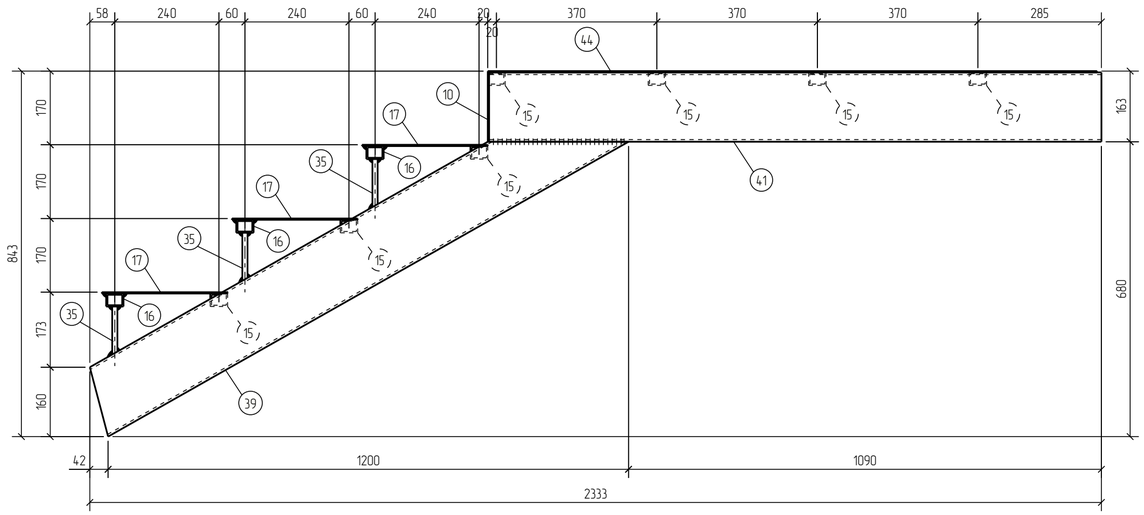

3 – 3

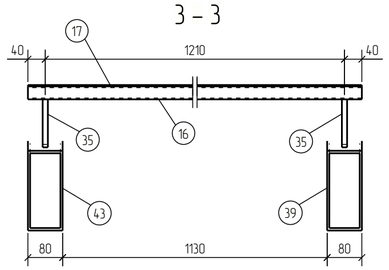

Специфікація

Марка ел-та	Дет. №	Кіл. шт.	Профіль	Довжина мм	Маса, кг шт.	Маса, кг заг.	Маса, кг марки	Марка сталі	Примітка
М-5	10	2	— 3x80	160	0.3	0.6		С245	
	15	7	☐ 40x30x3.0	1130	3.2	22.4		С245	
	16	3	☐ 40x30x3.0	1290	3.7	11.1		С245	
	17	3	— 3x290	1290	8.8	26.4		С245	
	35	6	— 12x12	111	0.1	0.6		С245	
	39	1	☐ 160x80x5.0	1379	24.2	24.2		С245	
	41	1	☐ 160x80x5.0	1412	24.8	24.8		С245	
	42	1	☐ 160x80x5.0	1492	26.2	26.2		С245	
	43	1	☐ 160x80x5.0	1396	24.5	24.5		С245	
	44	1	— 3x1290	1575	47.2	47.2		С245	
							210.1		

Відомість відправочних елементів

Марка ел-та	Кіл. шт.	Маса, кг марки	Маса, кг всіх
М-5	1	210.1	210.1
		Всього:	210.1

Вибірка металу

Профіль	Марка сталі	Маса, кг
— 3	С245	74.2
— 12x12	С245	0.6
☐ 40x30x3.0	С245	33.5
☐ 160x80x5.0	С245	99.7
	Всього:	208.0

1. При зварюванні використовувати електроди ESAB OK.46.00 по ДСТУ EN ISO 2560:2014. Зварні шви, задирки шерохуватості зачистити, гострі кромки притупити.
2. Катет зварних швів приймати – 4 мм, крім оговорених.
3. Виготовлення металоконструкцій виконувати згідно ДБН В.2.6-163:2010.
4. Металеві конструкції очистити до Sa 2.5 по ДСТУ ISO 8204-1:2015*.

Зм.	Кіл.уч.	Лист	№док.	Підпис	Дата
Перевірив		Модилевська			
Розробив		Матвієнко			
Н. контр.		Модилевська			

003/КЖ - 2022 - КМД

Виробнича будівля м. Київ, вул. Сім'ї Шовкоплясів, 4-Б

Виробнича будівля

Стадія	Лист	Листів
РП	6	

Марка М-5

ПрАТ "Агробуд-Інвестсервіс

Погоджено

Зам. інв. №

Підпис і дата

Інв. № об.

Формат: А2

Марка М-6

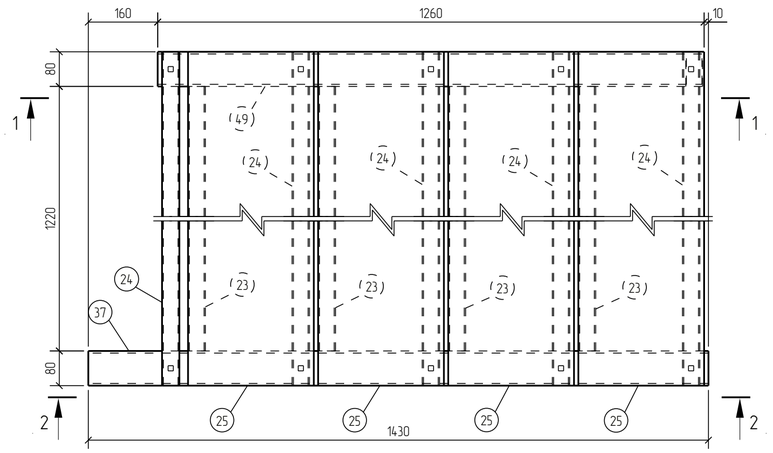

Марка М-7

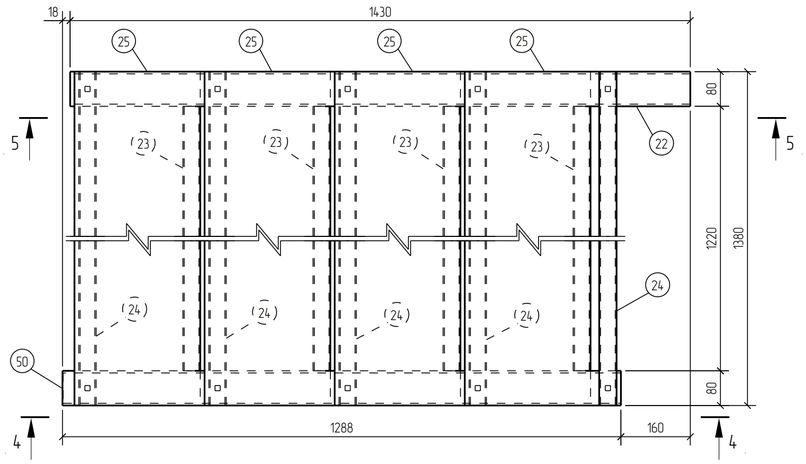

Специфікація

Марка ел-та	Дет. №	Кіл. шт.	Профіль	Довжина мм	Маса, кг шт.	Маса, кг заг.	Маса, кг марки	Марка сталі	Примітка
М-6	7	10	— 12х12	113	0.1	1.0		С245	
	23	4	☐40х30х3.0	1220	3.5	14.0		С245	
	24	5	☐40х30х3.0	1380	3.9	19.5		С245	
	25	4	— 3х290	1380	9.4	37.6		С245	
	37	1	☐160х80х5.0	1687	29.6	29.6		С245	
	49	1	☐160х80х5.0	1449	25.4	25.4		С245	
							128.4		
М-7	22	1	☐160х80х5.0	1734	30.4	30.4		С245	
	23	4	☐40х30х3.0	1220	3.5	14.0		С245	
	24	5	☐40х30х3.0	1380	3.9	19.5		С245	
	25	4	— 3х290	1380	9.4	37.6		С245	
	35	10	— 12х12	111	0.1	1.0		С245	
	50	1	☐160х80х5.0	1522	26.7	26.7		С245	
							130.5		

1 – 1

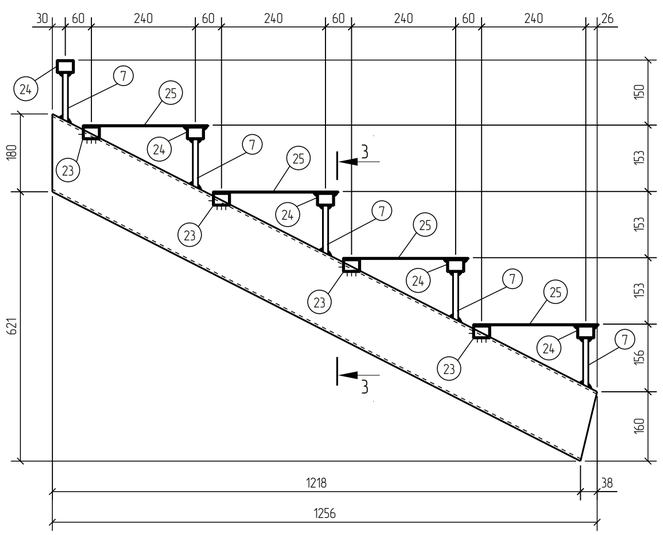

4 – 4

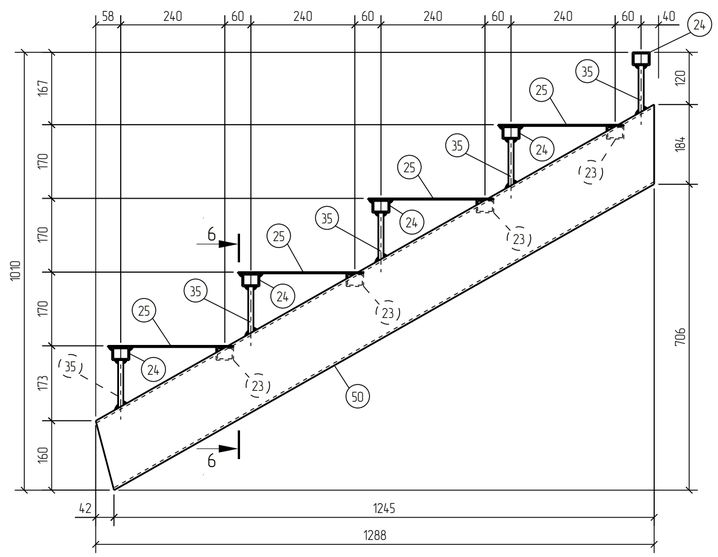

Відомість відправочних елементів

Марка ел-та	Кіл. шт.	Маса, кг марки	Маса, кг всіх
М-6	1	128.4	128.4
М-7	2	130.5	261.0
		Всього:	389.4

Вибірка металу

Профіль	Марка сталі	Маса, кг
— 3	С245	112.8
— 12х12	С245	3.0
☐40х30х3.0	С245	100.5
☐160х80х5.0	С245	169.2
	Всього:	385.5

3 – 3

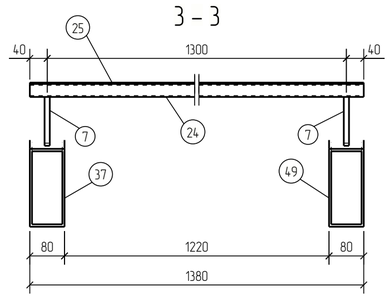

6 – 6

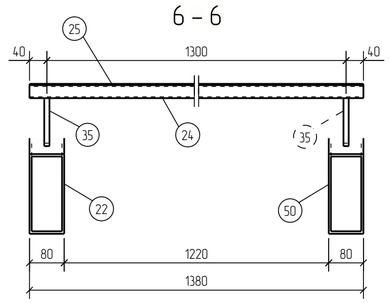

2 – 2

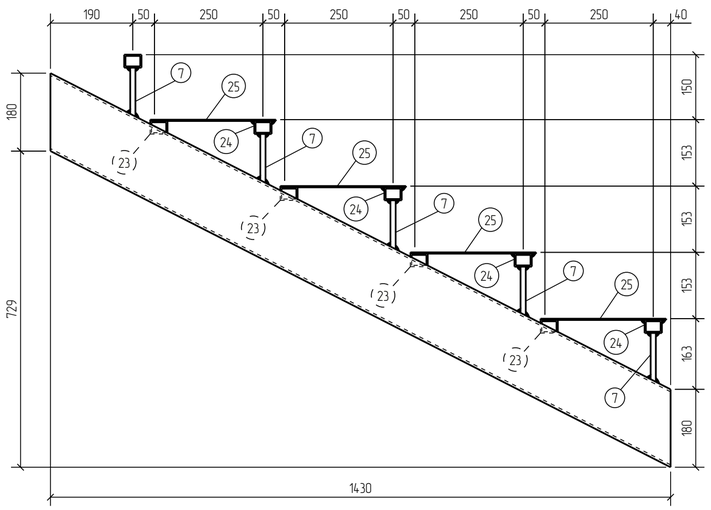

5 – 5

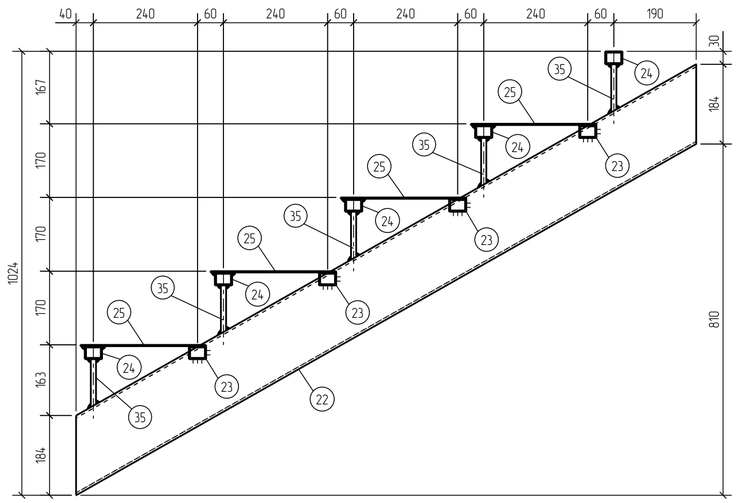

1. При зварюванні використовувати електроди ESAB OK 46.00 по ДСТУ EN ISO 2560:2014. Зварні шви, задирки шерохуватості зачистити, гострі кромки притупити.
2. Катет зварних швів приймати – 4 мм, крім оговорених.
3. Виготовлення металоконструкцій виконувати згідно ДБН В.2.6-163:2010.
4. Металеві конструкції очистити до Sa 2.5 по ДСТУ ISO 8204-1:2015*.

Зм.	Кіл.уч.	Лист	№док.	Підпис	Дата	003/КЖ - 2022 - КМД		
						Виробнича будівля м. Київ, вул. Сім'ї Шовкоплясів, 4-Б		
						Виробнича будівля	Стадія: РП	Лист: 7 / Листів:
Перевірив		Модилевська						
Розробив		Матвієнко				Марка М-6, М-7	ПрАТ "Агробуд-Інвестсервіс"	
Н. контр.		Модилевська						

Погоджено

Зам. інв. №

Підпис і дата

Інв. № об.

Формат: А2

Марка М-8

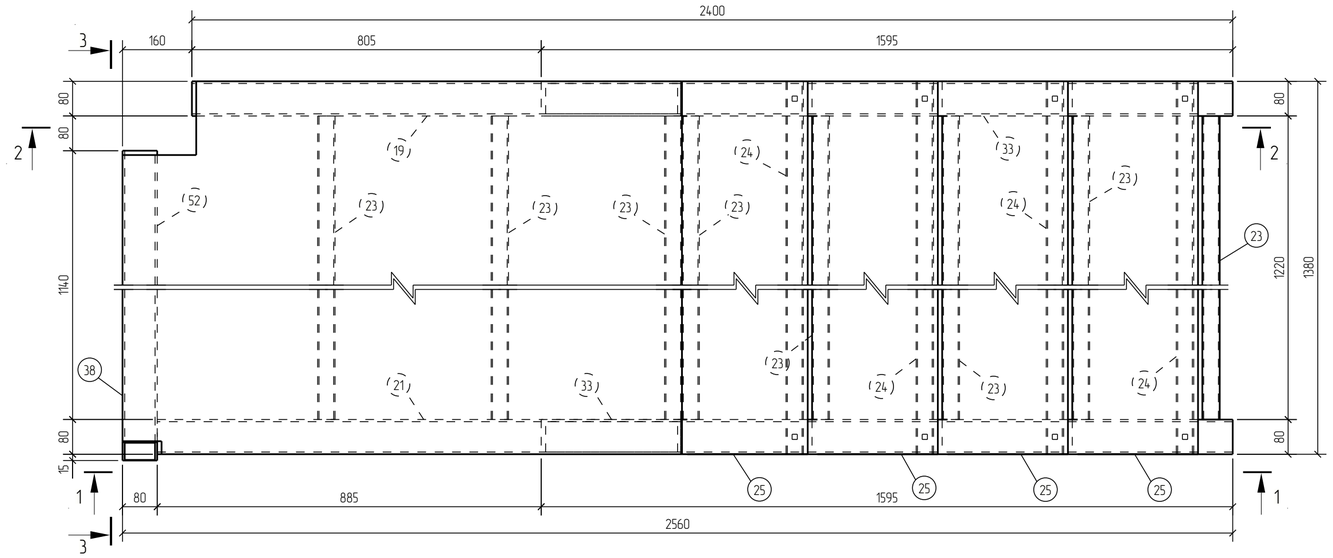

Марка М-9

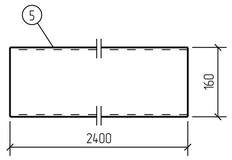

1 – 1

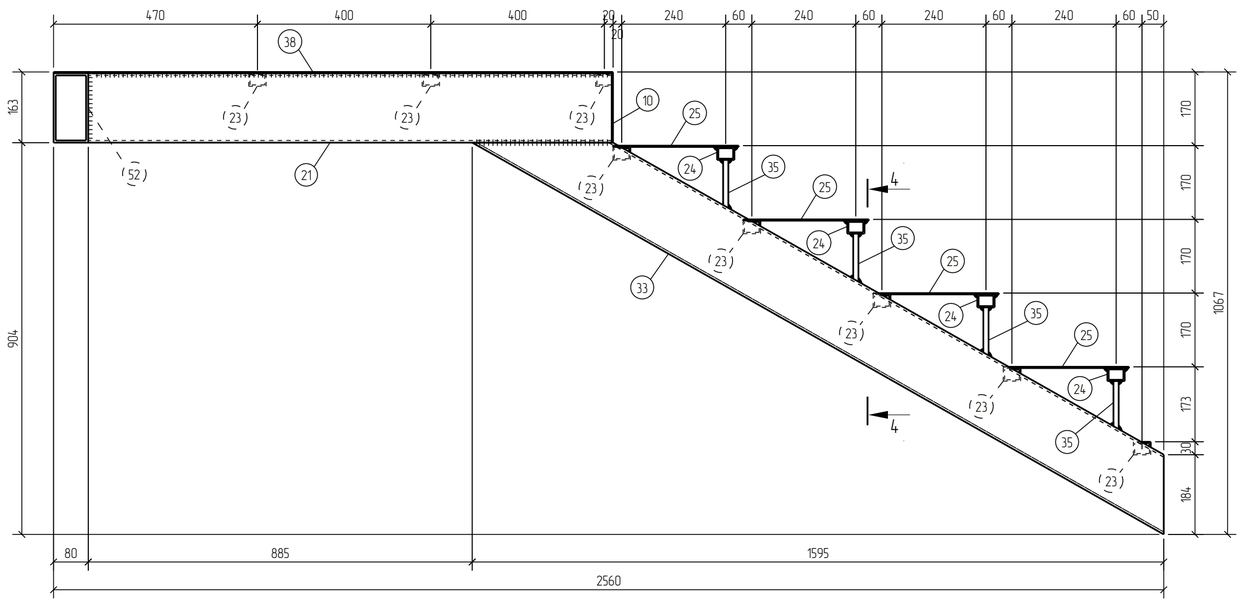

2 – 2

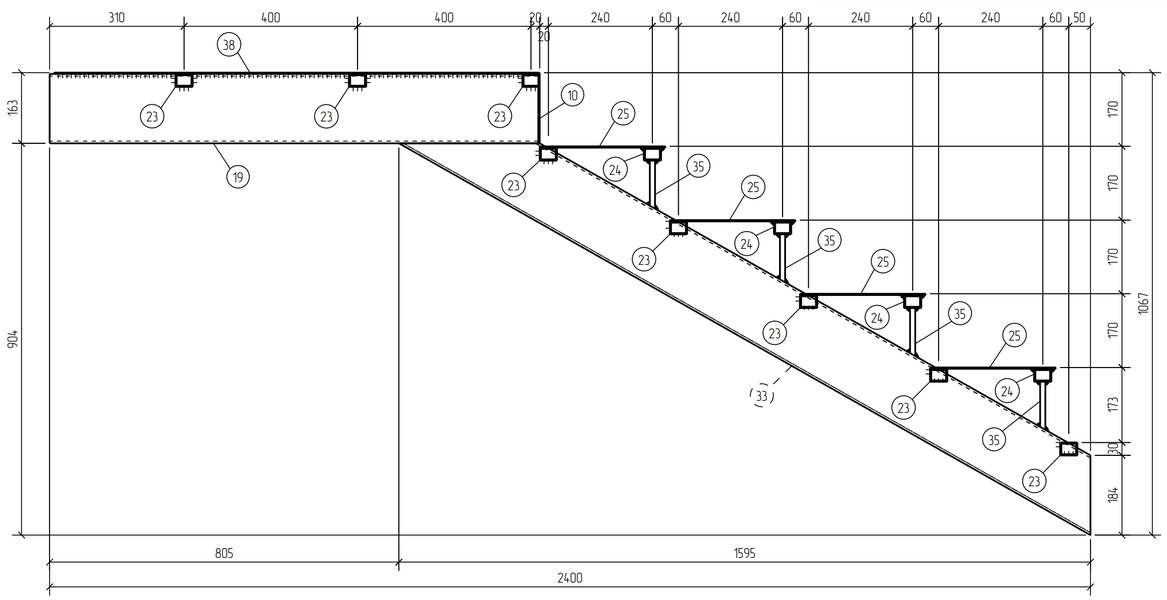

3 – 3

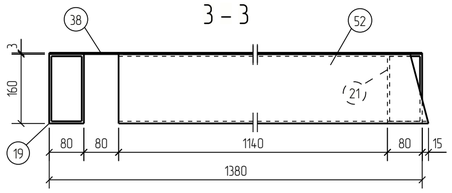

4 – 4

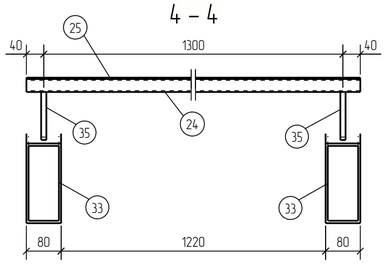

1. При зварюванні використовувати електроди ESAB OK.46.00 по ДСТУ EN ISO 2560:2014. Зварні шви, задирки шерохуватості зачистити, гострі кромки притупити.
2. Катет зварних швів приймати – 4 мм, крім оговорених.
3. Виготовлення металоконструкцій виконувати згідно ДБН В.2.6-163:2010.
4. Металеві конструкції очистити до Sa 2.5 по ДСТУ ISO 8204-1:2015*.

Специфікація

Марка ел-та	Дет. №	Кіл. шт.	Профіль	Довжина мм	Маса, кг шт.	Маса, кг заг.	Маса, кг марки	Марка сталі	Примітка
М-8	10	2	— 3x80	160	0.3	0.6		С245	
	19	1	☐ 160x80x5.0	1127	19.8	19.8		С245	
	21	1	☐ 160x80x5.0	1207	21.2	21.2		С245	
	23	8	☐ 40x30x3.0	1220	3.5	28.0		С245	
	24	4	☐ 40x30x3.0	1380	3.9	15.6		С245	
	25	4	— 3x290	1380	9.4	37.6		С245	
	33	2	☐ 160x80x5.0	1833	32.2	64.4		С245	
	35	8	— 12x12	111	0.1	0.8		С245	
	38	1	— 3x1290	1380	41.2	41.2		С245	
	52	1	☐ 160x80x5.0	1235	21.7	21.7		С245	
							253.4		
М-9	5	1	☐ 160x80x5.0	2400	42.1	42.1		С245	
							42.1		

Відомість відправочних елементів

Марка ел-та	Кіл. шт.	Маса, кг марки	Маса, кг всіх
М-8	1	253.4	253.4
М-9	2	42.1	84.2
		Всього:	337.6

Вибірка металу

Профіль	Марка сталі	Маса, кг
— 3	С245	79.4
— 12x12	С245	0.8
☐ 40x30x3.0	С245	43.6
☐ 160x80x5.0	С245	211.3
	Всього:	335.1

Зм.	Кіл.уч.	Лист	№док.	Підпис	Дата			
						003/КЖ - 2022 - КМД		
						Виробнича будівля м. Київ, вул. Сім'ї Шовкоплясів, 4-Б		
Перевірив		Модилевська				Виробнича будівля	Стадія: РП	Лист: 8 / Листів:
Розробив		Матвієнко						
Н. контр.		Модилевська				Марки М-8, М-9	ПрАТ "Агробуд-Інвестсервіс"	

Погоджено

Зам. інв. №

Підпис і дата

Інв. № об.

Формат: А2

Марка М-10

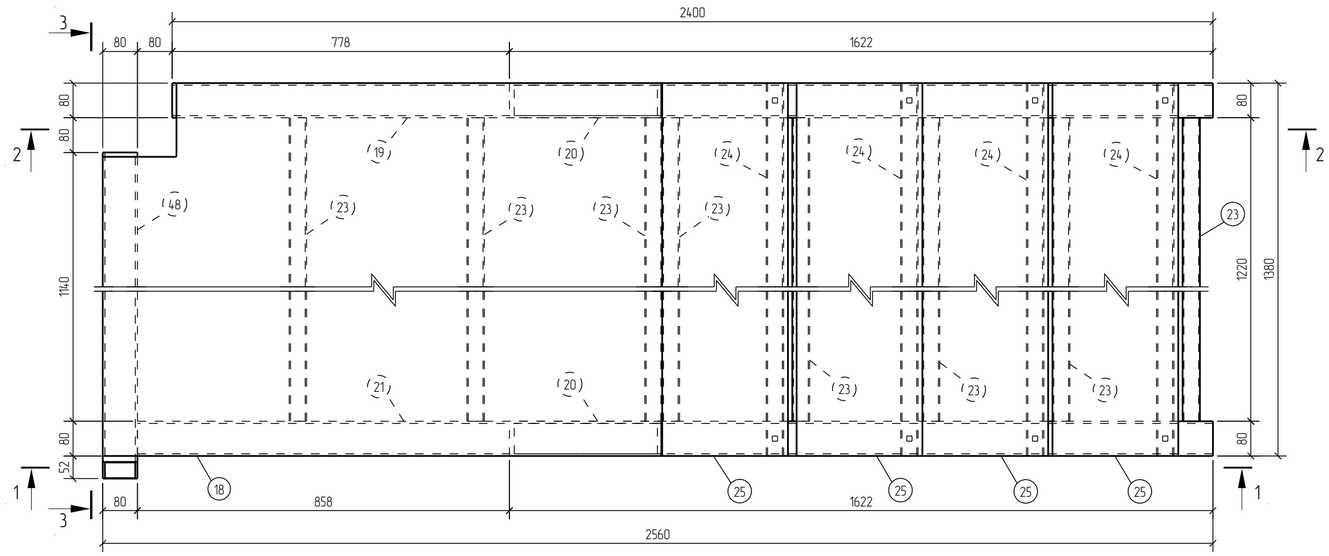

1 – 1

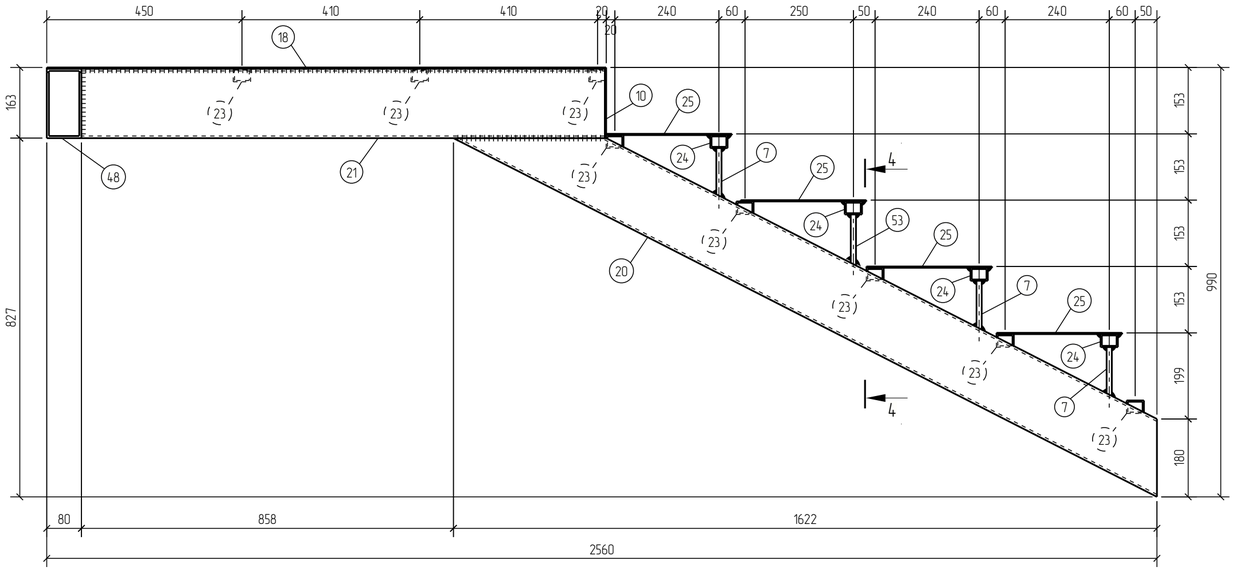

2 – 2

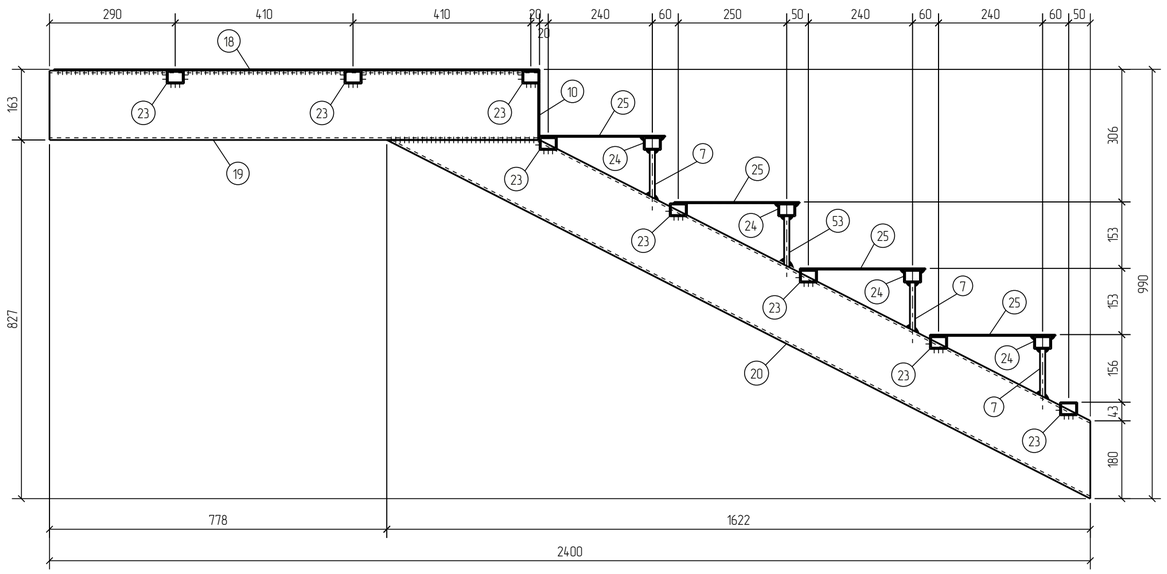

3 – 3

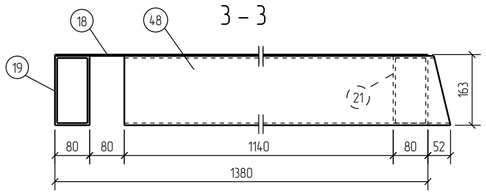

4 – 4

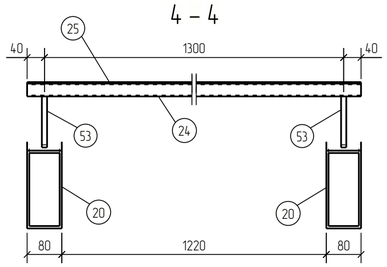

1. При зварюванні використовувати електроди ESAB OK.46.00 по ДСТУ EN ISO 2560:2014. Зварні шви, задирки шероховатості зачистити, гострі кромки притупити.
2. Катет зварних швів приймати – 4 мм, крім оговорених.
3. Виготовлення металоконструкцій виконувати згідно ДБН В.2.6-163:2010.
4. Металеві конструкції очистити до Sa 2.5 по ДСТУ ISO 8204-1:2015*.

Специфікація

Марка ел-та	Дет. №	Кіл. шт.	Профіль	Довжина мм	Маса, кг шт.	Маса, кг заг.	Маса, кг марки	Марка сталі	Примітка
М-10	7	6	— 12x12	113	0.1	0.6		С245	
	10	2	— 3x80	160	0.3	0.6		С245	
	18	1	— 3x1290	1380	41.2	41.2		С245	
	19	1	☐ 160x80x5.0	1127	19.8	19.8		С245	
	20	2	☐ 160x80x5.0	1821	32.0	64.0		С245	
	21	1	☐ 160x80x5.0	1207	21.2	21.2		С245	
	23	8	☐ 40x30x3.0	1220	3.5	28.0		С245	
	24	4	☐ 40x30x3.0	1380	3.9	15.6		С245	
	25	4	— 3x290	1380	9.4	37.6		С245	
	48	1	☐ 160x80x5.0	1272	22.3	22.3		С245	
	53	2	— 12x12	118	0.1	0.2		С245	
							253.6		

Відомість відправочних елементів

Марка ел-та	Кіл. шт.	Маса, кг марки	Маса, кг всіх
М-10	1	253.6	253.6
		Всього:	253.6

Вибірка металу

Профіль	Марка сталі	Маса, кг
— 3	С245	79.4
— 12x12	С245	0.8
☐ 40x30x3.0	С245	43.6
☐ 160x80x5.0	С245	127.3
Всього:		251.1

Зм.	Кіл.уч.	Лист	№док.	Підпис	Дата
Перевірив		Модилевська			
Розробив		Матвієнко			
Н. контр.		Модилевська			

003/КЖ - 2022 - КМД

Виробнича будівля м. Київ, вул. Сім'ї Шовкоплясів, 4-Б

Виробнича будівля

Стадія	Лист	Листів
РП	9	

Марка М-10

ПрАТ "Агробуд-Інвестсервіс"

Погоджено

Зам. інв. №

Підпис і дата

Інв. № об.

Формат: А2

Марка М-11

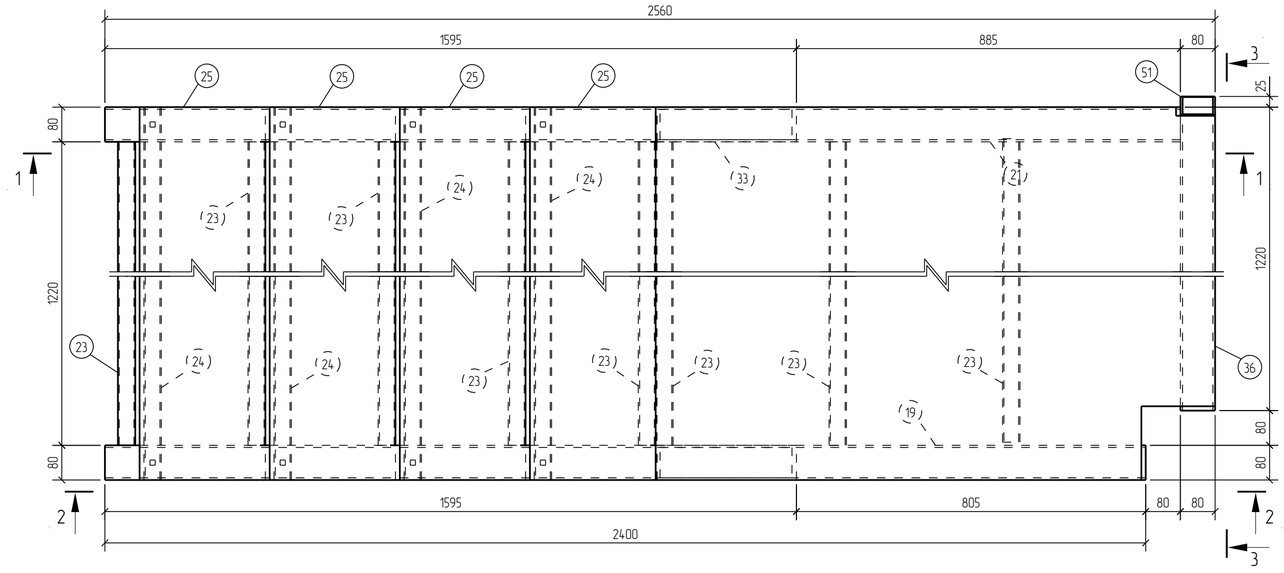

1 – 1

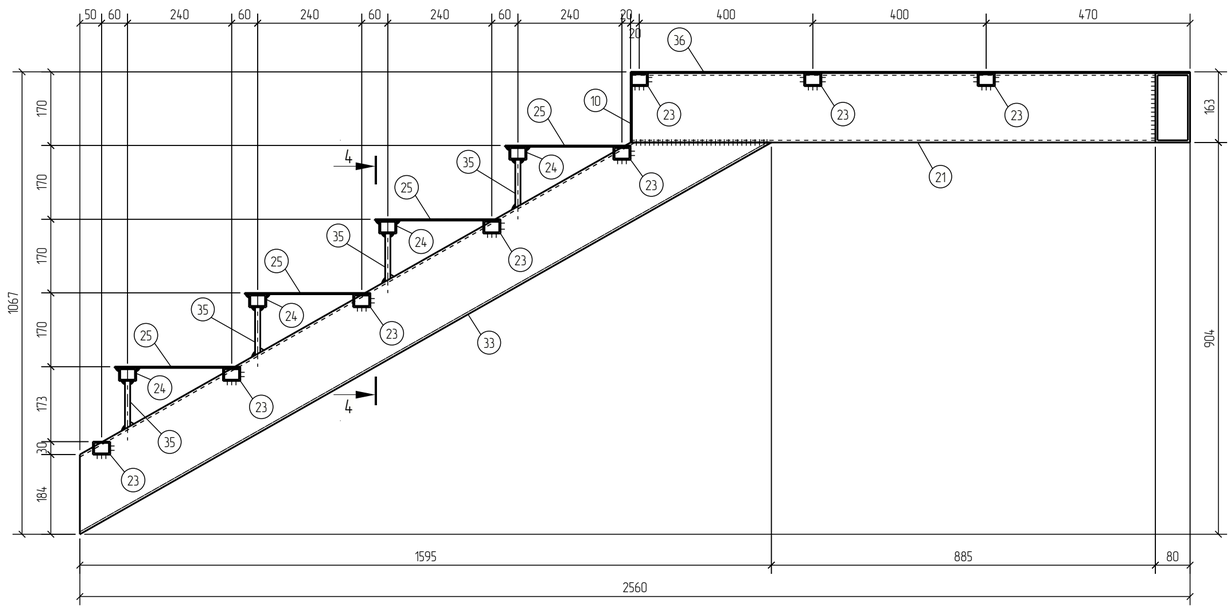

2 – 2

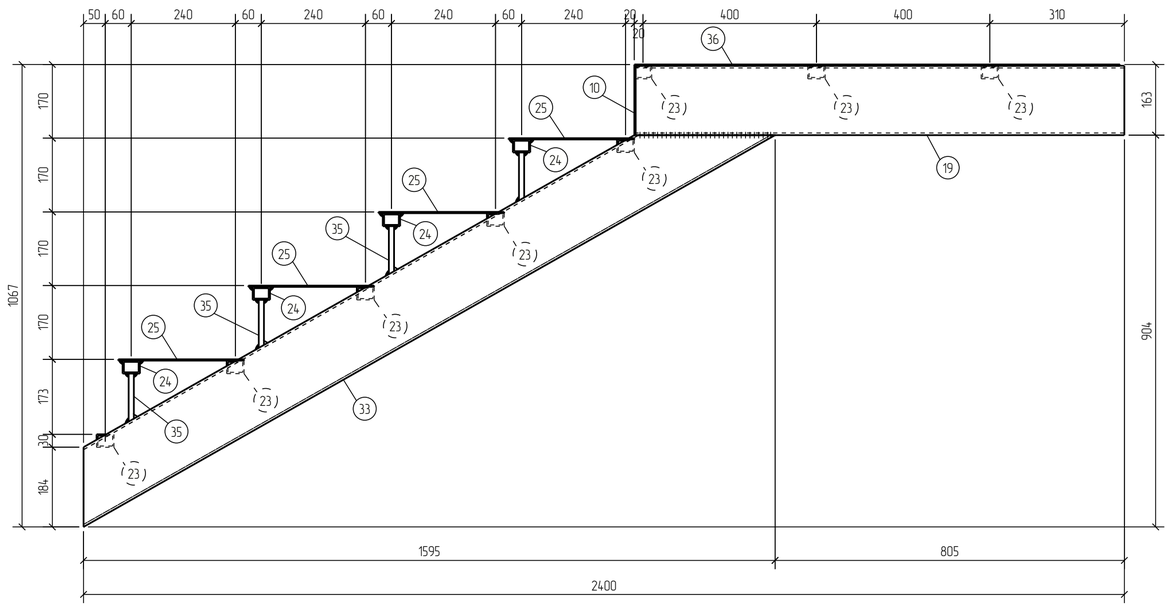

3 – 3

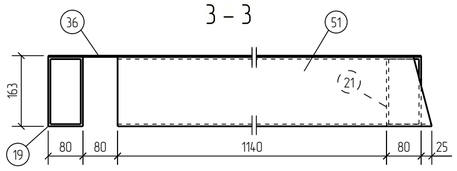

4 – 4

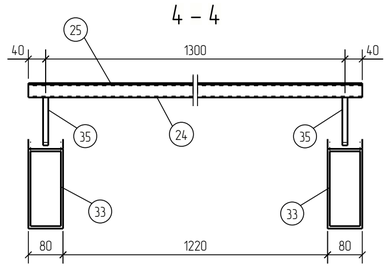

1. При зварюванні використовувати електроди ESAB OK.46.00 по ДСТУ EN ISO 2560:2014. Зварні шви, задирки шероховатості зачистити, гострі кромки притупити.
2. Катет зварних швів приймати – 4 мм, крім оговорених.
3. Виготовлення металоконструкцій виконувати згідно ДБН В.2.6-163:2010.
4. Металеві конструкції очистити до Sa 2.5 по ДСТУ ISO 8204-1:2015*.

Специфікація

Марка ел-та	Дет. №	Кіл. шт.	Профіль	Довжина мм	Маса, кг шт.	Маса, кг заг.	Маса, кг марки	Марка сталі	Примітка
М-11	10	2	— 3x80	160	0.3	0.6		С245	
	19	1	☐160x80x5.0	1127	19.8	19.8		С245	
	21	1	☐160x80x5.0	1207	21.2	21.2		С245	
	23	8	☐40x30x3.0	1220	3.5	28.0		С245	
	24	4	☐40x30x3.0	1380	3.9	15.6		С245	
	25	4	— 3x290	1380	9.4	37.6		С245	
	33	2	☐160x80x5.0	1833	32.2	64.4		С245	
	35	8	— 12x12	111	0.1	0.8		С245	
	36	1	— 3x1290	1380	41.2	41.2		С245	
	51	1	☐160x80x5.0	1245	21.8	21.8		С245	
							253.5		

Відомість відправочних елементів

Марка ел-та	Кіл. шт.	Маса, кг марки	Маса, кг всіх
М-11	1	253.5	253.5
		Всього:	253.5

Вибірка металу

Профіль	Марка сталі	Маса, кг
— 3	С245	79.4
— 12x12	С245	0.8
☐40x30x3.0	С245	43.6
☐160x80x5.0	С245	127.2
Всього:		251.0

Зм.	Кіл.уч.	Лист	№док.	Підпис	Дата	003/КЖ - 2022 - КМД		
						Виробнича будівля м. Київ, вул. Сім'ї Шовкоплясів, 4-Б		
Перевірив		Модилевська				Виробнича будівля	Стадія: РП	Лист: 10 / Листів:
Розробив		Матвієнко						
Н. контр.		Модилевська				Марка М-11	ПрАТ "Агробуд-інвестсервіс"	

Погоджено

Зам. інв. №

Підпис і дата

Інв. № об.

Формат: А2

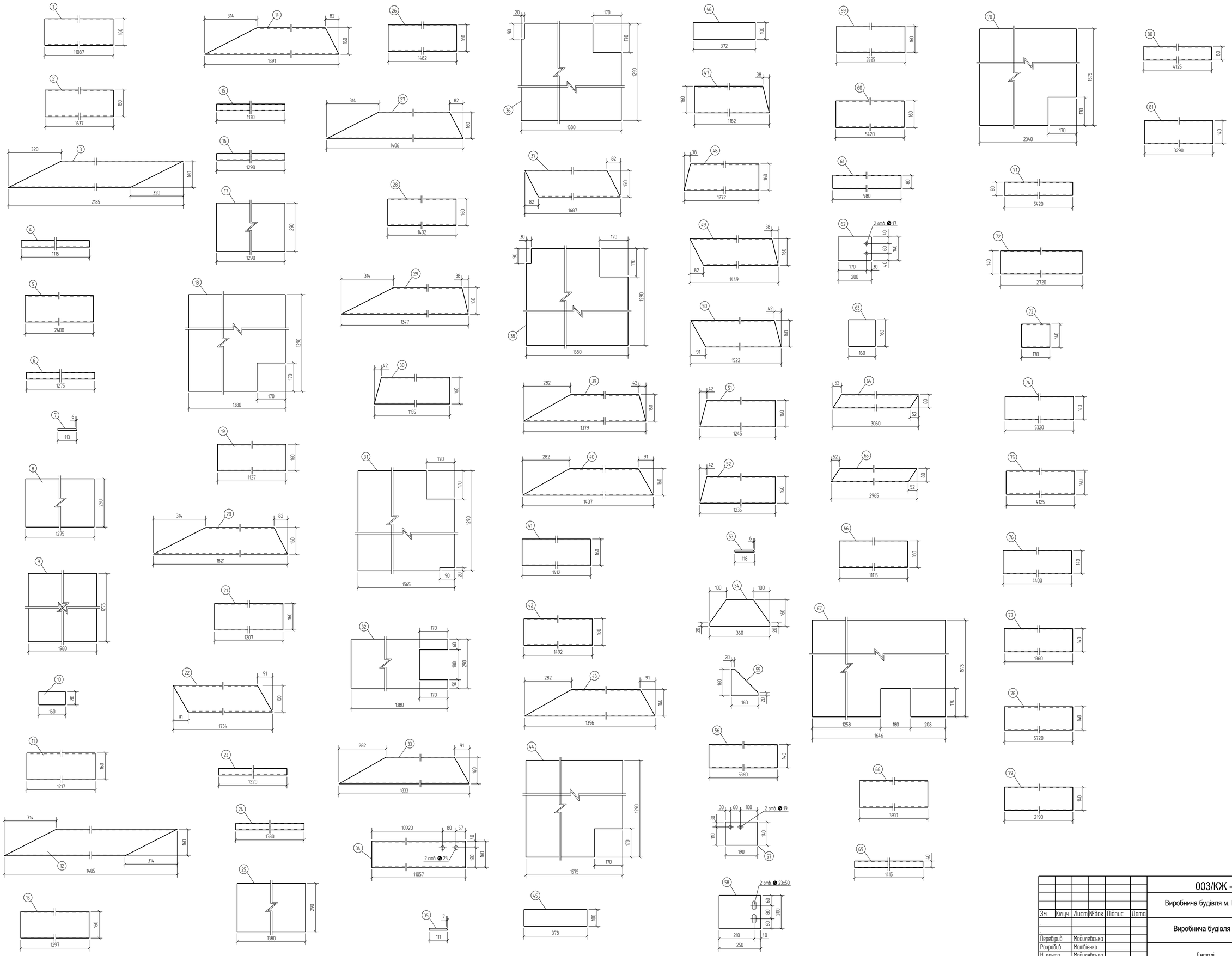

						003/КЖ - 2022 - КМД	
						Виробнича будівля м. Київ, вул. Сім'ї Шовкоплясів, 4-Б	
Зм.	Кільч.	Лист	№док.	Підпис	Дата		
						Виробнича будівля	Стадія: РП; Лист: 11; Листів:
Перевірив		Модилевська					
Розробив		Матвієнко					
Н. контр.		Модилевська				Деталі	ПрАТ "Агробуд-Інвестсервіс"

Погоджено

Зам. інв. №

Підпис і дата

Інв. № об.

Формат: А1

Специфікація

Марка ел-та	Дет. №	Кіл. шт.	Профіль	Довжина, мм	Маса, кг			Марка сталі	Примітка
					шт.	заг.	марки		
М-12	59	1	□160х80х5.0	3525	61.9	61.9		С245	
							61.9		
М-13	68	1	□160х80х5.0	3910	68.6	68.6		С245	
							68.6		

Марка М-12

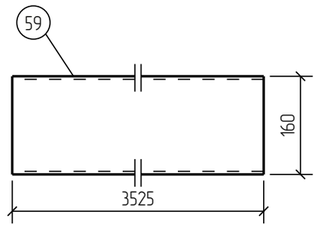

Марка М-13

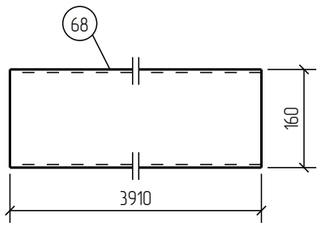

Відомість відправочних елементів

Марка ел-та	Кіл. шт.	Маса, кг	
		марки	всіх
М-12	1	61.9	61.9
М-13	1	68.6	68.6
		Всього:	130.5

Вибірка металу

Профіль	Марка сталі	Маса, кг
□160х80х5.0	С245	130.5
	Всього:	130.5

Погоджено

Зам. інв. №

Підпис і дата

Інв. № об.

Зм.	Кіл.уч.	Лист	№док.	Підпис	Дата
.					
.					
Перевірив		Модилевська			
Розробив		Матвієнко			
Н. контр.		Модилевська			
.					

003/КЖ - 2022 - КМД

Виробнича будівля м. Київ, вул. Сім'ї Шовкоплясів, 4-Б

Виробнича будівля	Стадія	Лист	Листів
	РП	12	

Марки М-12, М-13

ПрАТ "Агробуд-Інвестсервіс

Формат: А3

Марка Б-1

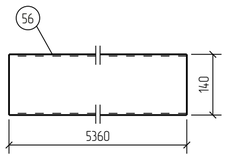

Марка Б-2

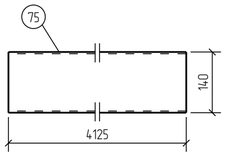

Марка Б-4

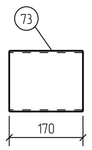

Марка Б-5

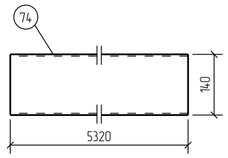

Марка Б-7

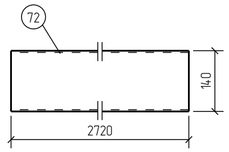

Марка Б-8

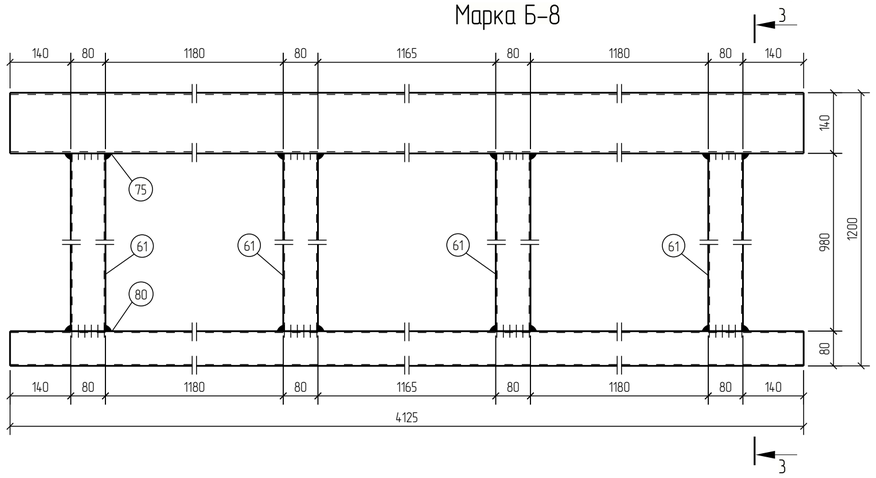

3 – 3

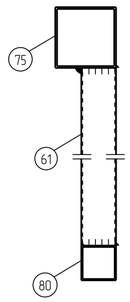

Марка Б-6

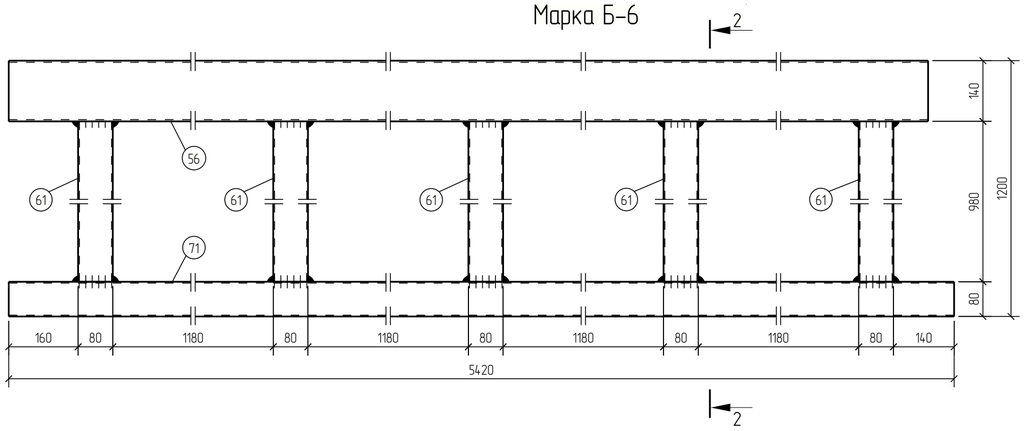

2 – 2

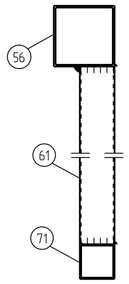

Марка Б-3

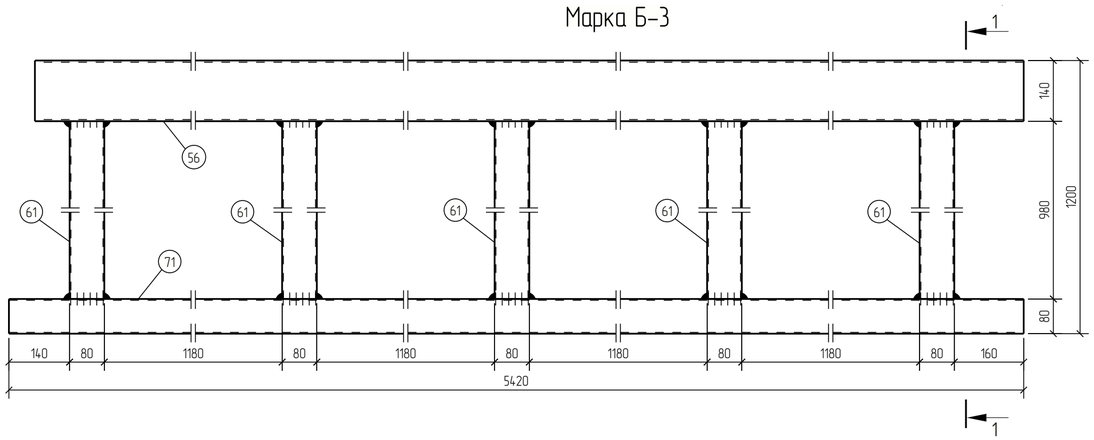

1 – 1

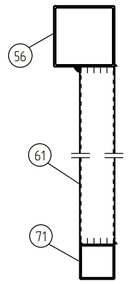

Марка Б-10

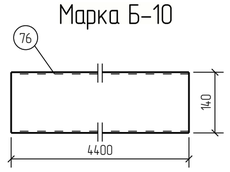

Марка Б-11

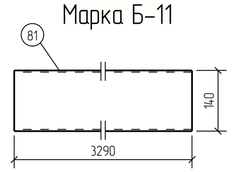

Марка Б-12

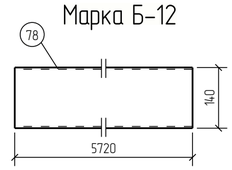

Марка Б-13

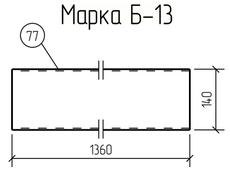

Марка Б-9

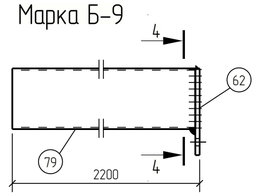

4 – 4

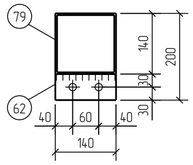

Відомість відправочних елементів

Марка ел-та	Кіл. шт.	Маса, кг: марки	Маса, кг: всіх
Б-1	2	89.8	179.6
Б-2	2	69.1	138.2
Б-3	1	164.2	164.2
Б-4	1	2.8	2.8
Б-5	1	89.2	89.2
Б-6	1	164.2	164.2
Б-7	2	45.6	91.2
Б-8	1	127.2	127.2
Б-9	2	39.3	78.6
Б-10	6	73.7	442.2
Б-11	1	55.1	55.1
Б-12	4	95.9	383.6
Б-13	2	22.8	45.6
		Всього:	1961.7

Вибірка металу

Профіль	Марка сталі	Маса, кг
— 10	С245	4.4
☐ 80x3.0	С245	202.4
☐ 140x4.0	С245	1749.6
	Всього:	1956.4

Специфікація

Марка ел-та	Дет. №	Кіл. шт.	Профіль	Довжина мм	Маса, кг: шт.	Маса, кг: заг.	Маса, кг: марки	Марка сталі	Примітка
Б-1	56	1	☐ 140x4.0	5360	89.8	89.8		С245	
							89.8		
Б-2	75	1	☐ 140x4.0	4125	69.1	69.1		С245	
							69.1		
Б-3	56	1	☐ 140x4.0	5360	89.8	89.8		С245	
	61	5	☐ 80x3.0	980	6.9	34.5		С245	
	71	1	☐ 80x3.0	5420	38.3	38.3		С245	
							164.2		
Б-4	73	1	☐ 140x4.0	170	2.8	2.8		С245	
							2.8		
Б-5	74	1	☐ 140x4.0	5320	89.2	89.2		С245	
							89.2		
Б-6	56	1	☐ 140x4.0	5360	89.8	89.8		С245	
	61	5	☐ 80x3.0	980	6.9	34.5		С245	
	71	1	☐ 80x3.0	5420	38.3	38.3		С245	
							164.2		
Б-7	72	1	☐ 140x4.0	2720	45.6	45.6		С245	
							45.6		
Б-8	61	4	☐ 80x3.0	980	6.9	27.6		С245	
	75	1	☐ 140x4.0	4125	69.1	69.1		С245	
	80	1	☐ 80x3.0	4125	29.2	29.2		С245	
							127.2		
Б-9	62	1	— 10x140	200	2.2	2.2		С245	
	79	1	☐ 140x4.0	2190	36.7	36.7		С245	
							39.3		
Б-10	76	1	☐ 140x4.0	4400	73.7	73.7		С245	
							73.7		
Б-11	81	1	☐ 140x4.0	3290	55.1	55.1		С245	
							55.1		
Б-12	78	1	☐ 140x4.0	5720	95.9	95.9		С245	
							95.9		
Б-13	77	1	☐ 140x4.0	1360	22.8	22.8		С245	
							22.8		

Зм.	Кіл.уч.	Лист	№док.	Підпис	Дата
Перевірив		Модилевська			
Розробив		Матвієнко			
Н. контр.		Модилевська			

003/КЖ - 2022 - КМД

Виробнича будівля м. Київ, вул. Сім'ї Шовкоплясів, 4-Б

Виробнича будівля

Стадія	Лист	Листів
РП	13	

Марки Б-1..Б-13

ПрАТ "Агробуд-Інвестсервіс"

Погоджено

Зам. інв. №

Підпис і дата

Інв. № об.

Формат: А2