Відомість документів на які посилаються

Позначення	Найменування	Примітки
ДСТУ Б.А.2.4-7:2009	Правила виконання архітектурно-будівельних робочих креслень	
ДБН В.2.2-12:2014	Будівництво у сейсмічних районах України	
ДБН В.1.1-7-2016	Пожежна безпека об'єктів будівництва	
ДБН В.2.6-198:2014	Сталеві конструкції. Норми проектування	
ДБН В.1.2-2:2006	Навантаження і впливи. Норми проектування...	
ДБН В.2.2-9-2018	Будинки і споруди. Громадські будинки та споруди. Основні положення	

1. Конструктивні рішення каркасу

Сталевий каркас будівлі складається з 4-х прольотних рам, прольотом 6м. Крок рам 5м.
. Просторова жорсткість каркасу в поперечному напрямку забезпечується жорсткістю вузлів рам, у поздовжньому напрямку - системою вертикальних та горизонтальних в'язей, а також розпірок.
Покриття будівлі - плоска, утеплена по профлисту ТП-60, рулонна мембрана, утеплювач - мінеральна вата. Профлист (ТПК) ТП-60 по гарячекатаних прогонах із швелерів №18.

2. Основні розрахункові положення
3.1. Розрахунок металоконструкцій каркасу виконано у відповідності зі
- ДБН В.2.6-198:2014 "Сталеві конструкції. Норми проектування."
- ДБН В.2.6-98:2009 Бетонні та залізобетонні конструкції. Основні положення
- ДБН В.1.2-2:2006 "Навантаження та впливи"

3. Матеріал металевих конструкцій
Марка сталі елементів конструкцій прийнята в залежності від групи конструкцій у відповідності додатку Г ДБН В.2.6-198:2014. Сталь С245 та С255 за ГОСТ 27772-88.

4. З'єднання елементів

4.1. Всі заводські з'єднання зварні, монтажні - болтові та зварні.
4.2. Зварні шви заводських з'єднань виконувати напівавтоматичним зварюванням. Зварювальні матеріали приймати по додатку Д ДБН В.2.6-198:2014 "Сталеві конструкції. Норми проектування"
4.3. Катети зварних швів прийняті за табл. 16.1 ДБН В.2.6-198:2014 "Сталеві конструкції. Норми проектування" в залежності від групи конструкцій.
4.4. Монтажні шви елементів баз виконувати електродами Э42 за ГОСТ 9467-75*
4.5. Болтові з'єднання на болтах М16 та М12 за ГОСТ 7798-70*, класу міцності 5,8 за ГОСТ 1759.4-87 з клеймом заводу ма маркуванням класу міцності, клас точності В, гайки М16 та М12 класу міцності 5,8 за ГОСТ 1759.5-87. В болтових з'єднаннях передбачити засоби для запобігання розгвінчування гайок (постановка пружинних шайб за ГОСТ 6402-70 або контрагайок).

Відомість комплекту робочих креслень

№п/п	Найменування	Примітки
1	Загальні відомості. Технічні вимоги	ЗД
2	Схема розташування фундаментів. Фм1	КБ
3	Фм2. Специфікація монолітних з/б фундаментів.	КБ
4	Монолітні з/б колони Км1, Км2, Км3, Км4, Км5, Км6	КБ
5	Спецификация елементів монолітних з/б колон Км1, Км2, Км3, Км4, Км5, Км6	КБ
6	Схема розташування фундаментних балок	КБ
7	Монолітні з/б фундаментні балки Фбм1, Фбм2	КБ
8	Схема армування монолітної з/б підлоги	КБ
9	Схема розташування колон	КМ
10	Розгортки по осям А, Д, В	КМ
11	Розгортка по осям 1, 7, 2-6	КМ
12	Колона К-1	КМ
13	Схема розміщення елементів по нижніх поясах ферм. Фрагмент 1. Загальний вигляд.	КМ
14	Схема розміщення елементів по верхніх поясах ферм	КМ
15	Ферма Ф-1	КМ
16	Загальний вигляд каркасу	КМ
17	Вертикальна в'язь Вв1	КМ
18	Вертикальна в'язь Вв2	КМ
19	Горизонтальна в'язь Вг-1. Розпірка Р-1	КМ

6. Антикорозійний захист
Всі металоконструкції огрунтувати на заводі-виробнику м/к одним шаром грунтівки ГФ-021 по ГОСТ 25129-82. Перед нанесенням грунтівки, МК очистити від окисі (іржі, окалини) та жирових плям, забезпечивши 2-й ступінь очистки по ГОСТ 9.402-80.

Технічні рішення, які прийняті в робочому проекті, відповідають вимогам екологічних, санітарно -гігієнічних, протипожежних та інших діючих норм і правил та забезпечують безпеку для життя і здоров'я людей, експлуатацію об'єкта при дотриманні заходів, що передбачені робочим проектом_____Сенаторова Н.М.

Зм.	Кільк.	Арк.	№ док.	Підпис	Дата	44/2024 - ЗД		
						Нове будівництво магазину на вул.Заводській,18 в місті Чернівці		
							Стадія	Аркуш	Аркушів
ГІП		Сенаторова Н.					РП	1	19
Розробив		Сенаторов А.				Загальні відомості. Технічні вимоги	ФОП Сенаторов А.І.	
Перевірив		Сенаторова Н.						

Взам. инв. №
Підп. і дата
Инв. № ориг.

Схема розташування фундаментів

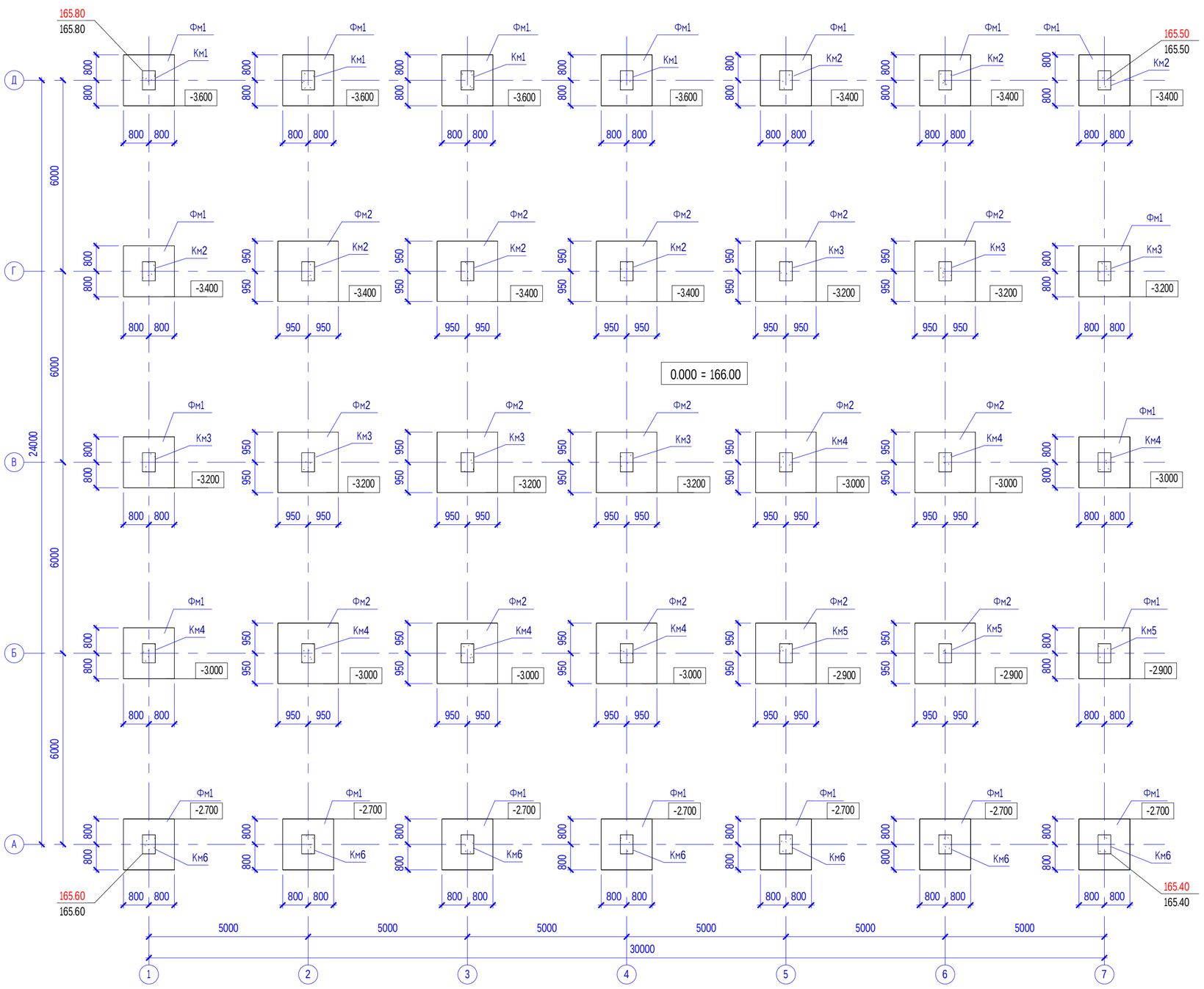

Фм1

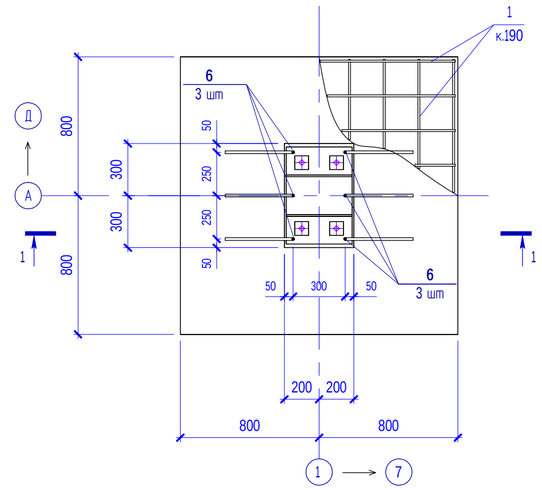

1-1

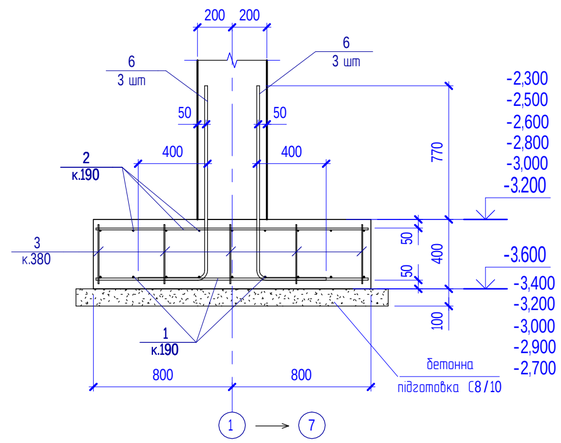

Примітки:

1. За умовну відмітку 0.000 прийнятий рівень чистої підлоги 1-го поверху, що відповідає абсолютній позначці по генплану 166.00.
2. Горизонтальну гідроізоляцію виконати з цементного розчину складу 1 : 2 товщиною 20 мм з додаванням10% циразитової емульсії.
3.. По периметру зовнішніх стін влаштовується вимощення шириною 1.0м.
4. На підставі геологічних досліджень, виконаних ПАТ "ГЕОТЕХНІЧНИЙ ІНСТИТУТ" Замовлення №8140, фундаменти розраховані на основу Супісок пластичний грудкуватий, коричнувато-жовтий. з показниками: γII= 18,5 кН/м³,φII= 19°, cII= 10кПа, E=8.0 мПа, II=0.05.
5. Армування фундаментів Фм2 див. арк. КБ-3
6. Специфікацію елементів монолітних з/б фундаментів див. арк. КБ-3
7. Об'ємна вага скелета грунта в межах всієї товщі грунтової подушки під засипку пазух, підготовки під підлоги повинна бути не менше 1,65 т/м³.
8. Роботи по влаштуванню фундаментів виконувати в максимально стислі строки та в суху пору року.
9. Передбачити заходи по врегулюванню поверхневого стоку та забезпечити заходи що до сухості грунтів котловану та траншей.

Зм.	Кільк.	Арк.	№ док.	Підпис	Дата	44/2024 - КБ		
						Нове будівництво магазину на вул.Заводській,18 в місті Чернівці		
							Стадія	Аркуш	Аркушів
ГІП		Сенаторова Н.					РП	2	
Розробив		Сенаторов А.				Схема розташування фундаментів. Фм1	ФОП Сенаторов А.І.	
Перевірив		Сенаторова Н.						

Взам. инв. №

Підп. і дата

Инв. № ориг.

Фм2

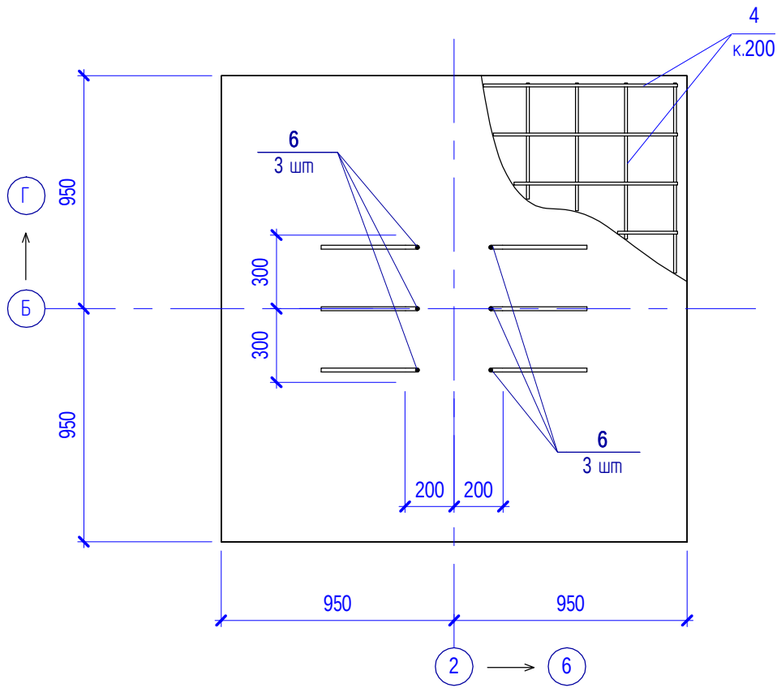

2-2

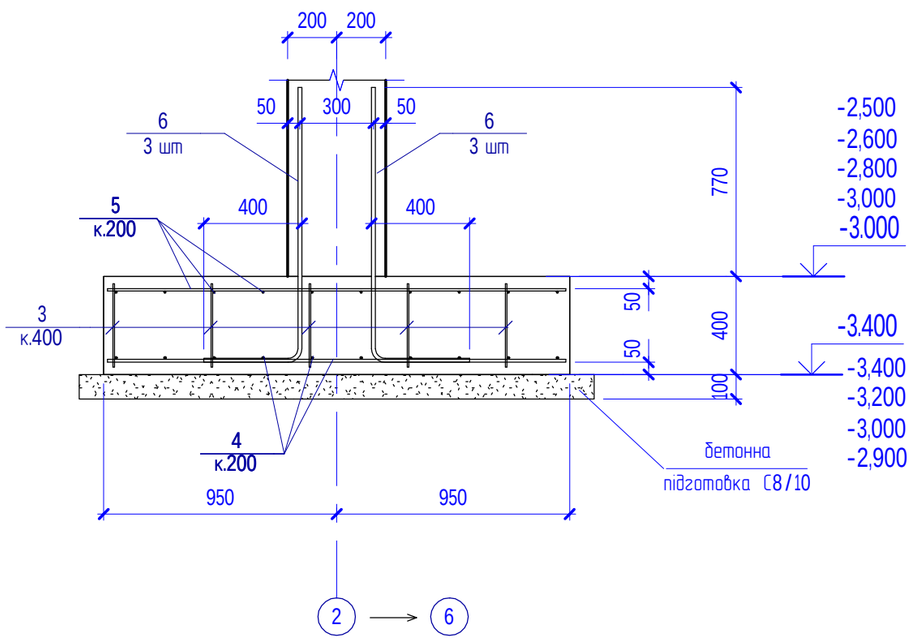

Спецификация елементів монолітних з/б фундаментів

Поз.	Позначення	Найменування		Кільк.	Маса од.кг	Примітка
Фм1		Монолітний з/б фундамент Фм1		20		
1	ДСТУ 3760:2006	ф12 А500С	L= 1570	18	1.4	25.2
2	ДСТУ 3760:2006	ф10 А500С	L= 1570	18	0.97	17.46
3	ДСТУ 3760:2006	ф6 А240	L= 340	25	0.08	2
6 *	ДСТУ 3760:2006	ф16 А500С	L= 1485	6	2.4	14.4
	ДСТУ Б.В.2.7-176:2008	Бетон класу С16/20 W4, $м^3$		1,03		Фм1
	ДСТУ Б.В.2.7-176:2008	Бетон класу С8/10, $м^3$		0,30		бетонна підготовка
Фм2		Монолітний з/б фундамент Фм2		15		
3	ДСТУ 3760:2006	ф6 А240	L= 340	25	0.08	2
4	ДСТУ 3760:2006	ф12 А500С	L= 1870	20	1.7	34
5	ДСТУ 3760:2006	ф10 А500С	L= 1870	20	1.2	24
6 *	ДСТУ 3760:2006	ф16 А500С	L= 1485	6	2.4	14.4
	ДСТУ Б.В.2.7-176:2008	Бетон класу С16/20 W4, $м^3$		1,50		Фм2
	ДСТУ Б.В.2.7-176:2008	Бетон класу С8/10, $м^3$		0,5		бетонна підготовка

Примітки:
1. Даний аркуш див. разом з аркушем КБ-2.
2. Увага! Витрати арматури та бетону в специфікації вказано на один фундамент

Взам. инв. №	Підп. і дата	Инв. № ориг.

Зм.	Кільк.	Арк.	№ док.	Підпис	Дата	44/2024 - КБ		
						Нове будівництво магазину на вул.Заводській,18 в місті Чернівці		
							Стадія	Аркуш	Аркушів
							РП	3	
ГІП		Сенаторова Н.				Фм2. Специфікація монолітних з/б фундаментів.	ФОП Сенаторов А.І.	
Розробив		Сенаторов А.						
Перевірив		Сенаторова Н.						

Км-1

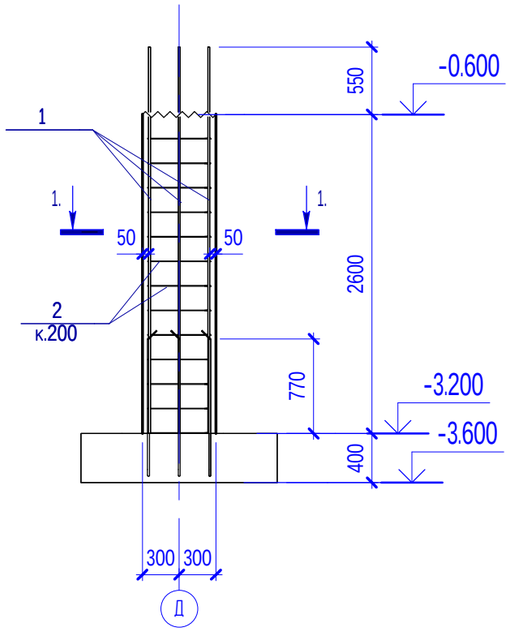

Км-2

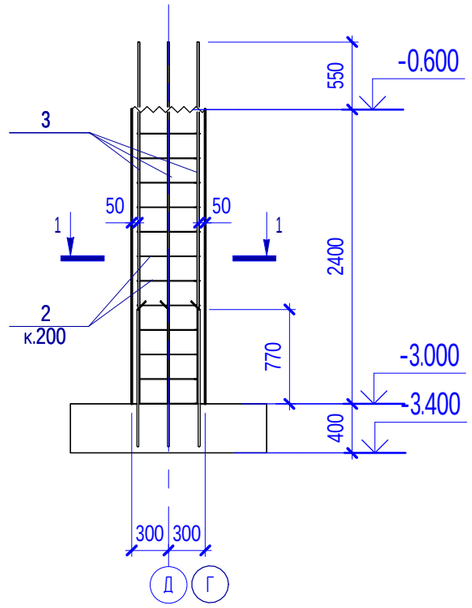

Км-3

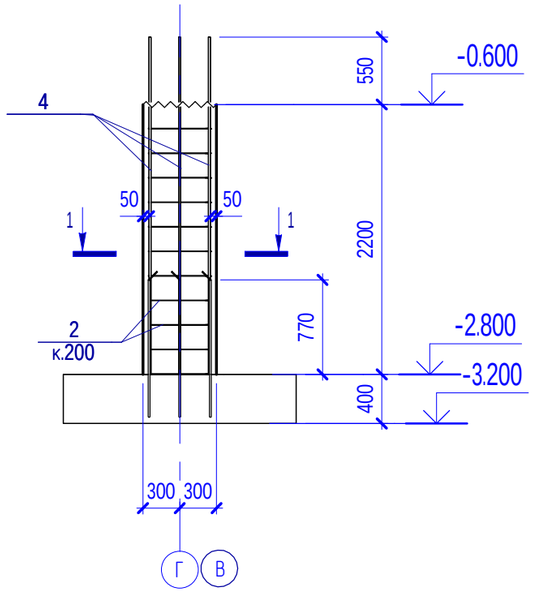

Км-4

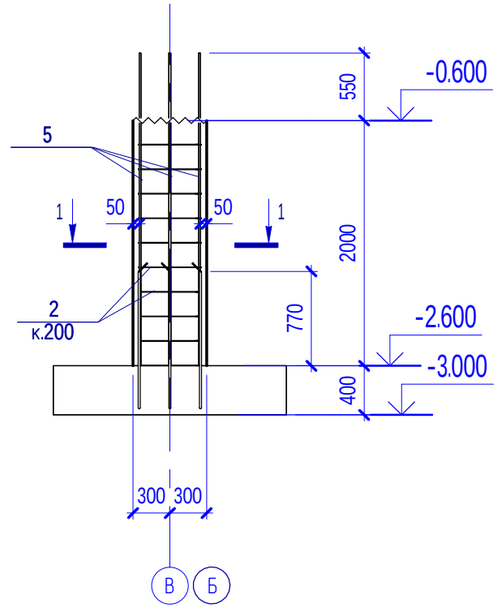

1-1

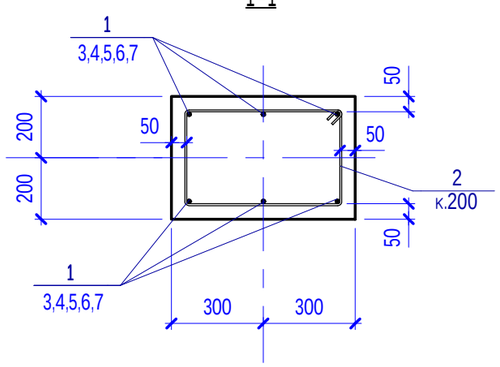

Км-4

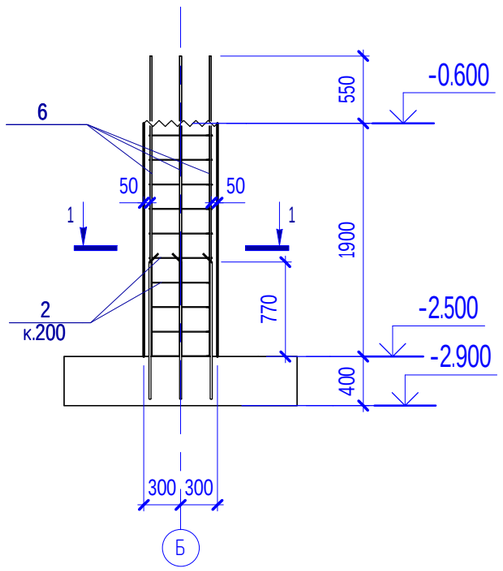

Км-4

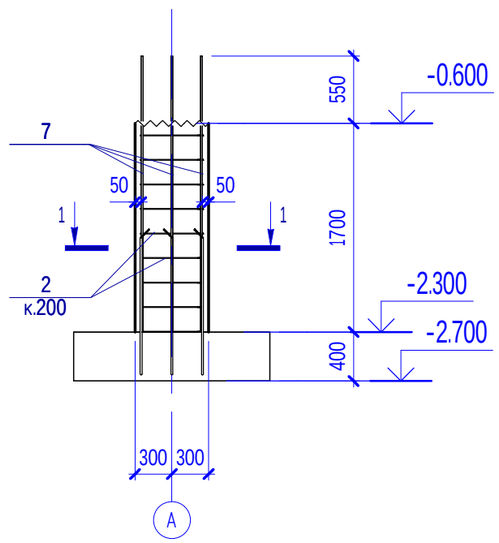

Примітки:
1. Даний аркуш див. разом з аркушем КБ-2.
2. Специфікацію елементів монолітних з/б колон Км1 ... Км6 див. арк. КБ-5

Зм.	Кільк.	Арк.	№ док.	Підпис	Дата	44/2024 - КБ		
						Нове будівництво магазину на вул.Заводській,18 в місті Чернівці		
							Стадія	Аркуш	Аркушів
							РП	4	
ГІП		Сенаторова Н.				Монолітні з/б колони Км1, Км2, Км3, Км4, Км5, Км6	ФОП Сенаторов А.І.	
Розробив		Сенаторов А.						
Перевірив		Сенаторова Н.						

Взам. инв. №

Підп. і дата

Инв. № ориг.

Спецификация елементів монолітних з/б колон Км1, Км2, Км3, Км4, Км5, Км6

Поз.	Позначення	Найменування	Кільк.	Маса од.кг	Примітка
Км1		Монолітна з/б колона Км1	4		
1	ДСТУ 3760:2006	⌀16 А500С L= 3150	6	5	30
2 *	ДСТУ 3760:2006	⌀6 А240 L= 1710	14	0.38	5.32
		Матеріали:			
	ДСТУ Б.В.2.7-176:2008	Бетон класу С16/20 W4, $м^3$	0,65		Км1
Км2		Монолітна з/б колона Км2	7		
2 *	ДСТУ 3760:2006	⌀6 А240 L= 1710	13	0.38	4.94
3	ДСТУ 3760:2006	⌀16 А500С L= 2950	6	4.7	28.2
		Матеріали:			
	ДСТУ Б.В.2.7-176:2008	Бетон класу С16/20 W4, $м^3$	0,60		Км2
Км3		Монолітна з/б колона Км3	7		
2 *	ДСТУ 3760:2006	⌀6 А240 L= 1710	12	0.38	4.56
4	ДСТУ 3760:2006	⌀16 А500С L= 2750	6	4.4	26.4
		Матеріали:			
	ДСТУ Б.В.2.7-176:2008	Бетон класу С16/20 W4, $м^3$	0,55		Км3
Км4		Монолітна з/б колона Км4	7		
2 *	ДСТУ 3760:2006	⌀6 А240 L= 1710	11	0.38	4.18
5	ДСТУ 3760:2006	⌀16 А500С L= 2550	6	4.1	24.6
		Матеріали:			
	ДСТУ Б.В.2.7-176:2008	Бетон класу С16/20 W4, $м^3$	0,50		Км4
Км5		Монолітна з/б колона Км5	3		
2 *	ДСТУ 3760:2006	⌀6 А240 L= 1710	10	0.38	3.8
6	ДСТУ 3760:2006	⌀16 А500С L= 2450	6	3.9	23.4
		Матеріали:			
	ДСТУ Б.В.2.7-176:2008	Бетон класу С16/20 W4, $м^3$	0,46		Км5

Поз.	Позначення	Найменування	Кільк.	Маса од.кг	Примітка
Км6		Монолітна з/б колона Км6	7		
2 *	ДСТУ 3760:2006	⌀6 А240 L= 1710	9	0.38	3.42
7	ДСТУ 3760:2006	⌀16 А500С L= 2250	6	3.6	21.6
		Матеріали:			
	ДСТУ Б.В.2.7-176:2008	Бетон класу С16/20 W4, $м^3$	0,41		Км6

Відомість деталей

Поз.	Ескіз
2	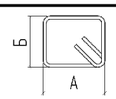 А=512мм, В=312мм,

Примітки:
1. Даний аркуш див. разом з аркушем КБ-4.
2. Увага! Витрати арматури та бетону в специфікації вказано на одину колону

Зм.	Кільк.	Арк.	№ док.	Підпис	Дата	44/2024 - КБ		
						Нове будівництво магазину на вул.Заводській,18 в місті Чернівці		
							Стадія	Аркуш	Аркушів
							РП	5	
ГІП		Сенаторова Н.				Специфікация елементів монолітних з/б колон Км1, Км2, Км3, Км4, Км5, Км6	ФОП Сенаторов А.І.	
Розробив		Сенаторов А.						
Перевірив		Сенаторова Н.						

Взам. инв. №

Підп. і дата

Инв. № ориг.

Схема розташування фундаментних балок

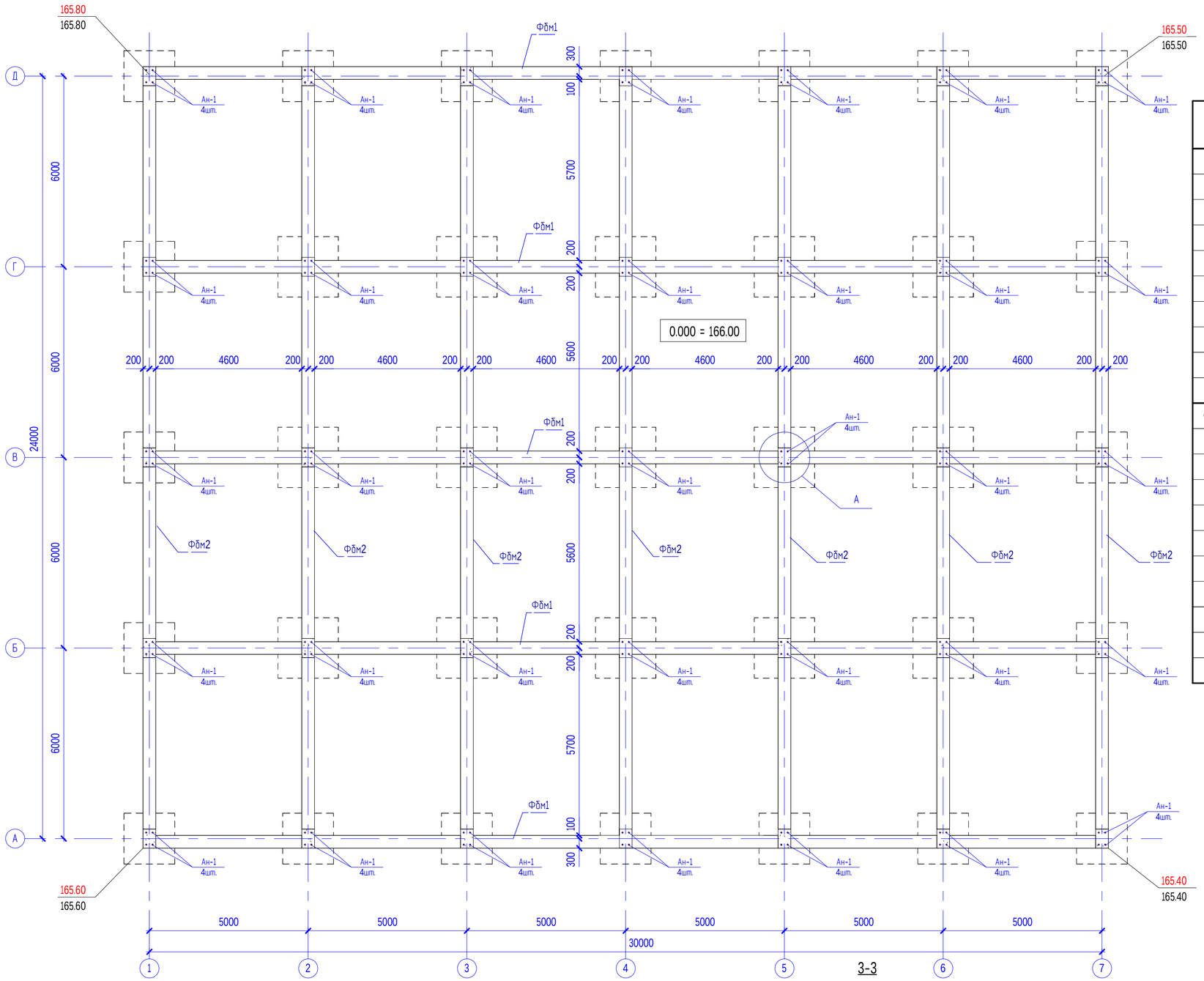

Специфікація елементів монолітних з/б фундаментних балок Фбм1, Фбм2

Поз.	Позначення	Найменування	Кільк.	Маса од.кг	Примітка
Фбм1		Монолітна з/б фундаментна балка Фбм1	5		
1	ДСТУ 3760:2006	Ф14 А500С L= 5350	24	6.5	156
2	ДСТУ 3760:2006	Ф12 А500С L= 5350	12	4.8	57.6
3	ДСТУ 3760:2006	Ф14 А500С L= 4980	24	6.1	146.4
4 *	ДСТУ 3760:2006	Ф12 А500С L= 2395	4	2.2	8.8
5	ДСТУ 3760:2006	Ф12 А500С L= 2700	14	2.4	33.6
6 *	ДСТУ 3760:2006	Ф6 А240 L= 1800	132	0.4	52.8
7 *	ДСТУ 3760:2006	Ф6 А240 L= 1590	168	0.36	60.48
		Матеріали:			
	ДСТУ Б.В.2.7-176:2008	Бетон класу С16/20 W4, $м^3$	7,30		Фбм1
Фбм7		Монолітна з/б фундаментна балка Фбм7	7		
6 *	ДСТУ 3760:2006	Ф6 А240 L= 1800	88	0.4	35.2
7 *	ДСТУ 3760:2006	Ф6 А240 L= 1590	176	0.36	63.36
8	ДСТУ 3760:2006	Ф12 А500С L= 6550	8	5.9	47.2
9	ДСТУ 3760:2006	Ф16 А500С L= 6550	16	10.4	166.4
10	ДСТУ 3760:2006	Ф14 А500С L= 5980	16	7.3	116.8
11 *	ДСТУ 3760:2006	Ф12 А500С L= 2795	8	2.5	20
12	ДСТУ 3760:2006	Ф12 А500С L= 3300	12	3	36
Ан-1	ГОСТ 24379.1-2012	Анкерний болт 1.1.М-24х850. ВСт3пс2	20		
		Матеріали:			
	ДСТУ Б.В.2.7-176:2008	Бетон класу С16/20 W4, $м^3$	5,20		Фбм2

Вузол А

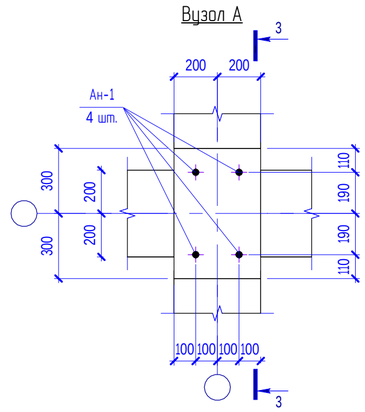

3-3

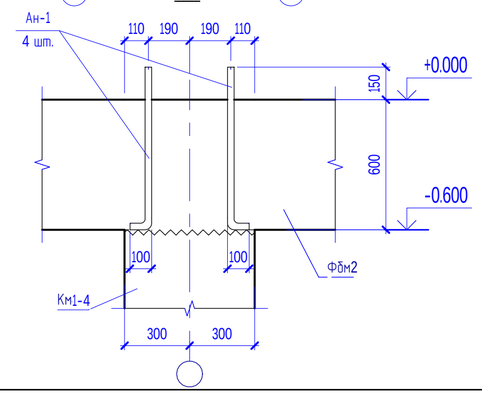

Примітки:
1. Даний аркуш див. разом з аркушем КБ-2.
2. Увага! Витрати арматури та бетону в специфікації вказано на одину фундаменту балку
3. В тілі бетону фундаментних балок влаштувати анкерні болти Ан-1 згідно вузла А
4. Схеми армувань фундаментних балок див. арк. КБ-7

Зм.	Кільк.	Арк.	№ док.	Підпис	Дата
ГП		Сенаторова Н.			
Розробив		Сенаторов А.			
Перевірив		Сенаторова Н.			

44/2024 - КБ

Нове будівництво магазину на вул.Заводській,18 в місті Чернівці

Стадія	Аркуш	Аркушів
РП	6	

Схема розташування фундаментних балок

ФОП Сенаторов А.І.

Взам. инв. №

Підп. і дата

Инв. № ориг.

Фундаментна балка ФБм-1

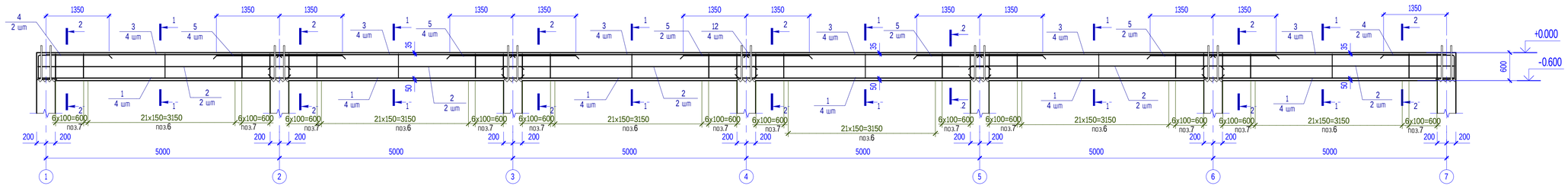

1-1

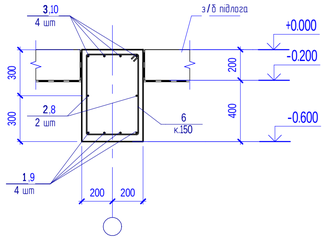

Фундаментна балка ФБм-2

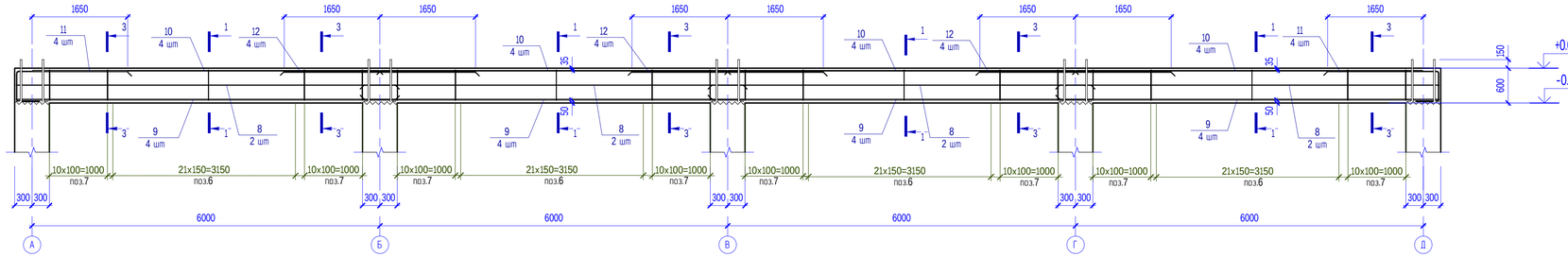

2-2

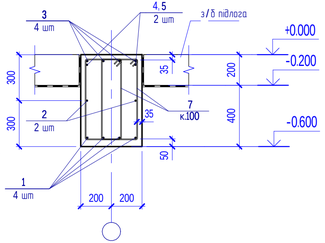

3-3

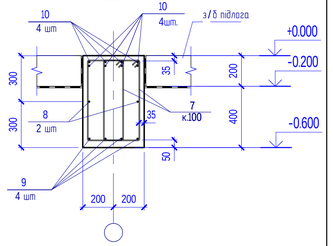

Примітки:
1. Даний аркуш див. разом з аркушем КБ-6.
2. В тілі бетону фундаментних балок влаштувати анкерні болти Ан-1 згідно вузла А
3. Специфікацію див арк. КБ-6

Зм.	Кільк.	Арк.	№ док.	Підпис	Дата	44/2024 - КБ		
						Нове будівництво магазину на вул.Заводській,18 в місті Чернівці		
							Стадія	Аркуш	Аркушів
							РП	7	
ГІП		Сенаторова Н.				Монолітні з/б фундаментні балки ФБм1, ФБм2	ФОП Сенаторов А.І.	
Розробив		Сенаторов А.						
Перевірив		Сенаторова Н.						

Взам. інв. №

Підп. і дата

Інв. № дубл.

Схема армування з/б підлоги

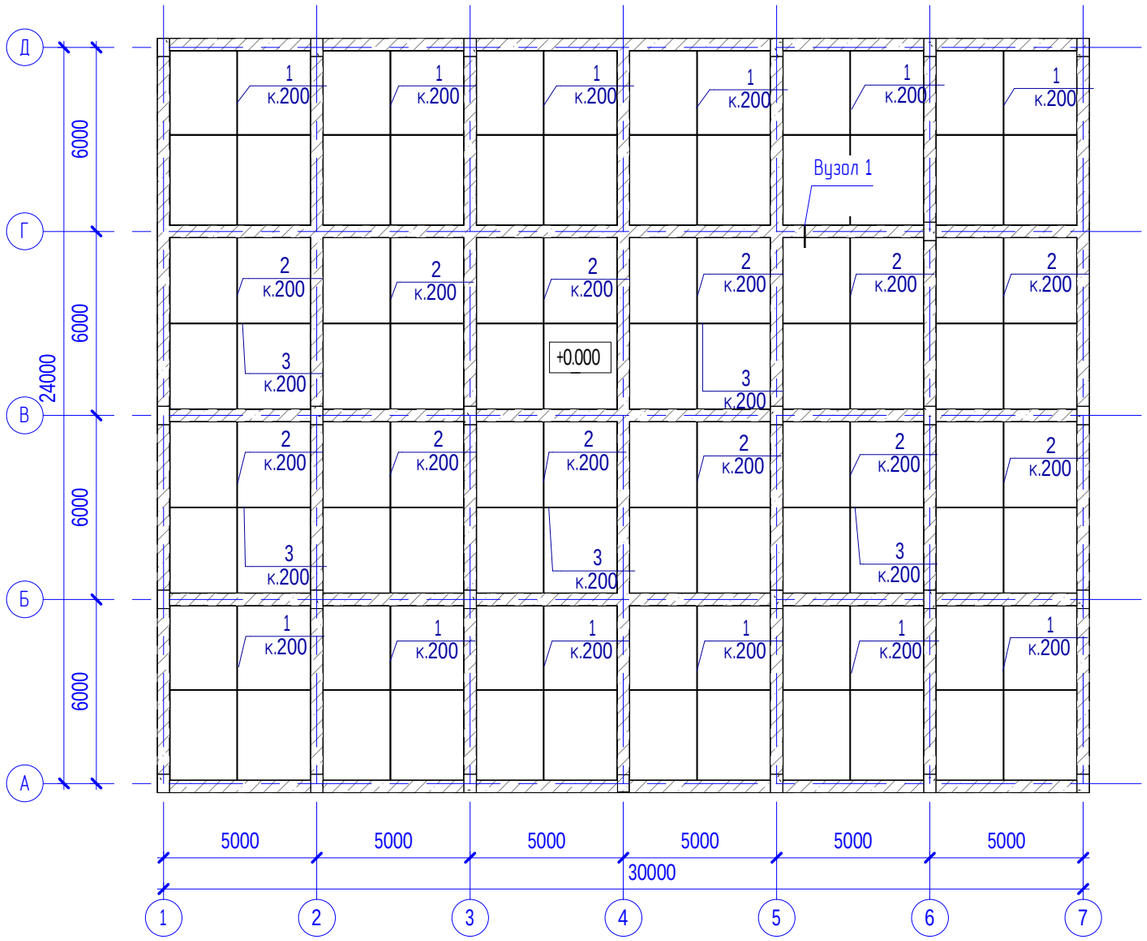

Вузол 1 (Армування монолітної з/б підлоги)

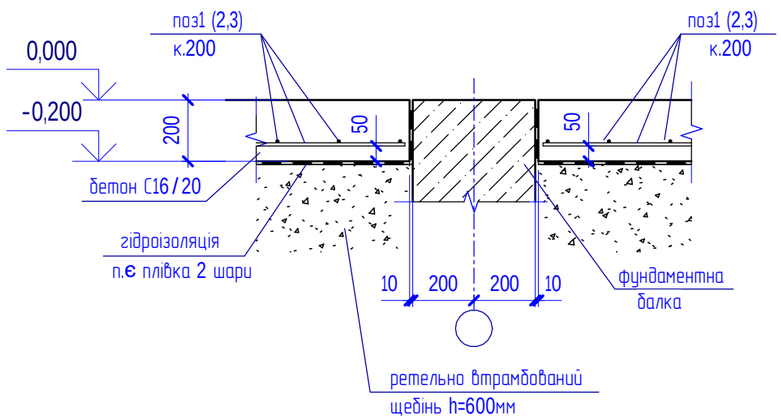

Специфікация елементів монолітної з/б підлоги

Поз.	Позначення	Найменування		Кільк.	Маса од.кг	Примітка
1	ДСТУ 3760:2006	ф10 А500С	L= 5630	288	3.5	1008
2	ДСТУ 3760:2006	ф10 А500С	L= 5530	288	3.5	1008
3	ДСТУ 3760:2006	ф10 А500С	L= 4530	708	2.8	1982.4
		Матеріали:				
	ДСТУ Б.В.2.7-176:2008	Бетон класу С16/20 W4, $м^3$		124,0		

1. Даний аркуш див. разом з арк. КБ-6, 7.
2. Схему розташування монолітних з/б фундаментів див арк. КБ-2.
3. Залишити отвори в місцях проходження інженерних комунікацій.
4. Підлоги виконувати з монолітного бетону С16/20, W4.

Взам. инв. №

Підп. і дата

Инв. № ориг.

Зм.	Кільк.	Арк.	№ док.	Підпис	Дата
ГІП		Сенаторова Н.			
Розробив		Сенаторов А.			
Перевірив		Сенаторова Н.			

44/2024 - КБ

Нове будівництво магазину на вул.Заводській,18 в місті Чернівці

Стадія	Аркуш	Аркушів
РП	8	

Схема армування монолітної з/б підлоги

ФОП Сенаторов А.І.

Схема розташування колон

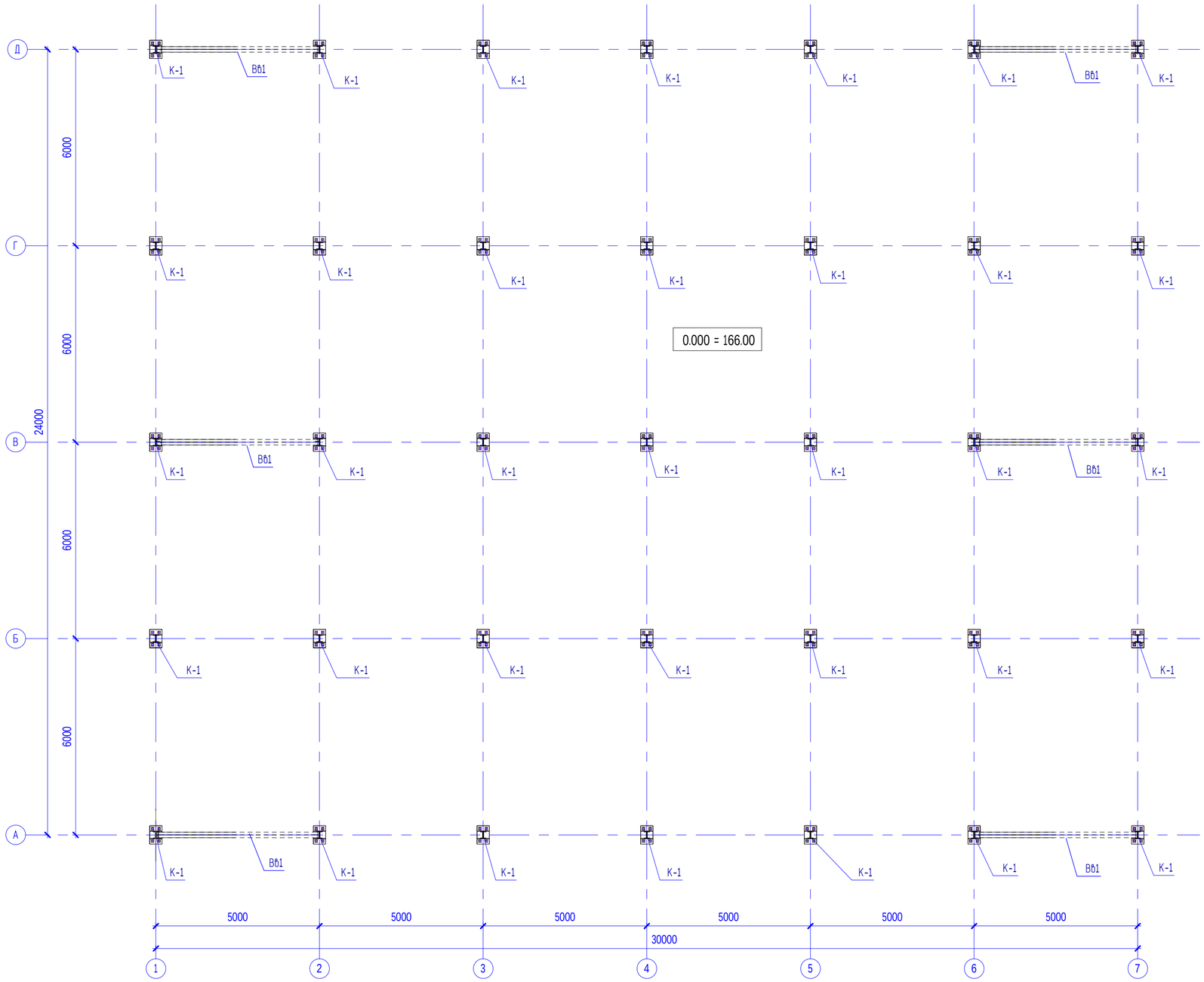

Специфікація витрат сталі

Поз.	Позначення	Найменування	Кільк.	Маса од.кг	Примітка
К1		Колона К1	35	71.49	2502,15кг
Ф-1		Ферма Ф-1	28	187,54	5251,12кг
П-1	ДСТУ 3436-96	Прогон П-1 [№18 L=5000мм	52	81,50	4238,04кг
П-2	ДСТУ 3436-96	Прогон П-2 [№18 L=5600мм	26	91,28	2373,28кг
П-3	ДСТУ 3436-96	Прогон П-3 [№12 L=5000мм	40	52,00	2080,00кг
П-4	ДСТУ 3436-96	Прогон П-4 [№12 L=5210мм	20	54,18	1083,60кг
П-5	ДСТУ 3436-96	Прогон П-5 [№12 L=6240мм	20	64,90	1298,00кг
П-6	ДСТУ 3436-96	Прогон П-6 [№12 L=6000мм	11	62,40	686,40кг
Вб1		В'язь вертикальна Вб1	6	211,60	1269,60кг
Вб2		В'язь вертикальна Вб2	10	78,53	785,30кг
Вг1		В'язь горизонтальна Вг1	8	170,83	1366,64кг
Вг2	ДСТУ Б В.2.6-8-95	◻ 50х3 L=3200мм	64	13,60	870,40кг
Р1		Розпірка Р1	54	46,92	2533,70кг

Вузол кріплення стінових прогонів

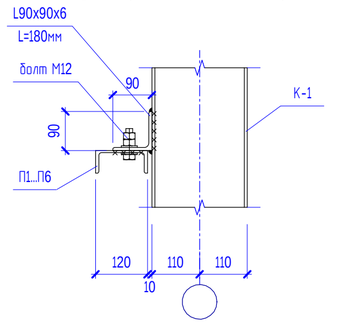

1. Болтові з'єднання в'язей і розпірок виконувати на високоміцних болтах М12 до попередньо приварених пластин t=8мм. Поверхні перед монтажем очистити металевою щіткою.
2. Розгортки сталевих конструкцій по осям див. арк.КМ-10,11
3. Працювати разом з арк. КМ-10, 11, 12.
4. Специфікацію елементів сталевих колон К-1 див. арк. КМ-12
5. Катети зварних швів приймати рівними товщинам зварювальних елементів.

Умовні позначення

- заводський зварний шов
- монтажний зварний шов
- постійний болт

Зм.	Кільк.	Арк.	№ док.	Підпис	Дата
ГІП		Сенаторова Н.			
Розробив		Сенаторов А.			
Перевірив		Сенаторова Н.			

44/2024 - КМ

Нове будівництво магазину на вул.Заводській,18 в місті Чернівці

Стадія	Аркуш	Аркушів
РП	9	

Схема розташування колон

ФОП Сенаторов А.І.

Взам. інв. №

Підп. і дата

Інв. № ориг.

Розгортка по осі А, Д

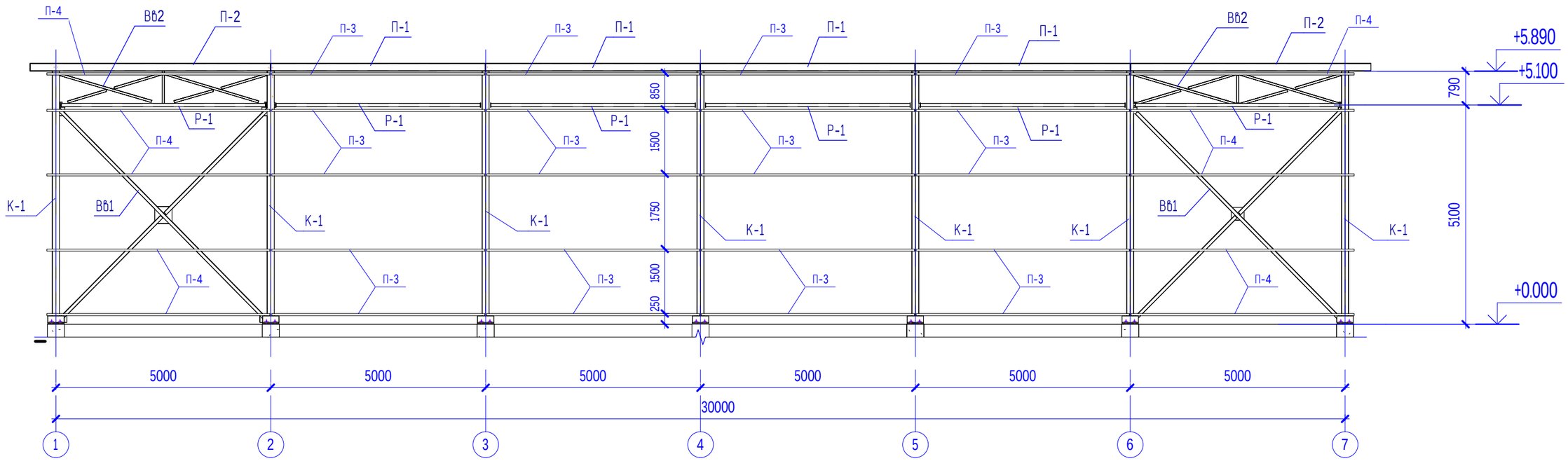

Розгортка по осі В

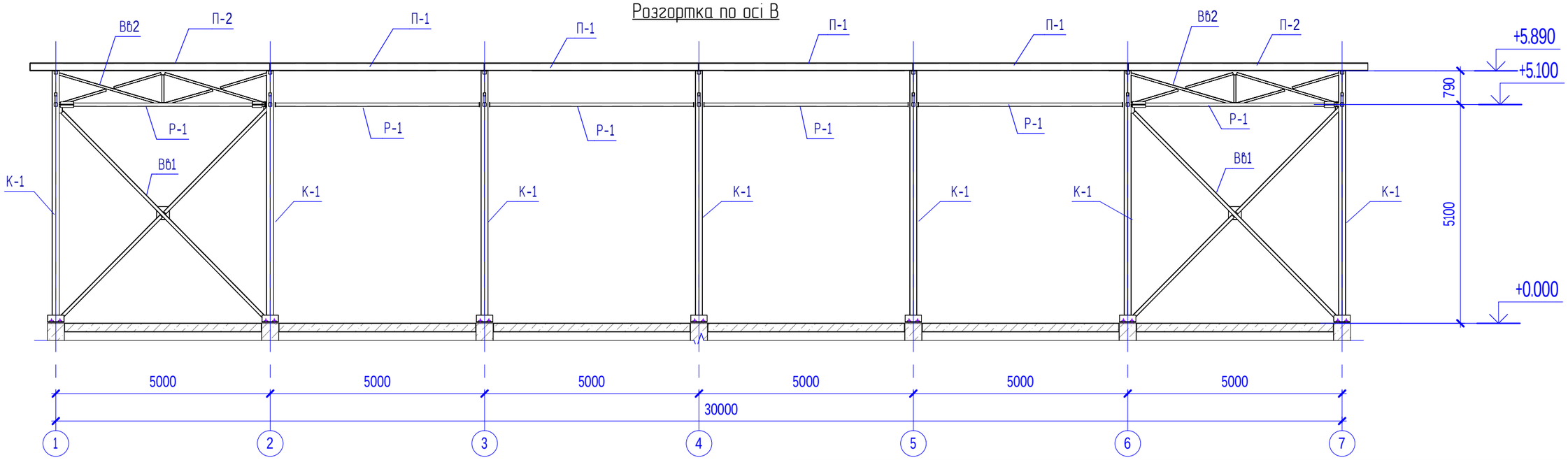

1. Катети зварних швів приймати рівними товщинам зварювальних елементів.
2. Монтажні болти М12, отвори під них ⌀14
3. Специфікацію витрат сталі див. арк. КМ-9
4. Специфікацію елементів сталевих колон К-1 див. арк. КМ-12
5. Працювати разом з арк. КМ-9,11,12.
6. В'язі Вб1, Вб2 див. арк. КМ-17, 18

Зм.	Кільк.	Арк.	№ док.	Підпис	Дата
ГІП		Сенаторова Н.			
Розробив		Сенаторов А.			
Перевірив		Сенаторова Н.			

44/2024 - КМ

Нове будівництво магазину на вул.Заводській,18 в місті Чернівці

Стадія	Аркуш	Аркушів
РП	10	

Розгортки по осям А, Д, В

ФОП Сенаторов А.І.

Взам. инв. №

Підп. і дата

Инв. № ориг.

Розгортка по осі 1, 7

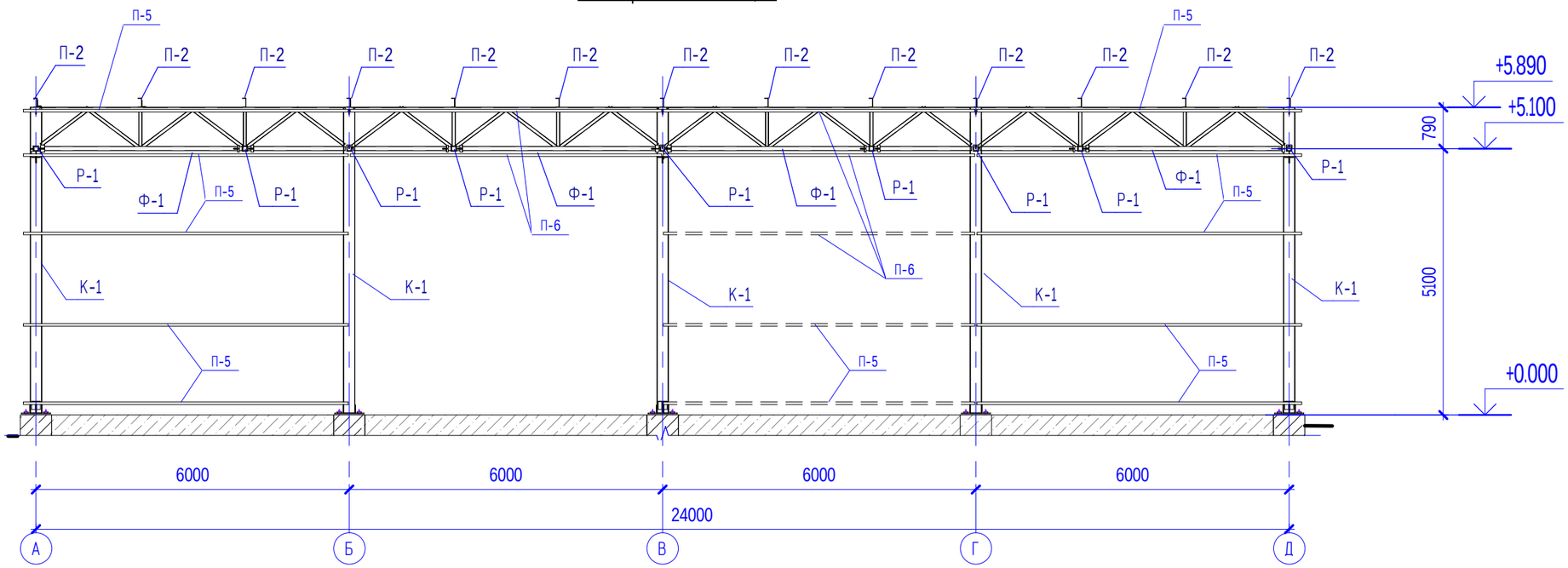

Розгортка по осі 2 - 6

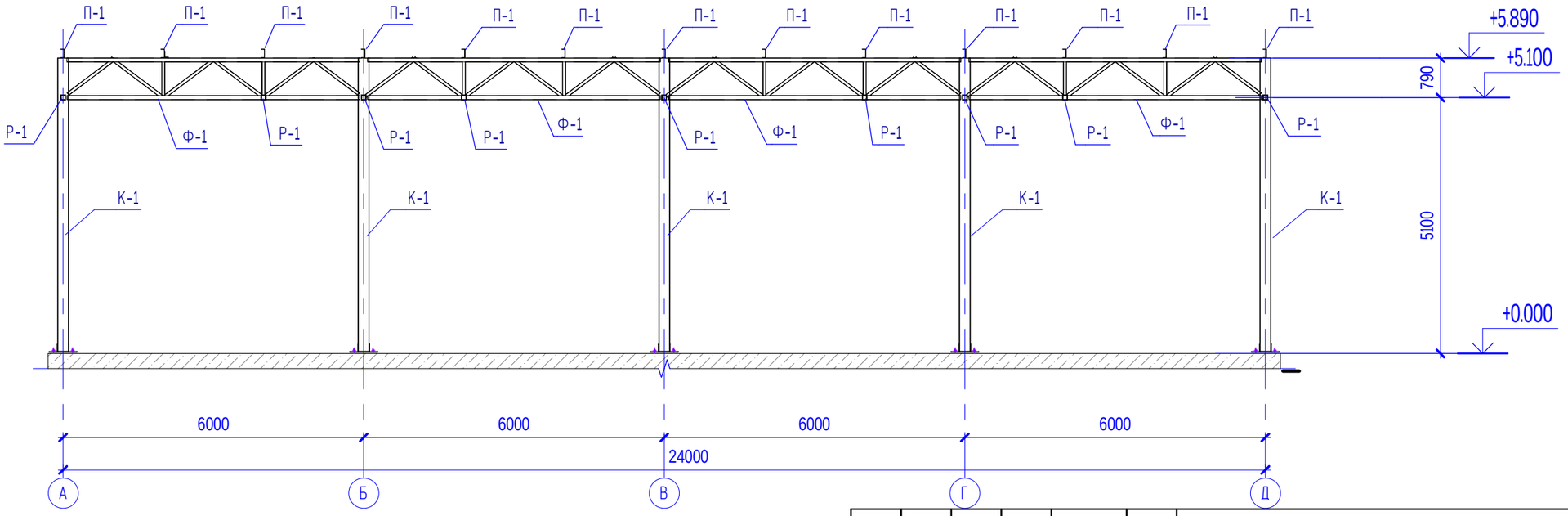

1. Катети зварних швів приймати рівними товщинам зварювальних елементів.
2. Монтажні болти М12, отвори під них ⌀14
3. Специфікацію витрат сталі див. арк. КМ-9
4. Специфікацію елементів сталевих колон К-1 див. арк. КМ-12
5. Працювати разом з арк. КМ-9,10,12.
6. В'язі Вв1, Вв2 див. арк. КМ-17, 18

Зм.	Кільк.	Арк.	№ док.	Підпис	Дата	44/2024 - КМ		
						Нове будівництво магазину на вул.Заводській,18 в місті Чернівці		
							Стадія	Аркуш	Аркушів
ГІП		Сенаторова Н.					РП	11	
Розробив		Сенаторов А.				Розгортка по осям 1, 7, 2-6	ФОП Сенаторов А.І.	
Перевірив		Сенаторова Н.						

Взам. инв. №

Підп. і дата

Инв. № ориг.

К-1

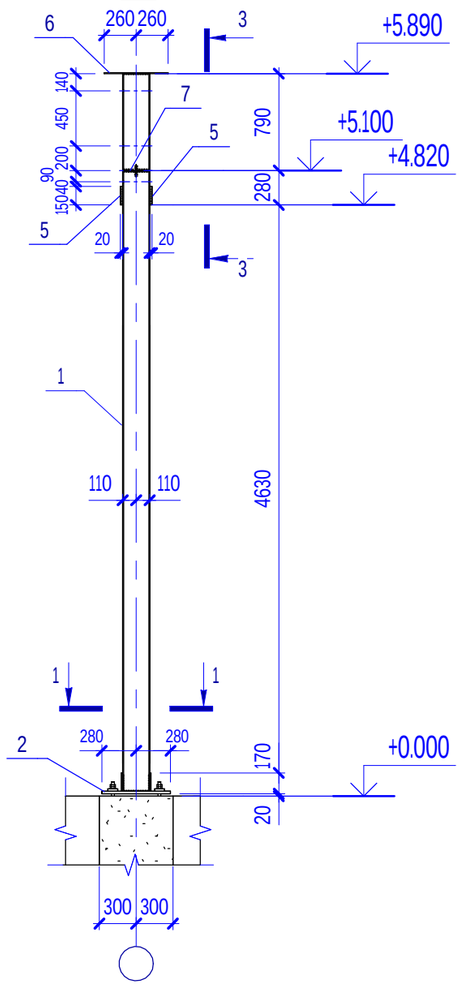

3-3

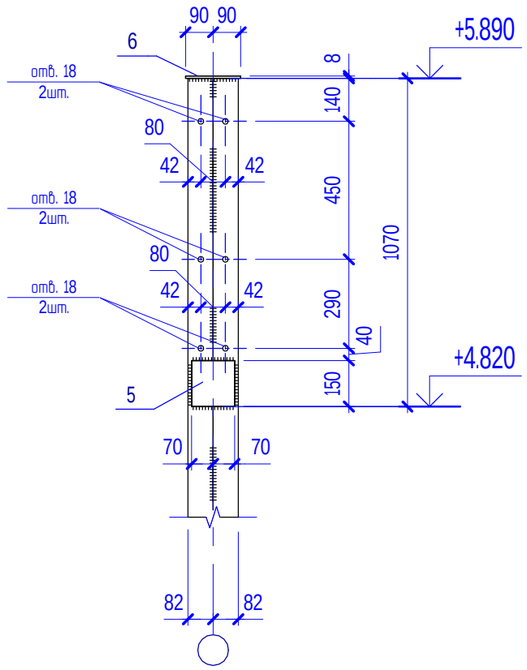

2-2

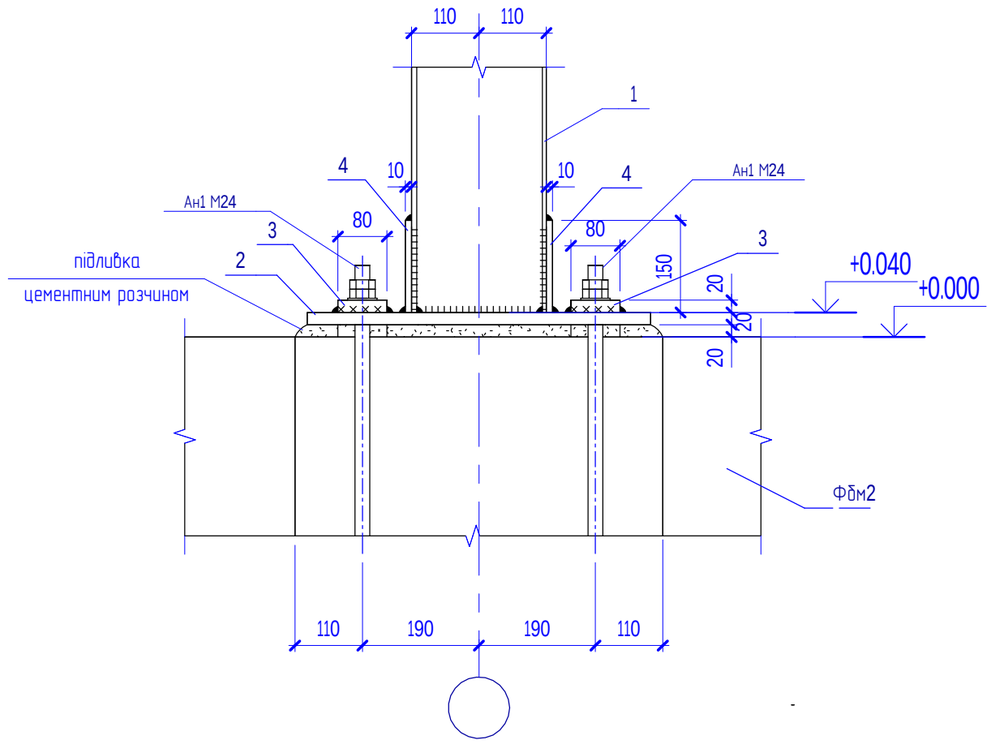

1-1

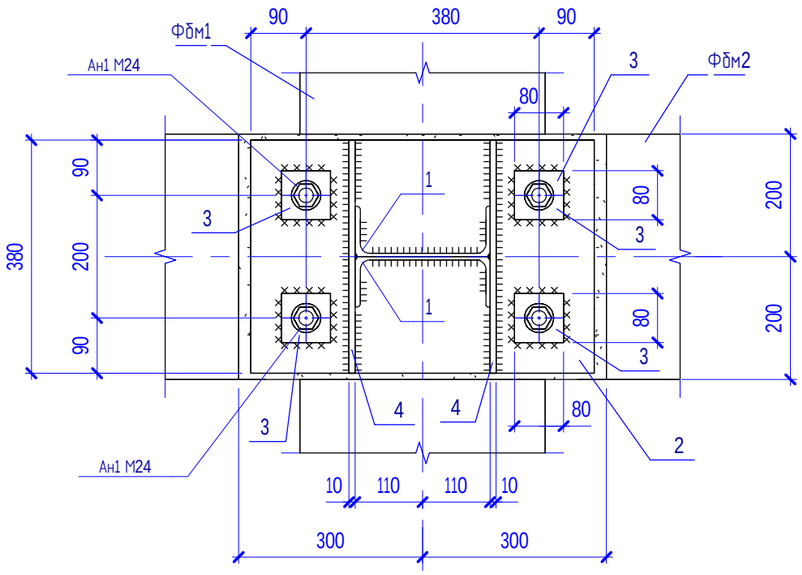

1. Катети зварних швів приймати рівними товщинам зварювальних елементів.
2. Даний аркуш див. разом з арк. КМ-9, 10, 11

Специфікація елементів колони К-1

Поз.	Позначення	Найменування	Кільк.	Маса од.кг	Примітка
		Колона К-1			
1	ДСТУ 3436-96	[№22 L=5850мм	2	122,90	245,80кг
2	ДСТУ 8540-2015	-560х380х20	1	33,41	33,41кг
3	ДСТУ 8540-2015	-80х80х20	4	1,00	4,00кг
4	ДСТУ 8540-2015	-380х150х10	2	4,47	8,94кг
5	ДСТУ 8540-2015	-140х150х20	2	3,30	6,60кг
6	ДСТУ 8540-2015	-520х180х8	1	5,90	5,90кг
7	ДСТУ 8540-2015	-205х100х8	2	1,30	2,60кг

Зм.	Кільк.	Арк.	№ док.	Підпис	Дата
ГІП		Сенаторова Н.			
Розробив		Сенаторов А.			
Перевірив		Сенаторова Н.			

44/2024 - КМ

Нове будівництво магазину на вул.Заводській,18 в місті Чернівці

Стадія	Аркуш	Аркушів
РП	12	

Колона К-1

ФОП Сенаторов А.І.

Взам. инв. №

Підп. і дата

Инв. № ориг.

Схема розміщення елементів по нижніх поясах ферм

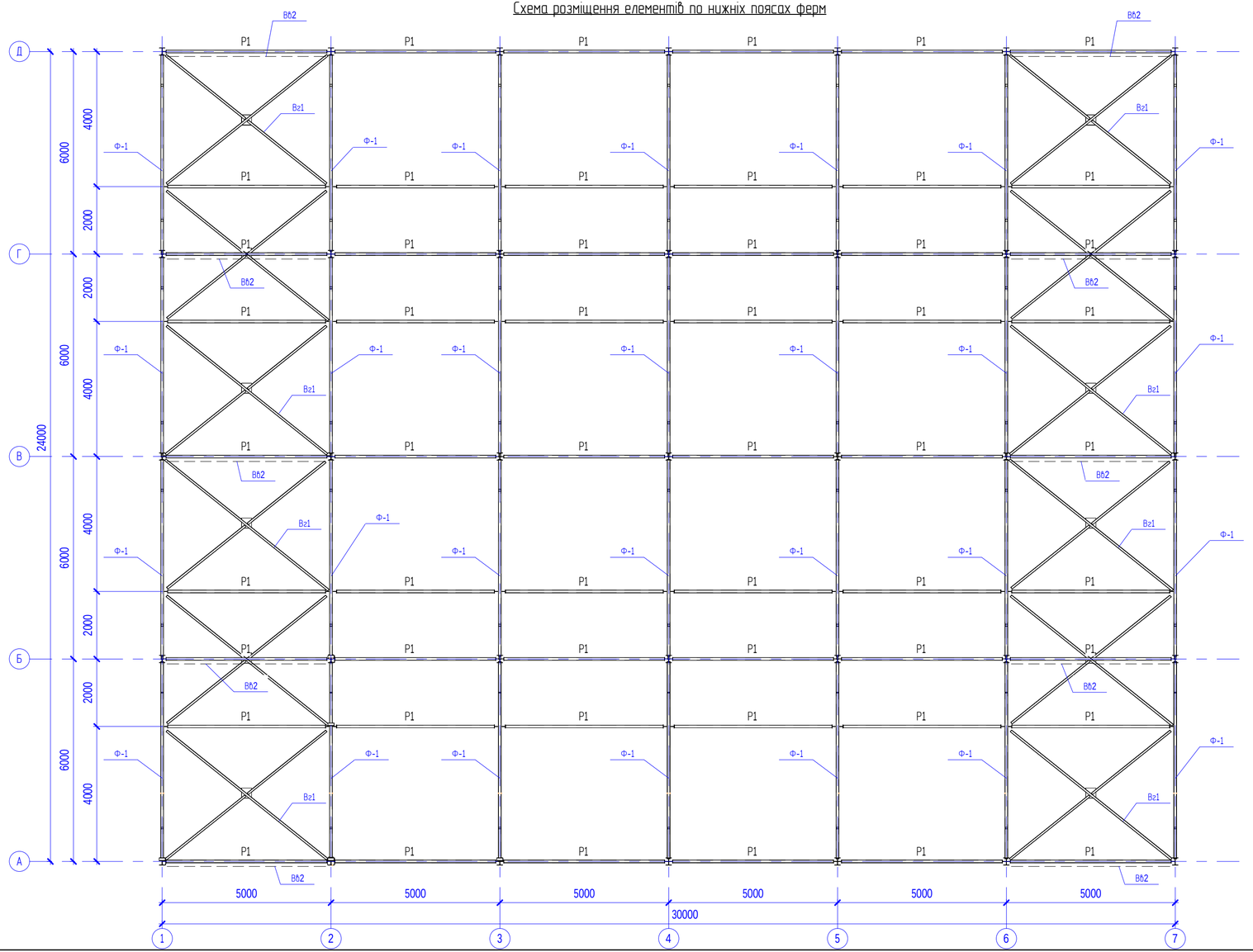

Умовні позначення

- заводський зварний шов
- монтажний зварний шов
- постійний болт

1. Болтові з'єднання в'язей і розпірок виконувати на високоміцних болтах М12 до попередньо приварених пластин t=8мм. Поверхні перед монтажем очистити металевою щіткою.
2. Працювати разом з арк.КМ-14,15,18,19
3. Катети зварних швів приймати рівними kf=5мм
4. Вертикальні в'язі Вб2 див. арк. КМ-18
5. Горизонтальну в'язь Вг1 див. арк. КМ-19
6. Горизонтальні в'язі Вг2 приварити до покрівельних прогонів П1, П2.
7. Ферму Ф-1 див. арк. КМ-15.

Взам. инв. №	Підп. і дата	Инв. № ориг.

Зм.	Кільк.	Арк.	№ док.	Підпис	Дата	44/2024 - КМ		
						Нове будівництво магазину на вул.Заводській,18 в місті Чернівці		
							Стадія	Аркуш	Аркушів
							РП	13	
ГІП		Сенаторова Н.				Схема розміщення елементів по нижніх поясах ферм. Фрагмент 1. Загальний вигляд.	ФОП Сенаторов А.І.	
Розробив		Сенаторов А.						
Перевірив		Сенаторова Н.						

Схема розміщення елементів по верхніх поясах ферм

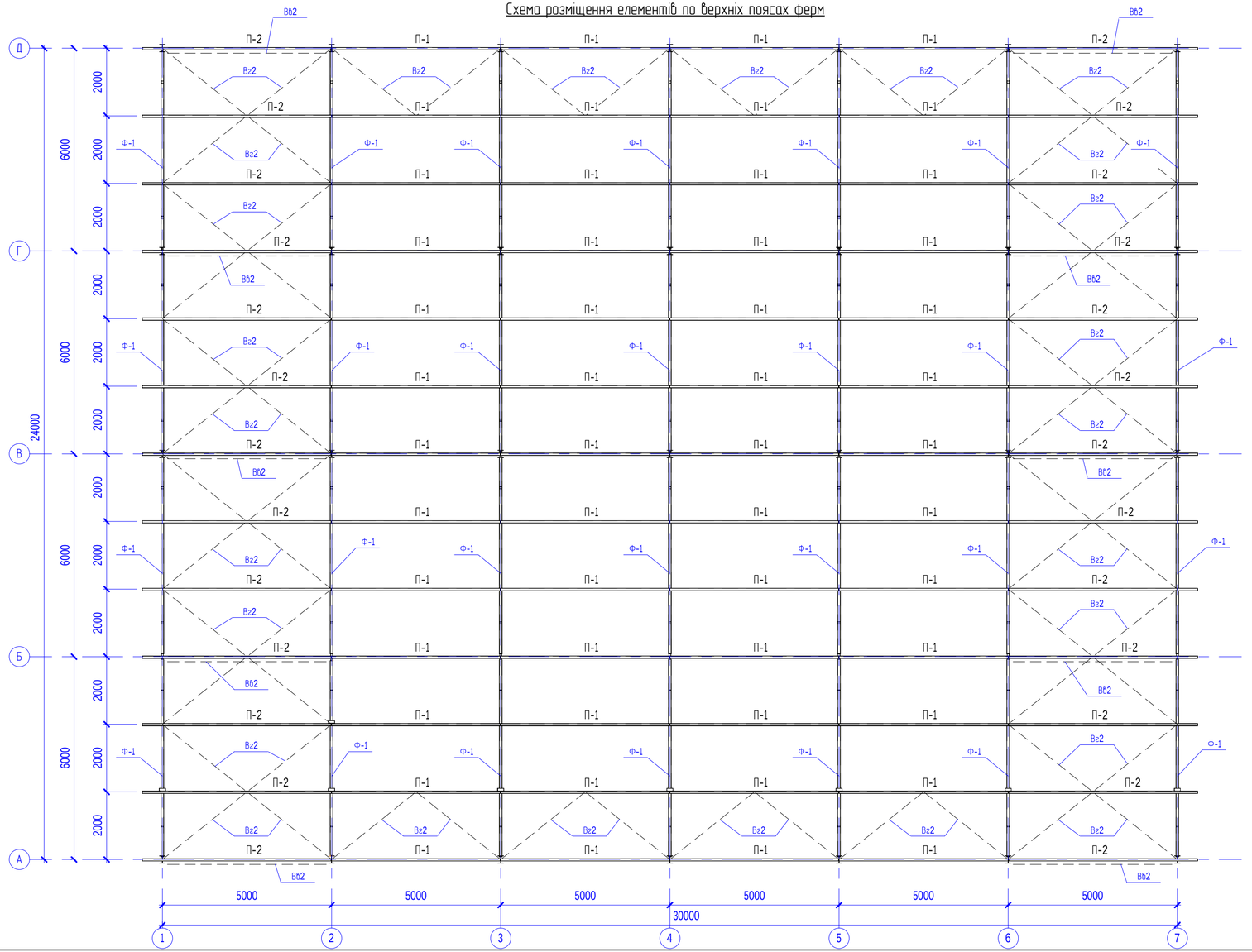

Умовні позначення

- заводський зварний шов
- монтажний зварний шов
- постійний болт

1. Болтові з'єднання в'язей і розпірок виконувати на високоміцних болтах М12 до попередньо приварених пластин t=8мм. Поверхні перед монтажем очистити металевою щіткою.
2. Працювати разом з арк.КМ-14,15,18,19
3. Катети зварних швів приймати рівними kf=5мм
4. Вертикальні в'язі Вб2 див. арк. КМ-18
5. Горизонтальну в'язь Вг1 див. арк. КМ-19
6. Горизонтальні в'язі Вг2 приварити до покрівельних прогонів П1, П2.
7. Ферму Ф-1 див. арк. КМ-15.

Зм.	Кільк.	Арк.	№ док.	Підпис	Дата	44/2024 - КМ		
						Нове будівництво магазину на вул.Заводській,18 в місті Чернівці		
							Стадія	Аркуш	Аркушів
							РП	14	
ГІП		Сенаторова Н.				Схема розміщення елементів по верхніх поясах ферм	ФОП Сенаторов А.І.	
Розробив		Сенаторов А.						
Перевірив		Сенаторова Н.						

Взам. инв. №

Підп. і дата

Инв. № ориг.

Геометрична схема ферми Ф-1

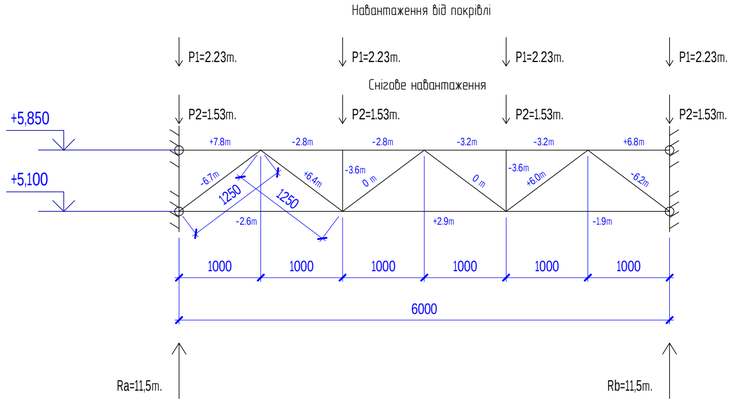

1-1

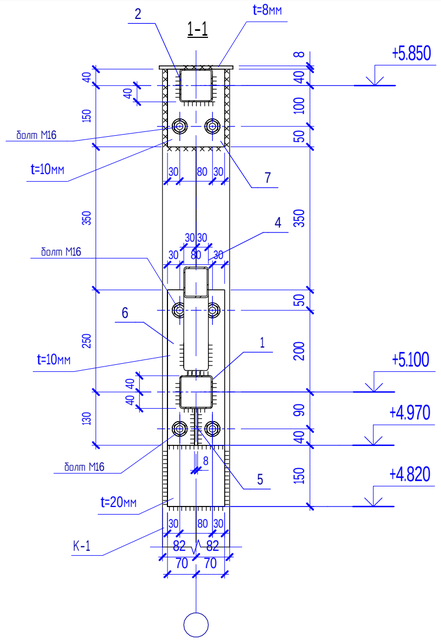

Специфікація елементів ферми Ф-1

Поз.	Позначення	Найменування	Кільк.	Маса од.кг	Примітка
		Ферма Ф-1			
1	ДСТУ Б В.2.6-8-95	□ 80х4 L=5780мм	1	53,30	53,30кг
2	ДСТУ Б В.2.6-8-95	□ 80х4 L=5780мм	1	53,30	53,30кг
3	ДСТУ Б В.2.6-8-95	□ 60х4 L=670мм	2	4,50	9,00кг
4	ДСТУ Б В.2.6-8-95	□ 60х4 L=1250мм	6	8,40	50,40кг
5	ДСТУ 8540-2015	-100х90х8	2	0,57	1,14кг
6	ДСТУ 8540-2015	-140х380х10	2	4,20	8,40кг
7	ДСТУ 8540-2015	-140х180х10	2	2,00	4,00кг
8	ДСТУ 8769-2018	L 125х80х7 L=180мм	4	2,00	8,00кг

Ферма Ф-1

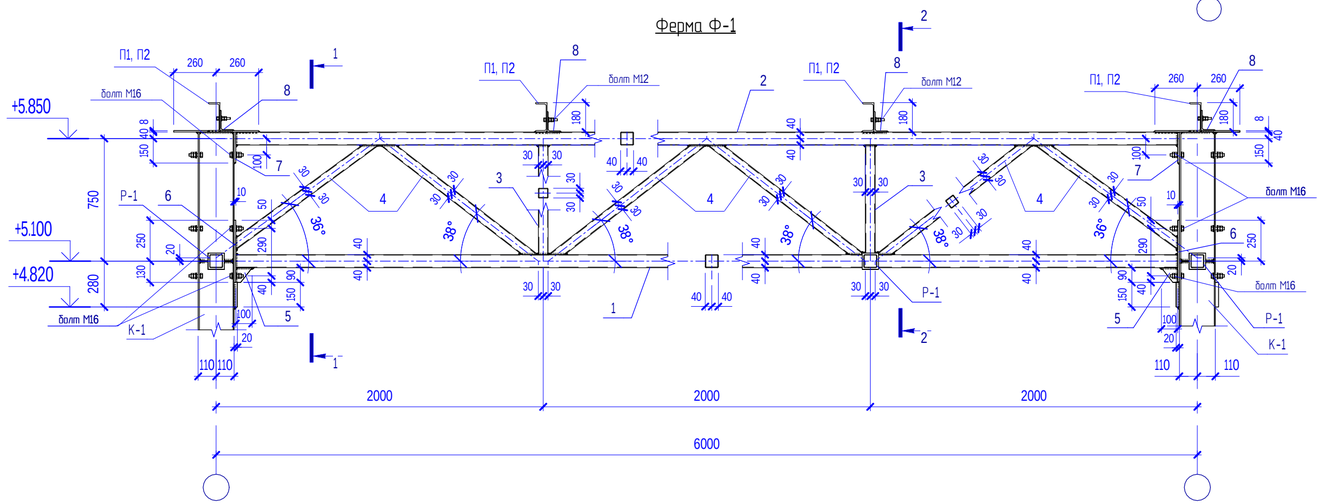

2-2

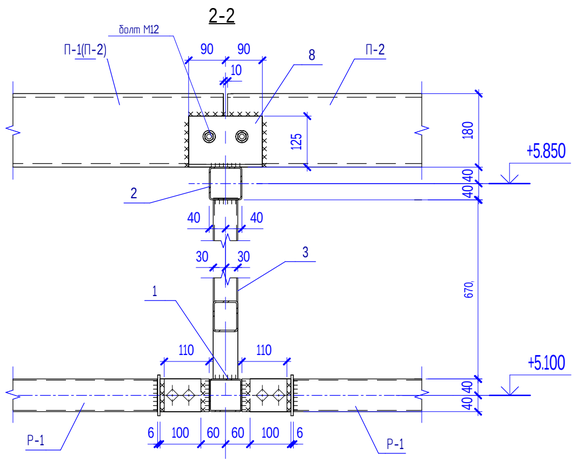

1. Розміри вказані умовно, точні розміри приймати по місцю виготовлення
2. Працювати разом з арк. КМ-13,14.
3. Невказані катети зварних швів kt=5мм

Зм.	Кільк.	Арк.	№ док.	Підпис	Дата	44/2024 - КМ		
						Нове будівництво магазину на вул.Заводській,18 в місті Чернівці		
							Стадія	Аркуш	Аркушів
ГІП		Сенаторова Н.					РП	15	
Розробив		Сенаторов А.				Ферма Ф-1	ФОП Сенаторов А.І.		
Перевірив		Сенаторова Н.							

Взам. инв. №

Підп. і дата

Инв. № ориг.

Загальний вигляд

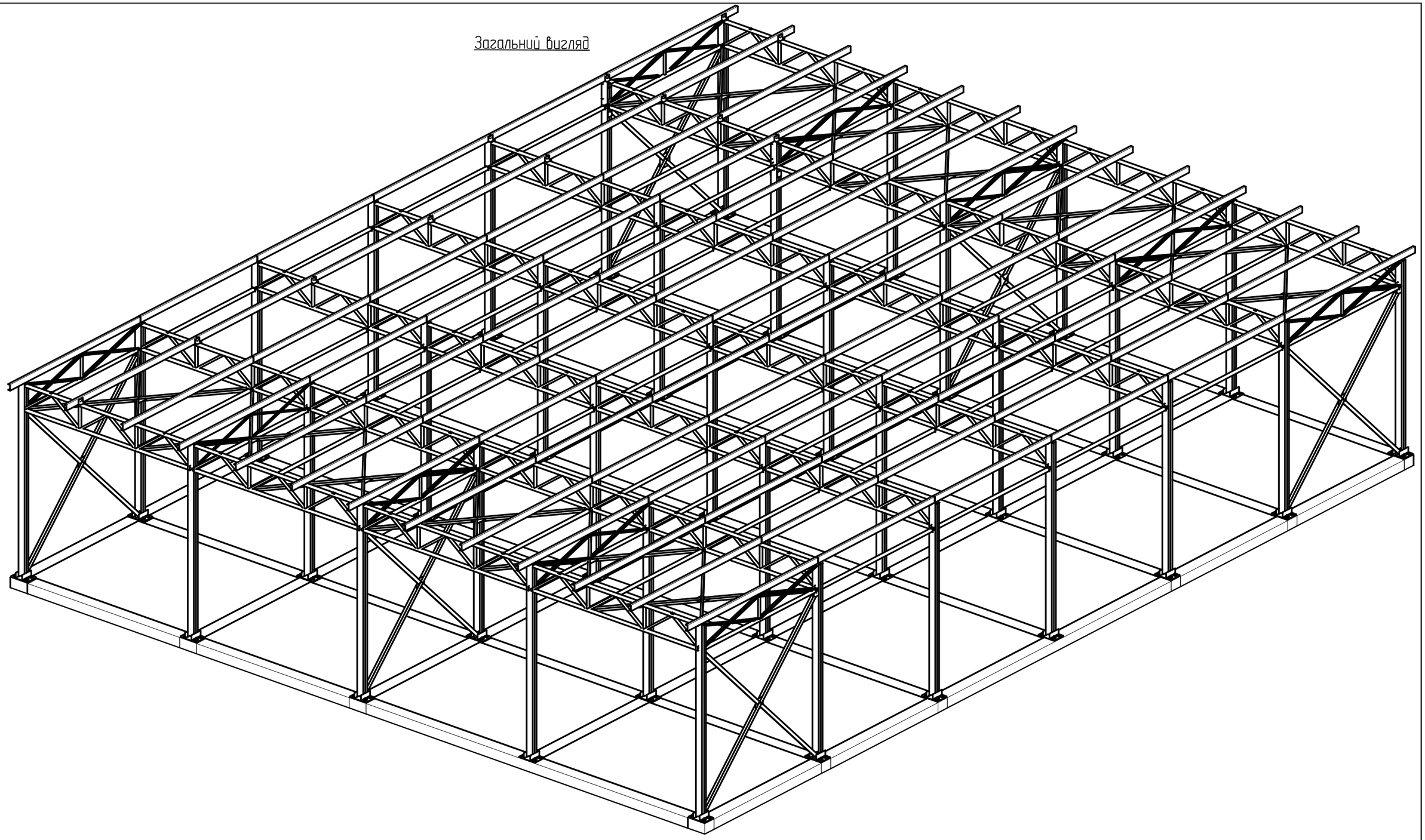

1. Катети зварних швів приймати рівними товщинам зварювальних елементів.
2. Влаштувати горизонтальні в'язі по верхнім та нижнім поясам ферм та прогонів
3. Влаштувати вертикальні в'язі між колонами каркасу, для забезпечення загальної стійкості каркасу

Взам. инв. №	Підп. і дата	Инв. № ориг.

Зм.	Кільк.	Арк.	№ док.	Підпис	Дата	44/2024 - КМ		
						Нове будівництво магазину на вул.Заводській,18 в місті Чернівці		
							Стадія	Аркуш	Аркушів
ГІП		Сенаторова Н.					РП	16	
Розробив		Сенаторов А.				Загальний вигляд каркасу	ФОП Сенаторов А.І.	
Перевірив		Сенаторова Н.						

Вв-1

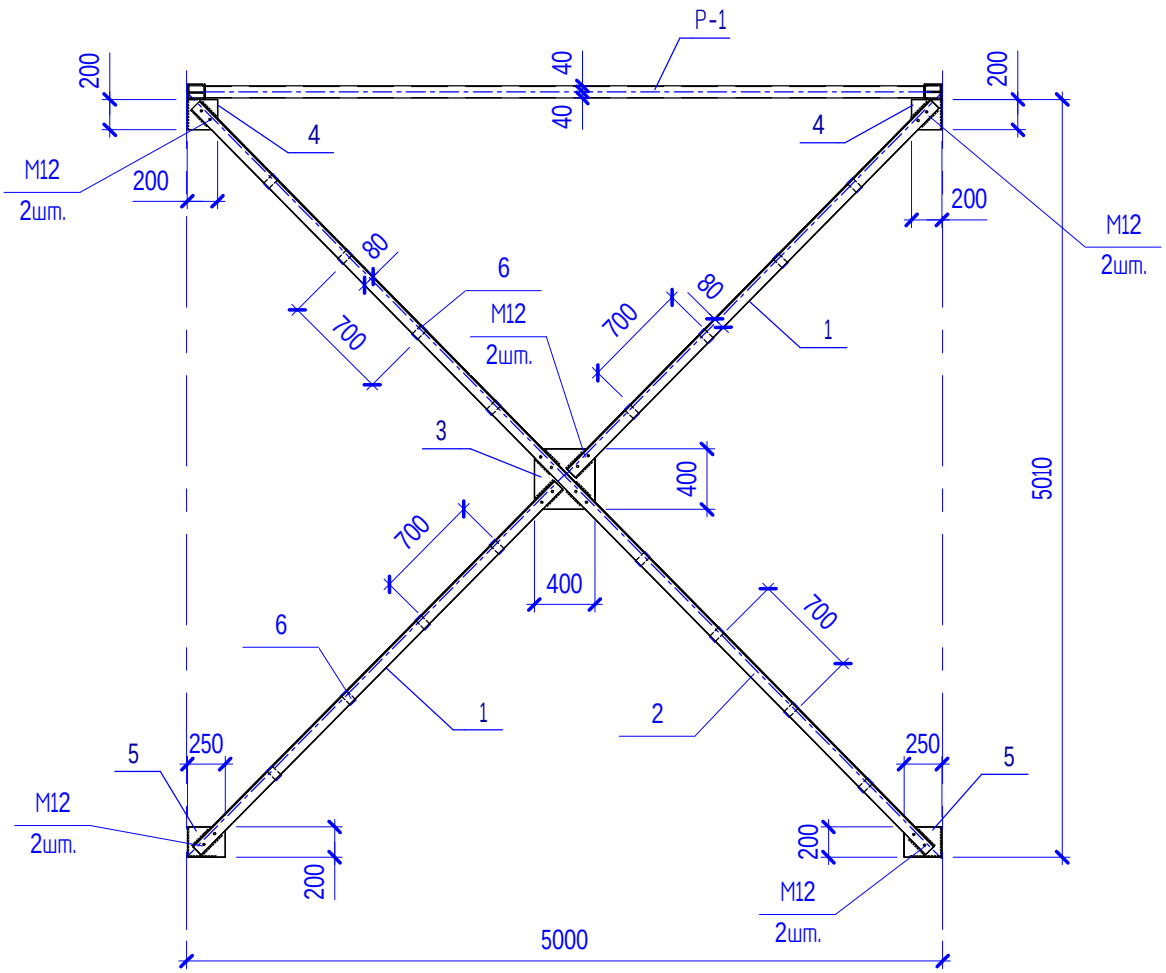

Специфікація елементів в'язі Вв1

Поз.	Позначення	Найменування	Кільк.	Маса од.кг	Примітка
1	ДСТУ 2251-93	┐┌ 80х5 L=3400мм	2	46,10	92,21кг
2	ДСТУ 2251-93	┐┌ 80х5 L=6900мм	1	93,56	93,56кг
3	ДСТУ 8540-2015	-400х400х8	1	10,05	10,05кг
4	ДСТУ 8540-2015	-200х200х8	2	2,51	5,02кг
5	ДСТУ 8540-2015	-250х200х8	2	3,14	6,28кг
6	ДСТУ 8540-2015	-90х50х8	16	0,28	4,48кг

1. Катети зварних швів приймати рівними товщинам зварювальних елементів.
2. Даний аркуш див. разом з арк. КМ-9,10.

Зм.	Кільк.	Арк.	№ док.	Підпис	Дата
ГІП		Сенаторова Н.			
Розробив		Сенаторов А.			
Перевірив		Сенаторова Н.			

44/2024 - КМ

Нове будівництво магазину на вул.Заводській,18 в місті Чернівці

Стадія	Аркуш	Аркушів
РП	17	

Вертикальна в'язь Вв1

ФОП Сенаторов А.І.

Взам. инв. №

Підп. і дата

Инв. № ориг.

Вв2

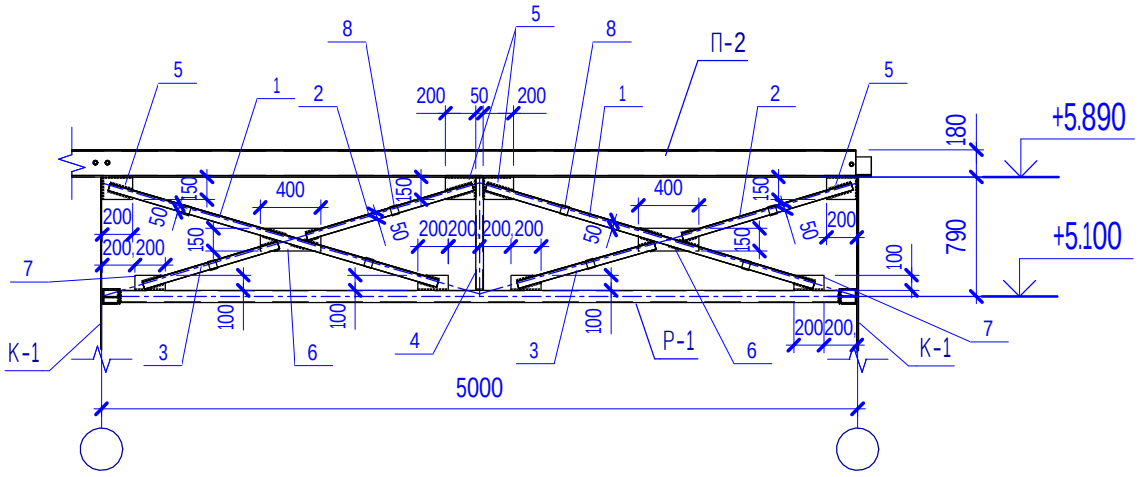

Специфікація елементів в'язі Вв2

Поз.	Позначення	Найменування	Кільк.	Маса од.кг	Примітка
1	ДСТУ 2251-93	┐┌ 50х4 L=2260мм	2	13,80	27,60кг
2	ДСТУ 2251-93	┐┌ 50х4 L=1150мм	2	7,02	14,04кг
3	ДСТУ 2251-93	┐┌ 50х4 L=950мм	2	5,80	11,60кг
4	ДСТУ Б В.2.6-8-95	□ 50х4 L=750мм	1	4,09	4,09кг
5	ДСТУ 8540-2015	-200х150х8	4	1,90	7,60кг
6	ДСТУ 8540-2015	-400х150х8	2	3,80	7,60кг
7	ДСТУ 8540-2015	-200х100х8	4	1,30	5,20кг
8	ДСТУ 8540-2015	-60х50х8	4	0,20	0,80кг

1. Катети зварних швів приймати рівними товщинам зварювальних елементів.
2. Даний аркуш див. разом з арк. КМ-13,14.

Взам. инв. №

Підп. і дата

Инв. № ориг.

Зм.	Кільк.	Арк.	№ док.	Підпис	Дата
ГІП		Сенаторова Н.			
Розробив		Сенаторов А.			
Перевірив		Сенаторова Н.			

44/2024 - КМ

Нове будівництво магазину на вул.Заводській,18 в місті Чернівці

Стадія	Аркуш	Аркушів
РП	18	

Вертикальна в'язь Вв2

ФОП Сенаторов А.І.

Вг-1

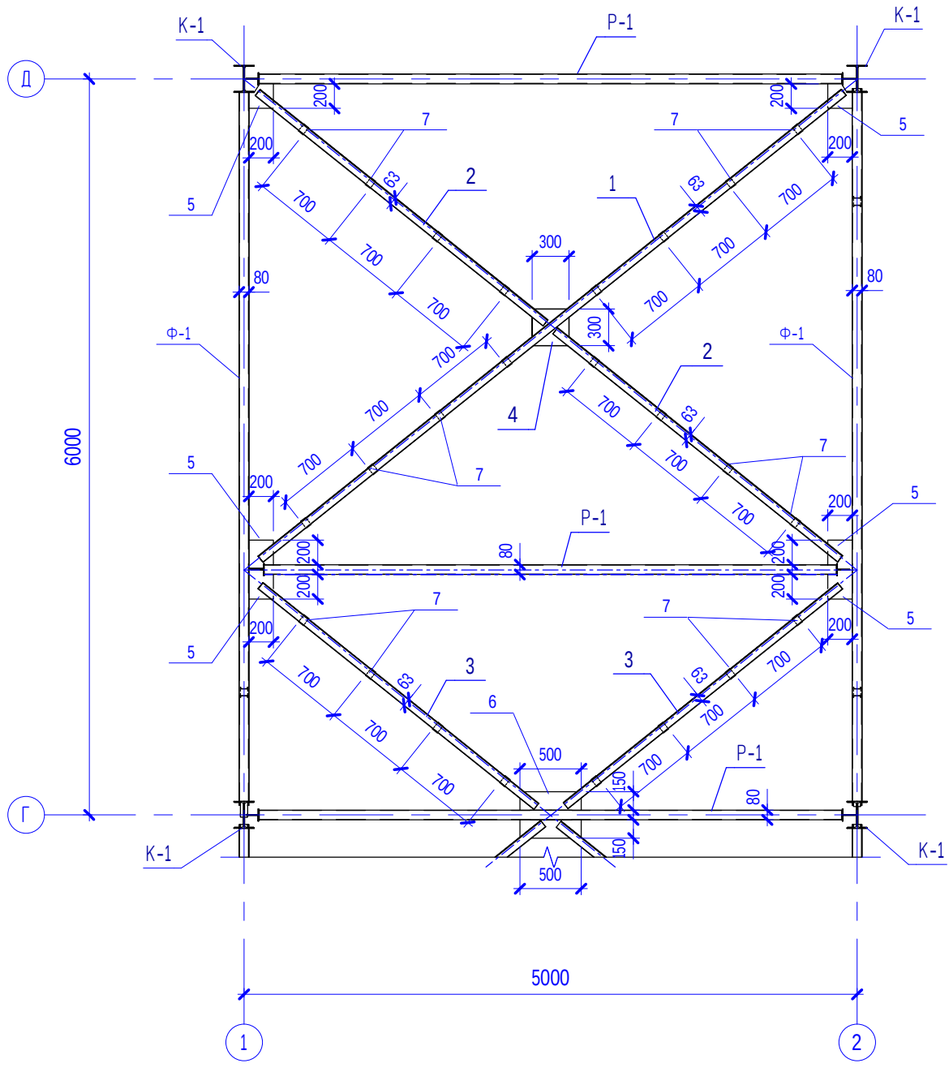

Р-1

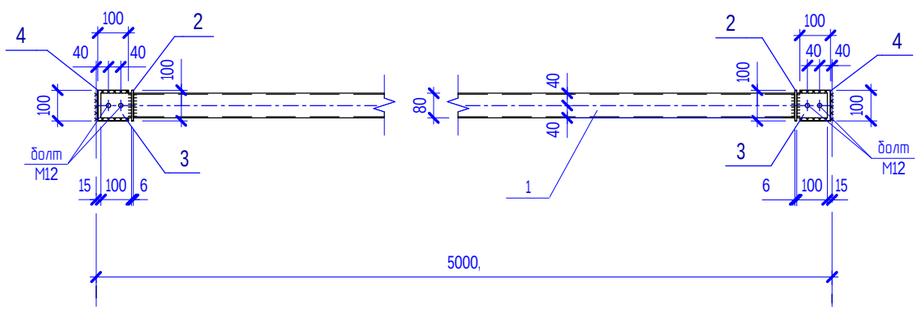

Специфікація елементів в'язі Вг1

Поз.	Позначення	Найменування	Кільк.	Маса од.кг	Примітка
1	ДСТУ 2251-93	┐Г 63х4 L=6100мм	1	47,60	47,60кг
2	ДСТУ 2251-93	┐Г 63х4 L=3000мм	2	23,40	46,80кг
3	ДСТУ 2251-93	┐Г 63х4 L=2900мм	2	22,60	45,20кг
4	ДСТУ 8540-2015	-300х300х8	1	5,70	5,70кг
5	ДСТУ 8540-2015	-200х200х8	6	2,51	15,06кг
6	ДСТУ 8540-2015	-500х150х8	1	4,71	4,71кг
7	ДСТУ 8540-2015	-75х50х8	24	0,24	5,76кг

Специфікація елементів розпірки Р-1

Поз.	Позначення	Найменування	Кільк.	Маса од.кг	Примітка
1	ДСТУ Б В.2.6-8-95	□ 80х4 L=4760мм	1	43,90	43,90кг
2	ДСТУ 8540-2015	-90х90х6	2	0,38	0,76кг
3	ДСТУ 8540-2015	-100х80х8	2	0,50	1,00кг
4	ДСТУ 8540-2015	-100х100х8	2	0,63	1,26кг

1. Катети зварних швів приймати рівними товщинам зварювальних елементів.
2. Даний аркуш див. разом з арк. КМ-13.

Взам. инв. №

Підп. і дата

Инв. № ориг.

Зм.	Кільк.	Арк.	№ док.	Підпис	Дата
ГІП		Сенаторова Н.			
Розробив		Сенаторов А.			
Перевірив		Сенаторова Н.			

44/2024 - КМ

Нове будівництво магазину на вул.Заводській,18 в місті Чернівці

Стадія	Аркуш	Аркушів
РП	19	

Горизонтальна в'язь Вг-1.
Розпірка Р-1

ФОП Сенаторов А.І.