1-1

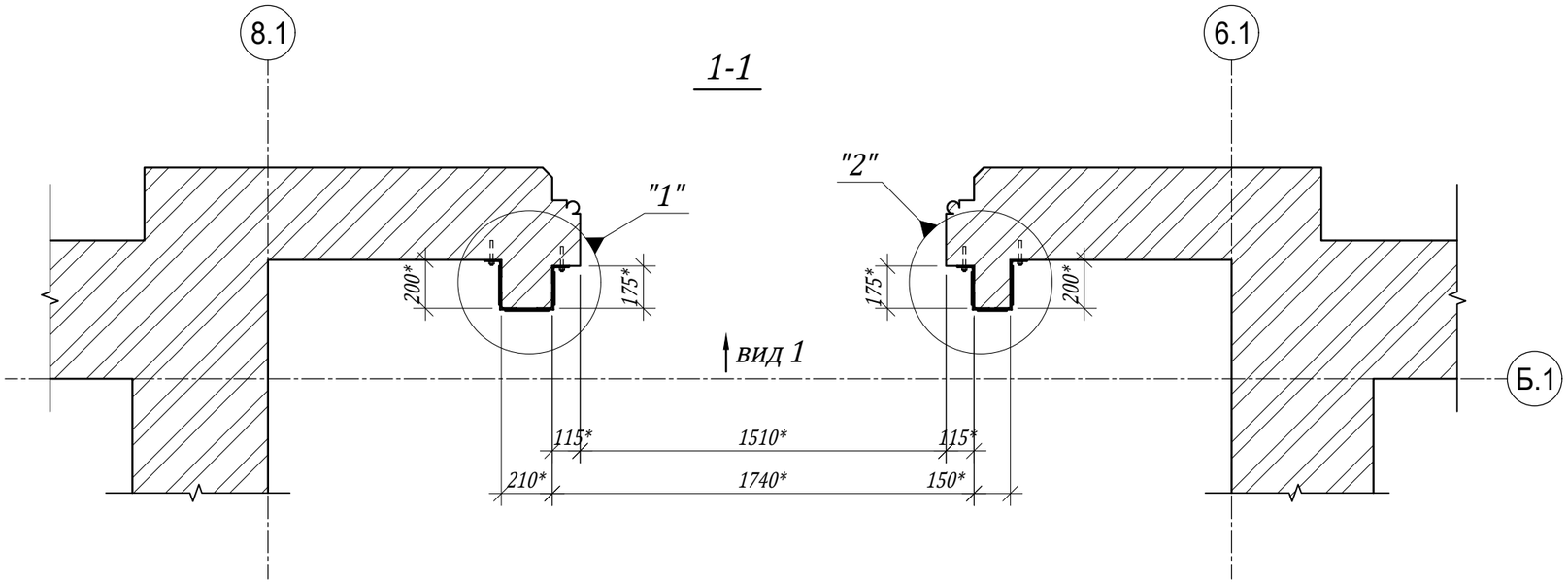

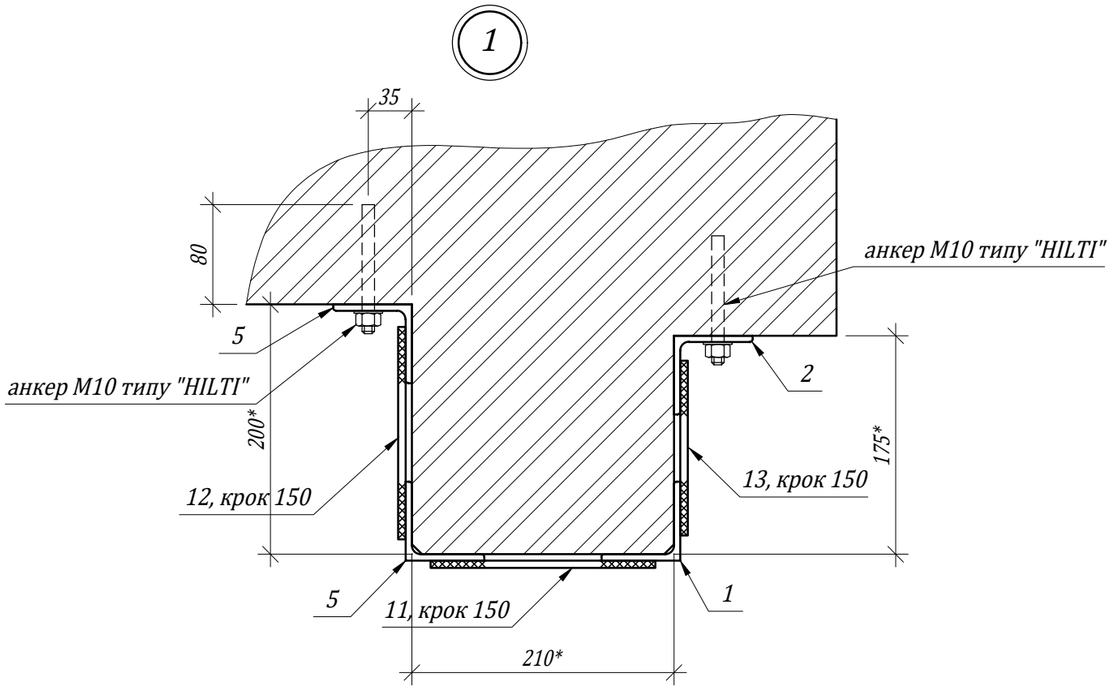

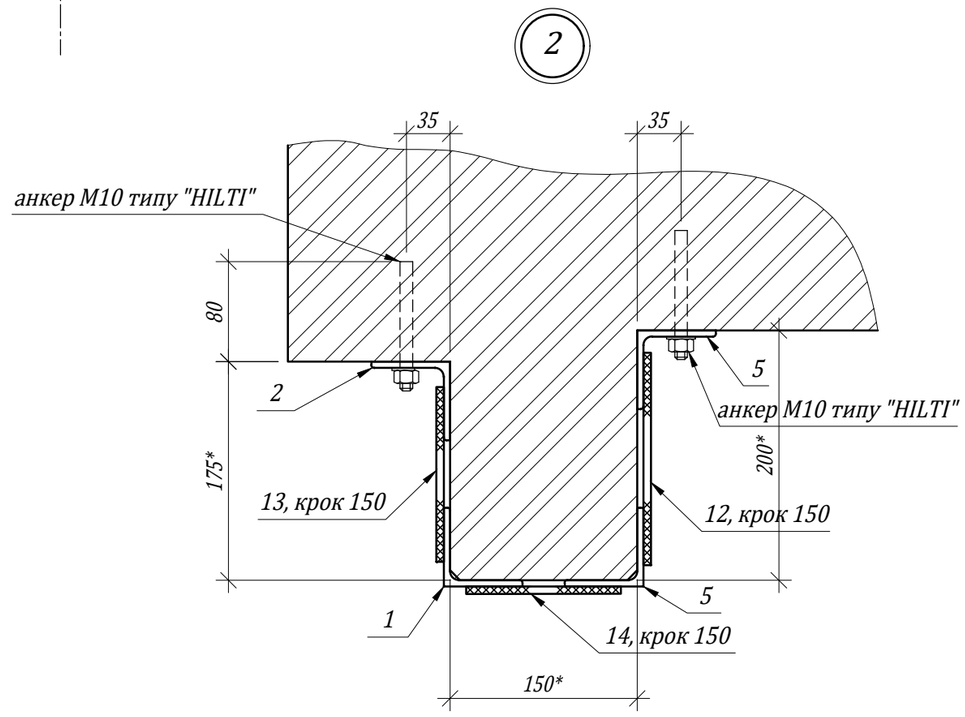

1. Даний аркуш читати разом з аркушами КБ -2, КБ -6.
2. Розміри позначені * уточнити по місцю .

змін.	кіл.	арк.	Nдок.	підпис	дата			
гол.конст.		Лісоцький					стадія	аркуш	аркушів
виконав		Демчук			2024р.			3	
перевірив		Лісоцький				Схема підсилення дверного прорізу центрального входу. Переріз 1-1	ФОП Лісоцький Р. В. м. Львів		