Проєктувальник:
ТОВ «АВН Капітал»

"Нове будівництво житлового будинку садибного типу та господарських споруд за адресою: селище Козин Обухівського району Київської області". Будинок 2.1

РОБОЧИЙ ПРОЕКТ

Конструктивні рішення

210125МР-РП-2.1-КР

Будинок 2.1

Київ 2025

ТОВ «АВН Капітал»

"Нове будівництво житлового будинку садибного типу та господарських споруд за адресою: селище Козин Обухівського району Київської області". Будинок 2.1

РОБОЧИЙ ПРОЕКТ

КР

Конструктивні рішення

210125МР-РП-2.1-КР

Будинок 2.1

ГАП: Дождьов Д.

Київ 2025

ТОВ «АВН Капітал»

Відомість робочих креслень основного комплекту

Аркуш	Найменування	Примітки
1	Загальні дані (початок)	
2	Загальні дані (закінчення)	
3	Загальні вказівки по ремонту конструкції фундаментів	
4	Схема розташування стін в осях А-Ж/1-4	
5	Загальні вказівки по ремонту конструкції плит покриття	
6	Схема влаштування монолітних ділянок в осях А-Ж/1-4	
7	Монолітна ділянка МД-1. Специфікація	
8	Балка БШ20-1	
9	Балка БШ20-2	
10	Схема розташування фундаментів в осях А-Ж/1-4	
11	Розрізи 1-1 ... 4-4	
12	Фундамент монолітний Фм-1	
13	Фундамент монолітний Фм-4	
14	Фундамент монолітний Фм-5	
15	Фундамент монолітний Фм-5. Специфікація	
16	Фундамент монолітний Фм-6	
17	Фундамент монолітний Фм-9	
18	Закладна деталь ЗД-1	
19	Схема влаштування стяжки в осях А-Ж/1-4	
20	Схема розташування стін цегляних в осях А-Ж по осі 4	
21	Пояс монолітний МП-1	
22	Пояс монолітний МП-2	
23	Закладна деталь ЗД-2	
24	Схема розташування металевих колон навісу	
25	Стійка Ст1-1	
26	Стійка Ст1-5	
27	Стійка Ст2-2	
28	Схема розташування металевих балок навісу	
29	Розрізи 1-1 ... 3-3	
30	Розрізи 4-4 ... 6-6	
31	Розрізи 7-7 ... 9-9. Вузол 1	
32	Технічна специфікація сталі. Відомість елементів	
33	Схема розташування сходів зовнішніх	
34	Сходи монолітні Сх-2	
35	Сходи монолітні Сх-3	
36	Сходи монолітні Сх-4	
37	Схема влаштування отворів у фундаментній плиті	
38	Схема влаштування сталевих та ПВХ гільз в отвори	
39	Схема влаштування отворів у існуючій стяжці	
40	Схема влаштування сталевих та ПВХ гільз	
41	Схема влаштування отворів у плиті покриття	

Відомість документів, на які посилаються та які додаються

Позначення	Найменування	Примітки
ДБН В.2.6-198:2014	Сталеві конструкції. Норми проектування	
ДСТУ Б В.2.6-200:2014	Конструкції металеві будівельні. Вимоги до монтажу	
ДСТУ ISO 12944-4:2019	Захист від корозії сталевих конструкцій захисними лакофарбовими системами	
ДСТУ EN ISO 4014:2022	Болти з шестигранною головкою. Класи виробу А і В	
210205МР-РП-2.1-КР.ВР	Відомість обсягів будівельно-монтажних робіт	

1 Вихідні дані

1.1 Дана робоча документація об'єкту "Будівництво садибних житлових будинків, господарських будівель і споруд, об'єктів громадського призначення та закладу дошкільної освіти у смт. Козин Обухівського району Київської області" розроблена згідно архітектурних рішень, завдань суміжних відділів та діючих норм і правил.
1.2 Вихідні дані проектування прийняті за ДБН В.1.2-2:2006, ДБН В.1.2-7-2008, ДБН В.1.2-14:2018, ДБН В.1.1-12:2014 та матеріалів вишукувань.
1.3 Майданчик будівництва:
· Україна, Київська область;
· Клас відповідальності: СС1;
· Середній період повторюваності граничних кліматичних навантажень: 50 років;
· Тип місцевості за вітровими властивостями: II (сільска місцевість);
· Характеристичне значення вітрового тиску: 50 кг/м^2;
· Характеристичне значення снігового навантаження: 160 кг/м^2.
1.4 Сейсмічність майданчику будівництва : згідно карти сейсмічного районування території України ОСР-2004 А ДБН В.1.1-12:2014 "Будівництво у сейсмічних районах України" п.п. 6.1.1, район робіт належить до 5-ти бальної зони, за умови врахування II-ї категорії грунту за сейсмічними властивостями.
1.5 Відповідно до ДБН В.1.2-14:2018 "Загальні принципи забезпечення надійності та конструктивної безпеки будівель, споруд, будівельних конструкцій та основ"(п.5.2.1, табл.5) конструкції розділені на категорії відповідальності: для СС1 - коефіцієнт надійності за призначенням для елементів категорії А прийнятий Yn=1, категорії Б - Yn=0.95, категорії В - Yn=0.9.
1.6 У склад проекту входять робочі креслення наступних конструкцій:
- залізобетонні монолітні фундаменти;
- цегляні стіни;
- металеві колони;
- металеві балки.
1.7 За умовну відмітку 0.000 прийнято відмітку чистої підлоги першого поверху. 0.000 = 100.470
1.8 Металеві та залізобетонні конструкції запроектовані у відповідності із діючими на території України нормами: ДБН В.1.2-2:2006 "Навантаження і впливи", К. 2006р., ДБН В.2.6-98:2009 "Бетонні і залізобетонні конструкції", ДБН В.2.6-198:2014 "Сталеві конструкції. Норми проектування" К. 2014р.
1.9 Проект відповідає діючим нормам, правилам та стандартам, та забезпечує необхідний запас міцності і стійкості при дотриманні технічних вимог і рекомендацій по монтажу.

Зм.	Кільк.	Арк.	№док.	Підпис	Дата	210205МР-РП-2.1-КР		
						Будівництво садибних житлових будинків, господарських будівель і споруд, об'єктів громадського призначення та закладу дошкільної освіти у смт. Козин Обухівського району Київської області		
ГАП		Дождьов			19.03.2025	Будинок 2.1 Конструктивні рішення	Стадія: РП	Аркуш: 1 / Аркушів: 41
						Загальні дані (початок)	ТОВ "АВН КАПІТАЛ"	

Погоджено:
Зам. інв. №
Підпис і дата
Інв. № подл.

Tekla structures

2 Характеристика споруди та конструктивні рішення

2.1 Будівля являє собою одноповерхову опалювальну споруду.
2.2 Каркас будівлі має каркасно-монолітну схему.
2.3 Стіни будівлі запроектовано з керамічної цегли товщиною 380 мм та є частково несучими елементами конструкції.
2.4 Залізобетонні конструкції застосовані для фундаментів, вертикальних елементів та перекриттів будівлі.
2.5 Фундаменти прийнято неглибокого закладання, плитні (під будинком) та стрічкові (під навісом).
2.6 Бетон для конструкцій прийнято класу С20/25 F150 W6 з армуванням стрижнями арматури класу А500С.

3 З'єднання елементів металевих конструкцій

3.1 Всі заводські з'єднання зварні.
3.2 Нерозрахункові зварні шви приймати за табл.16.1 ДБН В.2.6-198:2014. Для ручного зварювання, відповідно, з мінімальною товщиною зварюваних елементів.
3.5 Монтажні з'єднання виконувати:
- на монтажному електрозварюванні відповідно до ДСТУ-Н Б А.3.1-16:2013 "Настанова щодо виконання зварювальних робіт при монтажі будівельних конструкцій";
- на постійних болтах (на аркушах не обумовлених) М16 класу 8,8 нормальної точності (клас В) за ДСТУ EN ISO 4014:2022. Діаметр отворів під болти прийняти 19 мм, з використанням гайок за ДСТУ EN ISO 4032:2022 та шайб за ДСТУ EN ISO 887:2022. Після встановлення болтів та завершення монтажу слід передбачити заходи проти самовідгвинчування гайок (встановлення пружних шайб, додаткових гайок, тощо);
- на тимчасових болтах М16 класу 5,8 нормальної точності (клас В) за ДСТУ EN ISO 4014:2022 з використанням гайок за ДСТУ EN ISO 4032:2022 та шайб за ДСТУ EN ISO 887:2022.

4 Матеріал конструкцій

4.1 Марки сталей повинні відповідати табл. Г.1 ДБН В.2.6-198:2014 та прийняті в залежності від категорії конструкції за призначенням і за напруженим станом та приведені у відомості елементів, на схемах металоконструкцій і у вузлах. Не обумовлений клас сталі - С245.
4.2 Сортаменти прокатних профілів, які застосовуються в проекті, прийнятий за переліком профілів, що виготовляються заводами України.
4.3 Клас бетону фундаментів та ґанків - С20/25, W6, F150.
4.4 Клас робочої арматури А500С (А400С) та А240С.

5 Рекомендації по виготовленню та монтажу конструкцій

5.1 Виготовлення металоконструкцій виконувати у відповідності з ДСТУ Б В.2.6-199:2014 "Конструкції сталеві будівельні. Вимоги до виготовлення", кресленнями КР. Монтаж конструкцій вести у відповідності із ДСТУ Б В.2.6-200:2014 "Конструкції сталеві будівельні. Вимоги до монтажу".
5.2 На всіх етапах монтажу конструкцій забезпечити стійкість всіх елементів каркасу будівлі.
5.3 Будівельні та монтажні роботи повинні виконуватись у відповідності до вимог діючих норм та правил: ДБН А.3.2-2-2009 "Охорона праці і промислова безпека у будівництві", ДБН А.3.1-5:2016 "Організація будівельного виробництва", ДСТУ-Н Б В.2.1-28:2013 "Настанова щодо проведення земляних робіт та улаштування основ і фундаментів", ДСТУ-Н Б В.2.6-203:2015 "Настанова щодо виконання робіт при виготовленні та монтажі будівельних конструкцій".
5.4 Всі роботи виконувати з дотриманням правил техніки безпеки згідно ДБН А.3.2-2-2009.
5.5 Підрядній організації та представником технагляду замовника, окремі види робіт слід засвідчувати актами на закриття прихованих робіт за наступним переліком та у відповідності з проектом на виробництво робіт згідно додатоку Н ДБН А.3.1-5:2016:

Земляні роботи
· улаштування земляних робіт, насипів та зворотних засипок у котлованах та траншеях
· улаштування пошарового ущільнення грунту (досягнення проектної щільності, товщина кожного відсипаного та ущільненого шару, тощо)
· установлення рівня та характеру підземних вод
· виконання захисних заходів при будівництві на осідаючих та набухаючих грунтах
· зняття та використання для рекультивації родючого шару грунту
· виконання заходів щодо закріплення грунтів

Основи та фундаменти
· улаштування основи під фундаменти із зазначенням розмірів, позначок дна котловану
· улаштування фундаментів

Бетонні та залізобетонні конструкції монолітні
· монтаж та підготовка опалубки до бетонування
· монтаж арматурних виробів та закладних деталей
· виконання зварювальних робіт
· виконання антикорозійного захисту з'єднань
· підготовка поверхні стін, колон, що підтримують металеві конструкції (відмітки, уклони поверхні)
· влаштування усадкових та температурних швів у конструкціях
· прийняття готових бетонних та залізобетонних конструкцій

Збірні бетонні та залізобетонні конструкції
· підготовка опорних конструкцій під виконання монтажу
· зварювальні роботи (повнота зварних швів, якість зварювання)
· на антикорозійне покриття: підготовка основ та поверхонь під захисне покриття, грунтування, захисне покриття
· замуровування та герметизацію швів та стиків
· прийняття змонтованих конструкцій споруди або окремих частин

5.6 Ґрунт в основі ущільнити шарами до досягнення об'ємної ваги скелета 1,65т/м3 при оптимальній вологості ґрунтів.

6 Антикорозійна обробка та вогнезахист

6.1 Заходи з антикорозійного захисту розроблені у відповідності зі ДСТУ ISO 12944-1:2019 "Фарби та лаки. Захист від корозії сталевих конструкцій захисними лакофарбовими системами" із врахуванням слабоагресивного середовища. Перед ґрунтуванням стальні конструкції ретельно очистити від окислів (іржі, окалини та жирових плям) у відповідності до п. 5.5 ДСТУ ISO 12944-3:2019. При цьому забезпечити другу ступінь очистки поверхонь.
6.2 Всі несучі металеві конструкції погрунтувати шаром грунтовки ГФ-021 товщиною 30мкм та покрити емаллю ПФ-115 товщиною 80 мкм за два рази (по 40 мкм).
6.3 Антикорозійний захист здійснювати у відповідності із вимогами:
- ДСТУ-Н Б В.2.6-186:2013 "Настанова щодо захисту будівельних конструкцій, будівель та споруд від корозії"
- ДСТУ Б А.3.2-7:2009 "Роботи фарбувальні. Вимоги безпеки"
- ДСТУ Б А.3.2-10:2009 "Роботи антикорозійні. Вимоги безпеки"
- ДСТУ Б В.2.6-145:2010 "Захист бетонних і залізобетонних конструкцій від корозії".

Схема напуску стержнів фонової арматури

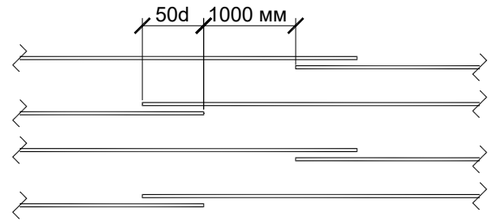

Розміщення метвиробів у болтовому з'єднанні

Вузол встановлення постійних болтів звичайної точності класу міцності 8.8 з пристосуванням контргайки

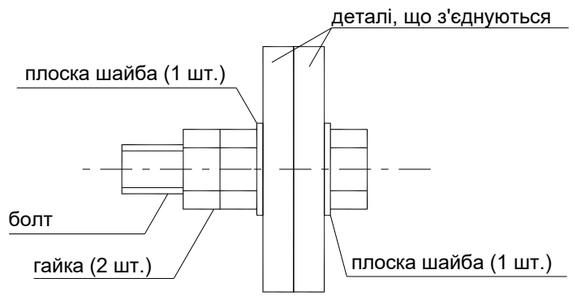

Крайові відстані болтів

Болт	e1	p1
М12	26	33
М16	36	45
М20	44	55

e1 - відстань від центра отвору для болта до краю елемента вздовж лінії дії зусилля
p1 - відстань між центрами отворів для болтів

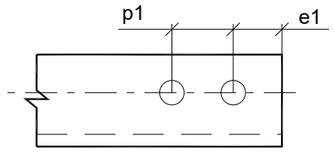

Зм.	Кільк.	Арк.	№док.	Підпис	Дата	210205МР-РП-2.1-КР			
						Будівництво садибних житлових будинків, господарських будівель і споруд, об'єктів громадського призначення та закладу дошкільної освіти у смт. Козин Обухівського району Київської області			
ГАП		Дождьов			19.03.2025	Будинок 2.1 Конструктивні рішення	Стадія	Аркуш	АркІГПВ
							РП	2	
						Загальні дані (закінчення)	ТОВ "АВН КАПІТАЛ"		

Погоджено:
Зам. інв. №
Підпис і дата
Інв. № подл.

Tekla structures

Опис конструкції, що підлягає ремонту чи відновленню.

Фундаменти.

Конструкція фундаментів представлена плитою товщиною 200 мм з ребрами, що направлені вгору. Бетон для фундаментів прийнятий згідно проекту класу С20/25 F200 W10 P4 (а згідно обстеження С25/30).
Армування фундаментів згідно проекту виконано арматурою А500С та А240С.
Під підошвою фундаментної плити виконана бетонна підготовка товщиною 100 мм з бетону класу С8/10.
Підготовка виконана по ПВХ плівці товщиною 200 мкм.

Технічний стан конструкції.

Згідно звіту з обстеження технічний стан фундаментів будівлі - задовільний.
Основні пошкодження:
- сколи бетонної підготовки;
- відсутність гідроізоляції бокових поверхонь та підошви плити;
- наявність тріщин у несучих конструкціях.

Заходи по відновленню / ремонту конструкції.

1. Перед початком робіт з відновлення / ремонту фундаментів необхідно очистити бокові та верхню поверхні бетону від бруду та іржавих нальотів. Поверхню бетону зачистити і відшліфувати до однорідної монолітної поверхні.
2. Вилучити з усіх швів між плитою підлоги та ребрами фундаментої плити герметик та замінити на новий.
3. Усі сколи бетону відновити ремонтною суміщщю Sika MonoTop®-412 NFG (або аналогом) класу міцності, що відповідає класу міцності бетону не нижче С25/30.
4. Тріщини шириною розкриття більше 0.3 мм розширити за допомогою безударних інструментів на глибину захисного шару та заповнити розчином Sika MonoTop®-412 NFG (або аналогом) класу міцності, що відповідає класу міцності бетону не нижче С25/30.
5. На верхню поверхню ребер фундаментної плити у місцях опирання на них цегляних стін наплавити рулонну гідроізоляцію типу "SWEETONDALE PROF BASE ЕПП 3,5" або аналог (один шар). Рулон шириною 1 м влаштувати так, щоб покрити як поверхню ребра так і бокову поверхню ребра (в місцях де це можливо). Укладання гідроізоляції виконувати за вказівками виробника.
6. Усі бокові поверхні фундаментної плити, що не підпадають під пункт 5 покрити гідроізоляцією рулонною ("SWEETONDALE PROF BASE ЕПП 3,5" або аналог) чи обмазочною (Мастика бітумна Ореол або аналог) до рівня бетонної підготовки.
7. Після влаштування цегляних стін виконати гідроізоляцію по всій поверхні плити задля відсікання конструкції підлоги від конструкцій, що підвержені можливому замочуванню. Ізоляцію виконати рулонними матеріалами ("SWEETONDALE PROF BASE ЕПП 3,5" або аналог) чи обмазочною (Мастика бітумна Ореол або аналог).
8. Виконати утеплення навколо будинку під мощенням. Склад та тип мощення дивитись розділ АР.
9. Вертикальні елементи (стіни та колони/пілони) покрити обмазочною гідроізоляцією на висоту 150 мм від плити підлоги (до відм. 0.000) з усіх сторін. У якості обмазочною гідроізоляції використовувати бітумну мастику (Мастика бітумна Ореол або аналог) попередньо обробивши поверхні які гідроізолюються ґрунтовкою (Праймер Ореол-1 R-32 або аналог).

Схема до пункту вказівок 1 та 2

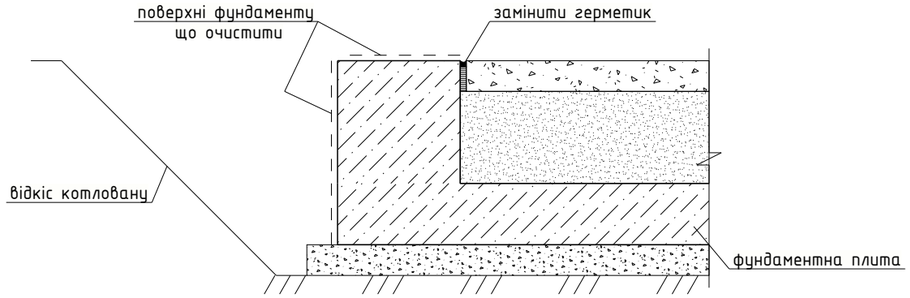

Схема до пункту вказівок 3 та 4

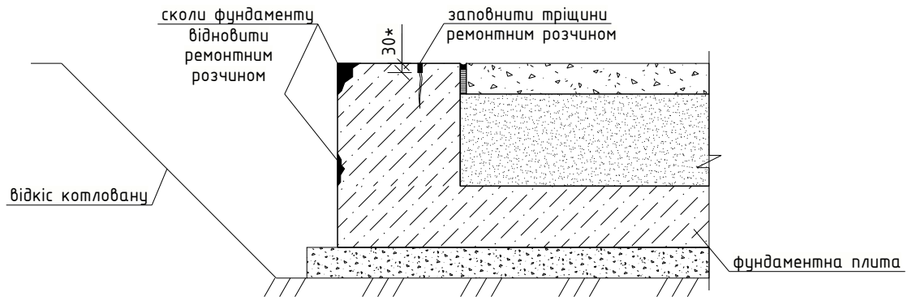

Схема до пункту вказівок 5 та 6

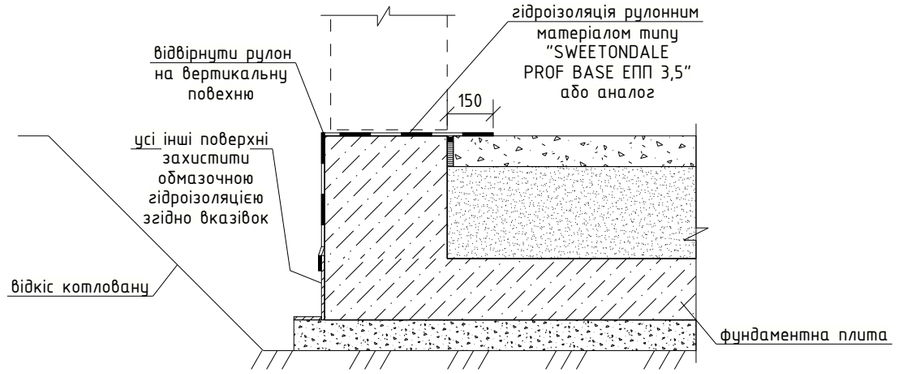

Специфікація

Марка	Позначення	Найменування	Кіл-ть	Маса од., кг	Примітки
		Матеріали			
	Під стіни та по контуру плити. Пункт вказівок 5 та 6 ТУ У 23.9-32944149-010:2019	SWEETONDALE PROF BASE ЕПП 3,5 $м^2$	120		Або аналоги. Вказана площа обробки
	гідроізоляція по поверхі плити	SWEETONDALE PROF BASE ЕПП 3,5 або Мастика бітумна Ореол $м^2$	380		Або аналоги. Вказана площа обробки
	гідроізоляція вертикальних елементів	Мастика бітумна Ореол $м^2$	15		Або аналоги. Вказана площа обробки

Зм.	Кільк.	Арк.	№док.	Підпис	Дата
ГАП		Дождьов			19.03.2025

210205МР-РП-2.1-КР

Будівництво садибних житлових будинків, господарських будівель і споруд, об'єктів громадського призначення та закладу дошкільної освіти у смт. Козин Обухівського району Київської області

Будинок 2.1
Конструктивні рішення

Стадія	Аркуш	Аркушів
РП	3	

Загальні вказівки по ремонту конструкції фундаментів

ТОВ "АВН КАПІТАЛ"

Погоджено:

Зам. інв. №

Підпис і дата

Інв. № подл.

Tekla structures

Схема розташування стін і колон в осях А-Ж/1-4

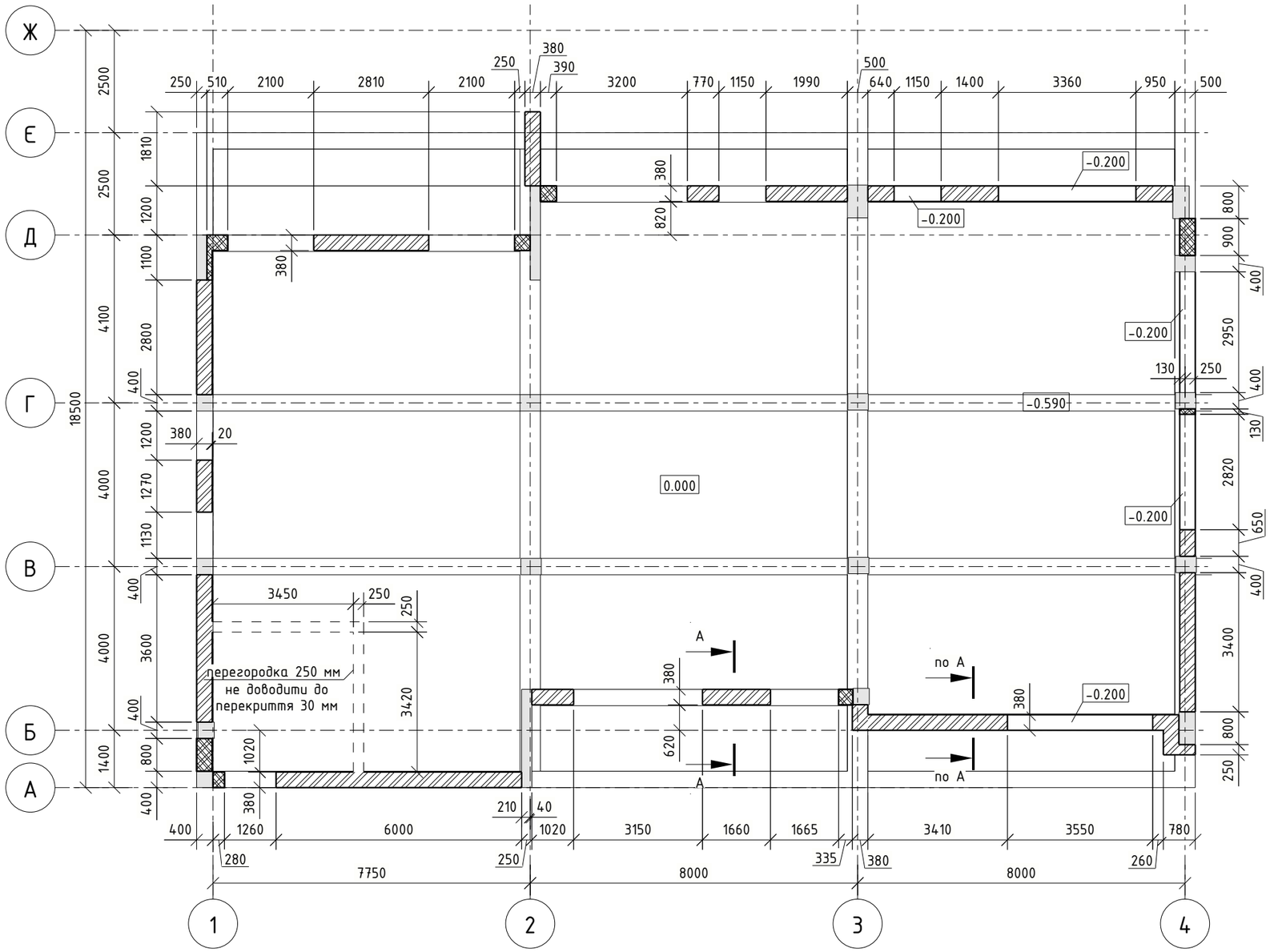

А – А

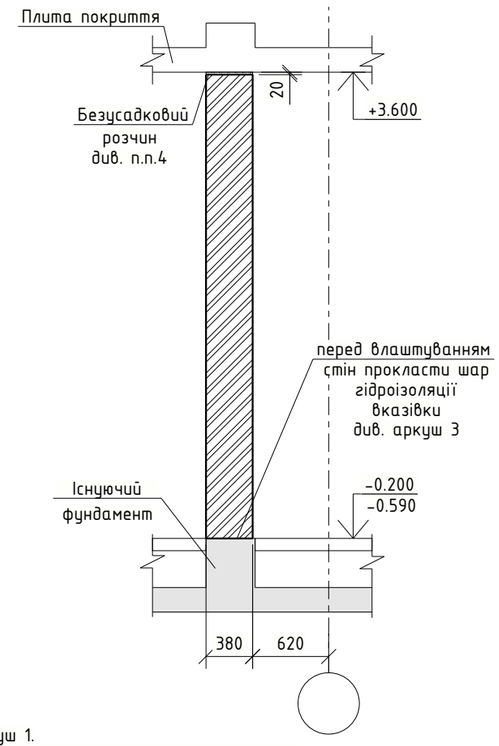

1. Загальні дані див. аркуш 1.
2. Несучі стіни виконані з цегли керамічної 1 НФ повнотілої марки М125 на розчині марки М100.
3. Армування несучих стін виконувати кожні 4 ряди цегли та/або не рідше ніж кожні 300 мм арматурною сіткою ∅ 4 Вр-І 50х50 згідно ДСТУ Б В.2.6-173:2011 (якщо не вказано іншого на плані).
4. Простір між несучими стінами з цегли та плитою перекриття, заповнити розширяючим цементом РШПЦ М-600 (або аналогом з відповідними характеристиками) якщо не вказано іншого на плані.
5. Для кращої передачі навантажень від плити на цегляні стіни необхідно прибрати початкові деформації плити. Для цього перед заповненням шву розширяючим цементом необхідно підперти плиту опалубними стійками. Стійки дозволяється встановлювати тільки на ребра фундаментної плити.
6. Розташування перегородок див. розділ АР. Перегородки товщинами 250 мм дозволяється не армувати якщо їх висота не перевищує 4м при вільній довжині 6м. Перегородки товщиною 120 мм необхідно армувати конструктивно кожні 8 рядів арматурною сіткою ∅ 3 Вр-І 50х50 згідно ДСТУ Б В.2.6-173:2011. Верхню частину перегородки закріпити за плиту перекриття від горизонтальних зсувів.
7. Всі шви між залізобетонними колонами та цеглою заштукатурити по сталевій сітці оцинкованій GARANT METIZ 25х25х0,8. Сітка влаштовується для запобіганню появи тріщин у швах між монолітними конструкціями та кладкою.
8. Усі залізобетонні колони відремонтувати ремонтним розчином Sika MonoTop®-412 NFG (або аналогом) класу міцності, що відповідає класу міцності бетону не нижче С25/30.
9. Відм. 0.000 відповідає відмітці чистої підлоги споруди.

Прив'язку стін виконувати по будівельним осям, а не по існуючим конструкціям!

– несуча кладка, на яку спирається плита і необхідно заповнити шов між стіною і плитою розширяючим цементом.

– ненесуча кладка, на яку НЕ спирається плита, шов між стіною і плитою заповнити негорючим утеплювачем (мінеральна вата).

Специфікація до кладки

Марка	Позначення	Найменування	Кіл-ть	Маса од., кг	Примітки
		Матеріали			
	ДСТУ Б В.2.7-61:2008	Цегла керамічна М125 $м^3$	67		

Зм.	Кільк.	Арк.	№док.	Підпис	Дата
ГАП		Дождьов			19.03.2025

210205МР-РП-2.1-КР

Будівництво садибних житлових будинків, господарських будівель і споруд, об'єктів громадського призначення та закладу дошкільної освіти у смт. Козин Обухівського району Київської області

Будинок 2.1
Конструктивні рішення

Стадія	Аркуш	Аркушів
РП	4	

Схема розташування стін в осях А-Ж/1-4

ТОВ "АВН КАПІТАЛ"

Погоджено:

Зам. інв. №

Підпис і дата

Інв. № подл.

Tekla structures

А3

Опис конструкції, що підлягає ремонту чи відновленню.

Плити покриття.

Конструкція перекриття представлена плитою товщиною 200 мм з ребрами, що направлені вгору. Бетон для перекриття прийнятий згідно проекту класу С20/25 F200 W10 P4 (а згідно обстеження С25/30).
Армування плит згідно проекту виконано арматурою А500С та А240С.

Технічний стан конструкції.

Згідно звіту з обстеження технічний стан перекриття будівлі - задовільний та/або непридатний до нормальної експлуатації.
Основні пошкодження:
- сколи бетону;
- заповнені водою з органічними домішками пазухи плити;
- наявність тріщин у несучих конструкціях;
- не витриманий нормативний захисний шар арматури.

Заходи по відновленню / ремонту конструкції.

1. Перед початком робіт з відновлення / ремонту плити перекриття необхідно очистити бокові та верхню поверхні бетону від бруду та іржавих нальотів. Поверхню бетону зачистити і відшліфувати до однорідної монолітної поверхні.
2. Зрізати всі вертикальні арматурні випуски з плити у рівень з поверхнею плити.
3. Усі сколи бетону відновити ремонтною суміщщю Sika MonoTop®-412 NFG (або аналогом) класу міцності, що відповідає класу міцності бетону не нижче С25/30.
4. Тріщини шириною розкриття більше 0.3 мм розширити за допомогою безударних інструментів на глибину захисного шару та заповнити розчином Sika MonoTop®-412 NFG (або аналогом) класу міцності, що відповідає класу міцності бетону не нижче С25/30.
5. На верхню поверхню ребер плити у місцях зрізаних вертикальних випусків нанести шар грунтовки ГФ-021.
6. Усі нижні поверхні плити, де видно оголення чи проявлення (проглядається арматурна сітка) арматури покрити захисним матеріалом Sika MonoTop®-1010 або аналоги для відновлення захисного шару.
7. Після ремонтних робіт з плитою виконати заповнення швів між кладкою та плитою згідно вказівок на арк. 4.

Схема до пункту вказівок 1 та 2

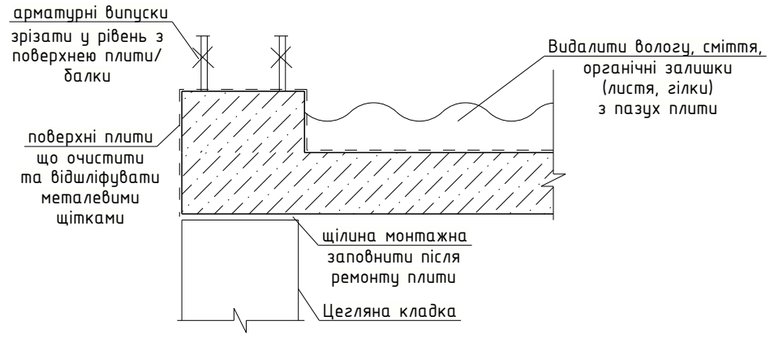

Схема до пункту вказівок 3 - 7

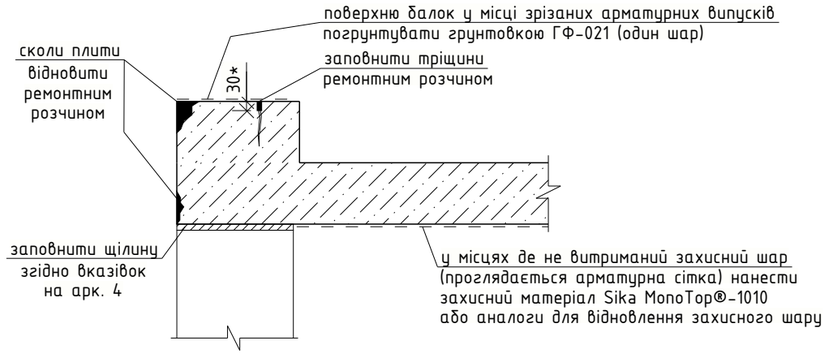

Принциповий вузол

замонолічування отворів розміром до 200х200 мм

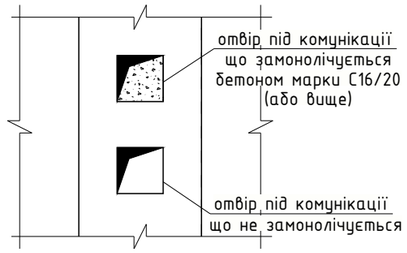

під отвором, що замонолічується підкласти лист опалубки (дошка, лист фанери тощо). Опалубку тимчасово закріпити до плити перекриття за допомогою підставки з опалубочної стійки чи, якщо стійку встановити неможливо, закріпити на дюбелі.

Зм.	Кільк.	Арк.	№док.	Підпис	Дата
ГАП		Дождьов			19.03.2025

210205МР-РП-2.1-КР

Будівництво садибних житлових будинків, господарських будівель і споруд, об'єктів громадського призначення та закладу дошкільної освіти у смт. Козин Обухівського району Київської області

Будинок 2.1
Конструктивні рішення

Стадія	Аркуш	Аркушів
РП	5	

Загальні вказівки по ремонту конструкції плит покриття

ТОВ "АВН КАПІТАЛ"

Погоджено:

Зам. інв. №

Підпис і дата

Інв. № подл.

Tekla structures

А3

Специфікація елементів

Марка	Позначення	Найменування	Кіл.	Примітки
МД-1	див. арк. 7	Монолітна ділянка МД-1	1	
		Металеві збірки		
БШ20-1	див. арк. 8	Балка БШ20-1	2	
БШ20-2	див. арк. 9	Балка БШ20-2	1	
	Hilti	Анкер HAS-U-5.8 (M20x180) + HIT-HY-200	8	

Схема влаштування монолітних ділянок в осях А-Ж/1-4

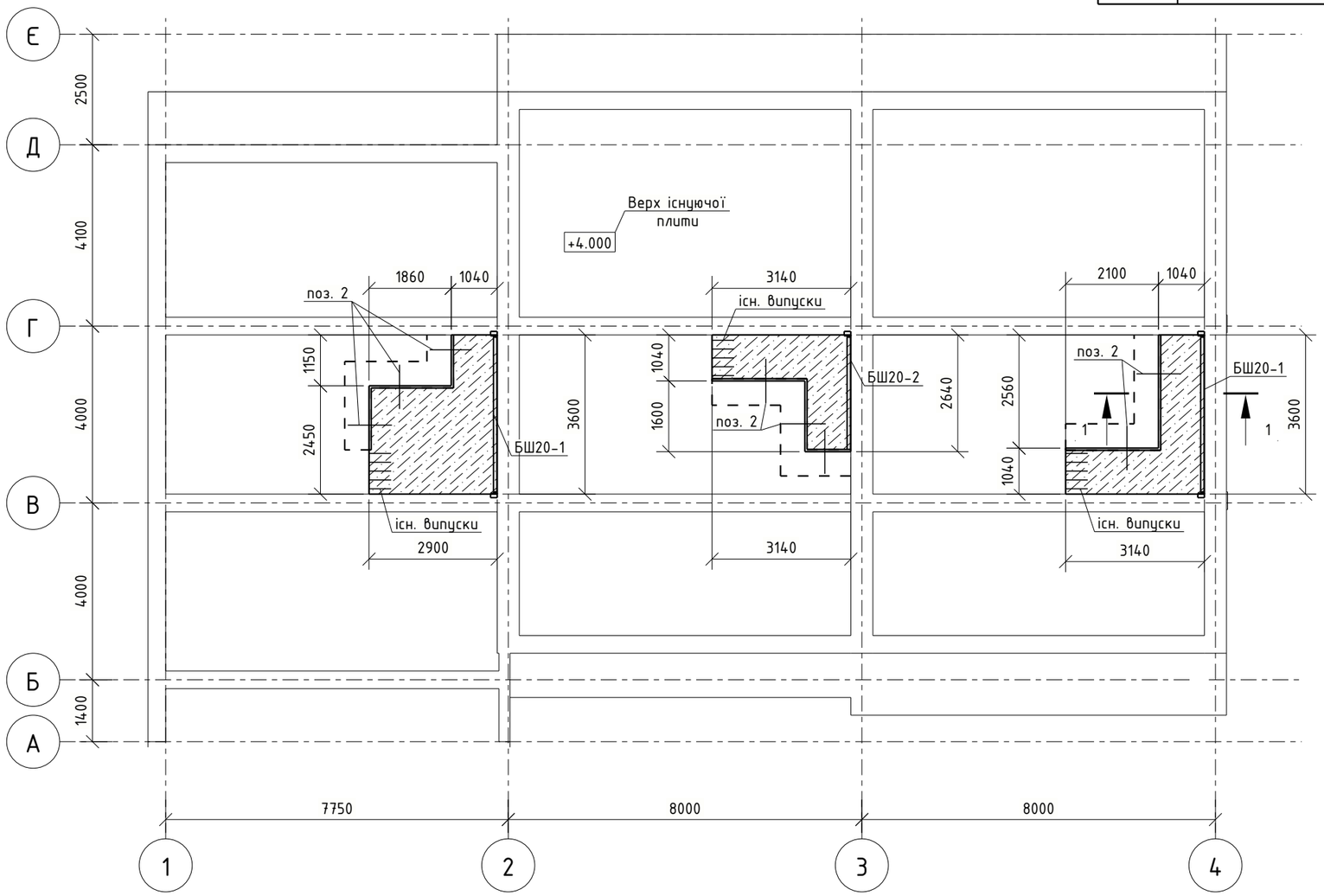

1 – 1

(принциповий вузол армування монолітної ділянки)

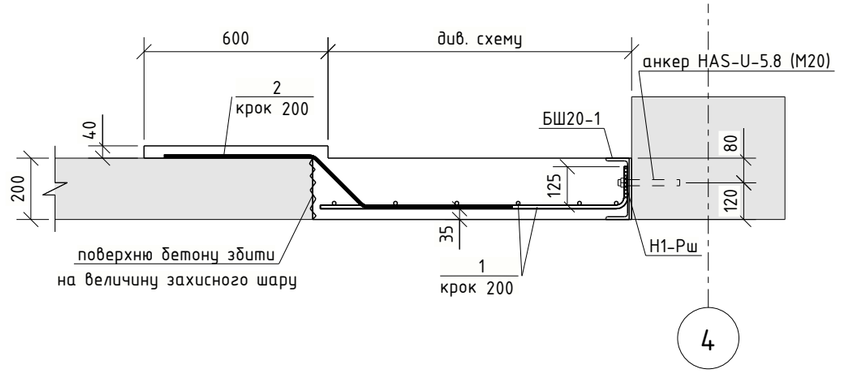

1. Загальні дані див. аркуш 1.
2. Перед влаштуванням монолітних ділянок, плити підготувати відповідно вказівок на аркуші 5.
3. Усі внутрішні грані отворів існуючих плит підготувати збивши захисний шар бетону для утворення рифленої поверхні задля кращого зчеплення бетону монолітної ділянки з існуючою плитою.
4. Зварювання арматури і швеллера виконувати згідно ДСТУ Б В.2.6-169:2011.
5. Всі розміри уточнювати по місцю виконання робіт.
6. Для даного аркуша відм. 0.000 відповідає верхній грані ребра фундаментної плити по осі 1.

Зм.	Кільк.	Арк.	№док.	Підпис	Дата
ГАП		Дождьов			19.03.2025

210205МР-РП-2.1-КР

Будівництво садибних житлових будинків, господарських будівель і споруд, об'єктів громадського призначення та закладу дошкільної освіти у смт. Козин Обухівського району Київської області

Будинок 2.1
Конструктивні рішення

Стадія	Аркуш	Аркушів
РП	6	

Схема влаштування монолітних ділянок в осях А-Ж/1-4

ТОВ "АВН КАПІТАЛ"

Погоджено:

Зам. інв. №

Підпис і дата

Інв. № подл.

Tekla structures

Специфікація

Поз.	Позначення	Найменування	Кіл.	Маса од., кг	Примітки
МД-1		Монолітна ділянка	1		
		Деталі			
1	ДСТУ 3760:2019	∅ 12 - А500С L = 207.21	м.п.	0.888	184.0
2	ДСТУ 3760:2019	∅ 12 - А500С L = 1200	70	1.068	74.8
		Матеріали			
		Бетон класу С20/25 (В25), F100, W4	$м^3$		4.3

Відомість деталей

Поз.	Ескіз
2	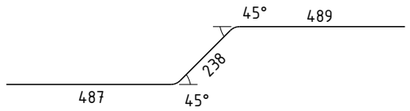
Примітка: у ескізі вказано зовнішній габарит	

Відомість витрат сталі, кг

Марка	Вироби арматурні						Всього	Всього на елемент
	Арматура класу							
	А240С		А500С					
	ДСТУ 3760:2019							
	∅6	Разом	∅8	∅12	∅16	Разом		
МД-1	0.0	0.0	0.0	258.8	0.0	258.8	258.8	258.8

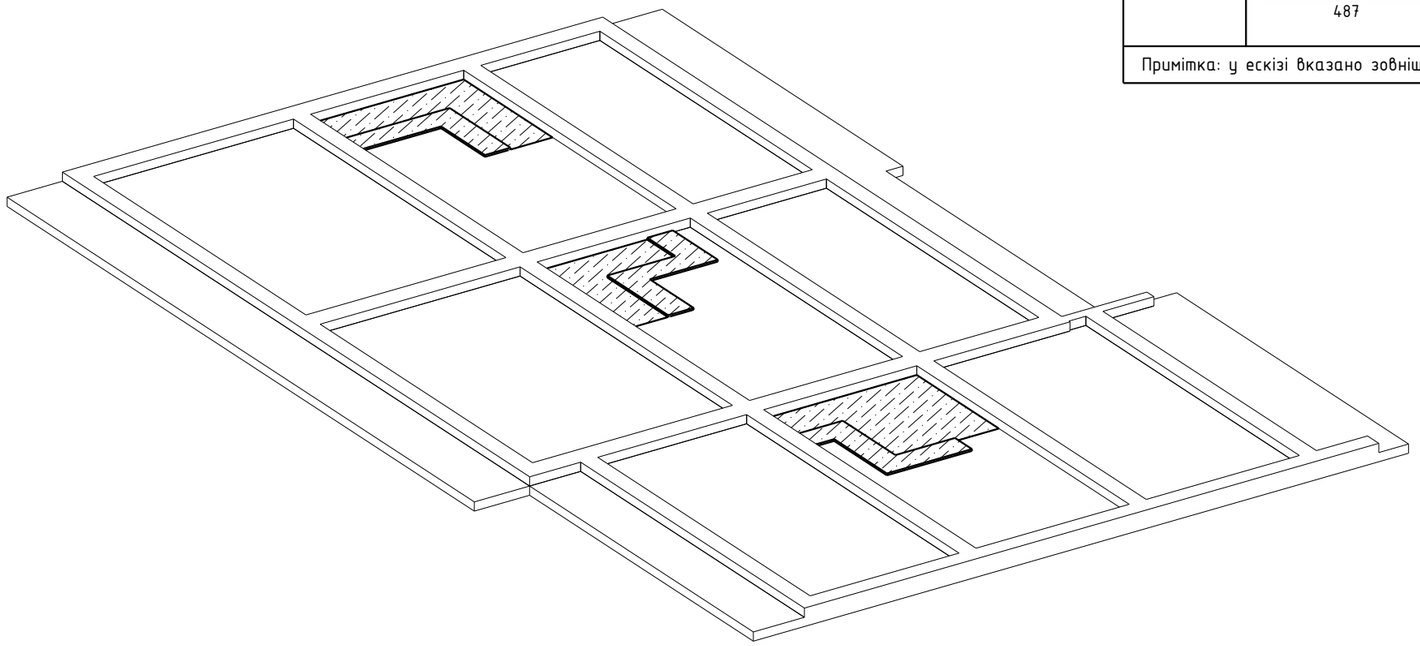

1. Загальні дані див. аркуш 1.
2. Принциповий вузол влаштування див. аркуш 6.

Зм.	Кільк.	Арк.	№док.	Підпис	Дата
ГАП		Дождьов			19.03.2025

210205МР-РП-2.1-КР

Будівництво садибних житлових будинків, господарських будівель і споруд, об'єктів громадського призначення та закладу дошкільної освіти у смт. Козин Обухівського району Київської області

Будинок 2.1
Конструктивні рішення

Стадія	Аркуш	Аркушів
РП	7	

Монолітна ділянка МД-1. Специфікація

ТОВ "АВН КАПІТАЛ"

Погоджено:

Зам. інв. №

Підпис і дата

Інв. № подл.

Tekla structures

А3

Специфікація

Марка ел-та	Дет. №	Кіл. шт.	Профіль	Довж., мм	Маса, кг			Марка сталі	Примітки
					шт.	заг.	марки		
БШ20-1	43	1	[20П	3500	64.30	64.30		С245	
	44	2	∟ 100х8	360	4.41	8.82		С245	
	45	2	∟ 100х8	150	1.84	3.68		С245	
							76.79		

1 – 1

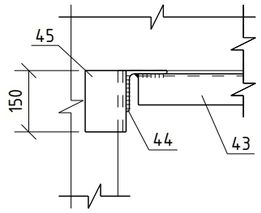

Балка БШ20-1

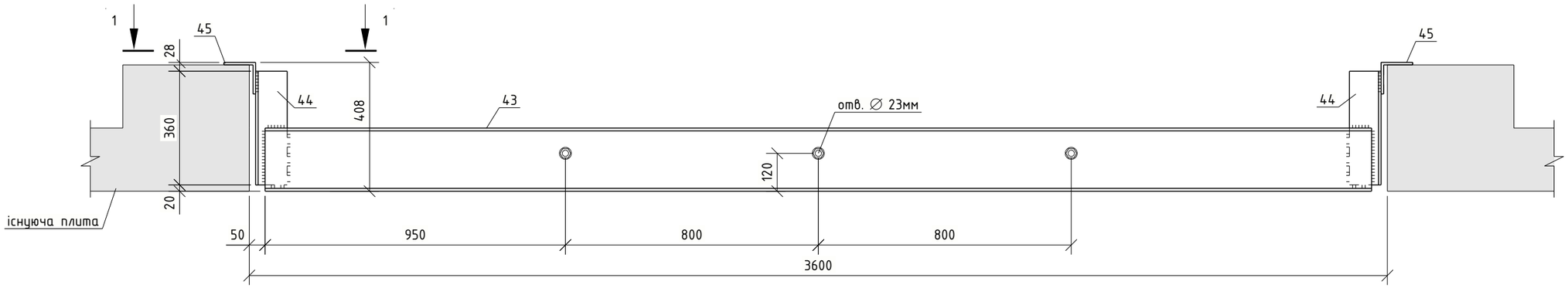

1. Загальні дані див. арк. 1
2. Зовнішні поверхні виробів очистити від іржі, окалин та бруду (ступінь очистки II), а поверхні, що НЕ ПОКРИТІ БЕТОНОМ захистити від корозії грунтовкою ГФ-021 з наступним лакофарбовим покриттям марки ПФ-115 в два шари.
3. Всі зварні шви виконати катетом 5 мм.
4. Всі зварні шви повинні контролюватися відповідно до вимог ДСТУ Б В.2.6-169:2011, та із застосуванням методів неруйнівного контролю (ультразвуковий, рентгенівський та ін.)

Зм.	Кільк.	Арк.	№док.	Підпис	Дата
ГАП		Дождьов			19.03.2025

210205МР-РП-2.1-КР

Будівництво садибних житлових будинків, господарських будівель і споруд, об'єктів громадського призначення та закладу дошкільної освіти у смт. Козин Обухівського району Київської області

Будинок 2.1
Конструктивні рішення

Стадія	Аркуш	Аркушів
РП	8	

Балка БШ20-1

ТОВ "АВН КАПІТАЛ"

Погоджено:

Зам. інв. №

Підпис і дата

Інв. № подл.

Tekla structures

А3

Специфікація

Марка ел-та	Дет. №	Кіл. шт.	Профіль	Довж., мм	Маса, кг			Марка сталі	Примітки
					шт.	заг.	марки		
БШ20-2	44	1	∟ 100х8	360	4.41	4.41		С245	
	45	2	∟ 100х8	150	1.84	3.68		С245	
	47	1	[20П	2570	47.20	47.20		С245	
							55.30		

1 - 1

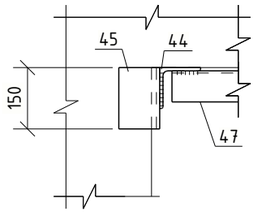

Балка БШ20-2

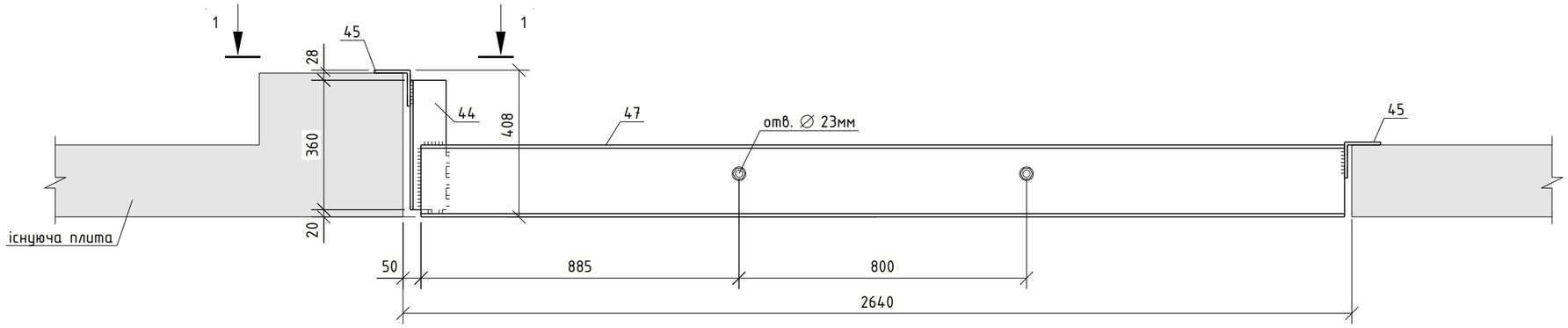

1. Загальні дані див. арк. 1
2. Зовнішні поверхні виробів очистити від іржі, окалин та бруду (ступінь очистки II), а поверхні, що НЕ ПОКРИТІ БЕТОНОМ захистити від корозії грунтовкою ГФ-021 з наступним лакофарбовим покриттям марки ПФ-115 в два шари.
3. Всі зварні шви виконати катетом 5 мм.
4. Всі зварні шви повинні контролюватися відповідно до вимог ДСТУ Б В.2.6-169:2011, та із застосуванням методів неруйнівного контролю (ультразвуковий, рентгенівський та ін.)

Зм.	Кільк.	Арк.	№док.	Підпис	Дата	210205МР-РП-2.1-КР			
						Будівництво садибних житлових будинків, господарських будівель і споруд, об'єктів громадського призначення та закладу дошкільної освіти у смт. Козин Обухівського району Київської області			
ГАП		Дождьов			19.03.2025	Будинок 2.1 Конструктивні рішення	Стадія: РП	Аркуш: 9	Аркушів:
						Балка БШ20-2	ТОВ "АВН КАПІТАЛ"		

Погоджено:

Зам. інв. №

Підпис і дата

Інв. № подл.

Tekla structures

А3

Схема розташування фундаментів в осях А-Ж/1-4

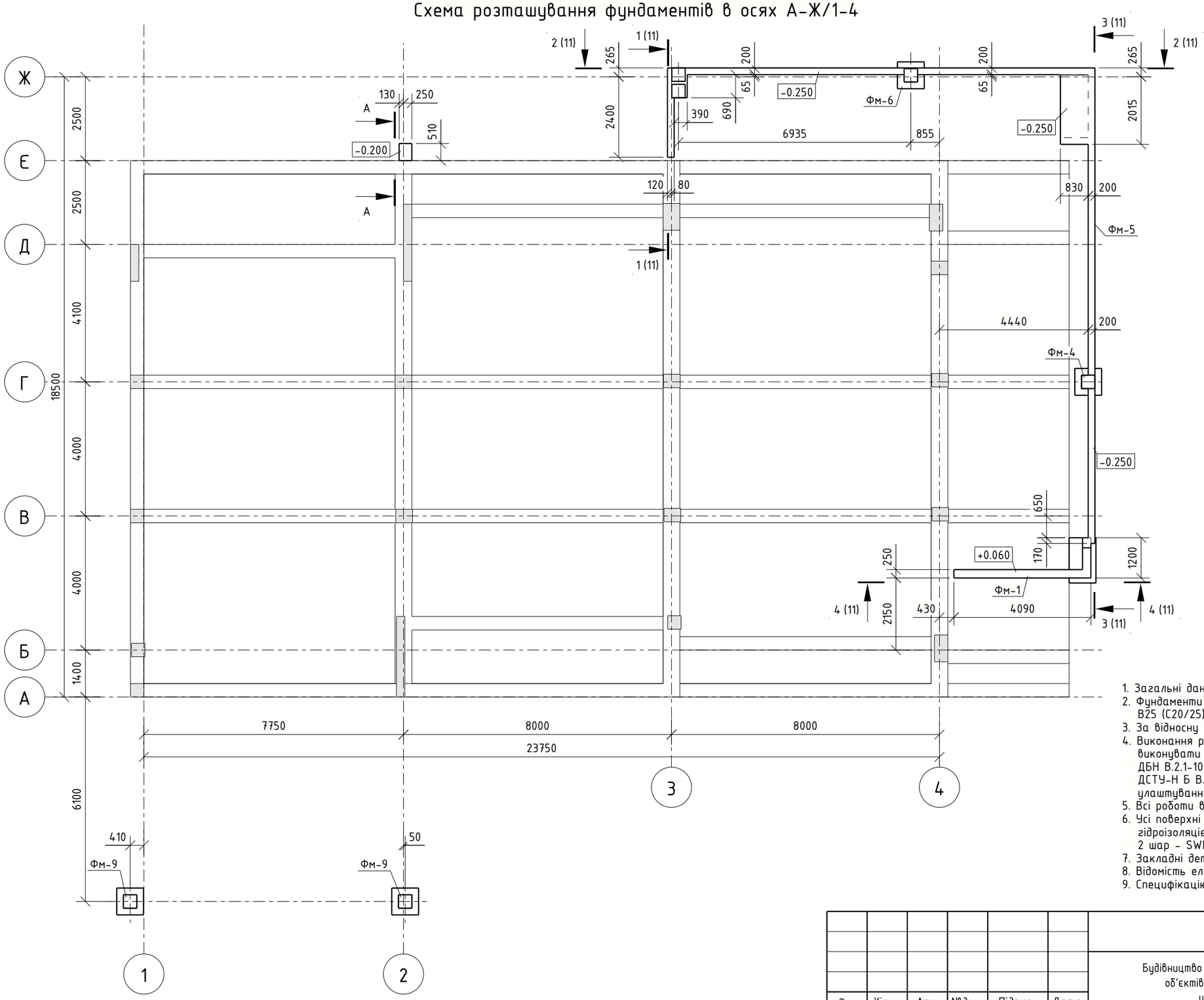

А – А

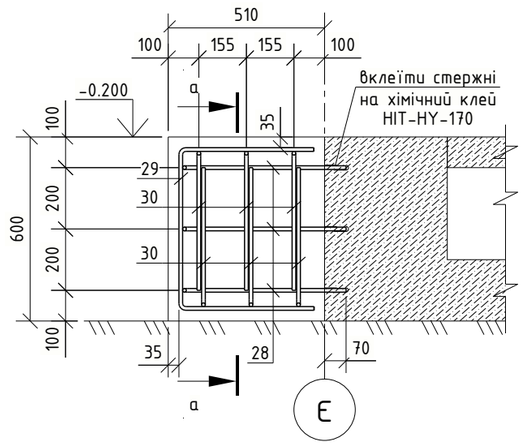

а – а

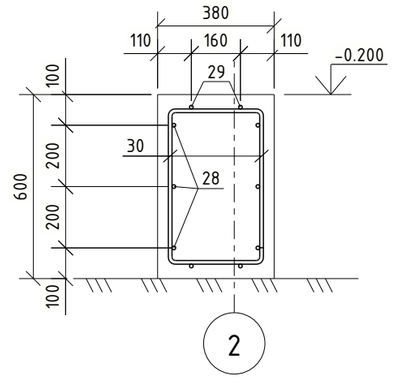

1. Загальні дані див. аркуш 1.
2. Фундаменти виконувати із сульфатостійкого бетону класу В25 (С20/25), F150, W6.
3. За відносну відмітку 0.000 прийнято відмітку чистої підлоги споруди.
4. Виконання робіт по влаштуванню фундаментів та розробку грунтів виконувати у відповідності з проектом виконання робіт та вимогами ДБН В.2.1-10:2018 "Основи і фундаменти будівель та споруд": зміна №1, ДСТУ-Н Б В.2.1-28:2013 "Настанова щодо проведення земляних робіт, улаштування основ та спорудження фундаментів".
5. Всі роботи вести тільки в присутності представника технічного нагляду.
6. Усі поверхні бетону, що контактують з ґрунтом покрити гідроізоляцією у 2 шари: 1 шар - праймер бітумний Sfergaizol (або аналог); 2 шар - SWEETONDALE "Евроруберойд ЕПП" (або аналог).
7. Закладні деталі надійно закріпити перед бетонуванням конструкцій.
8. Відомість елементів див. арк. 11.
9. Специфікацію арматури див. арк. 13

Зм.	Кільк.	Арк.	№док.	Підпис	Дата
ГАП		Дождьов			19.03.2025

210205МР-РП-2.1-КР

Будівництво садибних житлових будинків, господарських будівель і споруд, об'єктів громадського призначення та закладу дошкільної освіти у смт. Козин Обухівського району Київської області

Будинок 2.1
Конструктивні рішення

Стадія	Аркуш	Аркушів
РП	10	

Схема розташування фундаментів в осях А-Ж/1-4

ТОВ "АВН КАПІТАЛ"

Погоджено:

Зам. інв. №

Підпис і дата

Інв. № подл.

Tekla structures

А3

1 – 1

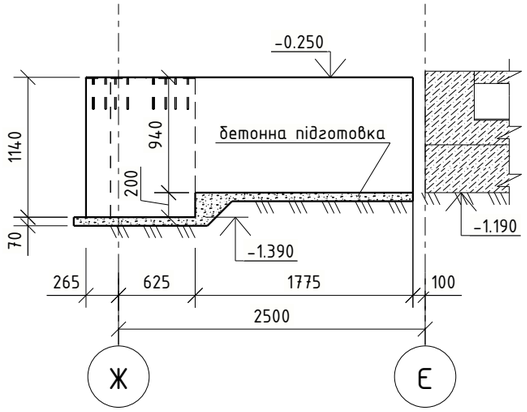

4 – 4

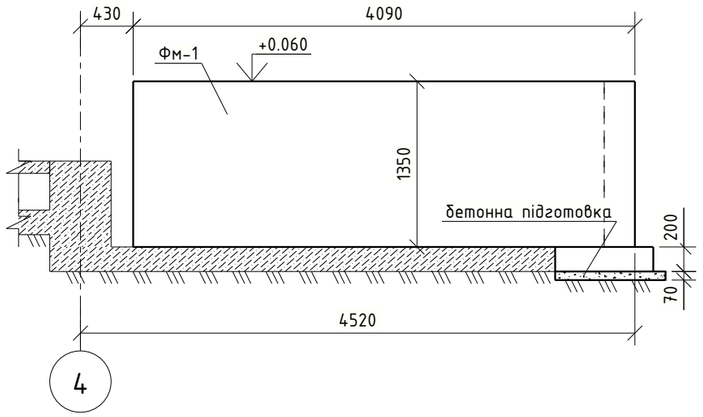

Специфікація елементів

Марка	Позначення	Найменування	Кіл.	Примітки
		Фундаменти		
Фм-1	див. арк. 12	Фундамент Фм-1	1	
Фм-4	див. арк. 13	Фундамент Фм-4	1	
Фм-5	див. арк. 14	Фундамент Фм-5	1	
Фм-6	див. арк. 16	Фундамент Фм-6	1	
Фм-9	див. арк. 17	Фундамент Фм-9	2	

2 – 2

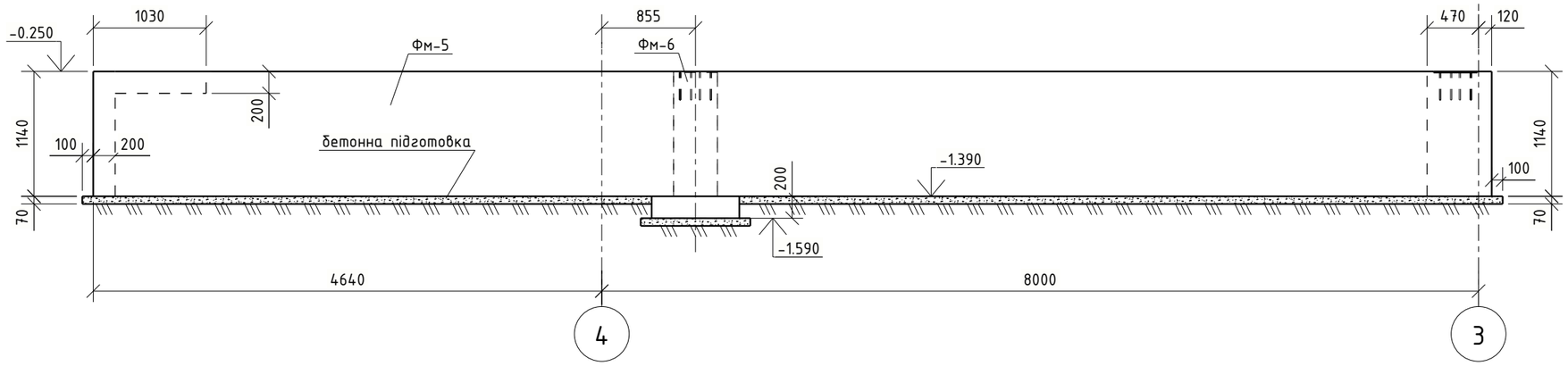

3 – 3

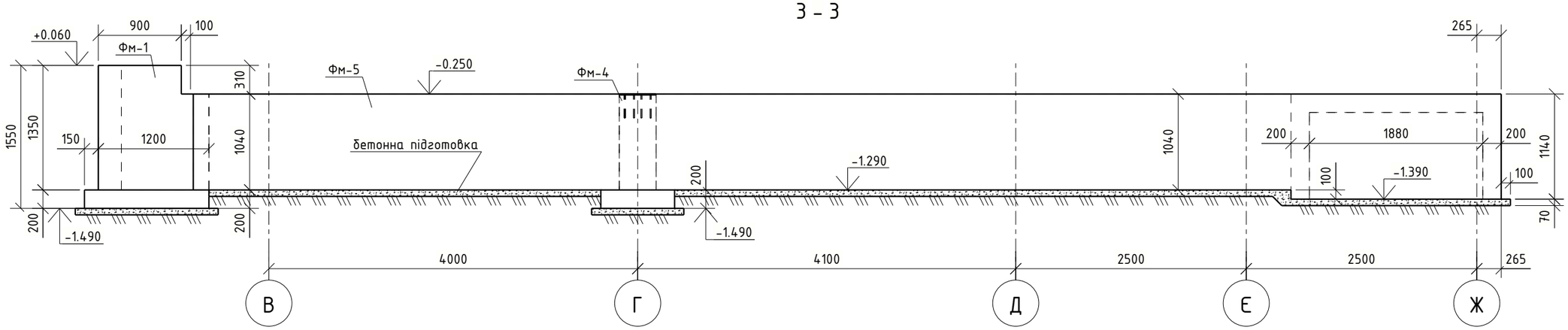

Відомість витрат сталі, кг

Марка	Вироби арматурні						Вироби закладні					Всього на елемент
	Арматура класу					Всього	Арматура класу		Прокат марки		Всього	
	А240С		А500С				А500С		ДСТУ 8539:2015			
	ДСТУ 3760:2019		ДСТУ 3760:2019				ДСТУ 3760:2019		ДСТУ 8540:2015			
	∅6	Разом	∅8	∅12	Разом		∅12	Разом	—10	Разом		
	27.2	27.2	247.2	475.1	722.3	749.5	18.5	18.5	75.4	75.4	93.9	843.4

1. Загальні дані див. аркуш 1.
2. Розрізи замарковані на аркуші 11.
3. Бетонування стіновоі частини всіх фундаментів дозволяється виконувати одночасно. Місця швів бетонування приймати по місцю.

Зм.	Кільк.	Арк.	№док.	Підпис	Дата
ГАП		Дождьов			19.03.2025

210205МР-РП-2.1-КР

Будівництво садибних житлових будинків, господарських будівель і споруд, об'єктів громадського призначення та закладу дошкільної освіти у смт. Козин Обухівського району Київської області

Будинок 2.1
Конструктивні рішення

Стадія	Аркуш	Аркушів
РП	11	

Розрізи 1–1 ... 4–4

ТОВ "АВН КАПІТАЛ"

Погоджено:

Зам. інв. №

Підпис і дата

Інв. № подл.

Tekla structures

А3

Фундамент монолітний Фм-1

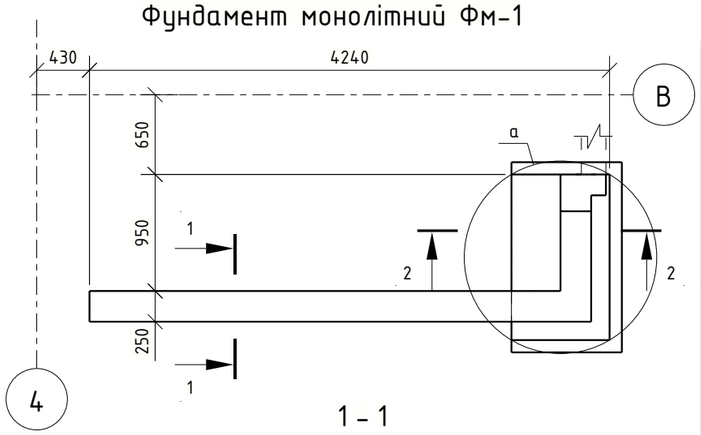

1 – 1

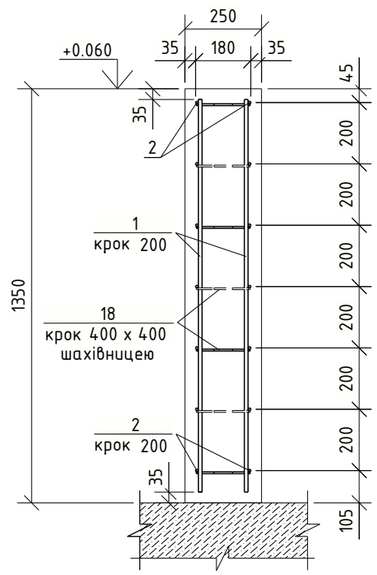

2 – 2

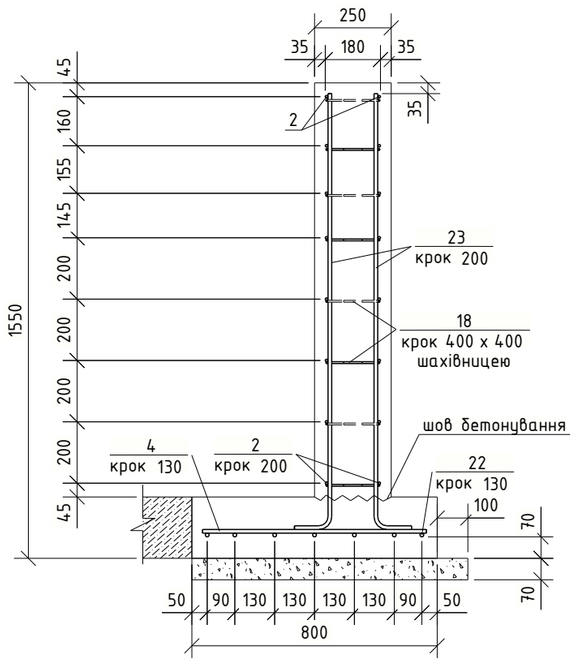

Відомість деталей

Поз.	Ескіз
7	1111; 122
18	176; 58
23	1421; 122
31	510; 510

Примітка: у ескізі вказано зовнішній габарит

Специфікація

Поз.	Позначення	Найменування	Кіл.	Маса од., кг	Примітки
Фм-1		Фундамент монолітний	1		
		Деталі			
1	ДСТУ 3760:2019	∅ 12 – А500С L = 46.08	м.п.	0.888	40.9
2	ДСТУ 3760:2019	∅ 8 – А500С L = 75.14	м.п.	0.395	29.7
4	ДСТУ 3760:2019	∅ 12 – А500С L = 730	11	0.648	7.1
7	ДСТУ 3760:2019	∅ 12 – А500С L = 1200	4	1.071	4.3
18	ДСТУ 3760:2019	∅ 6 – А240 L = 300	89	0.067	6.0
22	ДСТУ 3760:2019	∅ 12 – А500С L = 1280	7	1.137	8.0
23	ДСТУ 3760:2019	∅ 12 – А500С L = 1510	16	1.346	21.5
31	ДСТУ 3760:2019	∅ 8 – А500С L = 1000	22	0.398	8.8
		Матеріали			
	бетонна підготовка	Бетон класу С8/10	$м^3$		0.1
		Бетон класу С20/25 (В25), F150, W6	$м^3$		2.0

а (армування підошви)

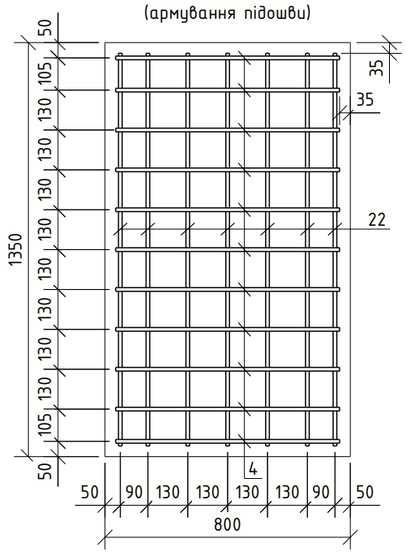

а (армування стіни)

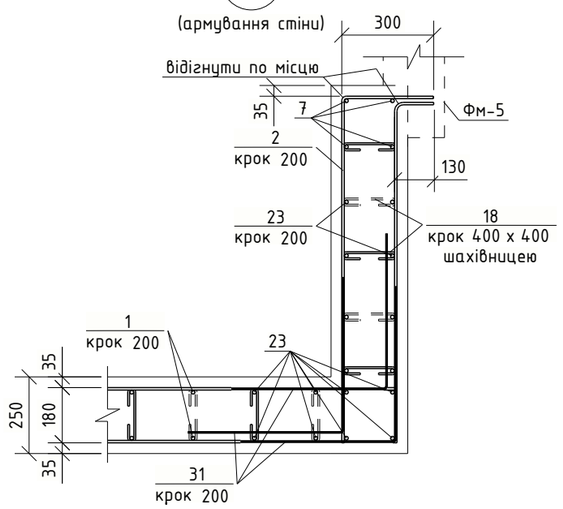

1. Загальні дані див. аркуш 1.
2. Вказівки по виконанню фундаментів див. арк. 10.

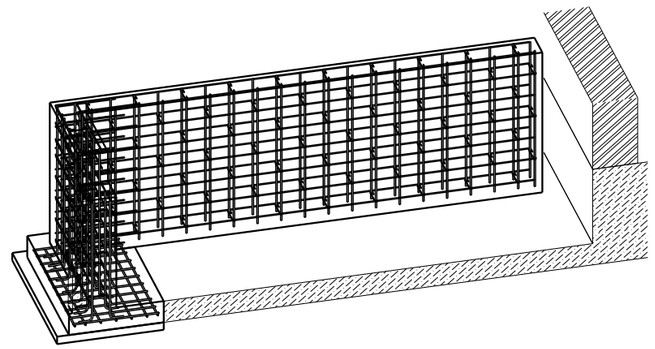

Зм.	Кільк.	Арк.	№док.	Підпис	Дата
ГАП		Дождьов			19.03.2025

210205МР-РП-2.1-КР

Будівництво садибних житлових будинків, господарських будівель і споруд, об'єктів громадського призначення та закладу дошкільної освіти у смт. Козин Обухівського району Київської області

Будинок 2.1
Конструктивні рішення

Стадія	Аркуш	Аркушів
РП	12	

Фундамент монолітний Фм-1

ТОВ "АВН КАПІТАЛ"

Погоджено:

Зам. інв. №

Підпис і дата

Інв. № подл.

Tekla structures

А3

Фундамент монолітний Фм-4

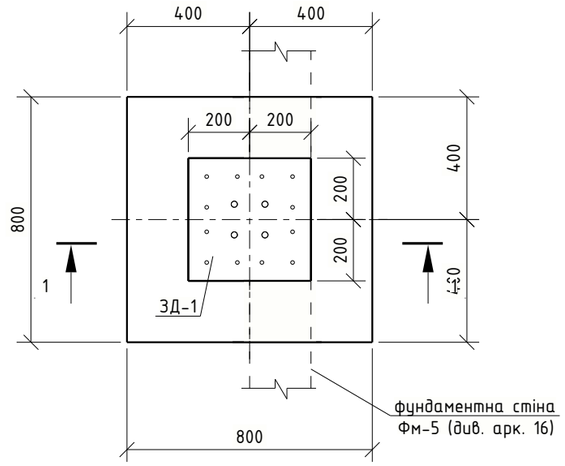

Відомість деталей

Поз.	Ескіз
5	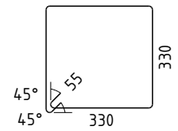
6	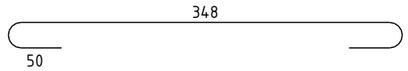
7	

Примітка: у ескізі вказано зовнішній габарит

Специфікація

Поз.	Позначення	Найменування	Кіл.	Маса од., кг	Примітки
Фм-4		Фундамент монолітний	1		
		Закладні вироби			
ЗД-1	див. арк. 18	Закладна деталь ЗД-1	1	15.65	
		Деталі			
4	ДСТУ 3760:2019	∅ 12 - А500С L = 730	14	0.648	9.1
5	ДСТУ 3760:2019	∅ 8 - А500С L = 1380	10	0.547	5.5
6	ДСТУ 3760:2019	∅ 8 - А500С L = 450	12	0.181	2.2
7	ДСТУ 3760:2019	∅ 12 - А500С L = 1200	8	1.071	8.6
		Матеріали			
	бетонна підготовка	Бетон класу С8/10	$м^3$		0.1
		Бетон класу С20/25 (В25), F150, W6	$м^3$		0.3

1 - 1

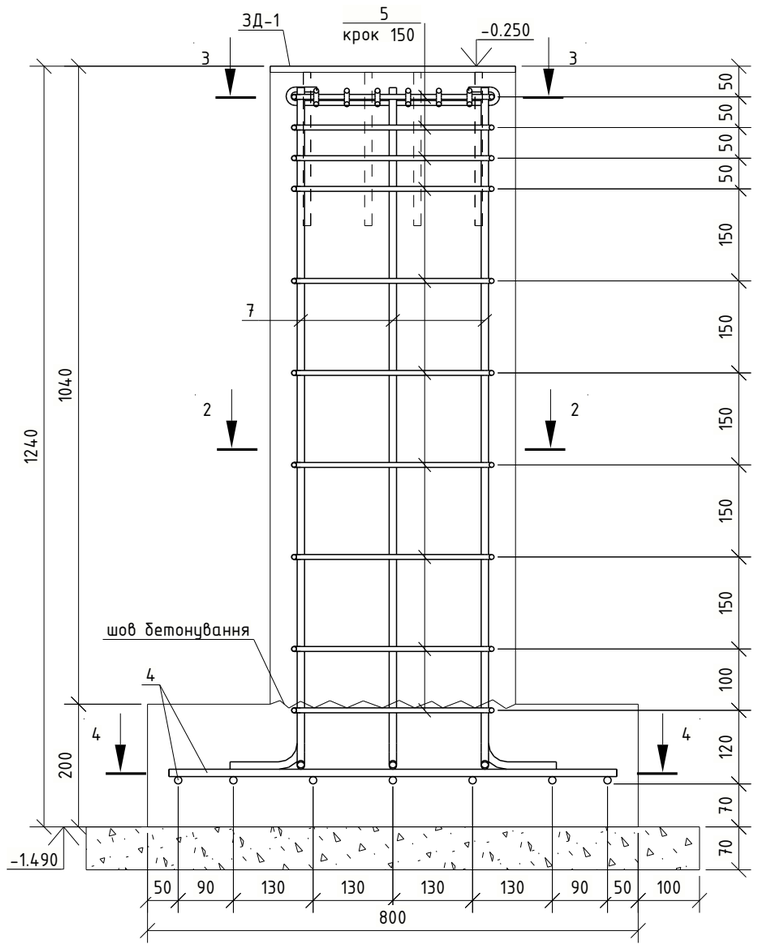

2 - 2

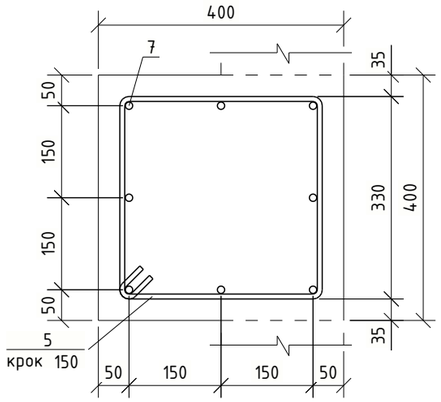

3 - 3

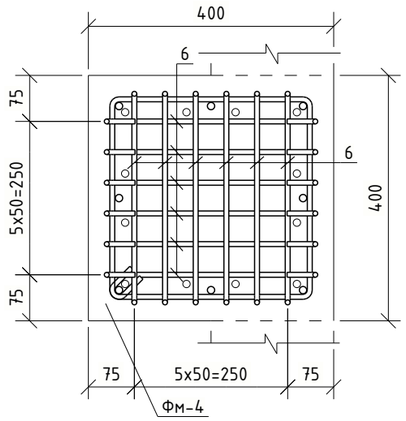

4 - 4

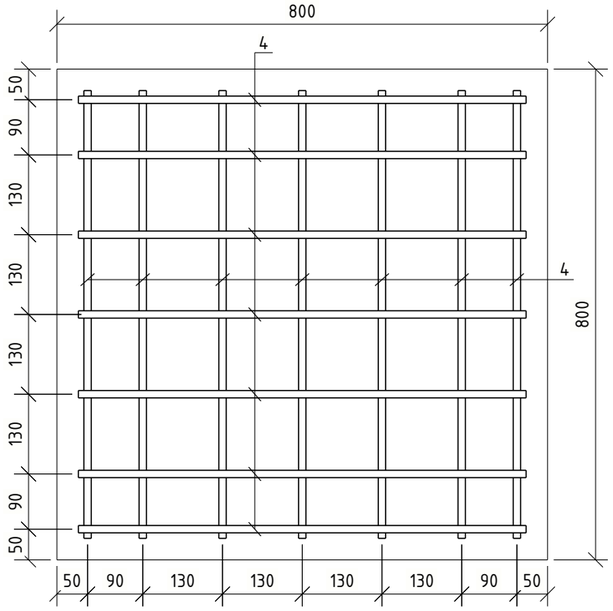

1. Загальні дані див. аркуш 1.
2. Вказівки по виконанню фундаментів див. арк. 10.

Зм.	Кільк.	Арк.	№док.	Підпис	Дата
ГАП		Дождьов			19.03.2025

210205МР-РП-2.1-КР

Будівництво садибних житлових будинків, господарських будівель і споруд, об'єктів громадського призначення та закладу дошкільної освіти у смт. Козин Обухівського району Київської області

Будинок 2.1
Конструктивні рішення

Стадія	Аркуш	Аркушів
РП	13	

Фундамент монолітний Фм-4

ТОВ "АВН КАПІТАЛ"

Погоджено:

Зам. інв. №

Підпис і дата

Інв. № подл.

Tekla structures

А3

Фундамент монолітний Фм-5

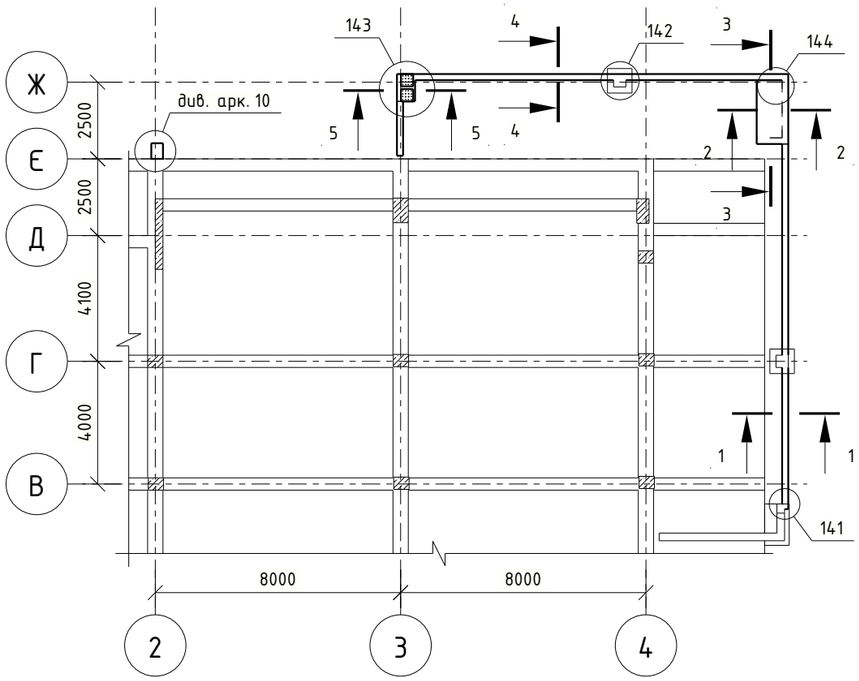

3 – 3

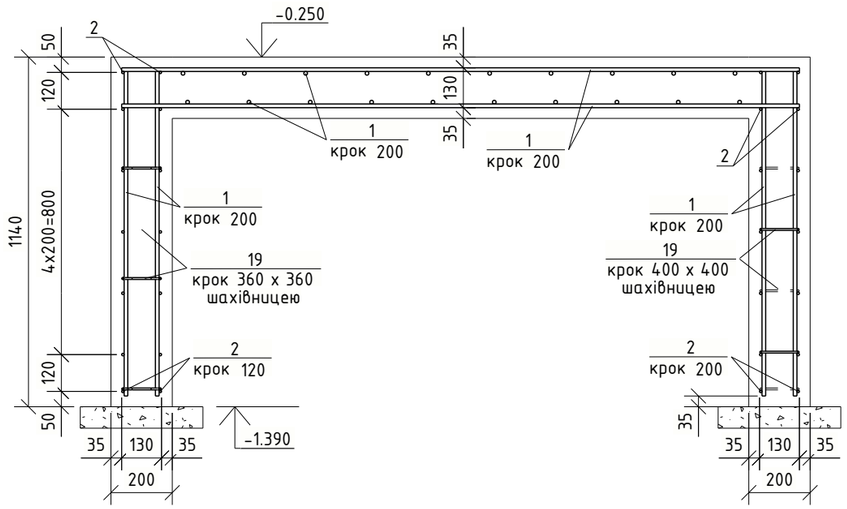

142

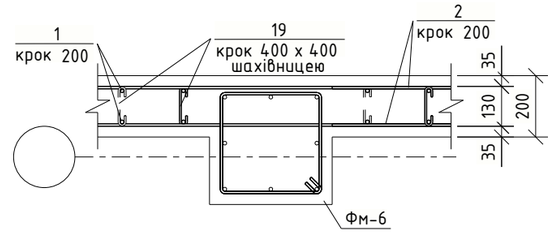

143

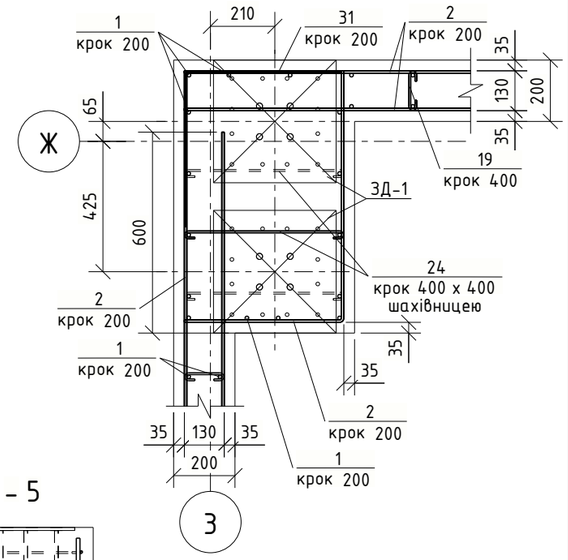

144

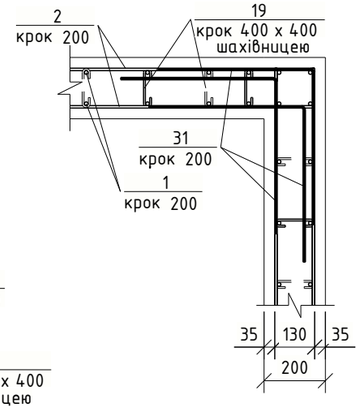

1 – 1

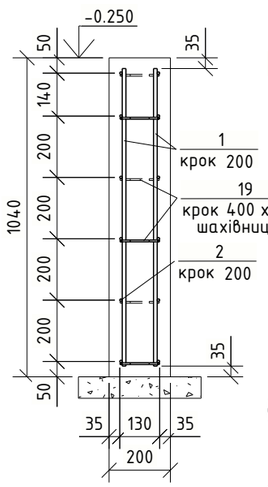

2 – 2

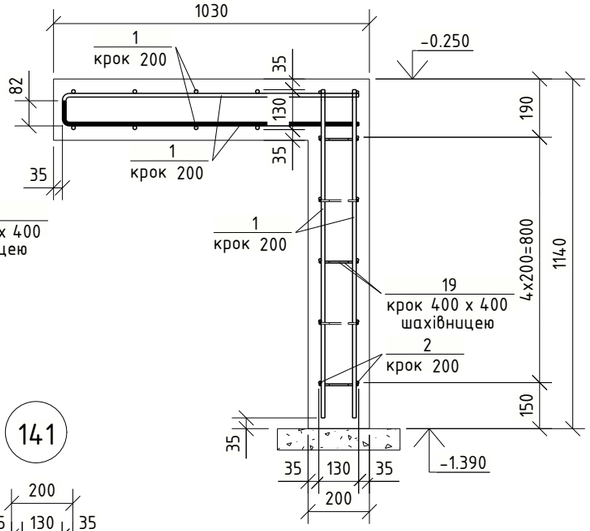

4 – 4

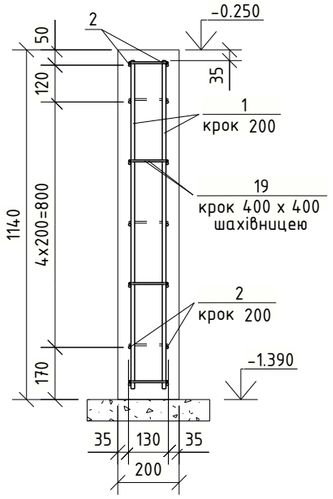

5 – 5

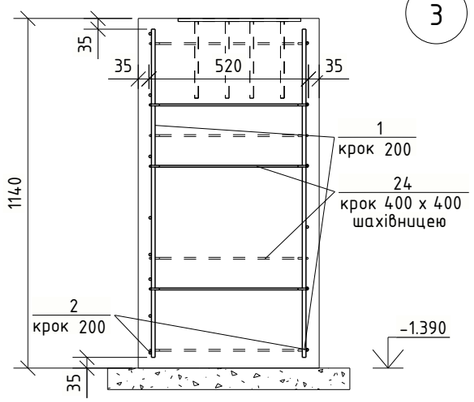

141

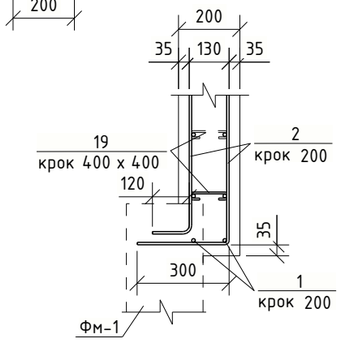

1. Загальні дані див. аркуш 1.
2. Вказівки по виконанню фундаментів див. арк. 10.

Зм.	Кільк.	Арк.	№док.	Підпис	Дата
ГАП		Дождьов			19.03.2025

210205МР-РП-2.1-КР

Будівництво садибних житлових будинків, господарських будівель і споруд, об'єктів громадського призначення та закладу дошкільної освіти у смт. Козин Обухівського району Київської області

Будинок 2.1
Конструктивні рішення

Стадія	Аркуш	Аркушів
РП	14	

Фундамент монолітний Фм-5

ТОВ "АВН КАПІТАЛ"

Погоджено:

Зам. інв. №

Підпис і дата

Інв. № подл.

Tekla structures

А3

Відомість деталей

Поз.	Ескіз
19	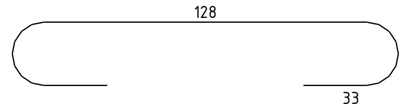
24	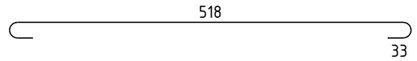
28	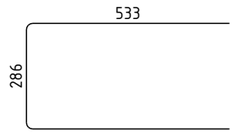
29	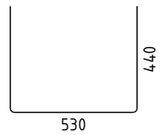
30	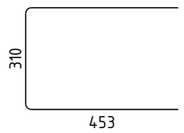
31	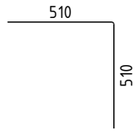

Примітка: у ескізі вказано зовнішній габарит

Специфікація

Поз.	Позначення	Найменування	Кіл.	Маса од., кг	Примітки
Фм-5		Фундамент монолітний	1		
		Закладні вироби			
ЗД-1	див. арк. 18	Закладна деталь ЗД-1	2	15.65	
		Деталі			
1	ДСТУ 3760:2019	∅ 12 - А500С L = 348.88	м.п.	0.888	309.8
2	ДСТУ 3760:2019	∅ 8 - А500С L = 414.56	м.п.	0.395	163.8
19	ДСТУ 3760:2019	∅ 6 - А240 L = 200	435	0.045	19.8
24	ДСТУ 3760:2019	∅ 6 - А240 L = 590	11	0.132	1.5
28	ДСТУ 3760:2019	∅ 12 - А500С L = 1310	3	1.167	3.5
29	ДСТУ 3760:2019	∅ 12 - А500С L = 1370	2	1.219	2.4
30	ДСТУ 3760:2019	∅ 12 - А500С L = 1170	6	1.046	6.3
31	ДСТУ 3760:2019	∅ 8 - А500С L = 1000	35	0.398	13.9
		Матеріали			
	бетонна підготовка	Бетон класу С8/10	$м^3$		0.9
		Бетон класу С20/25 (В25), F150, W6	$м^3$		7.5

1. Загальні дані див. аркуш 1.
2. Вказівки по виконанню фундаментів див. арк. 10.

Зм.	Кільк.	Арк.	№док.	Підпис	Дата
ГАП		Дождьов			19.03.2025

210205МР-РП-2.1-КР

Будівництво садибних житлових будинків, господарських будівель і споруд, об'єктів громадського призначення та закладу дошкільної освіти у смт. Козин Обухівського району Київської області

Будинок 2.1
Конструктивні рішення

Стадія	Аркуш	Аркушів
РП	15	

Фундамент монолітний Фм-5.
Специфікація

ТОВ "АВН КАПІТАЛ"

Погоджено:

Зам. інв. №

Підпис і дата

Інв. № подл.

Tekla structures

А3

Фундамент монолітний Фм-6

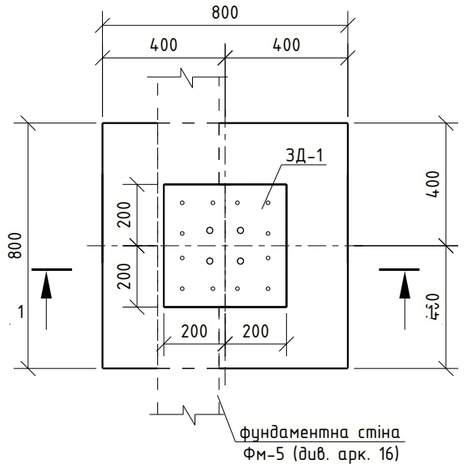

1 - 1

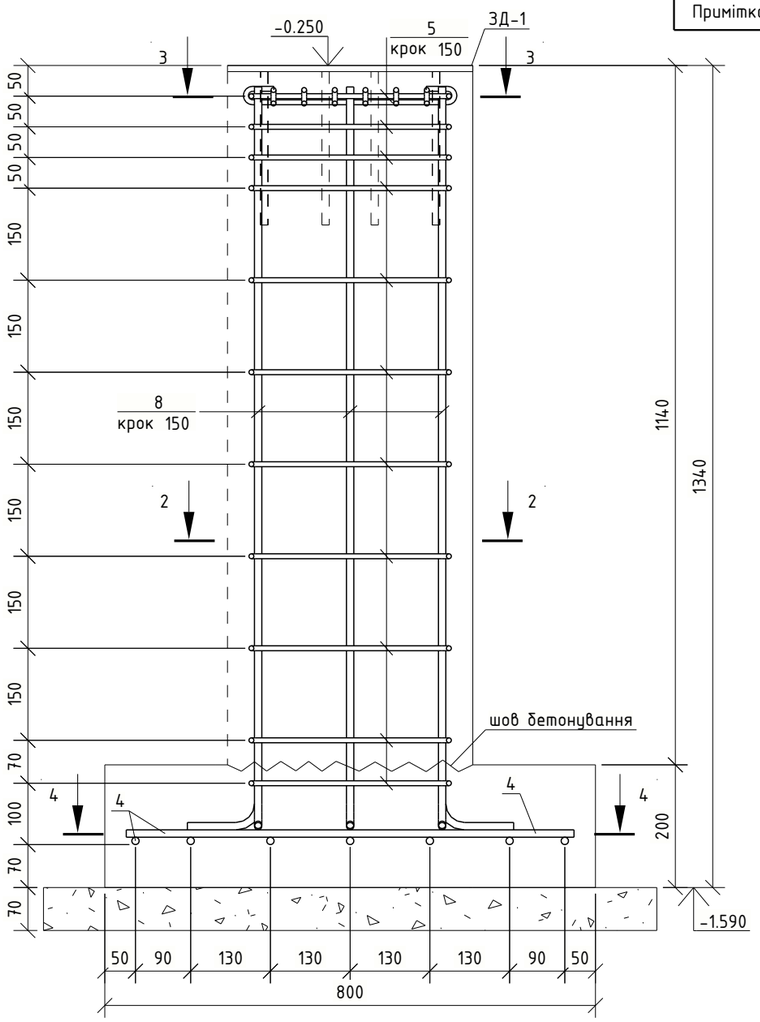

Відомість деталей

Поз.	Ескіз
5	45° 45° 55 330 330
6	348 50
8	122 1211

Примітка: у ескізі вказано зовнішній габарит

2 - 2

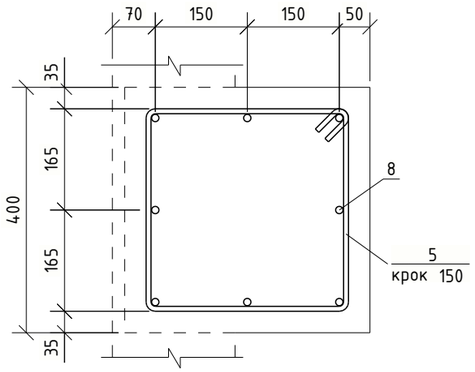

3 - 3

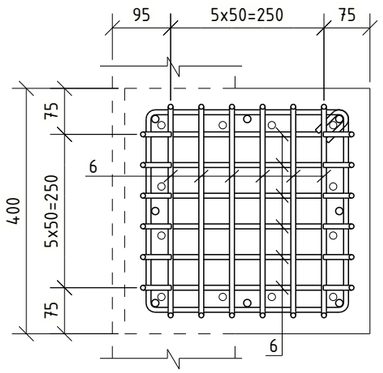

Специфікація

Поз.	Позначення	Найменування	Кіл.	Маса од., кг	Примітки
Фм-6		Фундамент монолітний	1		
		Закладні вироби			
ЗД-1	див. арк. 18	Закладна деталь ЗД-1	1	15.65	
		Деталі			
4	ДСТУ 3760:2019	∅ 12 - А500С L = 730	14	0.648	9.1
5	ДСТУ 3760:2019	∅ 8 - А500С L = 1380	11	0.547	6.0
6	ДСТУ 3760:2019	∅ 8 - А500С L = 450	12	0.181	2.2
8	ДСТУ 3760:2019	∅ 12 - А500С L = 1300	8	1.159	9.3
		Матеріали			
	бетонна підготовка	Бетон класу С8/10	$м^3$		0.1
		Бетон класу С20/25 (В25), F150, W6	$м^3$		0.4

4 - 4

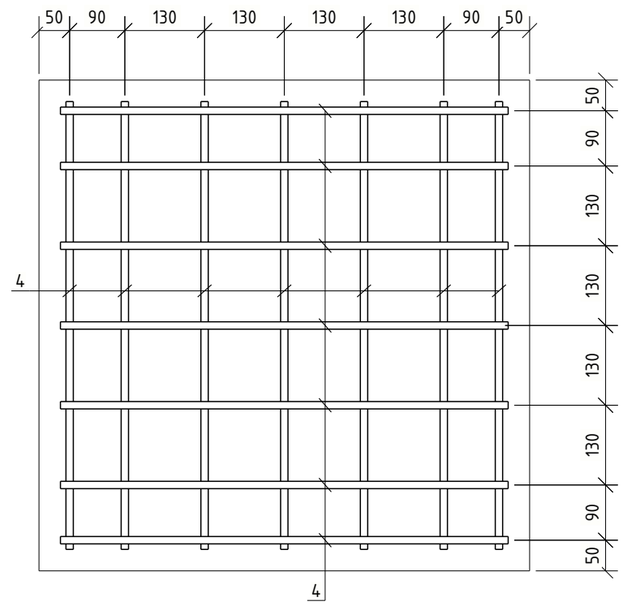

1. Загальні дані див. аркуш 1.
2. Вказівки по виконанню фундаментів див. арк. 10.

Зм.	Кільк.	Арк.	№док.	Підпис	Дата
ГАП		Дождьов			19.03.2025

210205МР-РП-2.1-КР

Будівництво садибних житлових будинків, господарських будівель і споруд, об'єктів громадського призначення та закладу дошкільної освіти у смт. Козин Обухівського району Київської області

Будинок 2.1
Конструктивні рішення

Стадія	Аркуш	Аркушів
РП	16	

Фундамент монолітний Фм-6

ТОВ "АВН КАПІТАЛ"

Погоджено:

Зам. інв. №

Підпис і дата

Інв. № подл.

Tekla structures

А3

Фундамент монолітний Фм-9

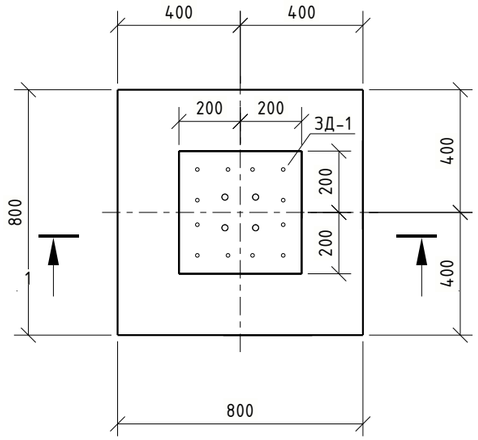

Відомість деталей

Поз.	Ескіз
3	162; 1071
5	330; 45°; 45°; 55; 330
6	348; 50

Примітка: у ескізі вказано зовнішній габарит

Специфікація

Поз.	Позначення	Найменування	Кіл.	Маса од., кг	Примітки
Фм-9		Фундамент монолітний	2		
		Закладні вироби			
ЗД-1	див. арк. 18	Закладна деталь ЗД-1	1	15.65	
		Деталі			
3	ДСТУ 3760:2019	∅ 12 - А500С L = 1200	8	1.071	8.6
4	ДСТУ 3760:2019	∅ 12 - А500С L = 730	14	0.648	9.1
5	ДСТУ 3760:2019	∅ 8 - А500С L = 1380	10	0.547	5.5
6	ДСТУ 3760:2019	∅ 8 - А500С L = 450	12	0.181	2.2
		Матеріали			
	бетонна підготовка	Бетон класу С8/10	$м^3$		0.1
		Бетон класу С20/25 (В25), F150, W6	$м^3$		0.3

1 - 1

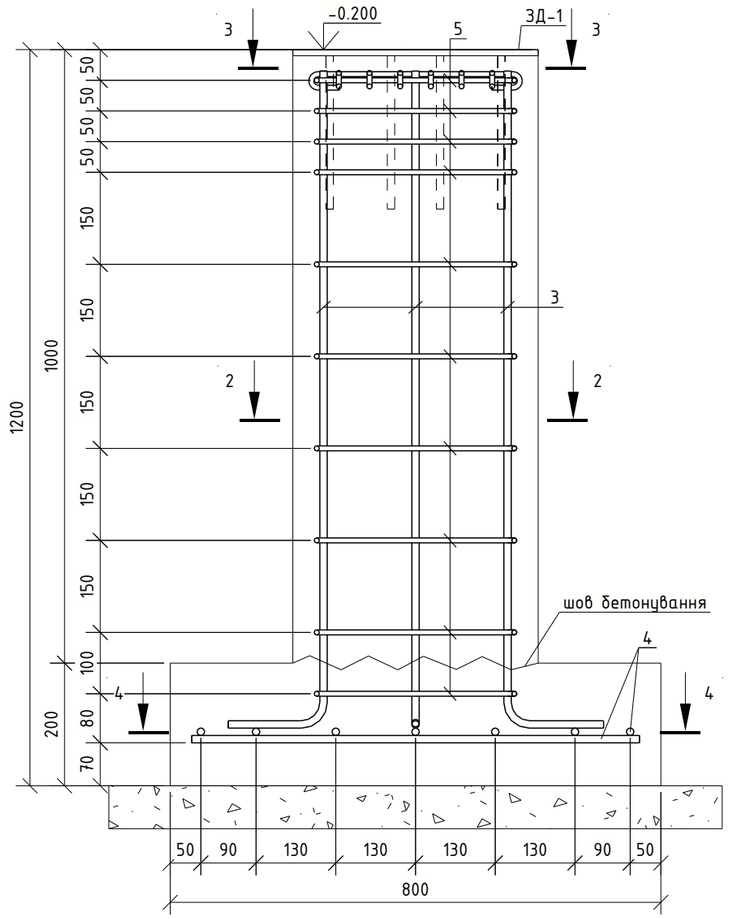

2 - 2

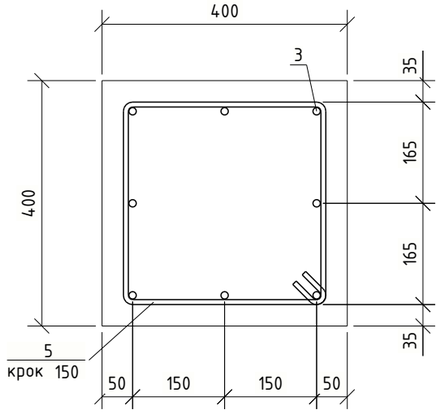

3 - 3

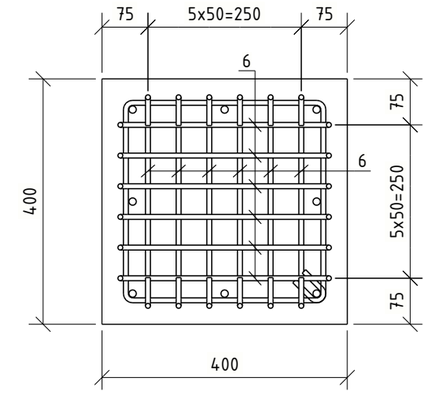

4 - 4

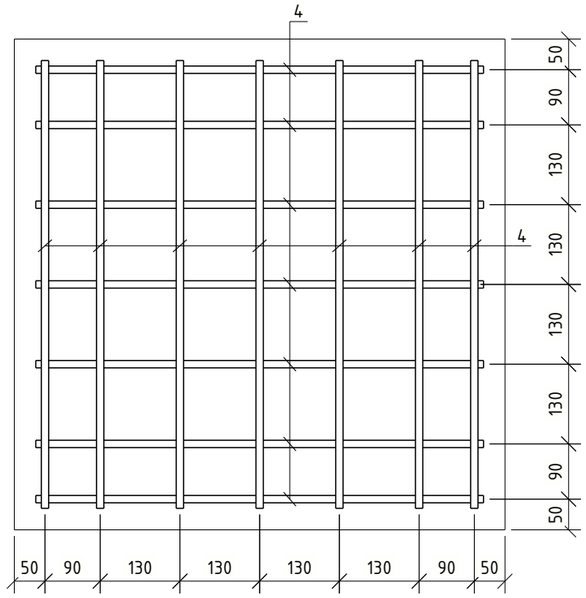

1. Загальні дані див. аркуш 1.
2. Вказівки по виконанню фундаментів див. арк. 10.

Зм.	Кільк.	Арк.	№док.	Підпис	Дата
ГАП		Дождьов			19.03.2025

210205МР-РП-2.1-КР

Будівництво садибних житлових будинків, господарських будівель і споруд, об'єктів громадського призначення та закладу дошкільної освіти у смт. Козин Обухівського району Київської області

Будинок 2.1
Конструктивні рішення

Стадія	Аркуш	Аркушів
РП	17	

Фундамент монолітний Фм-9

ТОВ "АВН КАПІТАЛ"

Погоджено:

Зам. інв. №

Підпис і дата

Інв. № подл.

Tekla structures

А3

Специфікація

Марка ел-та	Дет. №	Кіл. шт.	Профіль	Довж., мм	Маса, кг шт.	Маса, кг заг.	Маса, кг марки	Марка сталі	Примітки
ЗД-1	83	1	— 10x400	400	12.56	12.56		С245	
	84	12	∅ 12	250	0.30	3.12		А500С	
							15.68		

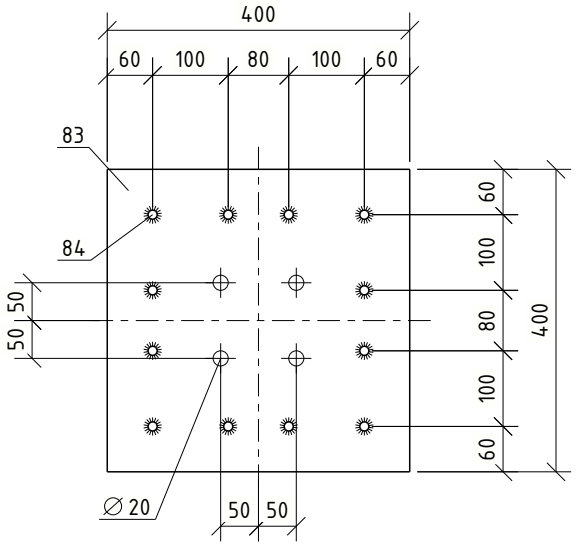

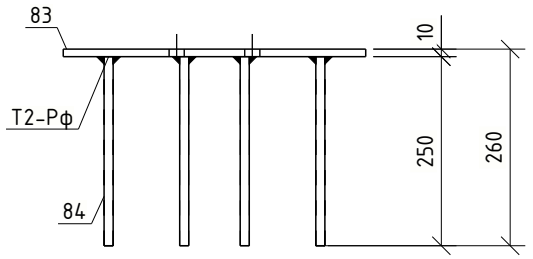

1. Загальні дані див. арк. 1
2. Зовнішні поверхні виробів очистити від іржі, окалин та бруду (ступінь очистки II), а поверхні, що НЕ ПОКРИТІ БЕТОНОМ захистити від корозії грунтовкою ГФ-021 з наступним лакофарбовим покриттям марки ПФ-115 в два шари.
3. Всі зварні шви повинні контролюватися відповідно до вимог ДСТУ Б В.2.6-169:2011, та із застосуванням методів неруйнівного контролю (ультразвуковий, рентгенівський та ін.)

Погоджено:

Зам. інв. №

Підпис і дата

Інв. № подл.

Зм.	Кільк.	Арк.	№док.	Підпис	Дата
ГАП		Дождьов			19.03.2025

210205МР-РП-2.1-КР

Будівництво садибних житлових будинків, господарських будівель і споруд, об'єктів громадського призначення та закладу дошкільної освіти у смт. Козин Обухівського району Київської області

Будинок 2.1
Конструктивні рішення

Стадія	Аркуш	Аркушів
РП	18	

Закладна деталь ЗД-1

ТОВ "АВН КАПІТАЛ"

Tekla structures

А4

Схема влаштування стяжки в осях А-Ж/3-4

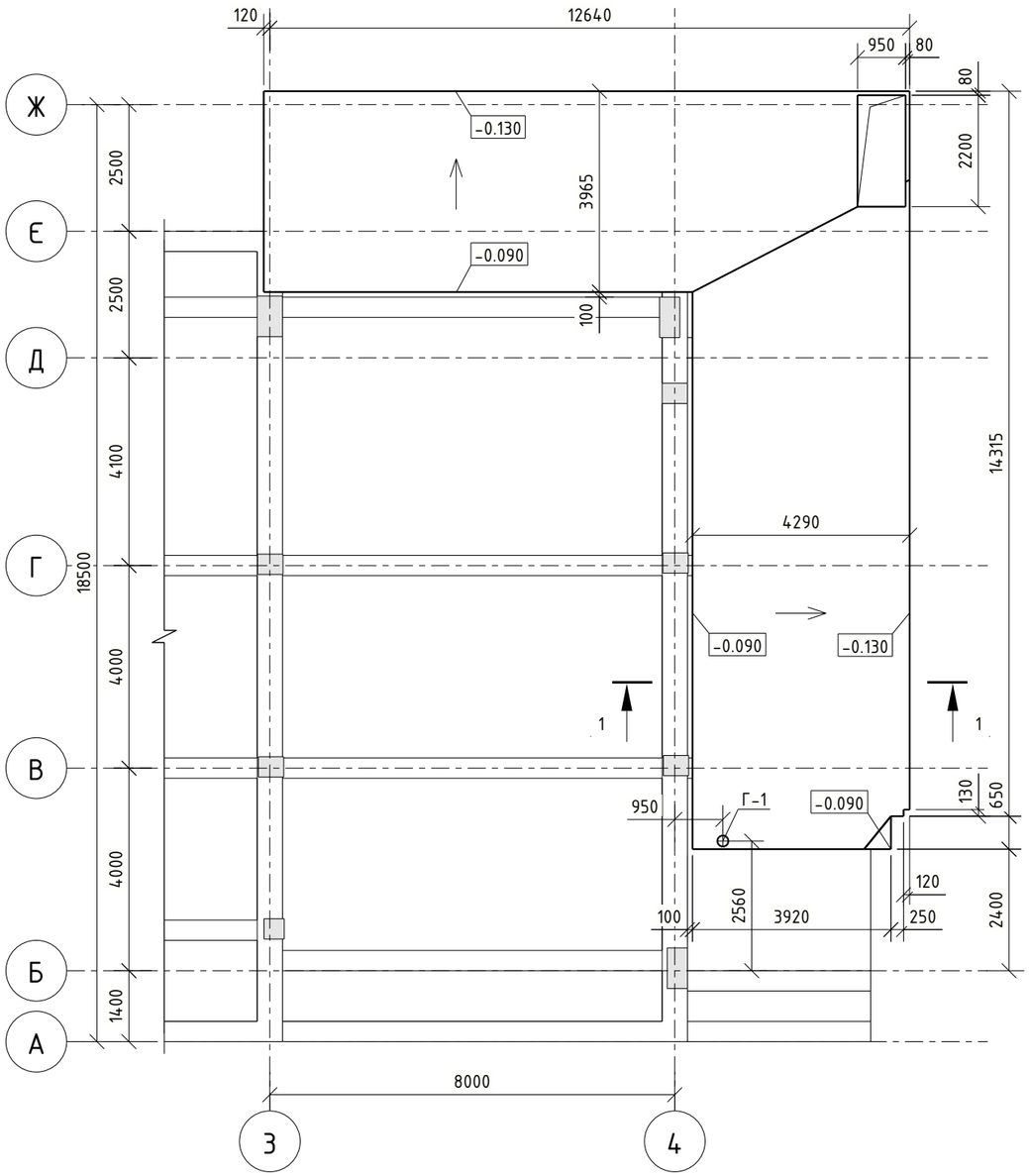

Специфікація до стяжки

Марка	Позначення	Найменування	Кіл-ть	Маса од., кг	Примітки
		Збірні одиниці			
С1	ДСТУ Б В.2.6-173:2011	Сітка 4С ∅ 5 Вр-І-100 / ∅ 5 Вр-І-100 $м^2$	122	3.1	378.2
Г-1	ДСТУ 8943:2019	∅ 219х6 С235 L=200	1	6.36	
		Матеріали			
		Бетон класу С20/25, W6, F150 на дрібному заповнювачі $м^3$	15.3		
		Гідроізоляція бітумна мастика по праймеру Ореол (або аналог) $м^2$	122		
	ДСТУ Б В.2.7-232:2010	Пісок середньої крупності річковий $м^3$	100		доущільнення

Схема влаштування стяжки в осях Д-Е/1-2

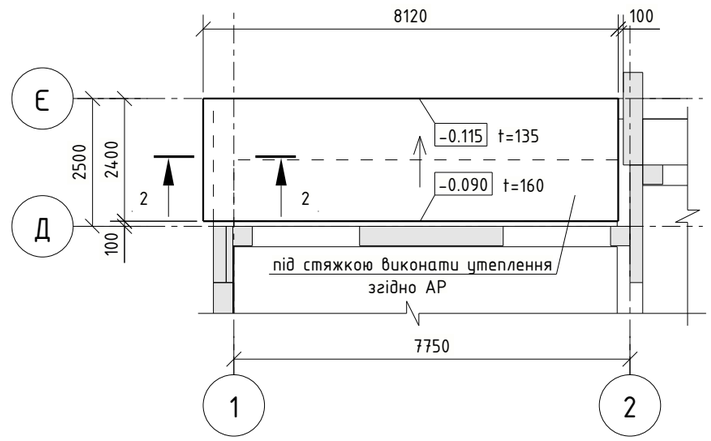

2 - 2

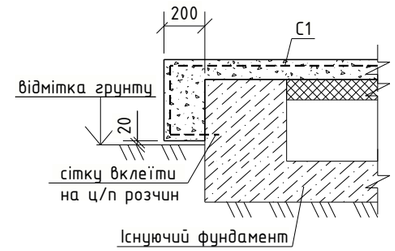

1 - 1

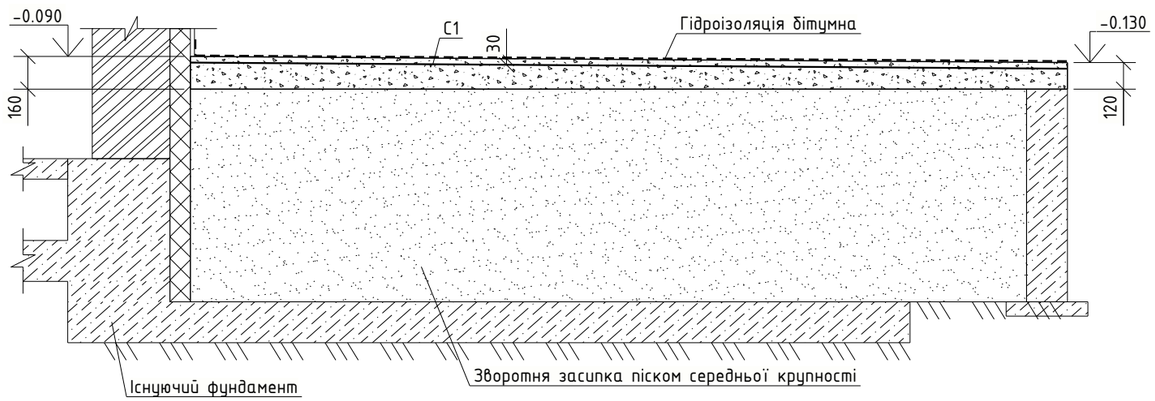

1. Загальні дані див. аркуш 1.
2. Бетонну стяжку виконати з бетону на дрібному заповнювачі високої рухливості. Поверхню бетону до застигання вирівняти правилом, а після - зашліфувати до якості КП1 згідно ДСТУ Б В.2.6-2:2009 додаток Б.
3. Стяжка виконується після прокладання усіх труб мереж. Див. окремі аркуші.

Зм.	Кільк.	Арк.	№док.	Підпис	Дата	210205МР-РП-2.1-КР		
						Будівництво садибних житлових будинків, господарських будівель і споруд, об'єктів громадського призначення та закладу дошкільної освіти у смт. Козин Обухівського району Київської області		
ГАП		Дождьов			19.03.2025	Будинок 2.1 Конструктивні рішення	Стадія: РП	Аркуш: 19 / Аркушів:
						Схема влаштування стяжки в осях А-Ж/1-4	ТОВ "АВН КАПІТАЛ"	

Погоджено:

Зам. інв. №

Підпис і дата

Інв. № подл.

Tekla structures

Схема розташування стін цегляних в осях А-Ж по осі 4

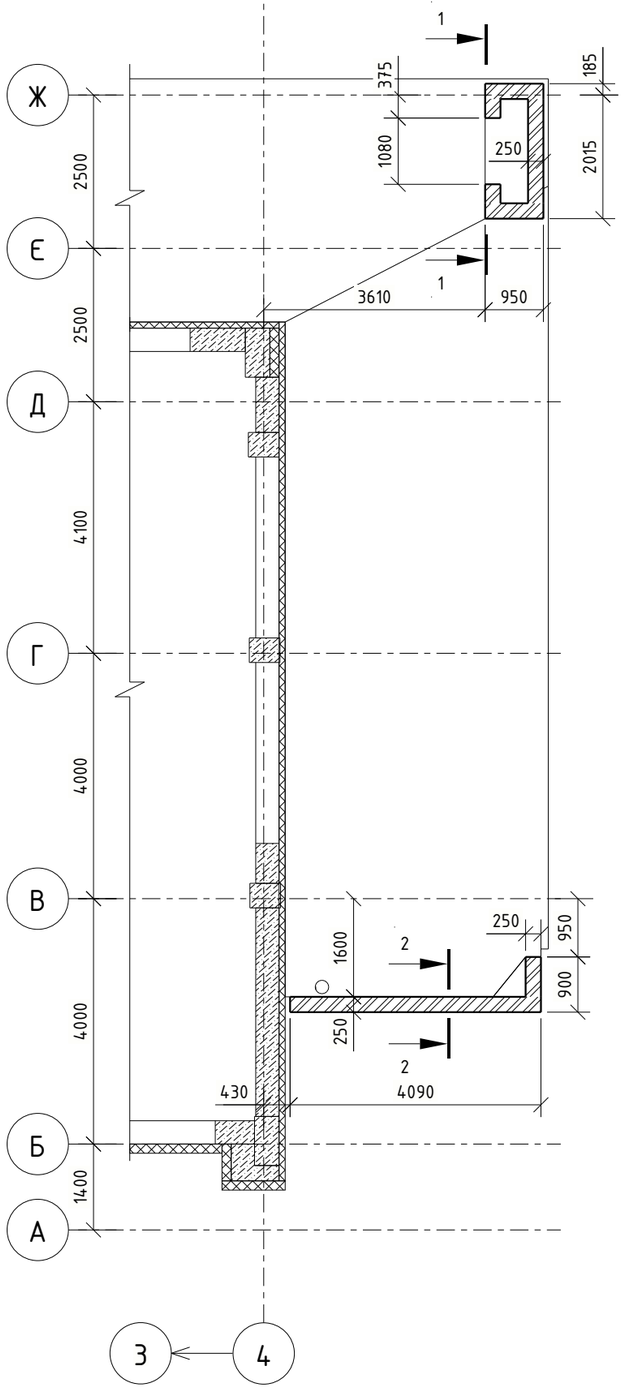

Специфікація елементів

Марка	Позначення	Найменування	Кіл.	Примітки
		Збірні елементи		
ПР-1	ДСТУ Б В.2.6-55:2008	Перемичка 2ПБ 16-2-п	1	
		Плити / монолітні пояси		
МП-1	див. арк. 21	Пояс монолітний МП-1	1	
МП-2	див. арк. 22	Пояс монолітний МП-2	1	
		Матеріали		
	ДСТУ Б В.2.7-61:2008	Цегла керамічна М125, на розчині М75 $м^3$	10	

1 - 1

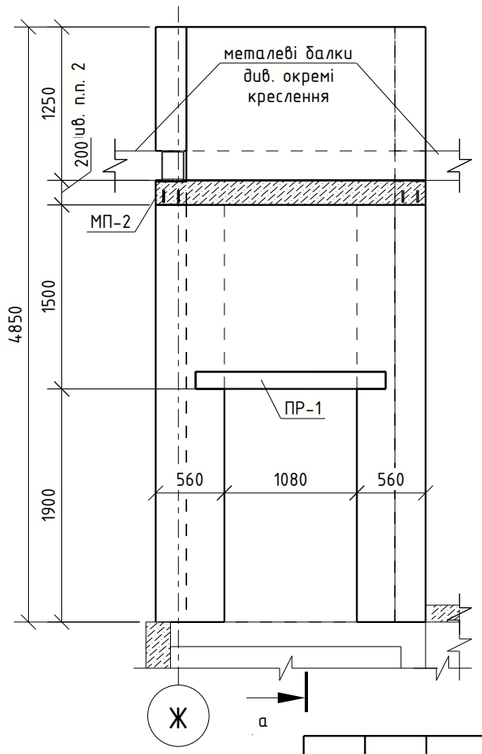

а - а

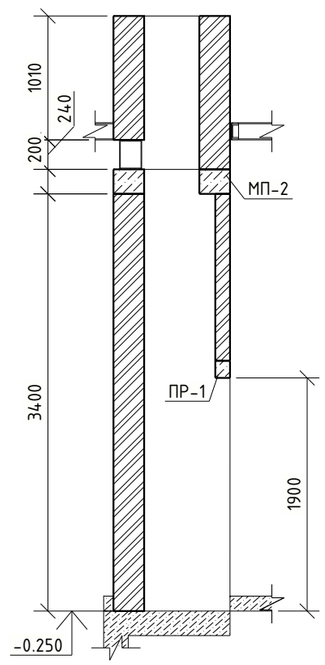

2 - 2

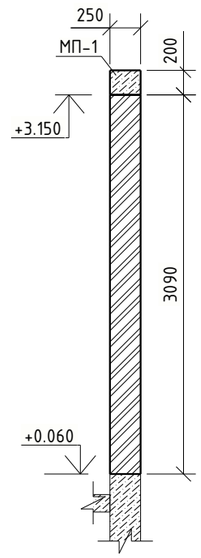

1. Загальні дані див. аркуш 1.
2. Частину кладки виконати після влаштування металевих балок навісу.
3. Монолітні пояси виконувати із бетону класу B25 (C20/25), F150, W6.
4. Перетинки встановлювати так, щоб довжина опирання кінця перетинки з обох боків була однаковою. Перетинки вкладати на цементно-піщаний розчин, що використовується для зведення кладки.
5. За відносну відмітку 0.000 прийнято відмітку чистої підлоги споруди.
6. Всі роботи вести тільки в присутності представника технічного нагляду.
7. Закладні деталі надійно закріпити перед бетонуванням конструкцій.

Зм.	Кільк.	Арк.	№док.	Підпис	Дата
ГАП		Дождьов			19.03.2025

210205МР-РП-2.1-КР

Будівництво садибних житлових будинків, господарських будівель і споруд, об'єктів громадського призначення та закладу дошкільної освіти у смт. Козин Обухівського району Київської області

Будинок 2.1
Конструктивні рішення

Стадія	Аркуш	Аркушів
РП	20	

Схема розташування стін цегляних в осях А-Ж по осі 4

ТОВ "АВН КАПІТАЛ"

Погоджено:

Зам. інв. №

Підпис і дата

Інв. № подл.

Tekla structures

А3

Пояс монолітний МП-1

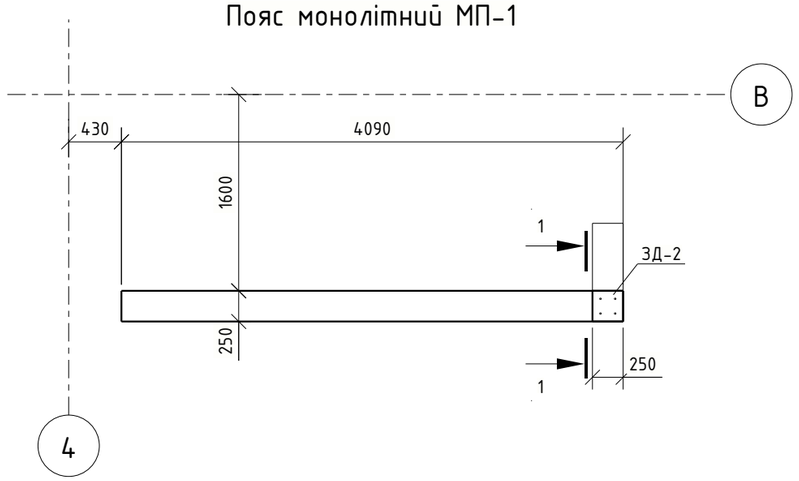

1 – 1

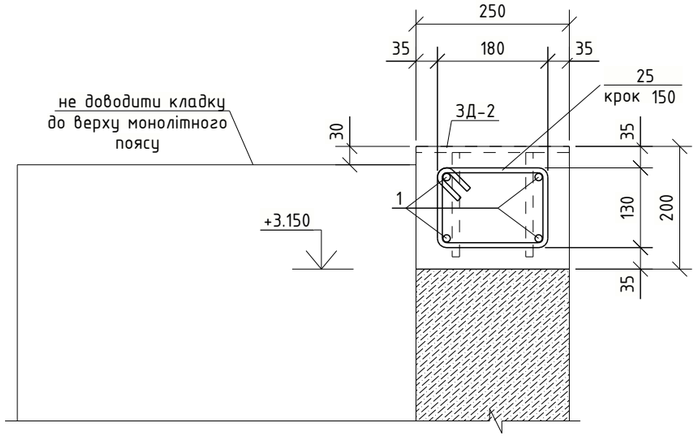

Специфікація

Поз.	Позначення	Найменування	Кіл.	Маса од., кг	Примітки
МП-1		Пояс монолітний	1		
		Закладні вироби			
ЗД-2	див. арк. 23	Закладна деталь ЗД-2	1	5.61	
		Деталі			
1	ДСТУ 3760:2019	∅12 – А500С L = 16.08	м.п.	0.888	14.3
25	ДСТУ 3760:2019	∅8 – А500С L = 680	28	0.270	7.6
		Матеріали			
		Бетон класу С20/25 (В25), F150, W6	$м^3$		0.2

Відомість витрат сталі, кг

Марка	Вироби арматурні					Вироби закладні					Всього на елемент
	Арматура класу				Всього	Прокат марки				Всього	
	А500С					А500С		С245 ДСТУ 8539:2015			
	ДСТУ 3760:2019					ДСТУ 3760:2019		ДСТУ 8540:2015			
		∅8	∅12	Разом		∅12	Разом	—10	Разом		
МП-1		7.6	14.3	21.8	21.8	0.7	0.7	4.9	4.9	5.6	27.4

1. Загальні дані див. аркуш 1.
2. Товщина захисного шару до всіх граней і торців арматурних стержнів 35 мм.

Відомість деталей

Поз.	Ескіз
25	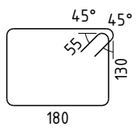

Примітка: у ескізі вказано зовнішній габарит

Зм.	Кільк.	Арк.	№док.	Підпис	Дата
ГАП		Дождьов			19.03.2025

210205МР-РП-2.1-КР

Будівництво садибних житлових будинків, господарських будівель і споруд, об'єктів громадського призначення та закладу дошкільної освіти у смт. Козин Обухівського району Київської області

Будинок 2.1
Конструктивні рішення

Стадія	Аркуш	Аркушів
РП	21	

Пояс монолітний МП-1

ТОВ "АВН КАПІТАЛ"

Погоджено:

Зам. інв. №

Підпис і дата

Інв. № подл.

Tekla structures

А3

Пояс монолітний МП-2

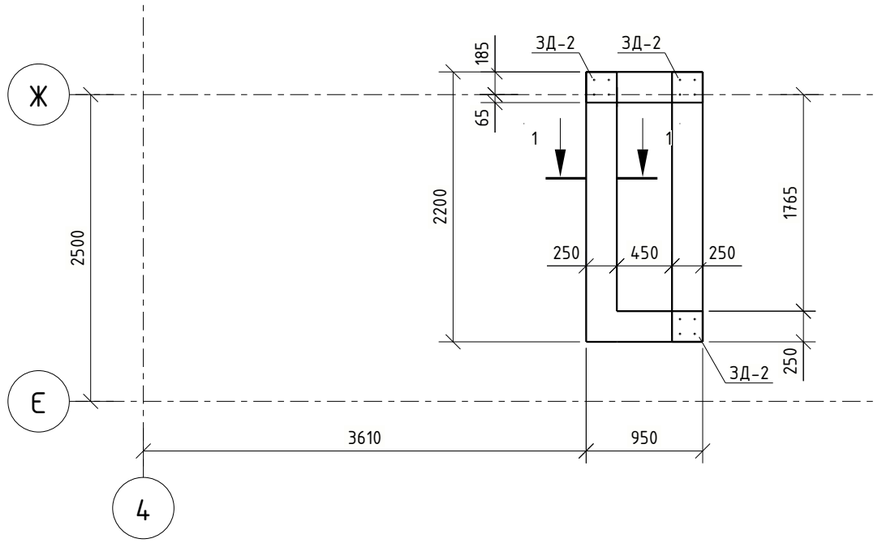

Армування поясу

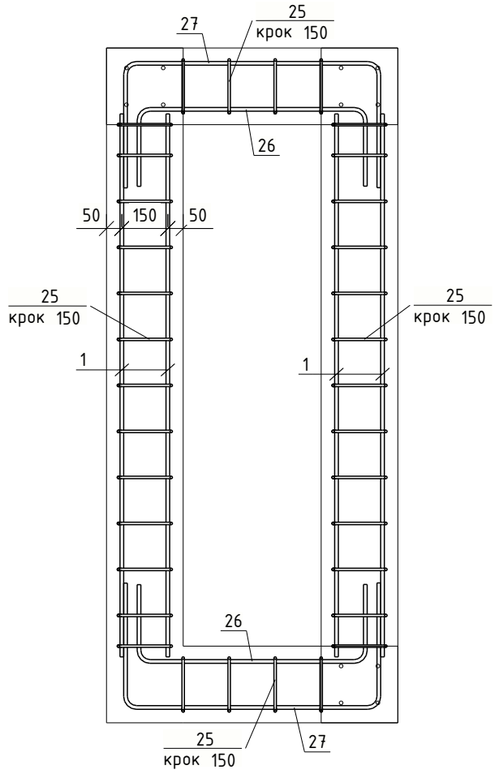

1 – 1

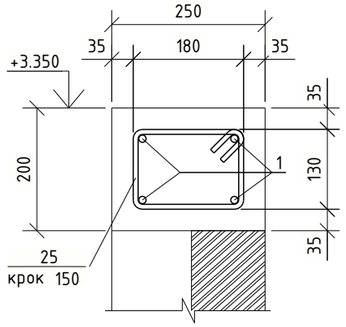

Специфікація

Поз.	Позначення	Найменування	Кіл.	Маса од., кг	Примітки
МП-2		Пояс монолітний	1		
		Закладні вироби			
ЗД-2	див. арк. 23	Закладна деталь ЗД-2	3	5.61	
		Деталі			
1	ДСТУ 3760:2019	∅12 – А500С L = 14.16	м.п.	0.888	12.6
25	ДСТУ 3760:2019	∅8 – А500С L = 680	34	0.270	9.2
26	ДСТУ 3760:2019	∅12 – А500С L = 1200	4	1.074	4.3
27	ДСТУ 3760:2019	∅12 – А500С L = 1600	4	1.427	5.7
		Матеріали			
		Бетон класу С20/25 (В25), F150, W6	$м^3$		0.3

Відомість витрат сталі, кг

Марка	Вироби арматурні					Вироби закладні					Всього на елемент
	Арматура класу				Всього	Прокат марки				Всього	
	А500С					А500С		С245 ДСТУ 8539:2015			
	ДСТУ 3760:2019					ДСТУ 3760:2019		ДСТУ 8540:2015			
		∅8	∅12	Разом		∅12	Разом	—10	Разом		
МП-2		9.2	22.6	31.8	31.8	2.1	2.1	14.7	14.7	16.8	48.6

Відомість деталей

Поз.	Ескіз
25	45° 55 45° 130 180
26	750 257
27	838 412

Примітка: у ескізі вказано зовнішній габарит

1. Загальні дані див. аркуш 1.
2. Товщина захисного шару до всіх граней і торців арматурних стержнів 35 мм.

Зм.	Кільк.	Арк.	№док.	Підпис	Дата
ГАП		Дождьов			19.03.2025

210205МР-РП-2.1-КР

Будівництво садибних житлових будинків, господарських будівель і споруд, об'єктів громадського призначення та закладу дошкільної освіти у смт. Козин Обухівського району Київської області

Будинок 2.1
Конструктивні рішення

Стадія	Аркуш	Аркушів
РП	22	

Пояс монолітний МП-2

ТОВ "АВН КАПІТАЛ"

Погоджено:

Зам. інв. №

Підпис і дата

Інв. № подл.

Tekla structures

А3

Специфікація

Марка ел-та	Дет. №	Кіл. шт.	Профіль	Довж., мм	Маса, кг шт.	Маса, кг заг.	Маса, кг марки	Марка сталі	Примітки
ЗД-2	100	1	— 10x250	250	4.91	4.91		С245	
	101	4	∅ 12	170	0.20	0.68		А500С	
							5.59		

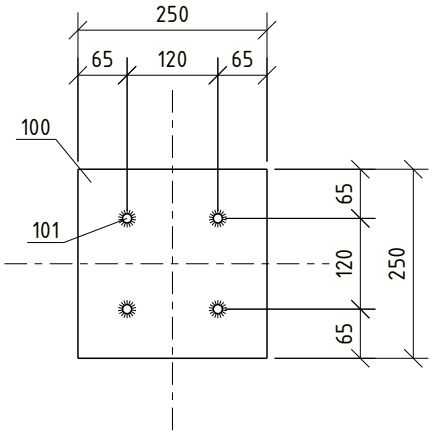

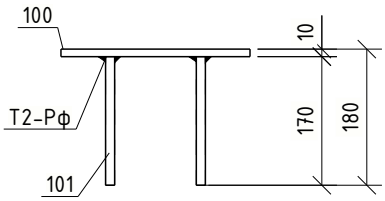

1. Загальні дані див. арк. 1
2. Зовнішні поверхні виробів очистити від іржі, окалин та бруду (ступінь очистки II), а поверхні, що НЕ ПОКРИТІ БЕТОНОМ захистити від корозії грунтовкою ГФ-021 з наступним лакофарбовим покриттям марки ПФ-115 в два шари.
3. Всі зварні шви повинні контролюватися відповідно до вимог ДСТУ Б В.2.6-169:2011, та із застосуванням методів неруйнівного контролю (ультразвуковий, рентгенівський та ін.)

Погоджено:

Зам. інв. №

Підпис і дата

Інв. № подл.

Зм.	Кільк.	Арк.	№док.	Підпис	Дата
ГАП		Дождьов			19.03.2025

210205МР-РП-2.1-КР

Будівництво садибних житлових будинків, господарських будівель і споруд, об'єктів громадського призначення та закладу дошкільної освіти у смт. Козин Обухівського району Київської області

Будинок 2.1
Конструктивні рішення

Стадія	Аркуш	Аркушів
РП	23	

Закладна деталь ЗД-2

ТОВ "АВН КАПІТАЛ"

Tekla structures

Схема розташування металевих колон навісу в осях Г-Ж/3-5

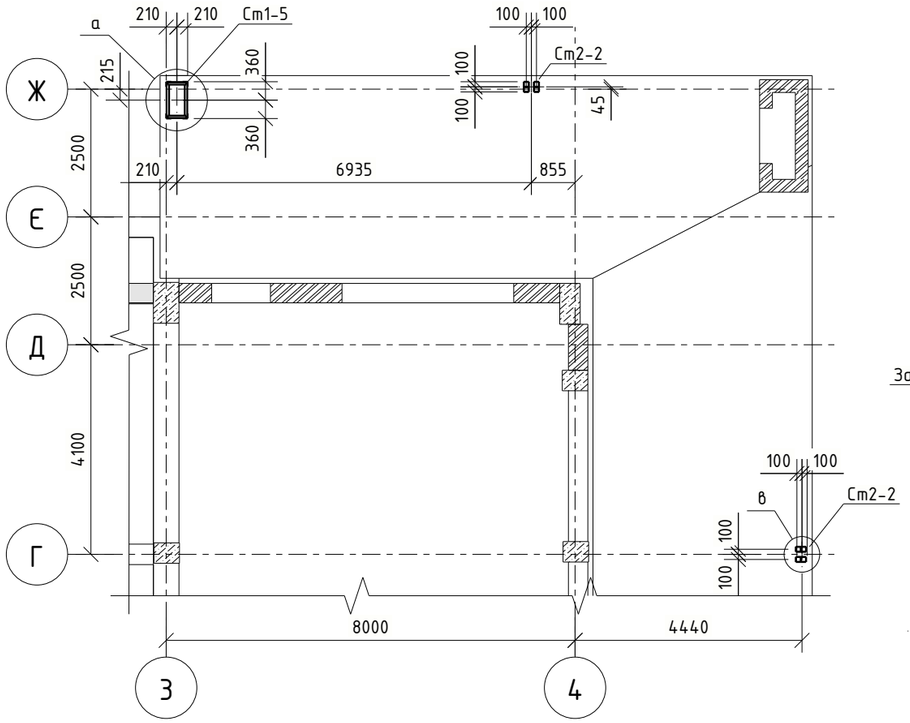

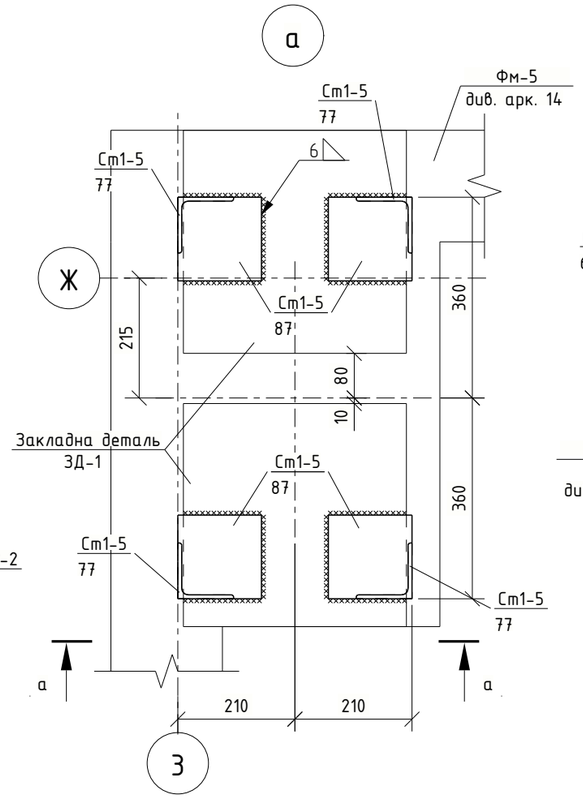

а – а

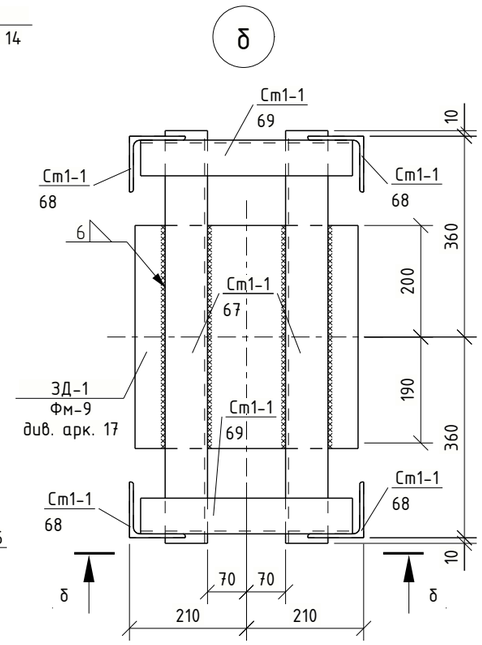

б – б

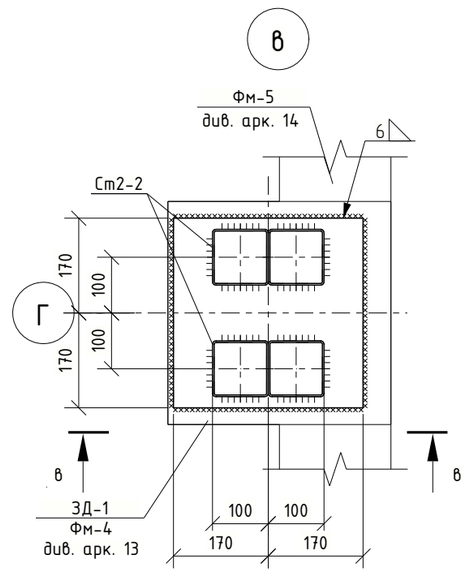

в – в

Схема розташування металевих колон навісу в осях 1-2 біля осі А

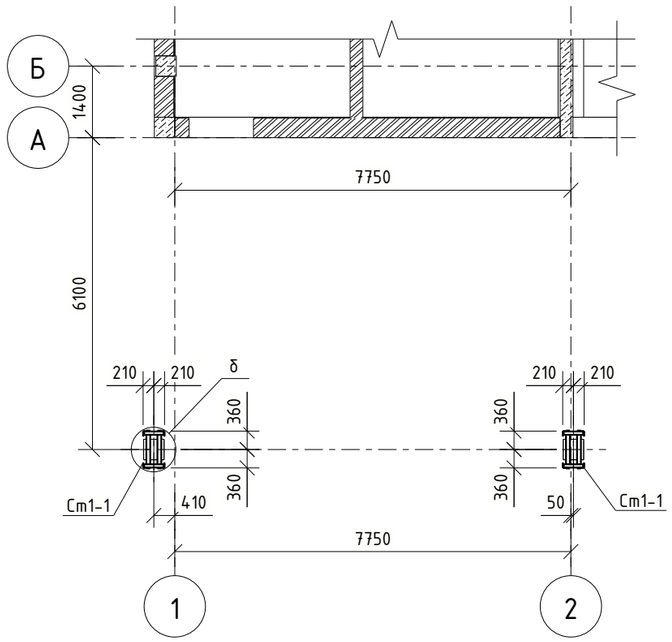

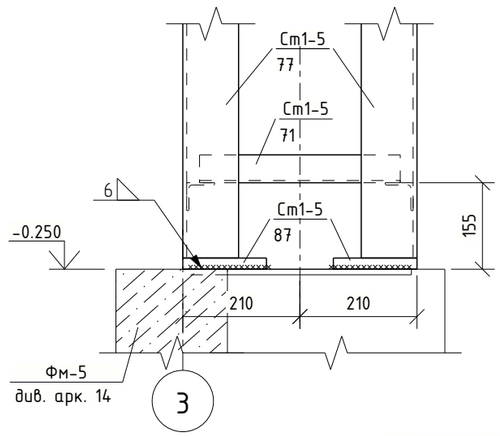

а – а

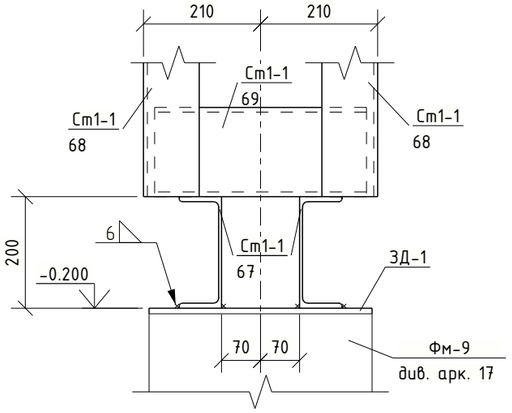

б – б

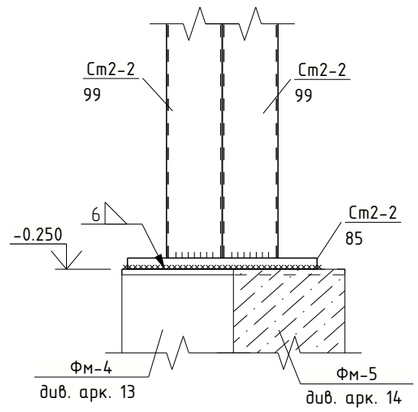

в – в

1. Загальні дані див. аркуш 1.
2. Всі металеві конструкції захистити від корозії згідно вказівок на арк. 1.
3. Колони Ст1-1, Ст1-5, Ст2-2 деталізовано на 25-27 аркушах проекту відповідно.
4. Технічну специфікацію сталі див. арк. 32
5. Зварні шви до закладних деталей виконувати з перервами задля запобігання нагріву бетону та розтріскування його через перепад температур.

Зм.	Кільк.	Арк.	№док.	Підпис	Дата	210205МР-РП-2.1-КР		
						Будівництво садибних житлових будинків, господарських будівель і споруд, об'єктів громадського призначення та закладу дошкільної освіти у смт. Козин Обухівського району Київської області		
ГАП		Дождьов			19.03.2025	Будинок 2.1 Конструктивні рішення	Стадія: РП	Аркуш: 24 / Аркушів:
						Схема розташування металевих колон навісу	ТОВ "АВН КАПІТАЛ"	

Погоджено:

Зам. інв. №

Підпис і дата

Інв. № подл.

Tekla structures

А3

Стійка Ст1-1

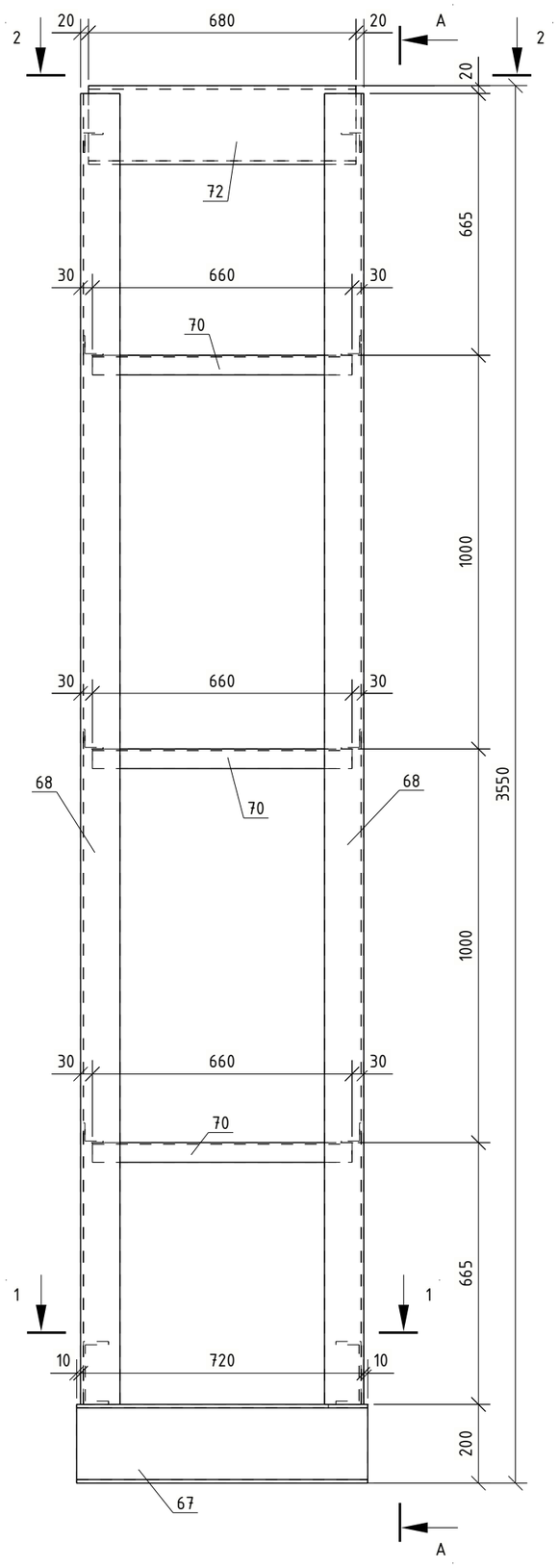

А – А

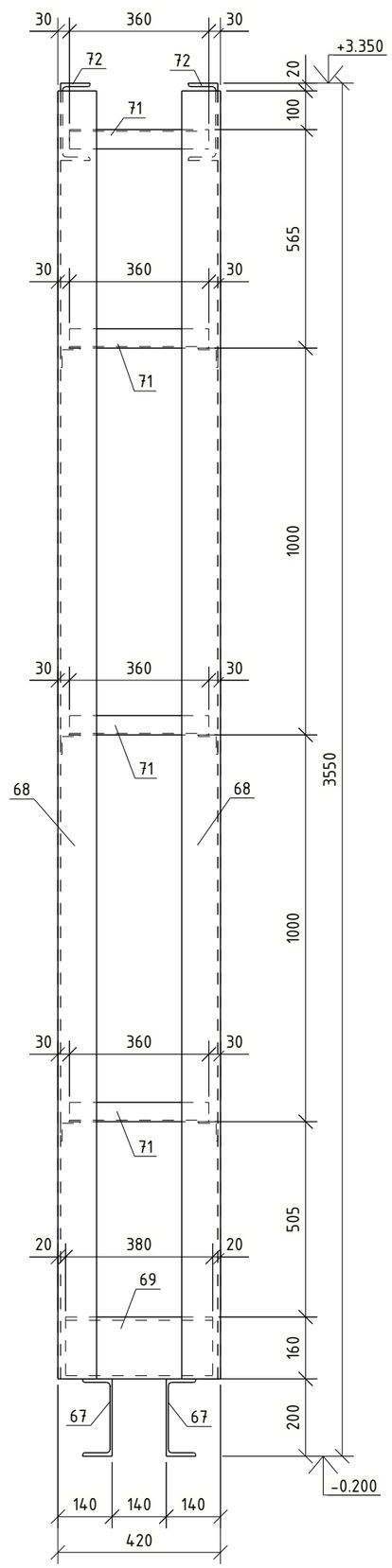

Специфікація

Марка ел-та	Дет. №	Кіл. шт.	Профіль	Довж., мм	Маса, кг			Марка сталі	Примітки
					шт.	заг.	марки		
Ст1-1	67	2	[20П	740	13.60	27.20		С245	
	68	4	∟ 100х7	3330	35.94	143.76		С245	
	69	2	[16П	380	5.40	10.80		С245	
	70	6	∟ 50х4	660	2.02	12.12		С245	
	71	8	∟ 50х4	360	1.10	8.80		С245	
	72	2	[20П	680	12.50	25.00		С245	
							227.64		

1 – 1

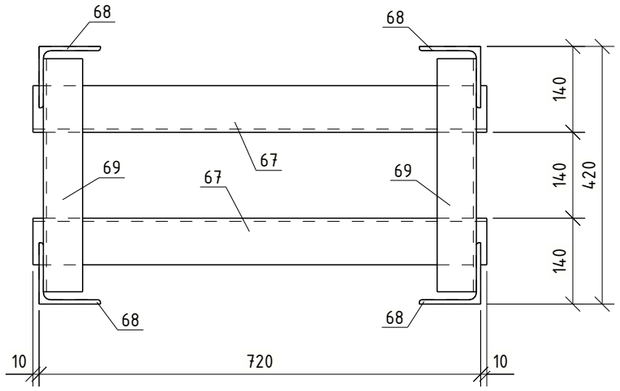

2 – 2

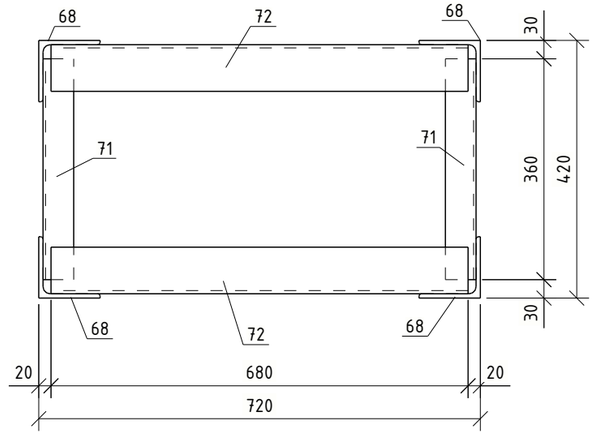

1. Загальні дані див. арк. 1
2. Антикорозійну обробку та вогнезахист конструкцій виконати згідно п.6 загальних данних.
3. Всі зварні шви виконати катетом 5 мм.
4. Всі зварні шви повинні контролюватися відповідно до вимог ДСТУ Б В.2.6-169:2011, та із застосуванням методів неруйнівного контролю (ультразвуковий, рентгенівський та ін.)

Зм.	Кільк.	Арк.	№док.	Підпис	Дата	210205МР-РП-2.1-КР			
						Будівництво садибних житлових будинків, господарських будівель і споруд, об'єктів громадського призначення та закладу дошкільної освіти у смт. Козин Обухівського району Київської області			
ГАП		Дождьов			19.03.2025	Будинок 2.1 Конструктивні рішення	Стадія	Аркуш	Аркушів
							РП	25	
						Стійка Ст1-1	ТОВ "АВН КАПІТАЛ"		

Погоджено:

Зам. інв. №

Підпис і дата

Інв. № подл.

Tekla structures

А3

Стійка Ст1-5

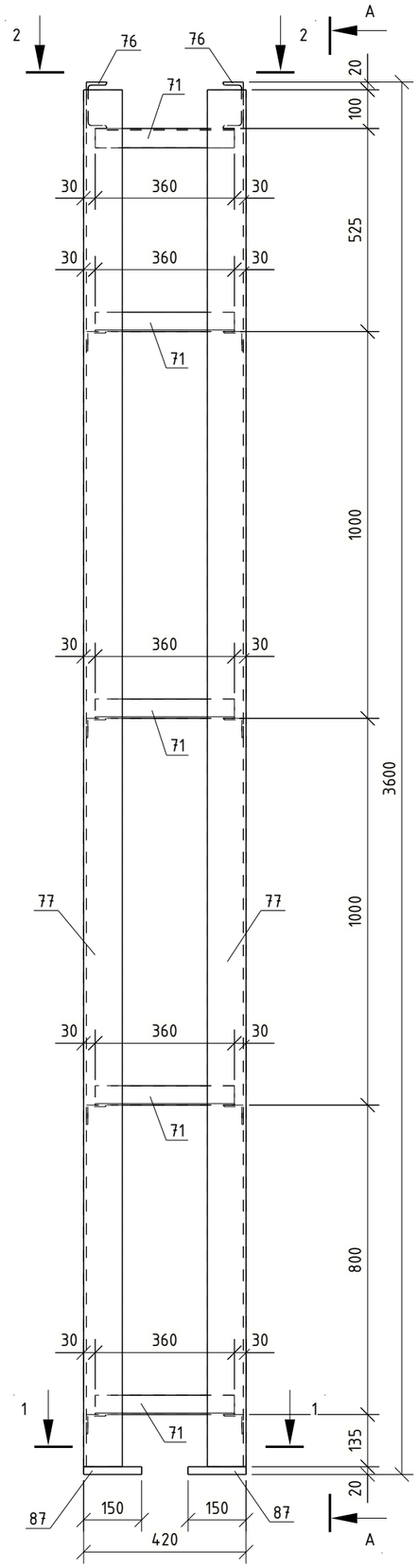

А – А

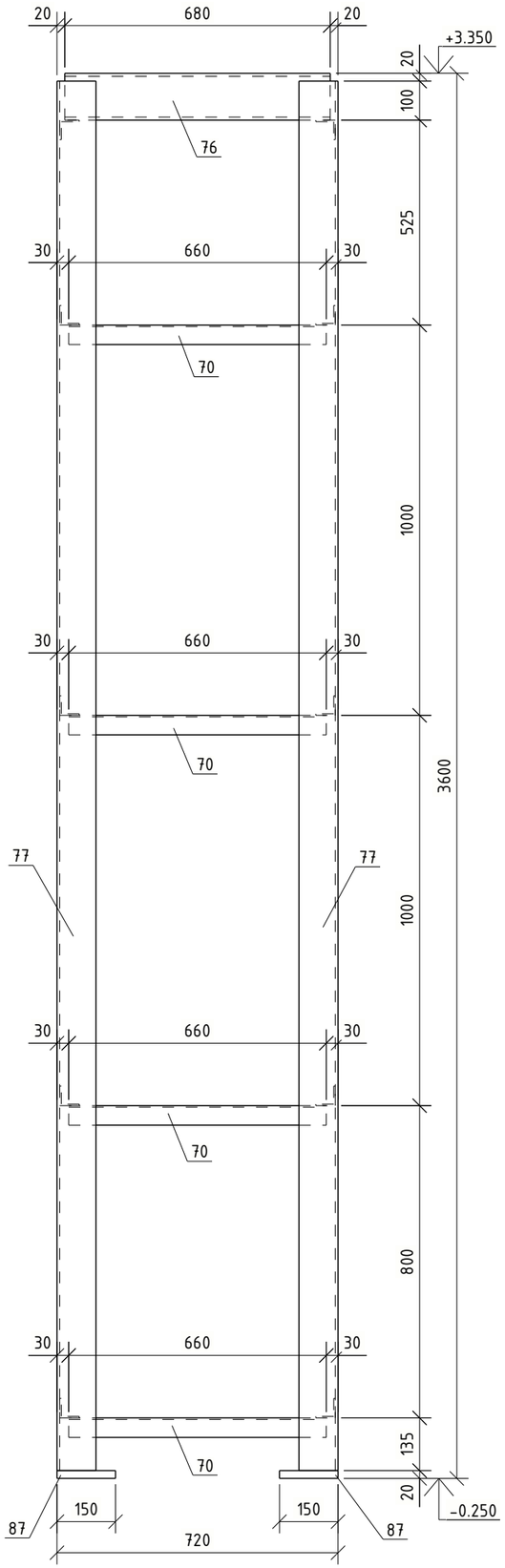

Специфікація

Марка ел-та	Дет. №	Кіл. шт.	Профіль	Довж., мм	Маса, кг			Марка сталі	Примітки
					шт.	заг.	марки		
Ст1-5	70	8	∟ 50х4	660	2.02	16.16		С245	
	71	10	∟ 50х4	360	1.10	11.00		С245	
	76	2	[12П	680	7.10	14.20		С245	
	77	4	∟ 100х7	3560	38.43	153.72		С245	
	87	4	— 20х150	150	3.53	14.12		С245	
							209.20		

1 – 1

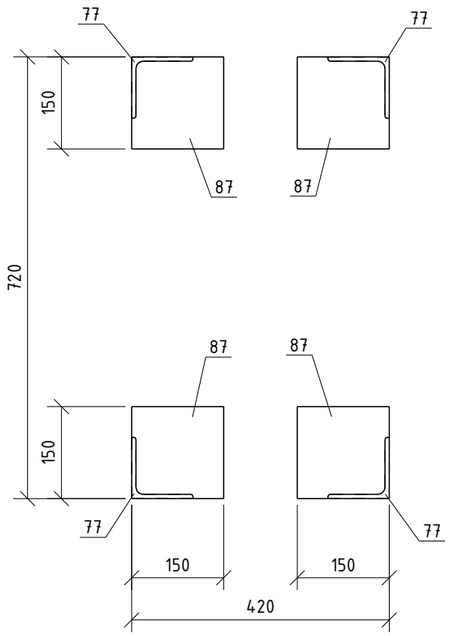

2 – 2

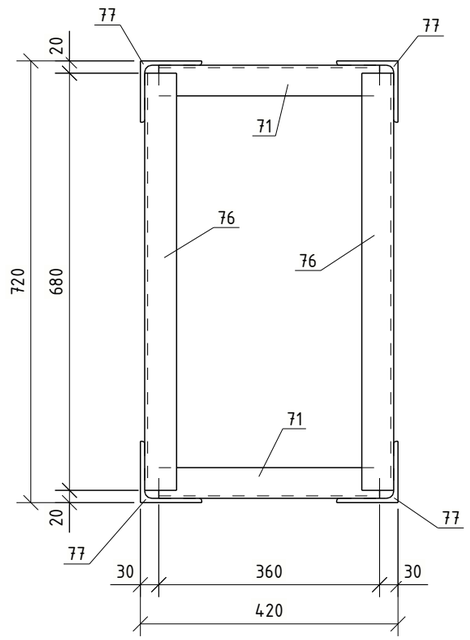

1. Загальні дані див. арк. 1
2. Антикорозійну обробку та вогнезахист конструкцій виконати згідно п.6 загальних данних.
3. Всі зварні шви виконати катетом 5 мм.
4. Всі зварні шви повинні контролюватися відповідно до вимог ДСТУ Б В.2.6-169:2011, та із застосуванням методів неруйнівного контролю (ультразвуковий, рентгенівський та ін.)

Зм.	Кільк.	Арк.	№док.	Підпис	Дата	210205МР-РП-2.1-КР		
						Будівництво садибних житлових будинків, господарських будівель і споруд, об'єктів громадського призначення та закладу дошкільної освіти у смт. Козин Обухівського району Київської області		
ГАП		Дождьов			19.03.2025	Будинок 2.1 Конструктивні рішення	Стадія: РП	Аркуш: 26 / Аркушів:
						Стійка Ст1-5	ТОВ "АВН КАПІТАЛ"	

Погоджено:

Зам. інв. №

Підпис і дата

Інв. № подл.

Tekla structures

А3

Стійка Ст2-2

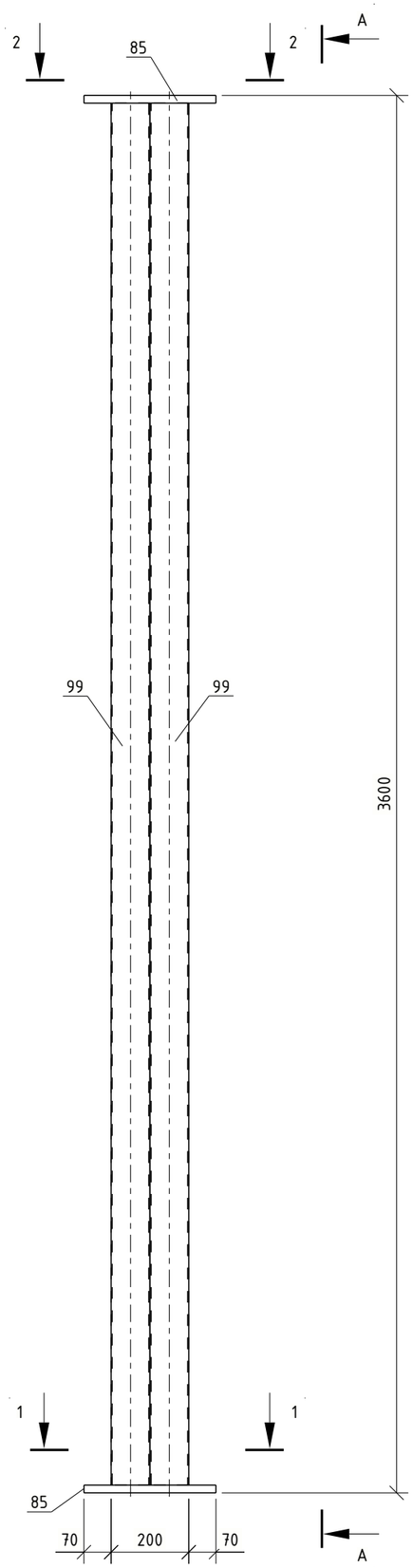

А – А

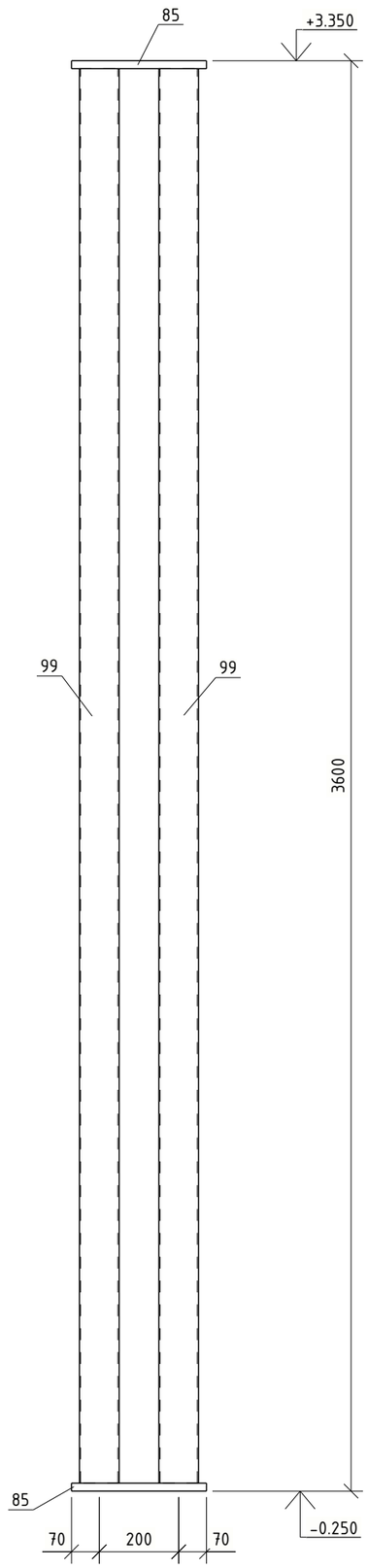

Специфікація

Марка ел-та	Дет. №	Кіл. шт.	Профіль	Довж., мм	Маса, кг			Марка сталі	Примітки
					шт.	заг.	марки		
Ст2-2	85	2	20x340	340	18.15	36.30		С245	
	99	4	100x3.0	3560	31.90	127.60		С245	
							163.86		

2 – 2

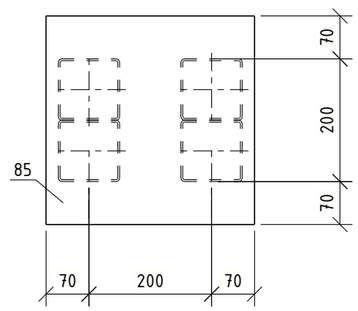

1 – 1

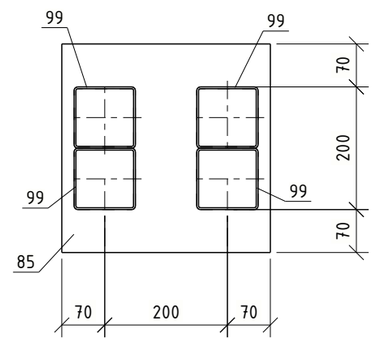

1. Загальні дані див. арк. 1
2. Антикорозійну обробку та вогнезахист конструкцій виконати згідно п.6 загальних данних.
3. Всі зварні шви виконати катетом 5 мм.
4. Всі зварні шви повинні контролюватися відповідно до вимог ДСТУ Б В.2.6-169:2011, та із застосуванням методів неруйнівного контролю (ультразвуковий, рентгенівський та ін.)

Зм.	Кільк.	Арк.	№док.	Підпис	Дата	210205МР-РП-2.1-КР			
						Будівництво садибних житлових будинків, господарських будівель і споруд, об'єктів громадського призначення та закладу дошкільної освіти у смт. Козин Обухівського району Київської області			
						Будинок 2.1 Конструктивні рішення	Стадія	Аркуш	Аркушів
ГАП		Дождьов			19.03.2025		РП	27	
						Стійка Ст2-2	ТОВ "АВН КАПІТАЛ"		

Погоджено:

Зам. інв. №

Підпис і дата

Інв. № подл.

Tekla structures

А3

Схема розташування металевих балок навісу

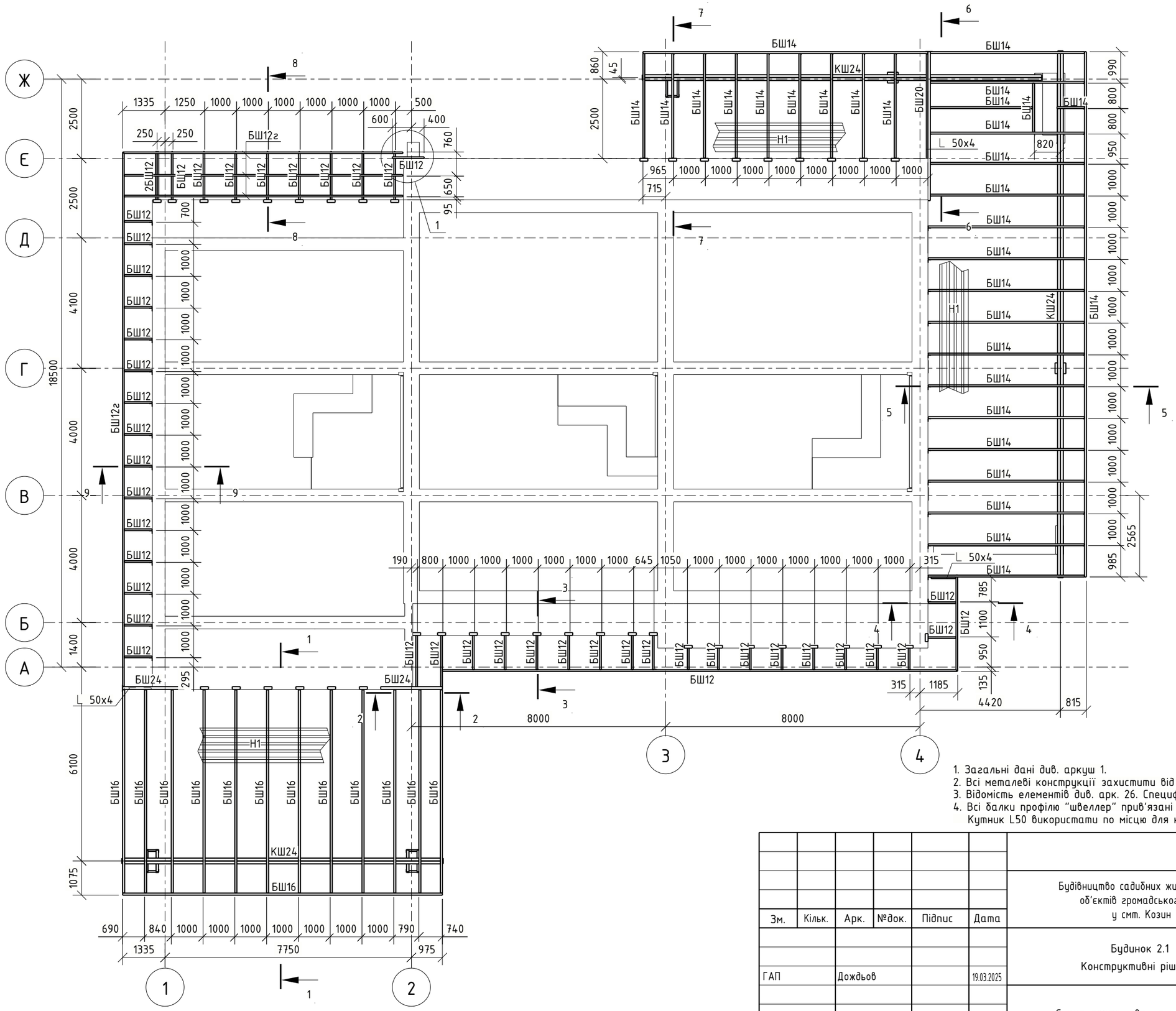

1. Загальні дані див. аркуш 1.
2. Всі металеві конструкції захистити від корозії згідно вказівок на арк. 1.
3. Відомість елементів див. арк. 26. Специфікацію сталі див. арк. 26
4. Всі балки профілю "швеллер" прив'язані на плані до стінки перерізу. Кутник L50 використати по місцю для кріплення профнастилу

Зм.	Кільк.	Арк.	№док.	Підпис	Дата
ГАП		Дождьов			19.03.2025

210205МР-РП-2.1-КР

Будівництво садибних житлових будинків, господарських будівель і споруд, об'єктів громадського призначення та закладу дошкільної освіти у смт. Козин Обухівського району Київської області

Будинок 2.1
Конструктивні рішення

Стадія	Аркуш	Аркушів
РП	28	

Схема розташування металевих балок навісу

ТОВ "АВН КАПІТАЛ"

Погоджено:

Зам. інв. №

Підпис і дата

Інв. № подл.

Tekla structures

А3

1 – 1

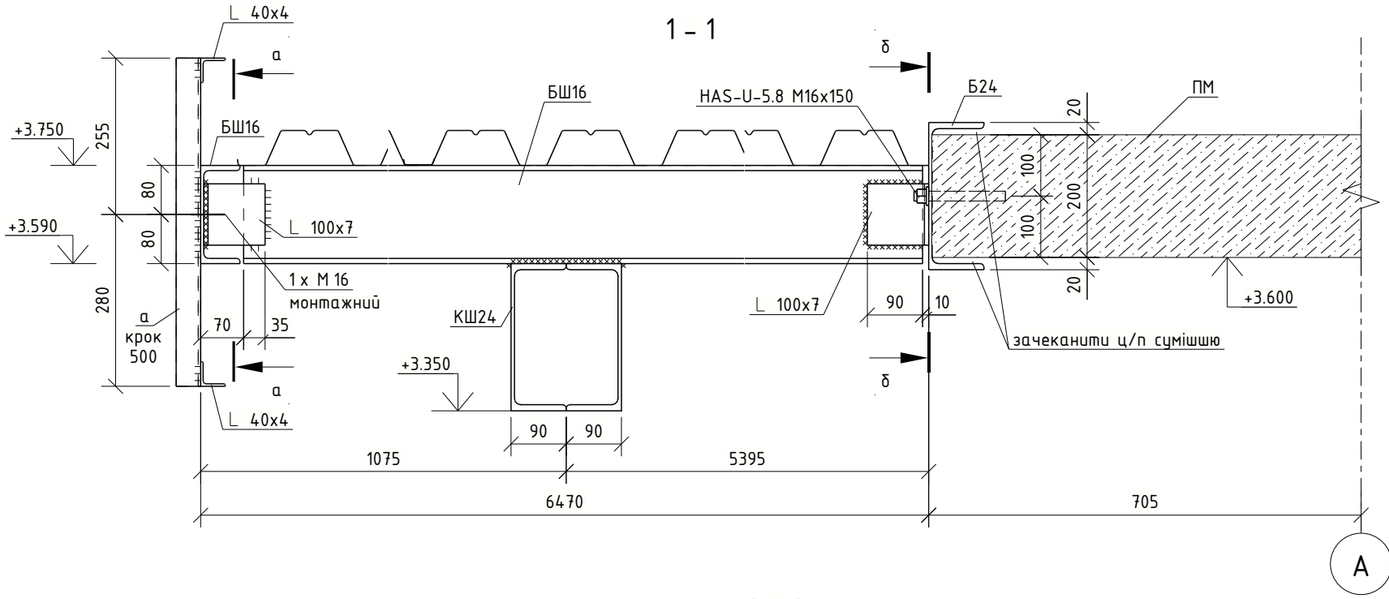

а – а

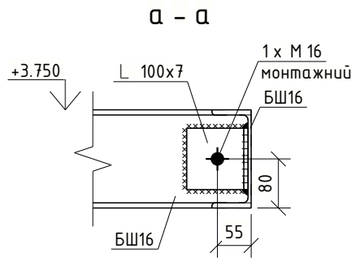

б – б

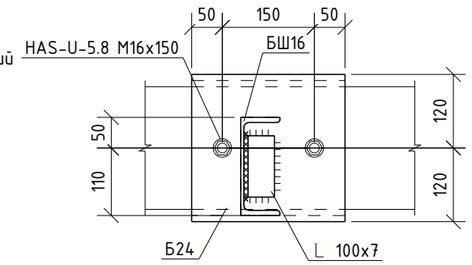

2 – 2

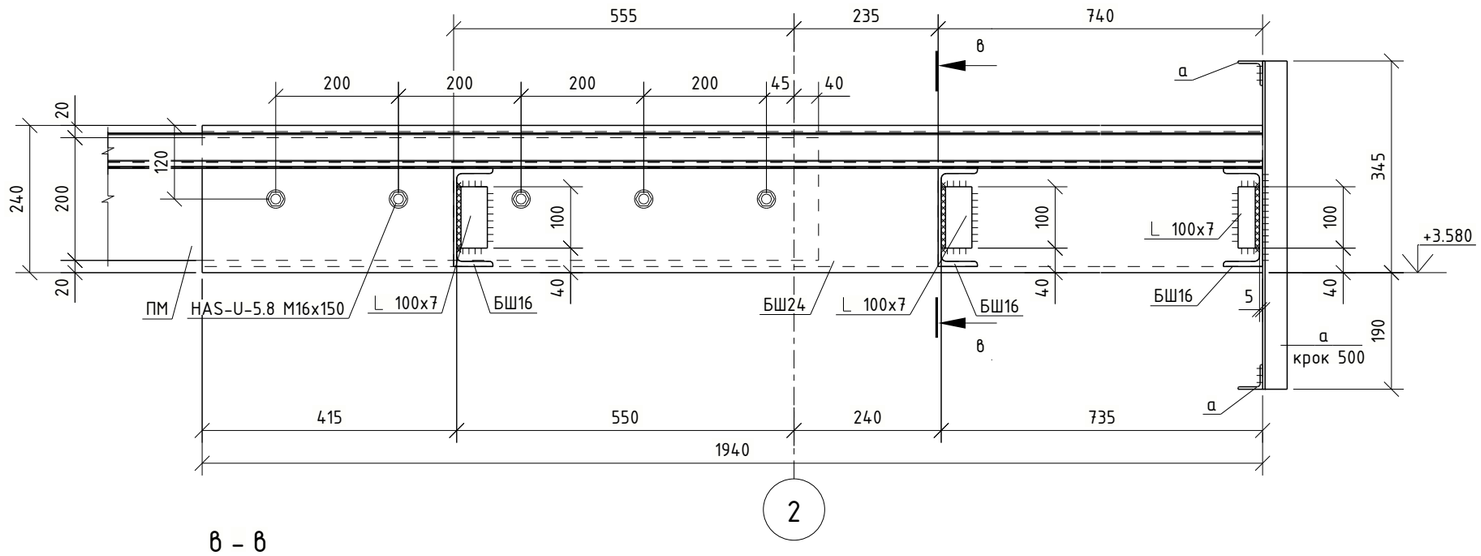

3 – 3

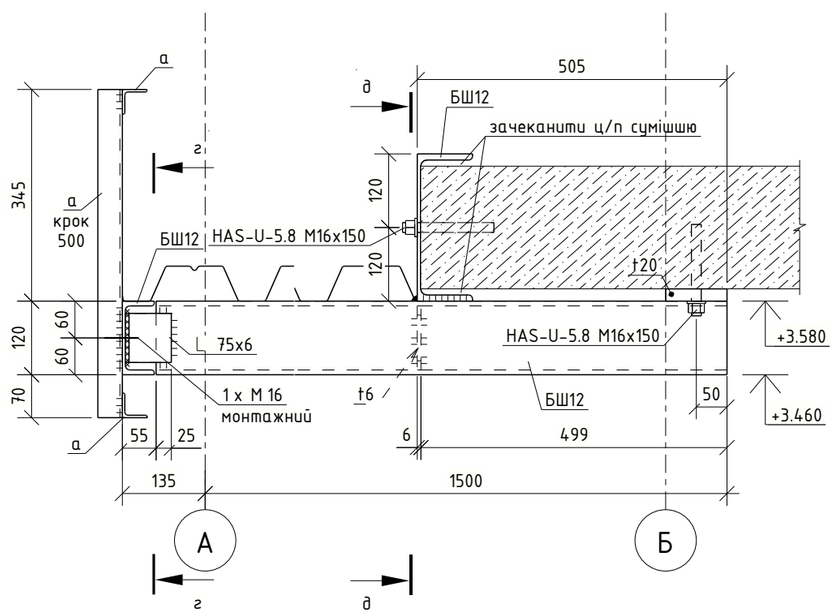

в – в

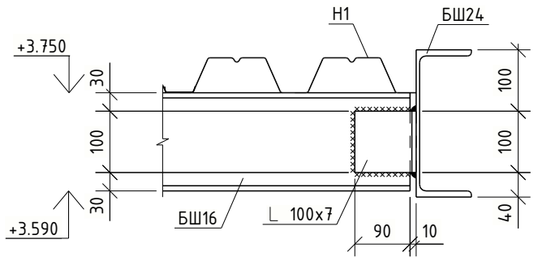

г – г

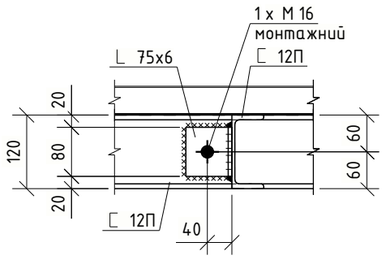

д – д

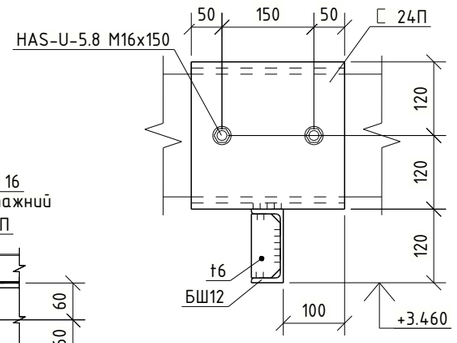

1. Загальні дані див. аркуш 1.
2. Всі металеві конструкції захистити від корозії згідно вказівок на арк. 1.
3. Відомість елементів див. арк. 26.
4. Всі монтажні зварні шви виконати катетом 4 мм. Заводські катетом 6 мм але не більше 1.2t, де t – найтонша деталь у зварному з'єднанні.

Зм.	Кільк.	Арк.	№док.	Підпис	Дата	210205МР-РП-2.1-КР		
						Будівництво садибних житлових будинків, господарських будівель і споруд, об'єктів громадського призначення та закладу дошкільної освіти у смт. Козин Обухівського району Київської області		
ГАП		Дождьов			19.03.2025	Будинок 2.1 Конструктивні рішення	Стадія: РП	Аркуш: 29 / Аркушів:
						Розрізи 1-1 ... 3-3	ТОВ "АВН КАПІТАЛ"	

Погоджено:

Зам. інв. №

Підпис і дата

Інв. № подл.

Tekla structures

6 – 6

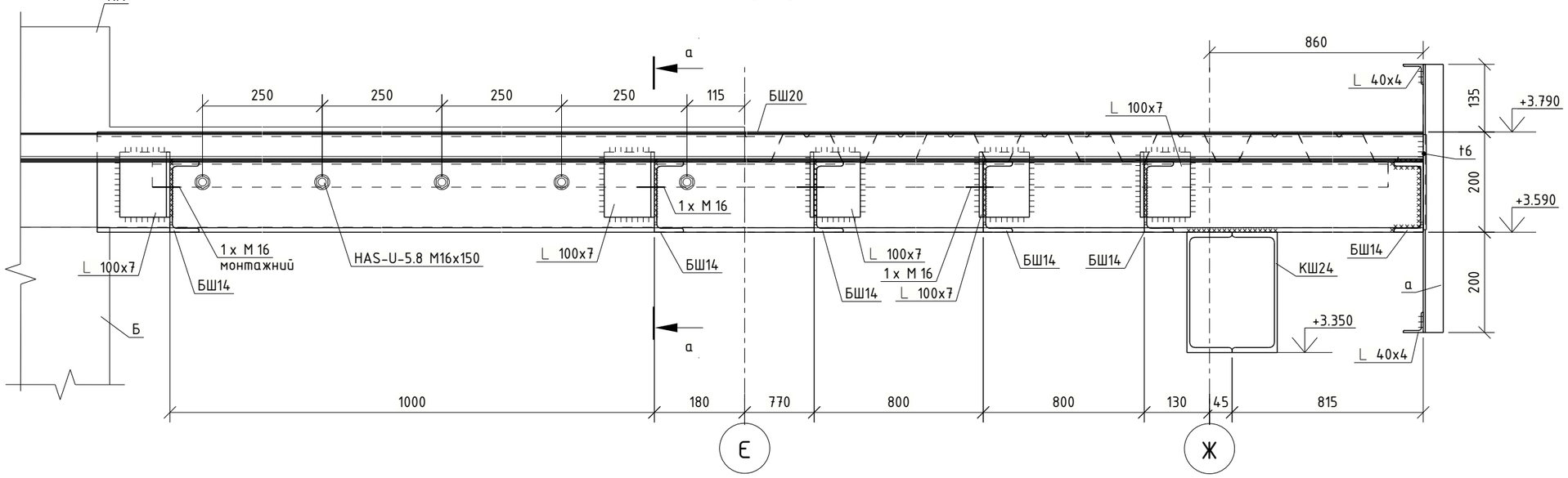

а – а

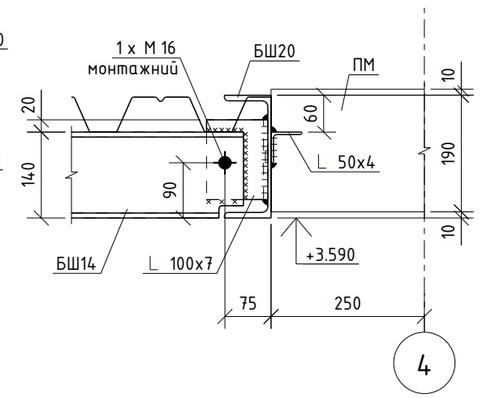

4 – 4

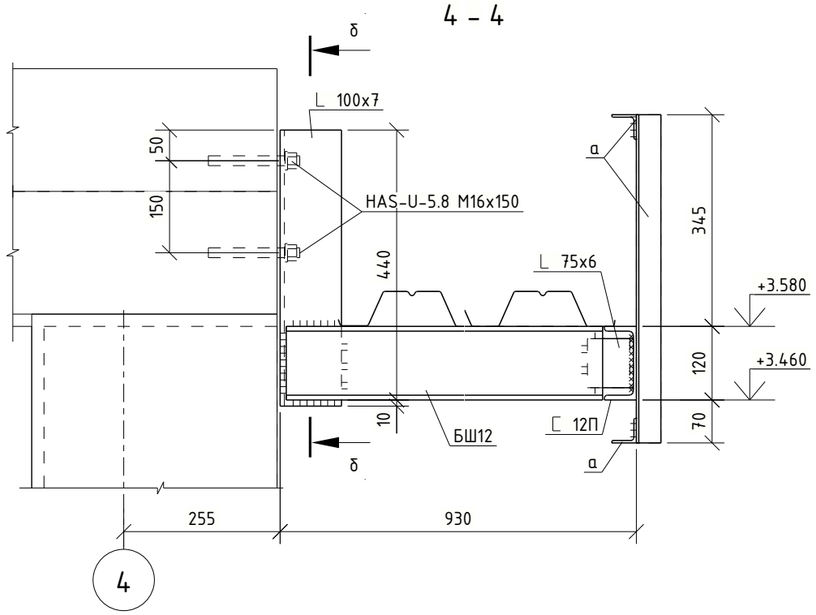

5 – 5

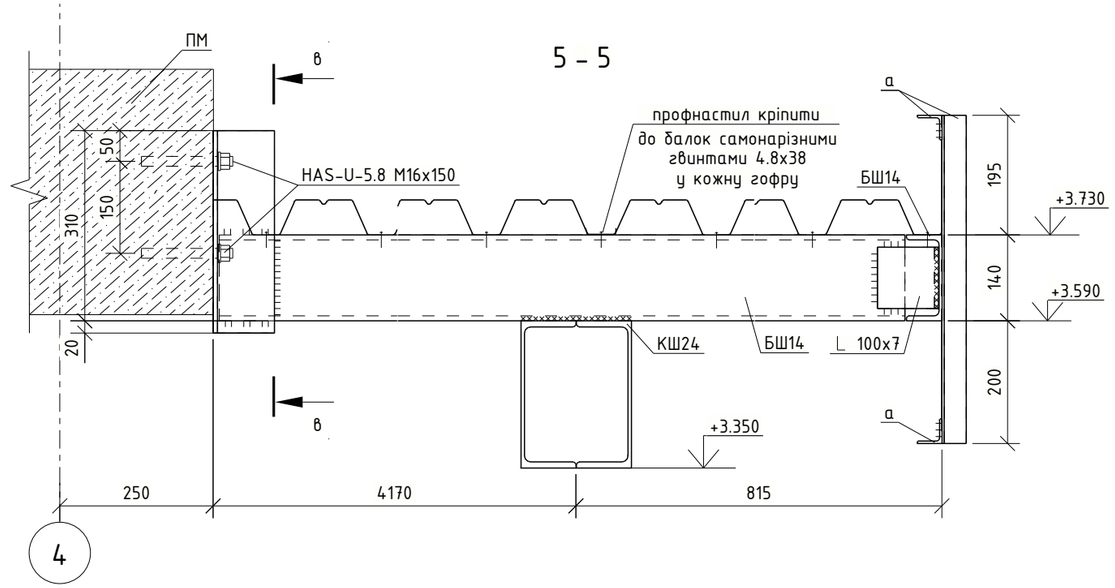

б – б

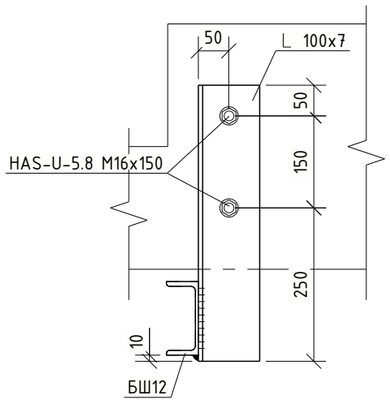

в – в

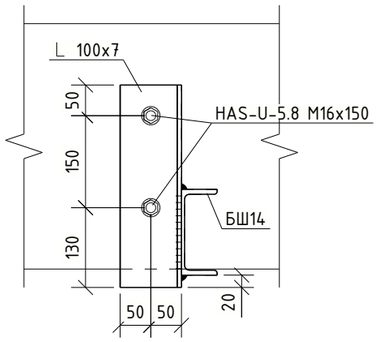

1. Загальні дані див. аркуш 1.
2. Всі металеві конструкції захистити від корозії згідно вказівок на арк. 1.
3. Відомість елементів див. арк. 26.
4. Всі монтажні зварні шви виконати катетом 4 мм. Заводські катетом 6 мм але не більше 1.2t, де t – найтонша деталь у зварному з'єднанні.
5. Між собою профлист з'єднувати комбінованими заклепками кроком 500 мм.

Зм.	Кільк.	Арк.	№док.	Підпис	Дата	210205МР-РП-2.1-КР		
						Будівництво садибних житлових будинків, господарських будівель і споруд, об'єктів громадського призначення та закладу дошкільної освіти у смт. Козин Обухівського району Київської області		
ГАП		Дождьов			19.03.2025	Будинок 2.1 Конструктивні рішення	Стадія: РП	Аркуш: 30 / Аркушів:
						Розрізи 4-4 ... 6-6	ТОВ "АВН КАПІТАЛ"	

Погоджено:

Зам. інв. №

Підпис і дата

Інв. № подл.

Tekla structures

а – а

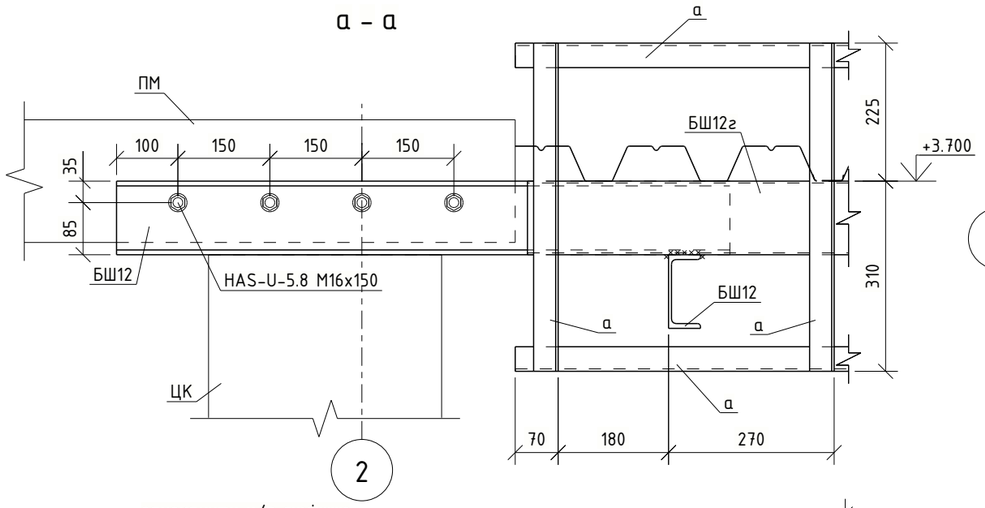

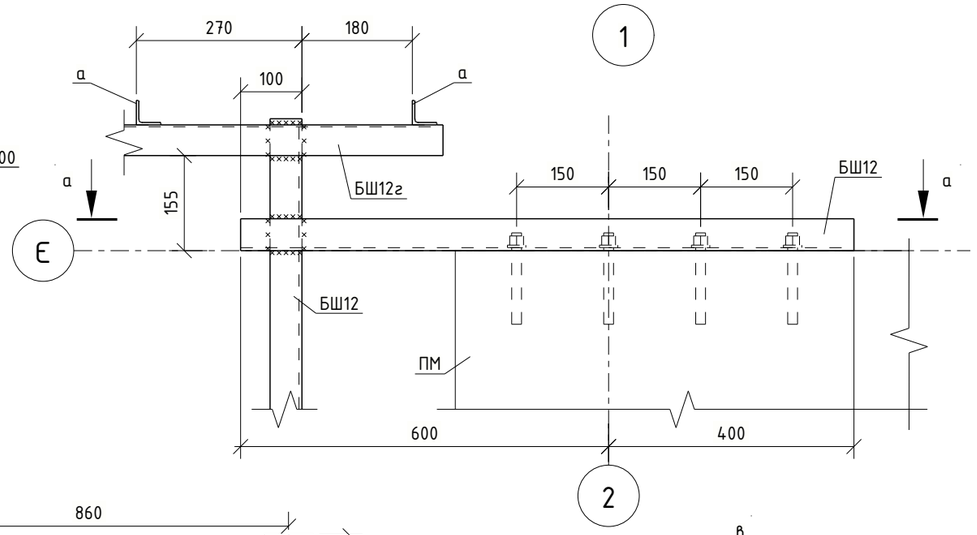

в – в

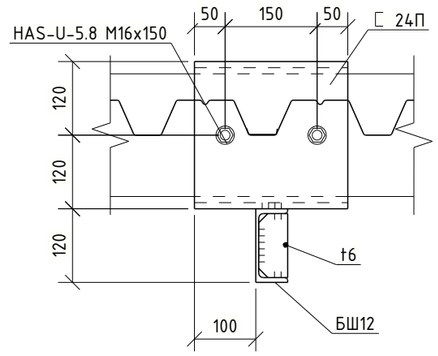

7 – 7

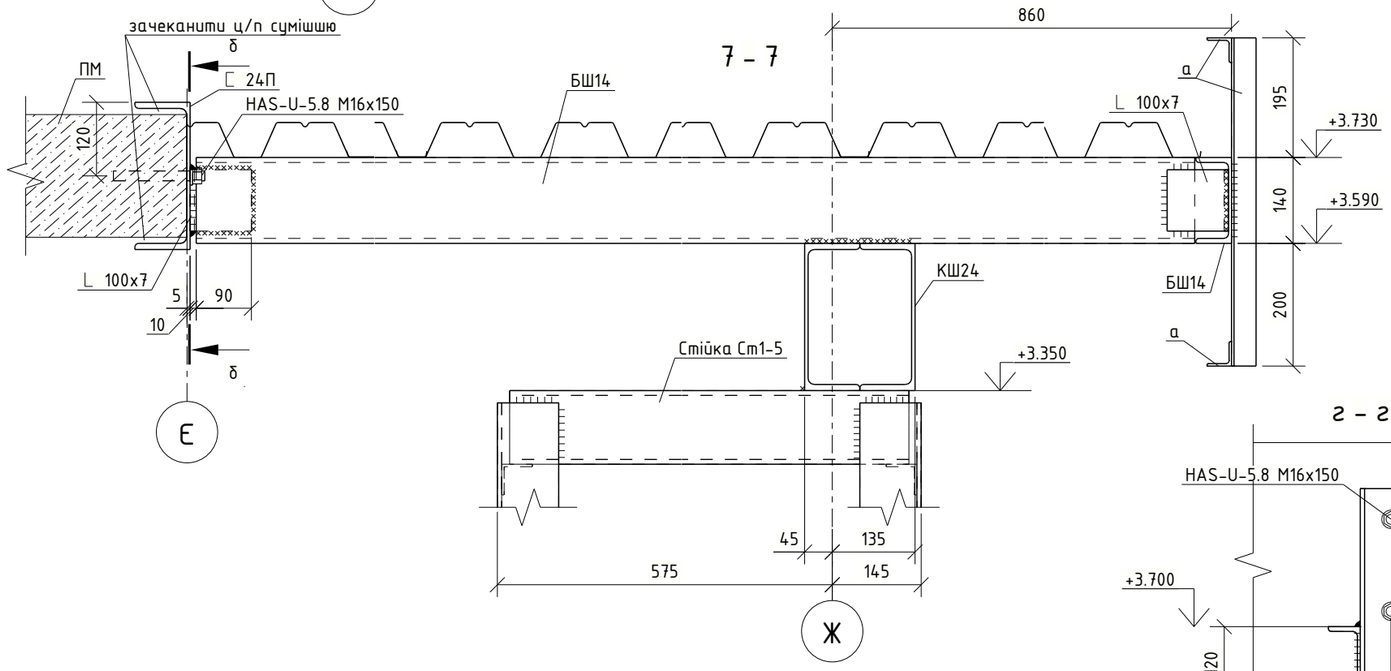

г – г

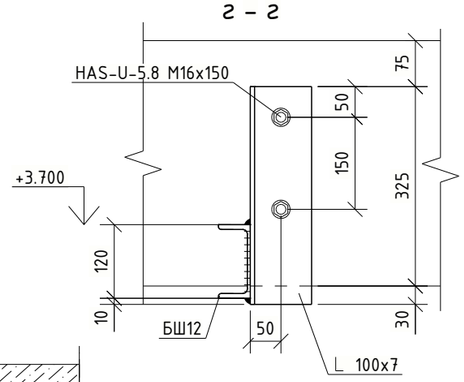

в – в

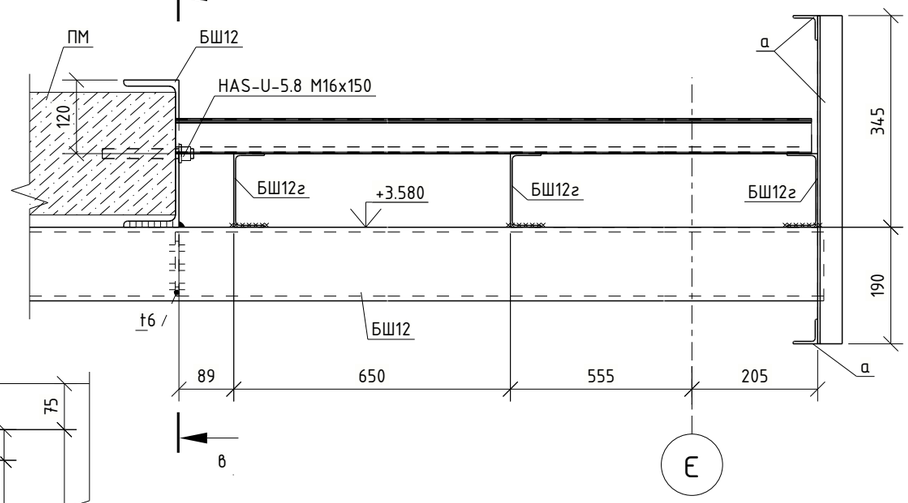

б – б

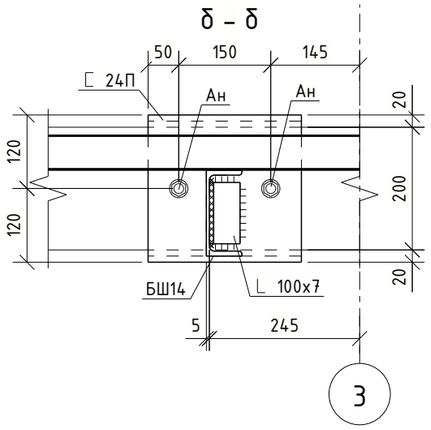

9 – 9

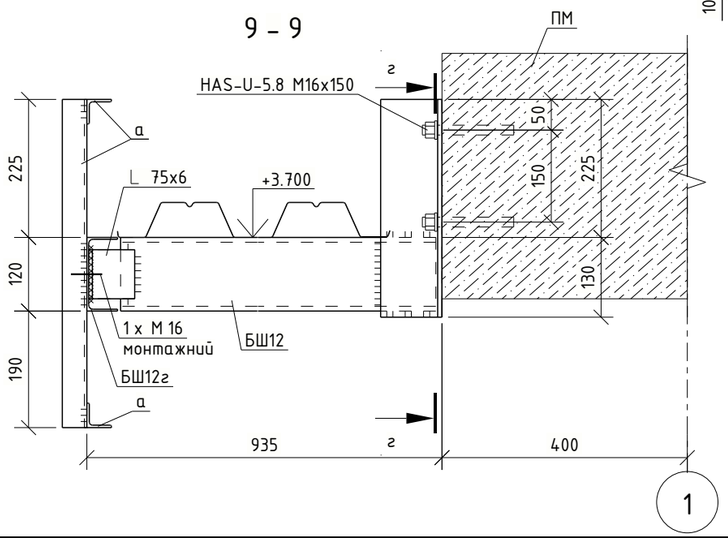

1. Загальні дані див. аркуш 1.
2. Всі металеві конструкції захистити від корозії згідно вказівок на арк. 1.
3. Відомість елементів див. арк. 26.
4. Всі монтажні зварні шви виконати катетом 4 мм. Заводські катетом 6 мм але не більше 1.2t, де t – найтонша деталь у зварному з'єднанні.

Зм.	Кільк.	Арк.	№док.	Підпис	Дата	210205МР-РП-2.1-КР		
						Будівництво садибних житлових будинків, господарських будівель і споруд, об'єктів громадського призначення та закладу дошкільної освіти у смт. Козин Обухівського району Київської області		
ГАП		Дождьов			19.03.2025	Будинок 2.1 Конструктивні рішення	Стадія: РП	Аркуш: 31 / Аркушів:
						Розрізи 7-7 ... 9-9. Вузол 1	ТОВ "АВН КАПІТАЛ"	

Погоджено:

Зам. інв. №

Підпис і дата

Інв. № подл.

Tekla structures

А3

Технічна специфікація сталі

Найменування профілю ГОСТ, ТУ, ДСТУ	Найменування або марка сталі ГОСТ, ТУ, ДСТУ	Номер або розміри профілю, мм	№ п.п.	Маса металу за елементами конструкцій, т			Загальна маса, т
				Балки	Колони	Настил	
1	2	3	4	5	6	7	8
Сталевий швелер ДСТУ 3436-96	С245 ДСТУ 8541:2015	[12П	1	0.904	0.014		0.918
		[14П	2	1.764			1.764
		[16П	3	1.232	0.022		1.254
		[20П	4	0.086	0.104		0.190
		[24П	5	2.230			2.230
		Всього:	6	6.217	0.140		6.357
Всього профілю:			7	6.217	0.140		6.357
Швелери сталеві гнуті рівнополичні ДСТУ 8806:2018	С235 ДСТУ 8541:2015	Гн.[120х50х3	8	0.210			0.210
			9				
		Всього:	10	0.210			0.210
Всього профілю:			11	0.210			0.210
Кутники сталеві гарячекатані рівнополичні ДСТУ 2251:2018	С245 ДСТУ 8541:2015	∟40х4	12	0.668			0.668
		∟50х4	13	0.016	0.069		0.085
		∟75х6	14	0.020			0.020
		∟100х7	15	0.196	0.441		0.637
		Всього:	16	0.900	0.510		1.410
Всього профілю:			17	0.900	0.510		1.410
Прокат листовий гарячекатаний ДСТУ 8540:2015	С245 ДСТУ 8541:2015	▬4	18	0.007			0.007
		▬6	19	0.011			0.011
		▬10	20	0.001			0.001
		▬20	21	0.064	0.087		0.151
		Всього:	22	0.084	0.087		0.170
Всього профілю:			23	0.084	0.087		0.170
Труби сталеві гнуті замкнуті зварні ДСТУ 8940:2019	С245 ДСТУ 8541:2015	гн. тр. 100х3.0	24		0.266		0.266
			25				
			26				
		Всього:	27		0.266		0.266
Всього профілю:			28		0.266		0.266
Вироби з тонколистової сталі ДСТУ 8802:2018	ДСТУ EN 10346 S350GD+Zn	НС-57 t=0.6	29			1.370	1.370
			30				
		Всього:	31			1.370	1.370
Всього профілю:			32			1.370	1.370
Всього маса сталі, т:			33	7.411	1.003	1.370	9.783
У тому числі за марками або найменуванням:			34				
С235			35	0.210			0.210
С245			36	7.201	1.003		8.204
S350GD+Zn			37			1.370	1.370

Відомість елементів

Марка елемента	Переріз			Зусилля для прикріплення			Група конст.	Найменування або марка сталі	Примітки
	ескіз	поз.	склад	А, кН	N, кН	М, кНм			
КШ24	[ ]		[24П				3	С245	
БШ24	[		[24П				3	С245	
БШ20	[		[20П				3	С245	
БШ16	[		[16П				3	С245	
БШ14	[		[14П				3	С245	
2БШ12	] [		[12П				3	С245	
БШ12	[		[12П				3	С245	
БШ12г	[		[шв. гн. 120х50х3				4	С235	
а	∟		∟ 40х4				4	С245	
Н1	⎍⎍⎍		Н57 t=0.6	—			4		або аналог

1. Загальні дані див. арк. 1.
2. Специфікація металопрокату складена без врахування відходів та припусків на обробку та наплавленного металу.
3. Елементи, для яких у відомості елементів не вказано зусилля для прикріплення, кріпити на розрахункове зусилля 1,5 тс.
4. Наведена маса покрівельного профнастила НС-57 у технічній специфікації сталі без врахування обрізів та напусків.

Зм.	Кільк.	Арк.	№док.	Підпис	Дата	210205МР-РП-2.1-КР			
						Будівництво садибних житлових будинків, господарських будівель і споруд, об'єктів громадського призначення та закладу дошкільної освіти у смт. Козин Обухівського району Київської області			
ГАП		Дождьов			19.03.2025	Будинок 2.1 Конструктивні рішення	Стадія: РП	Аркуш: 32	Аркушів:
						Технічна специфікація сталі. Відомість елементів	ТОВ "АВН КАПІТАЛ"		

Погоджено:

Зам. інв. №

Підпис і дата

Інв. № подл.

Tekla structures

Схема розташування сходів зовнішніх

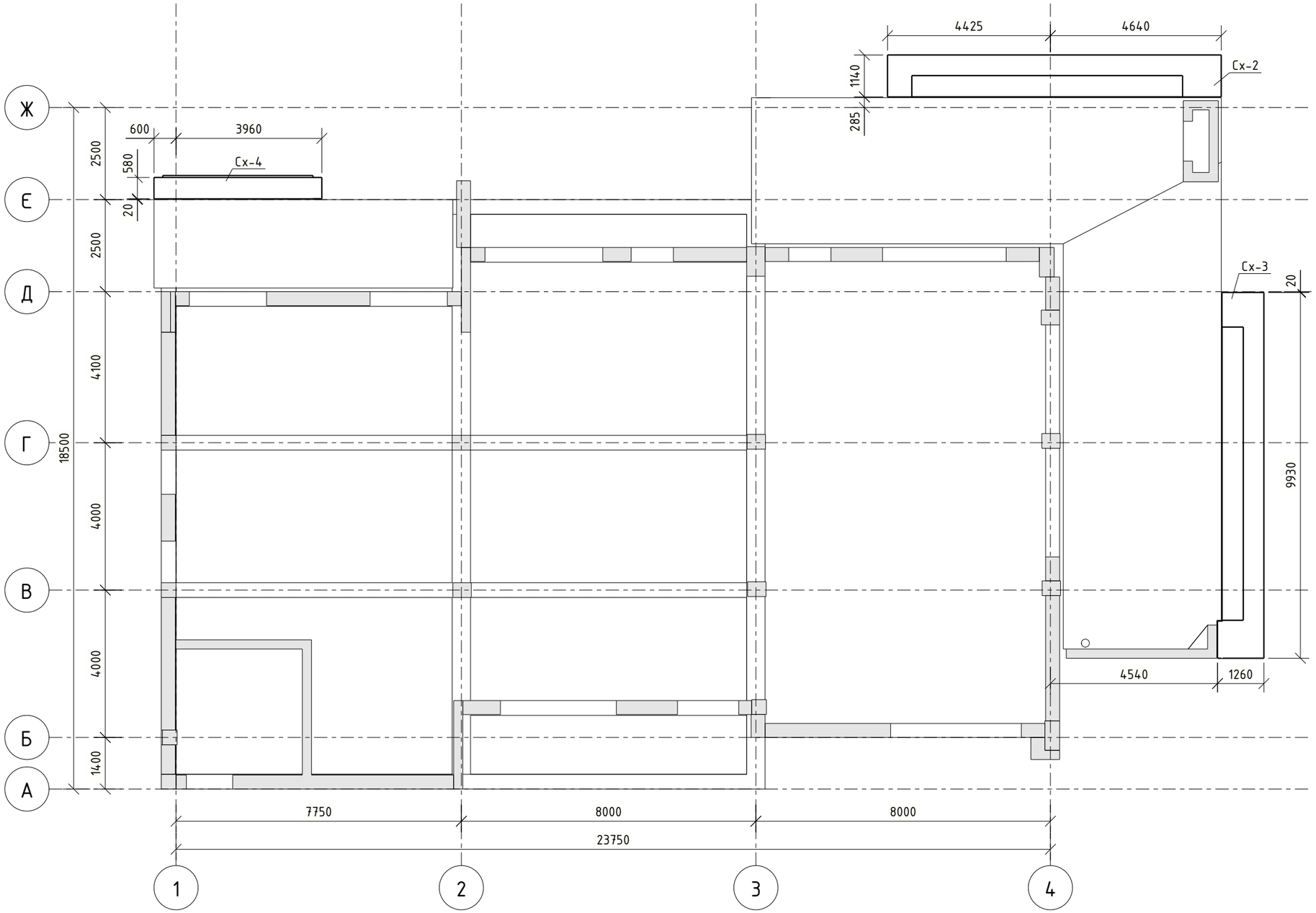

1. Загальні дані див. аркуш 1.

Специфікація елементів

Марка	Позначення	Найменування	Кіл.	Примітки
		Сходи монолітні		
Сх-2	див. арк. 34	Сходи монолітні Сх-2	1	
Сх-3	див. арк. 35	Сходи монолітні Сх-3	1	
Сх-4	див. арк. 36	Сходи монолітні Сх-4	1	

Зм.	Кільк.	Арк.	№док.	Підпис	Дата
ГАП		Дождьов			19.03.2025

210205МР-РП-2.1-КР

Будівництво садибних житлових будинків, господарських будівель і споруд, об'єктів громадського призначення та закладу дошкільної освіти у смт. Козин Обухівського району Київської області

Будинок 2.1
Конструктивні рішення

Стадія	Аркуш	Аркушів
РП	33	

Схема розташування сходів зовнішніх

ТОВ "АВН КАПІТАЛ"

Погоджено:

Зам. інв. №

Підпис і дата

Інв. № подл.

Tekla structures

А3

Сходи монолітні Сх-2

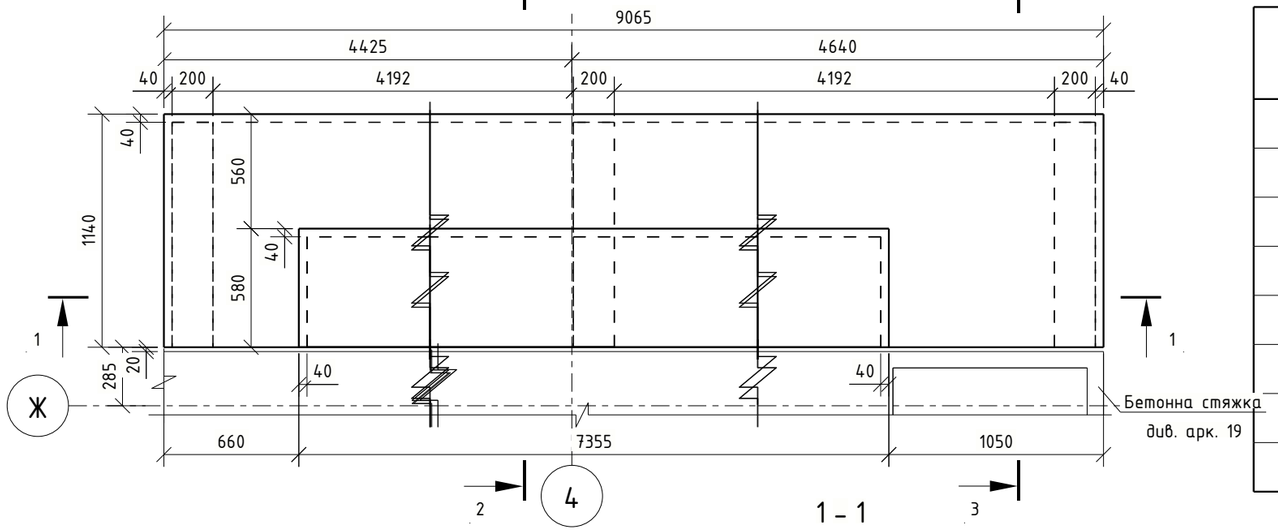

1 – 1

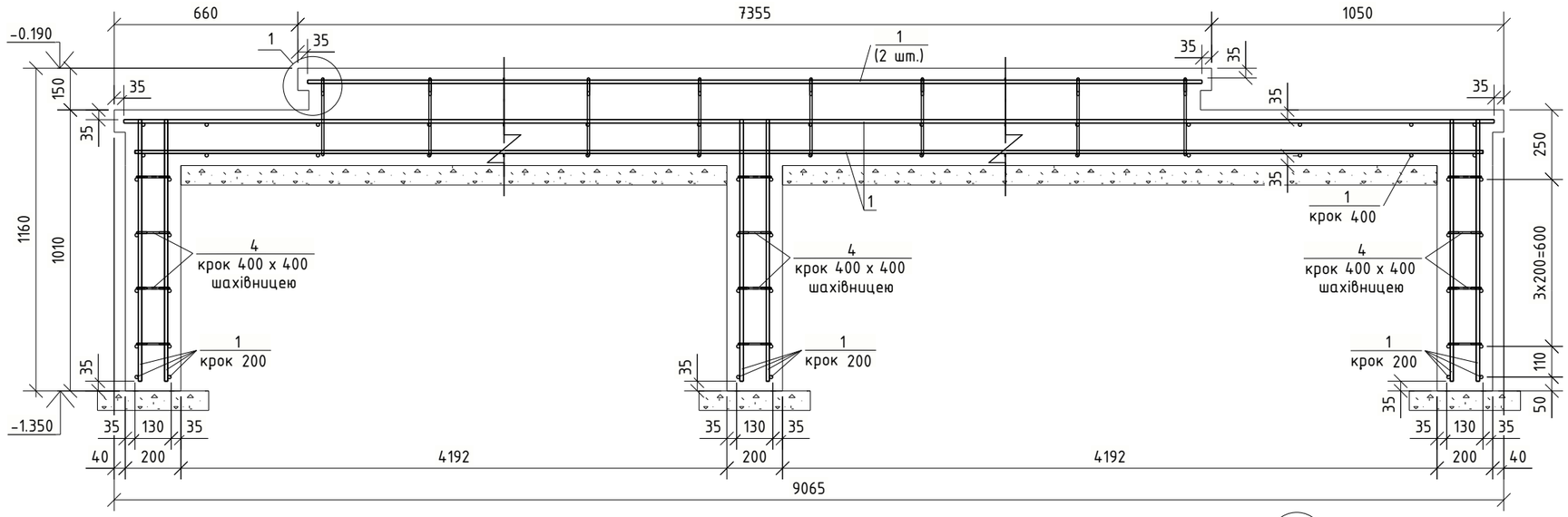

Специфікація

Поз.	Позначення	Найменування	Кіл.	Маса од., кг	Примітки
Сх-2		Сходи монолітні	1		
		Деталі			
1	ДСТУ 3760:2019	∅12 – А500С L = 218.22	м.п.	0.888	193.8
2	ДСТУ 3760:2019	∅8 – А500С L = 1600	19	0.633	12.0
4	ДСТУ 3760:2019	∅6 – А240 L = 200	36	0.046	1.7
		Матеріали			
	бетонна підготовка	Бетон класу С8/10	$м^3$		0.8
		Бетон класу С20/25 (В25), F150, W6	$м^3$		3.3

Відомість витрат сталі, кг

Марка	Вироби арматурні						Всього	Всього на елемент
	Арматура класу							
	А240С		А500С					
	ДСТУ 3760:2019							
	∅6	Разом		∅8	∅12	Разом		
Сх-2	1.7	1.7		12.0	193.8	205.8	207.5	207.5

3 – 3

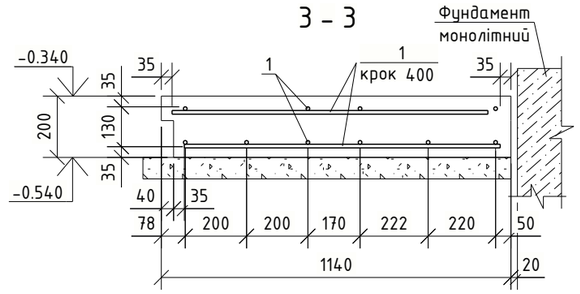

2 – 2

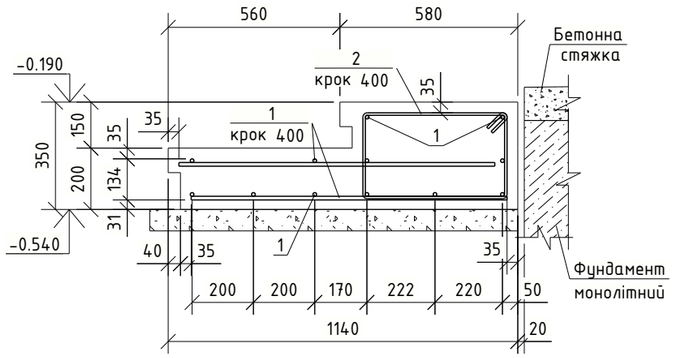

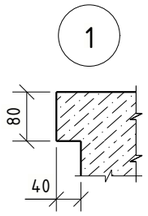

1. Загальні дані див. аркуш 1.
2. Працювати разом із арк. 33.

Відомість деталей

Поз.	Ескіз
2	45°, 45°, 74, 280, 470
4	120, 38

Примітка: у ескізі вказано зовнішній габарит

Зм.	Кільк.	Арк.	№док.	Підпис	Дата
ГАП		Дождьов			19.03.2025

210205МР-РП-2.1-КР

Будівництво садибних житлових будинків, господарських будівель і споруд, об'єктів громадського призначення та закладу дошкільної освіти у смт. Козин Обухівського району Київської області

Будинок 2.1
Конструктивні рішення

Стадія	Аркуш	Аркушів
РП	34	

Сходи монолітні Сх-2

ТОВ "АВН КАПІТАЛ"

Погоджено:

Зам. інв. №

Підпис і дата

Інв. № подл.

Tekla structures

А3

Сходи монолітні Сх-3

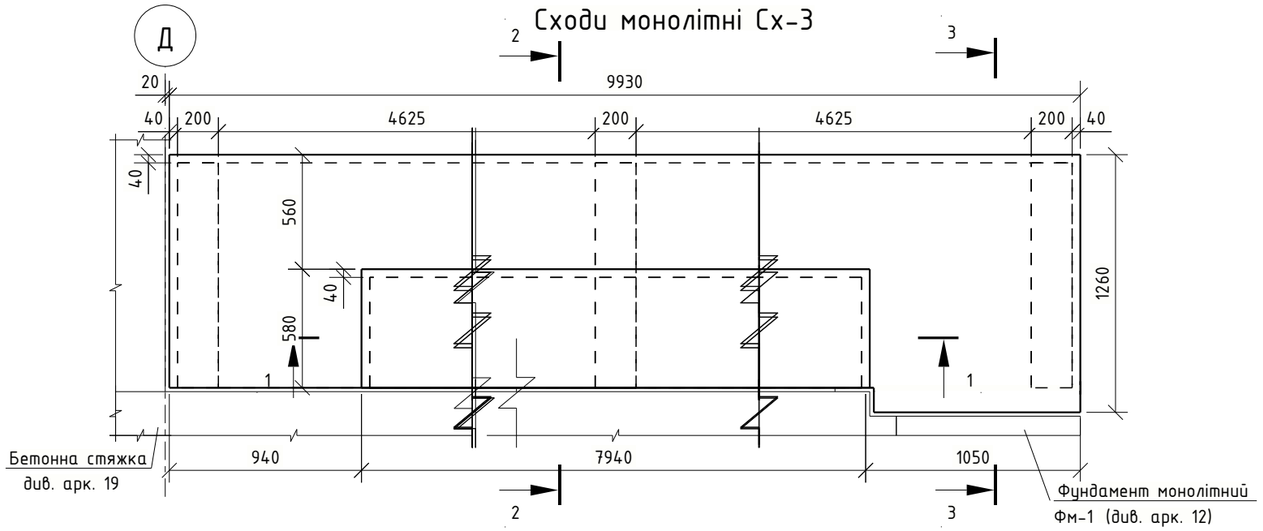

Специфікація

Поз.	Позначення	Найменування	Кіл.	Маса од., кг	Примітки
Сх-3		Сходи монолітні	1		
		Деталі			
1	ДСТУ 3760:2019	∅12 - А500С L = 230.15	м.п.	0.888	204.4
2	ДСТУ 3760:2019	∅8 - А500С L = 1600	21	0.633	13.3
4	ДСТУ 3760:2019	∅6 - А240 L = 200	36	0.046	1.7
		Матеріали			
	бетонна підготовка	Бетон класу С8/10	$м^3$		0.9
		Бетон класу С20/25 (В25), F150, W6	$м^3$		3.5

1 - 1

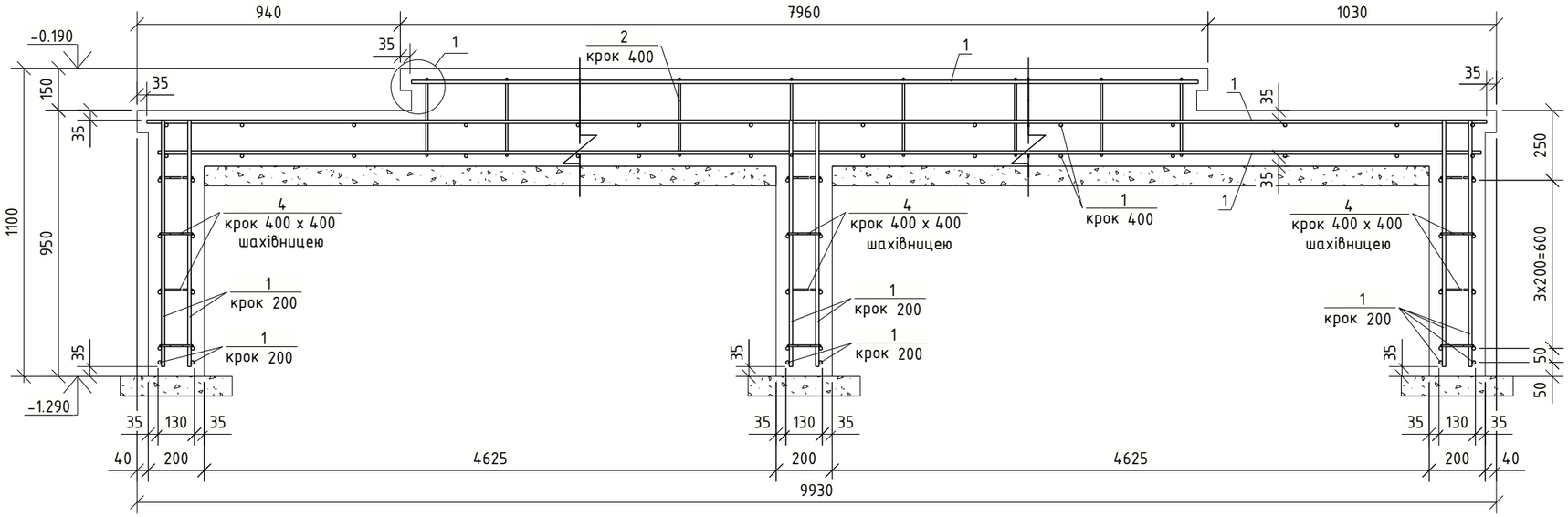

Відомість витрат сталі, кг

Марка	Виробі арматурні						Всього	Всього на елемент
	Арматура класу							
	А240С		А500С					
	ДСТУ 3760:2019							
	∅6	Разом		∅8	∅12	Разом		
Сх-3	1.7	1.7		13.3	204.4	217.7	219.3	219.3

3 - 3

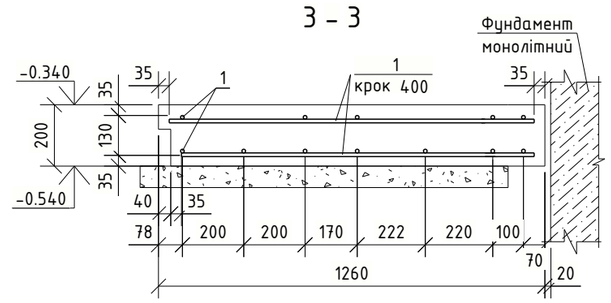

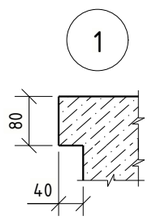

2 - 2

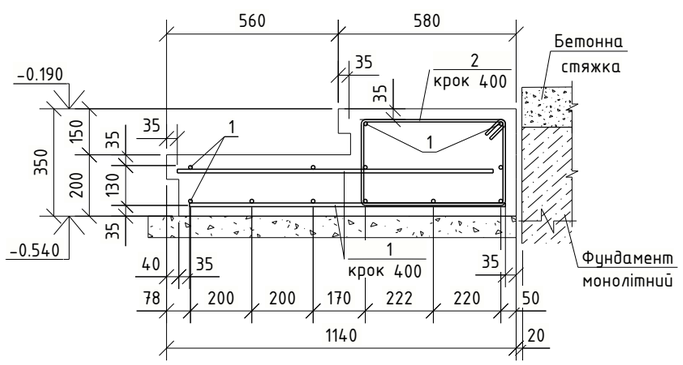

1. Загальні дані див. аркуш 1.
2. Працювати разом із арк. 33.

Відомість деталей

Поз.	Ескіз
2	45° 45° 74 280 470
4	120 38

Примітка: у ескізі вказано зовнішній габарит

Зм.	Кільк.	Арк.	№док.	Підпис	Дата
ГАП		Дождьов			19.03.2025

210205МР-РП-2.1-КР

Будівництво садибних житлових будинків, господарських будівель і споруд, об'єктів громадського призначення та закладу дошкільної освіти у смт. Козин Обухівського району Київської області

Будинок 2.1
Конструктивні рішення

Стадія	Аркуш	Аркушів
РП	35	

Сходи монолітні Сх-3

ТОВ "АВН КАПІТАЛ"

Погоджено:

Зам. інв. №

Підпис і дата

Інв. № подл.

Tekla structures

А3

Сходи монолітні Сх-4

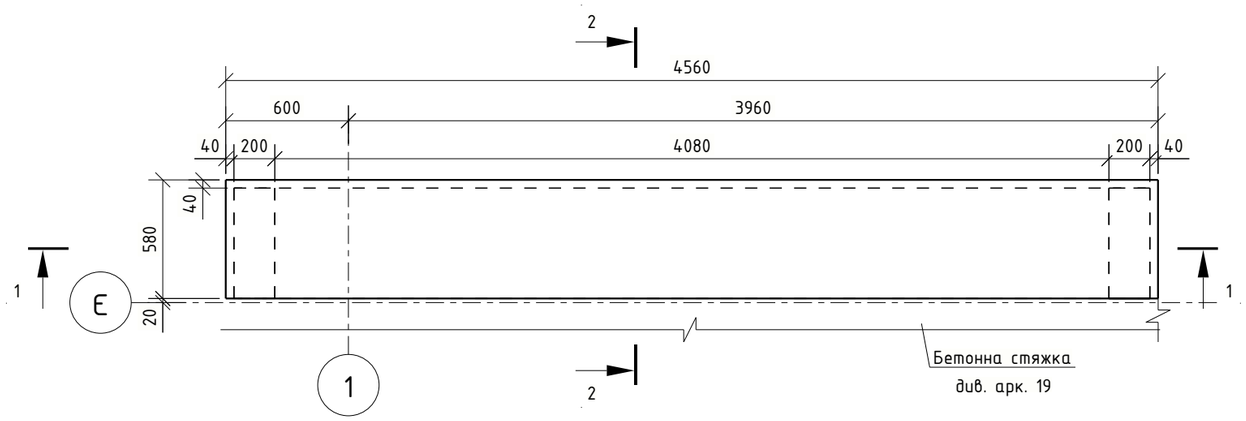

Специфікація

Поз.	Позначення	Найменування	Кіл.	Маса од., кг	Примітки
Сх-4		Сходи монолітні	1		
		Деталі			
1	ДСТУ 3760:2019	∅12 - А500С L = 45.39	м.п.	0.888	40.3
4	ДСТУ 3760:2019	∅6 - А240 L = 200	8	0.046	0.4
7	ДСТУ 3760:2019	∅12 - А500С L = 1000	24	0.889	21.3
		Матеріали			
	бетонна підготовка	Бетон класу С8/10	$м^3$		0.2
		Бетон класу С20/25 (В25), F150, W6	$м^3$		0.6

Відомість витрат сталі, кг

Марка	Вироби арматурні						Всього	Всього на елемент
	Арматура класу							
	А240С		А500С					
	ДСТУ 3760:2019							
	∅6	Разом		∅8	∅12	Разом		
Сх-4	0.4	0.4		0.0	61.6	61.6	62.0	62.0

1 - 1

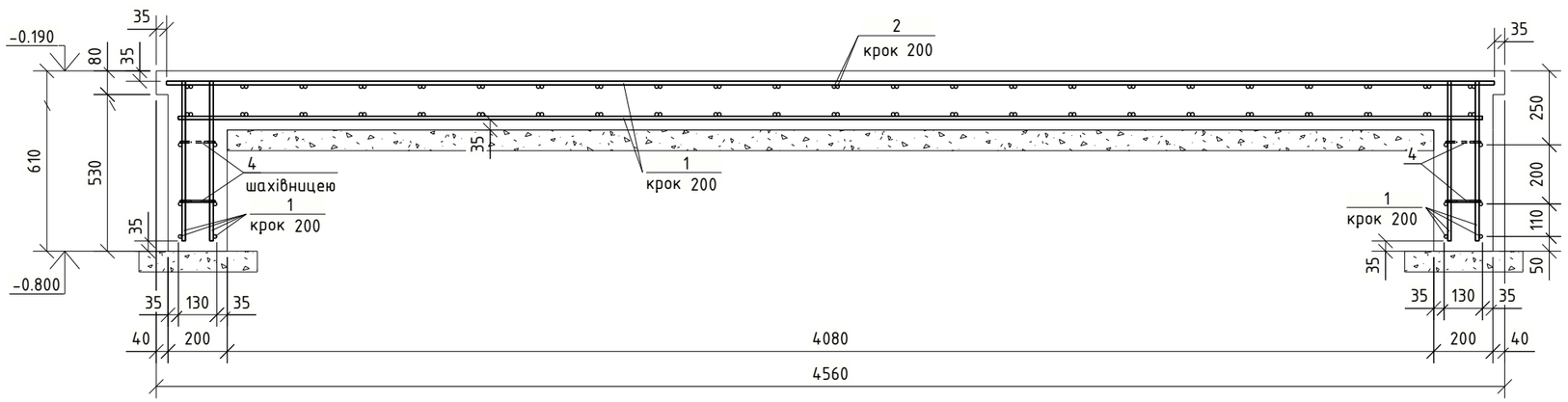

Відомість деталей

Поз.	Ескіз
4	120; 38
7	106; 475

Примітка: у ескізі вказано зовнішній габарит

2 - 2

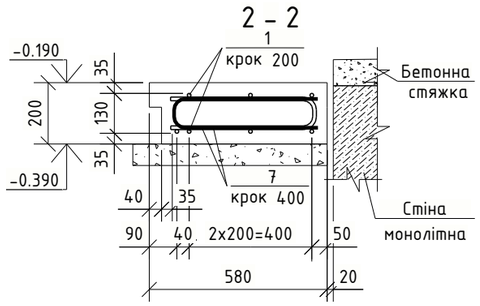

1. Загальні дані див. аркуш 1.
2. Працювати разом із арк. 33.

Зм.	Кільк.	Арк.	№док.	Підпис	Дата
ГАП		Дождьов			19.03.2025

210205МР-РП-2.1-КР

Будівництво садибних житлових будинків, господарських будівель і споруд, об'єктів громадського призначення та закладу дошкільної освіти у смт. Козин Обухівського району Київської області

Будинок 2.1
Конструктивні рішення

Стадія	Аркуш	Аркушів
РП	36	

Сходи монолітні Сх-4

ТОВ "АВН КАПІТАЛ"

Погоджено:

Зам. інв. №

Підпис і дата

Інв. № подл.

Tekla structures

Схема влаштування отворів у фундаментній плиті

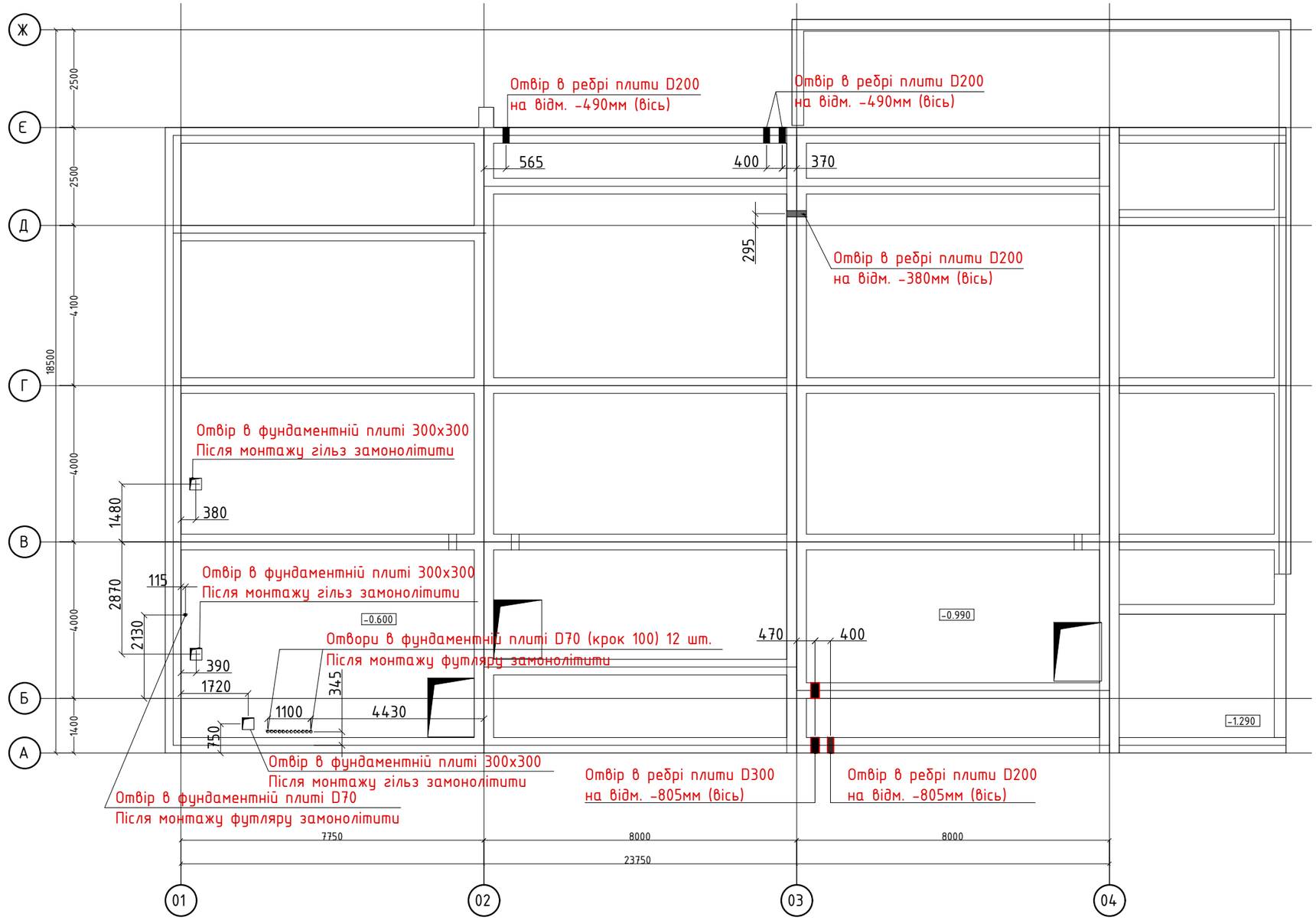

1. Загальні дані див. аркуш 1.
2. Отвори виконувати надаючи перевагу ріжучим інструментам, виключаючи ударні.

Зм.	Кільк.	Арк.	№док.	Підпис	Дата	210205МР-РП-2.1-КР		
						Будівництво садибних житлових будинків, господарських будівель і споруд, об'єктів громадського призначення та закладу дошкільної освіти у смт. Козин Обухівського району Київської області		
						Будинок 2.1 Конструктивні рішення	Стадія	Аркуш	Аркушів
ГАП		Дождьов			10.03.2025		РП	37	
						Схема влаштування отворів у фундаментній плиті	ТОВ "АВН КАПІТАЛ"		

Погоджено:

Зам. інв. №

Підпис і дата

Інв. № подл.

Tekla structures

А3

Схема влаштування сталевих та ПВХ гільз в отвори

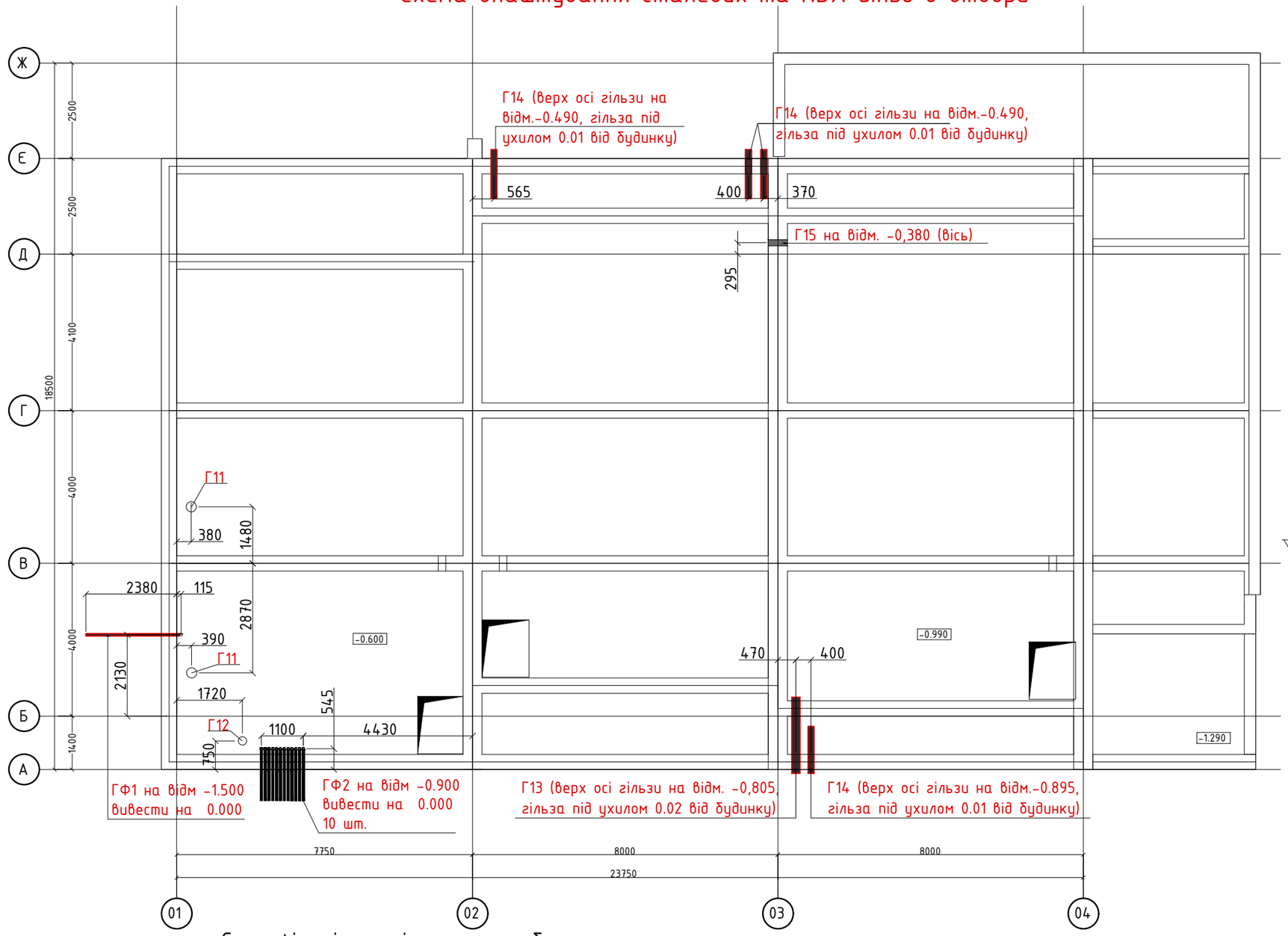

Принциповий вузол влаштування гільз

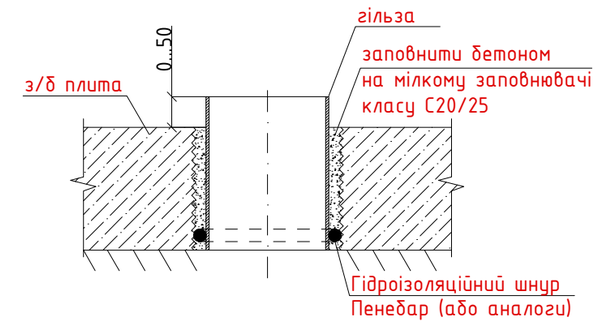

Принциповий вузол прокладання ПВХ труб в плиті

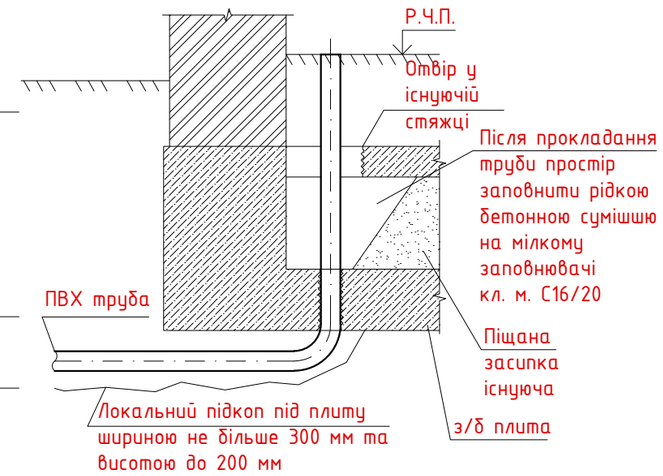

Специфікація на гільзи та труби

Поз.	Позначення	Найменування		Кіл.	Маса од., кг	Примітки
Г11	ДСТУ 8943:2019	∅ 273х7 (С235)	L = 200	2	9.27	18.5
Г12	ДСТУ 8943:2019	∅ 219х6 (С235)	L = 250	1	7.88	184.0
Г13	ДСТУ 8943:2019	∅ 219х6 (С235)	L = 2000	1	63.04	184.0
Г14	ДСТУ 8943:2019	∅ 159х4.5 (С235)	L = 1500	4	25.73	102.9
Г15	ДСТУ 8943:2019	∅ 159х4.5 (С235)	L = 500	1	8.58	184.0
ГФ1	Капофлекс	∅ KF 09063 FA	L = 6000	1		
ГФ2	Капофлекс	∅ KF 09063 FA	L = 1800	12		

1. Загальні дані див. аркуш 1.
2. Витрати гідроізоляційного шнура див. "Відомість обсягів будівельно-монтажних робіт"

Зм.	Кільк.	Арк.	№док.	Підпис	Дата	210205МР-РП-2.1-КР		
						Будівництво садибних житлових будинків, господарських будівель і споруд, об'єктів громадського призначення та закладу дошкільної освіти у смт. Козин Обухівського району Київської області		
ГАП		Дождьов			10.03.2025	Будинок 2.1 Конструктивні рішення	Стадія: РП	Аркуш: 38 / Аркушів:
						Схема влаштування сталевих та ПВХ гільз в отвори	ТОВ "АВН КАПІТАЛ"	

Погоджено:

Зам. інв. №

Підпис і дата

Інв. № подл.

Tekla structures

А3

Схема влаштування отворів у існуючій стяжці

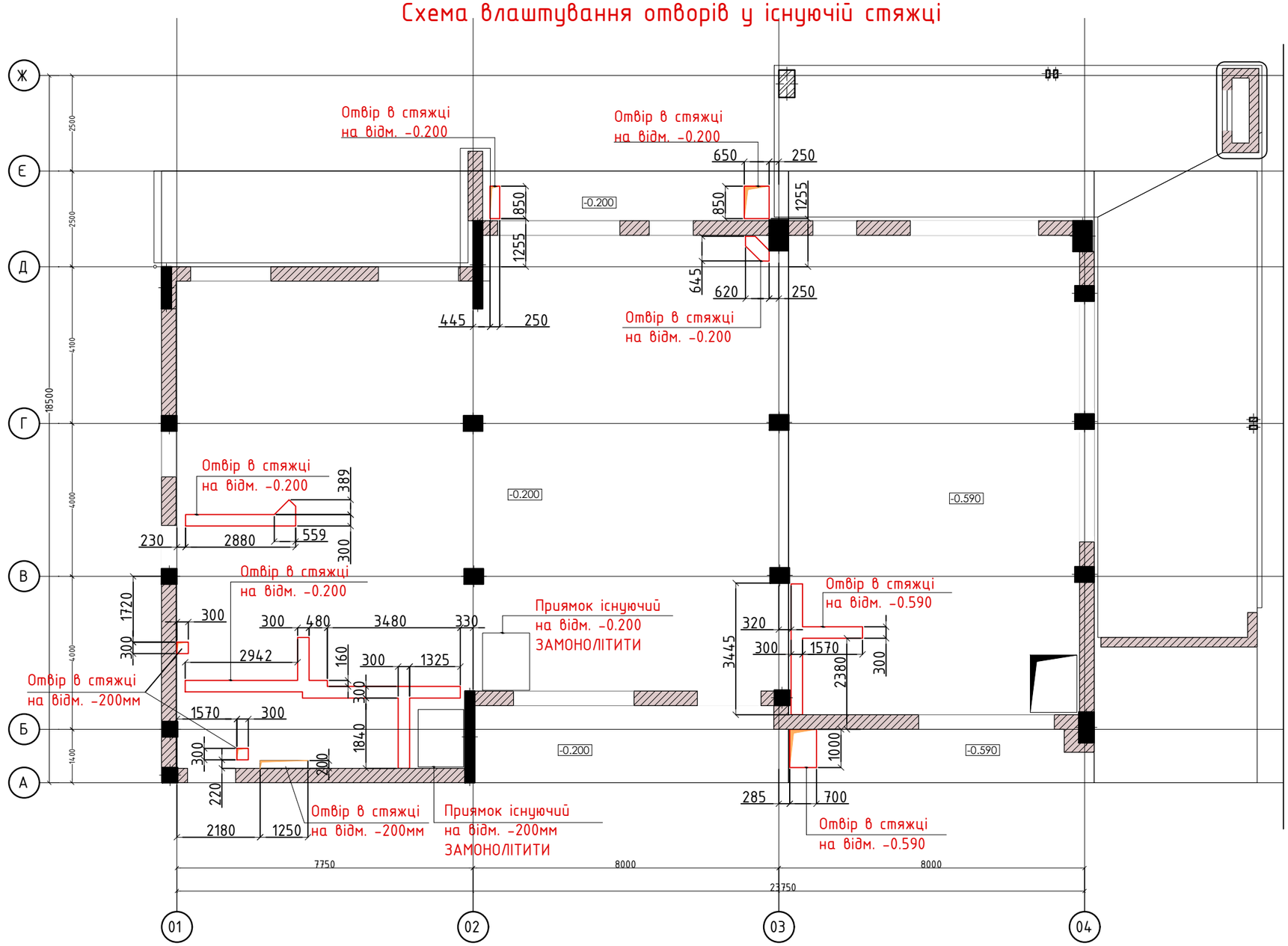

1. Загальні дані див. аркуш 1.
2. Отвори виконувати надаючи перевагу ріжучим інструментам, виключаючи ударні.

						210205МР-РП-2.1-КР
Зм.	Кільк.	Арк.	№док.	Підпис	Дата	Будівництво садибних житлових будинків, господарських будівель і споруд, об'єктів громадського призначення та закладу дошкільної освіти у смт. Козин Обухівського району Київської області
ГАП		Дождьов			10.03.2025	Будинок 2.1 Конструктивні рішення
						Схема влаштування отворів у фундаментній плиті

Стадія	Аркуш	Аркушів
РП	39	

ТОВ "АВН КАПІТАЛ"

Погоджено:

Зам. інв. №

Підпис і дата

Інв. № подл.

Tekla structures

А3

Схема влаштування сталевих та ПВХ гільз

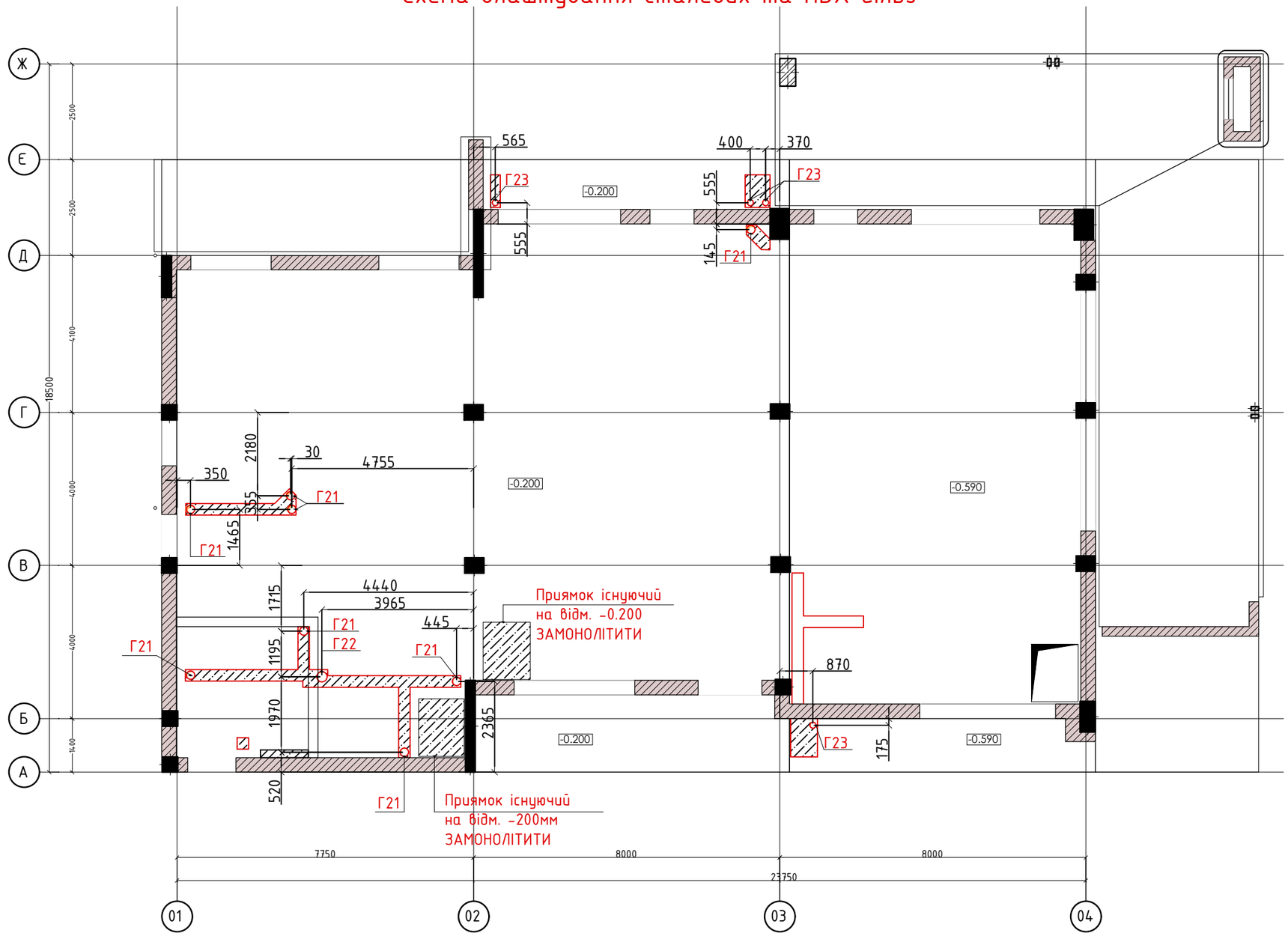

Принциповий вузол влаштування гільз

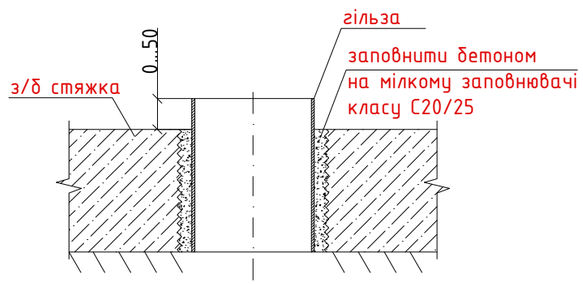

Специфікація на гільзи та труби

Поз.	Позначення	Найменування	Кіл.	Маса од., кг	Примітки
		Деталі			
Г21	ДСТУ 8943:2019	Ø 219х6 (С235) L = 150	8	4.72	37.82
Г22	ДСТУ 8943:2019	Ø 273х7 (С235) L = 150	2	6.95	13.9
Г23	ДСТУ 8943:2019	Ø 159х4.5 (С235) L = 150	4	2.57	10.29
		Бетон С16/20 W4 P4 $м^3$	1.2		

1. Загальні дані див. аркуш 1.
2. Всі отвори у плиті, що заштриховані на схемі замонолітити бетоном класу міцності С16/20 після прокладання мереж.

Зм.	Кільк.	Арк.	№док.	Підпис	Дата
ГАП		Дождьов			10.03.2025

210205МР-РП-2.1-КР

Будівництво садибних житлових будинків, господарських будівель і споруд, об'єктів громадського призначення та закладу дошкільної освіти у смт. Козин Обухівського району Київської області

Будинок 2.1
Конструктивні рішення

Стадія	Аркуш	Аркушів
РП	40	

Схема влаштування сталевих та ПВХ гільз в отвори

ТОВ "АВН КАПІТАЛ"

Погоджено:

Зам. інв. №

Підпис і дата

Інв. № подл.

Tekla structures

А3

Схема влаштування отворів у плиті покриття

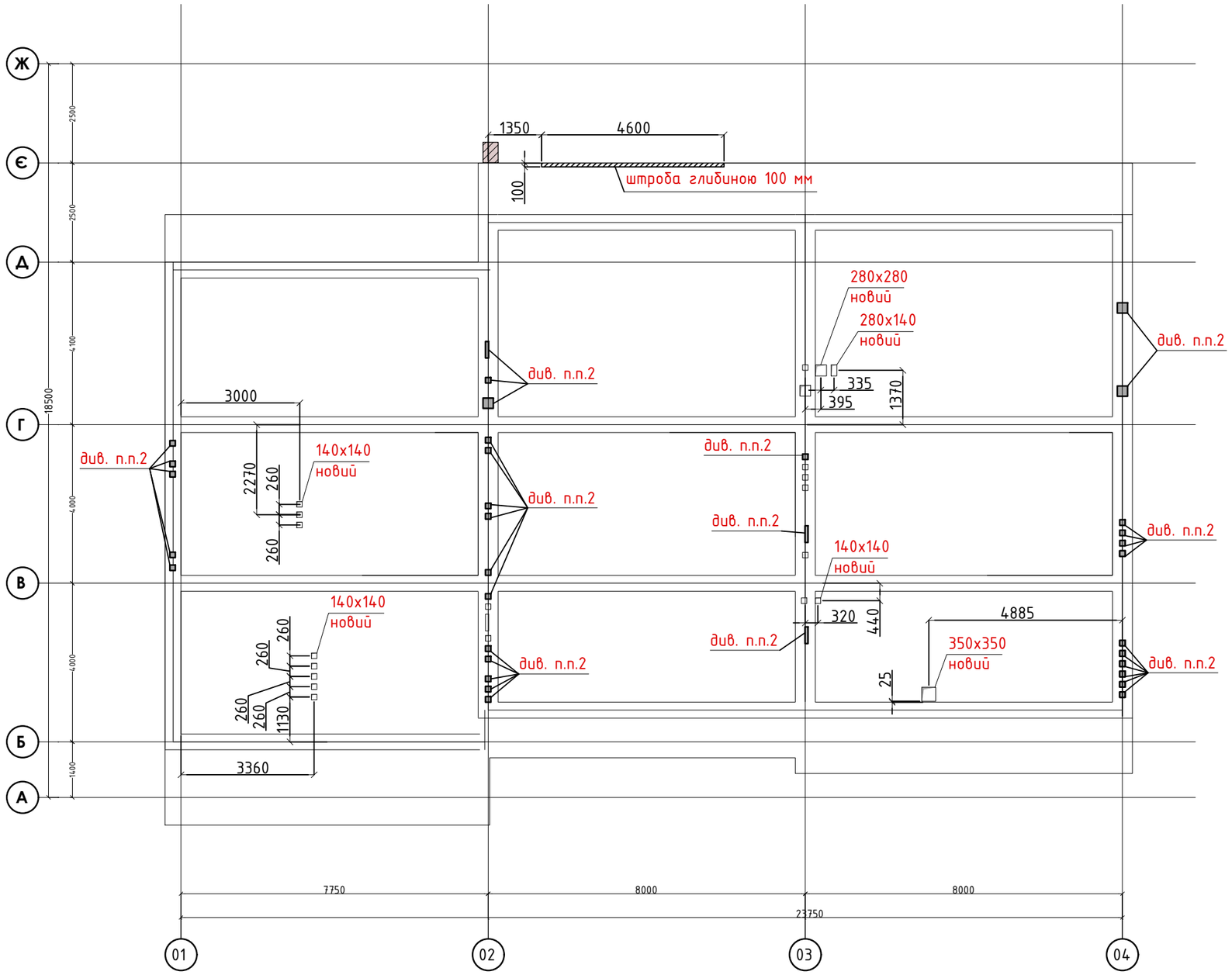

1. Загальні дані див. аркуш 1.
2. Отвори у плиті замонолітити бетоном класу міцності С16/20. Вказівки див. арк. 5.
3. Отвори виконувати надаючи перевагу ріжучим інструментам, виключаючи ударні.
4. Отвори не підписані на схемі залишити без змін.

Специфікація до схеми

Поз.	Позначення	Найменування	Кіл.	Маса од., кг	Примітки
		Бетон С16/20 W4 P4 $м^3$	0.32		

Зм.	Кільк.	Арк.	№док.	Підпис	Дата
ГАП		Дождьов			10.03.2025

210205МР-РП-2.1-КР

Будівництво садибних житлових будинків, господарських будівель і споруд, об'єктів громадського призначення та закладу дошкільної освіти у смт. Козин Обухівського району Київської області

Будинок 2.1
Конструктивні рішення

Стадія	Аркуш	Аркушів
РП	41	

Схема влаштування отворів у плиті покриття

ТОВ "АВН КАПІТАЛ"

Погоджено:

Зам. інв. №

Підпис і дата

Інв. № подл.

Tekla structures

ВІДОМІСТЬ ОБСЯГІВ РОБІТ

Поз.	Найменування типу робіт	Од. виміру	Код		Кількість
			Тип робіт	Од. виміру	
1	2	3	4	5	6
	Гідроізоляція конструкцій:				
	Гідроізоляція під стіни та по контуру плити SWEETONDALE PROF BASE ЕПП 3.5мм (або аналог)	$м^2$			120
	Гідроізоляція по поверхні плити SWEETONDALE PROF BASE ЕПП 3.5мм або Мастика бітумна Ореол (або аналог)	$м^2$			380
	Гідроізоляція вертикальних елементів мастика бітумна Ореол (або аналог)	$м^2$			15
1	Цегла керамічна М125 (ДСТУ Б В.2.7-61:2008)	$м^3$			67.0
2	Монолітна ділянка МД-1				
	Бетон класу С20/25 (В25), F100, W4	$м^3$			4.3
	Арматура А500С	кг			258.8
3	Фундаменти (Фм-1, Фм-4...Фм-6, Фм-9)				
	Бетон класу С20/25 (В25), F150, W6	$м^3$			11.4
	Бетон класу С8/10	$м^3$			1.6
	Арматура А500С	кг			722.3
	Арматура А240С	кг			27.2
	Вироби закладні	кг			93.9
	Матеріали				
	Герметичний шнур "Пенебар"	м.п.			2.0
4	Бетонна стяжка				
	Бетон класу С20/25, F150, W6 на дрібному заповнювачі	$м^3$			15.3
	Вироби закладні	кг			6.36
	Матеріали:				
	Сітка 4С (Ø5 Вр-І-100) ДСТУ Б В.2.6-173:2011	кг			378.2
	Гідроізоляція бітумна мастика по праймеру Ореол (або аналог)	$м^2$			122
	Пісок середньої крупності річковий (доущільнення)	$м^3$			100
5.1	Пояс монолітний МП-1				
	Бетон класу С20/25, F150, W6	$м^3$			0.2
	Арматура А500С	кг			21.8

Узгоджено

Зам. інв. №

Підпис і дата

Інв. № ориг.

Зм.	Арк.	№ докум.	Підпис	Дата
ГАП				
Н. Контроль				
Розробив				
Перевірив				

210205МР-РП-2.1-КР.ВР

Будівництво садибних житлових будинків, господарських будівель і споруд, об'єктів громадського призначення та закладу дошкільної освіти у смт. Козин Обухівського району Київської області

Стадія	Аркуш	Аркушів
РП	1	3

Відомість обсягів робіт

ТОВ "АВН КАПІТАЛ"

Поз.	Найменування типу робіт	Од. виміру	Код		Кількість
			Тип робіт	Од. виміру	
1	2	3	4	5	6
	Вироби закладні	кг			5.6
5.2	Пояс монолітний МП-2				
	Бетон класу С20/25, F150, W6	$м^3$			0.3
	Арматура А500С	кг			31.8
	Вироби закладні	кг			16.8
6	Зовнішні сходи:				
6.1	Сходи монолітні Сх-2				
	Бетон класу С20/25 (В25), F150, W6	$м^3$			3.3
	Бетон класу С8/10	$м^3$			0.8
	Арматура А500С	кг			207.5
	Арматура А240С	кг			1.7
6.2	Сходи монолітні Сх-3				
	Бетон класу С20/25 (В25), F150, W6	$м^3$			3.5
	Бетон класу С8/10	$м^3$			0.9
	Арматура А500С	кг			217.7
	Арматура А240С	кг			1.7
6.3	Сходи монолітні Сх-4				
	Бетон класу С20/25 (В25), F150, W6	$м^3$			0.6
	Бетон класу С8/10	$м^3$			0.2
	Арматура А500С	кг			61.6
	Арматура А240С	кг			0.4
7	Цегла керамічна М125 на розчині М75	$м^3$			10
8	Перемичка 2ПБ 16-2-п	шт.			1
9	Балки:				
9.1	Балка БШ20-1 (С245)	шт./кг			2 / 76.79
9.2	Балка БШ20-2 (С245)	шт./кг			1 / 55.3
10	Стійки:				
10.1	Стійка Ст1-1 (С245)	шт./кг			2 / 227.64
10.2	Стійка Ст1-5 (С245)	шт./кг			1 / 209.2
10.3	Стійка Ст2-2 (С245)	шт./кг			2 / 169.26
11	Металевий навіс				
11.1	Колони (С245)	заг.кг			1.003

Поз.	Найменування типу робіт	Од. виміру	Код		Кількість
			Тип робіт	Од. виміру	
1	2	3	4	5	6
11.2	Балки (С235 / С245)	заг.кг			0.210/7.201
11.3	Настил Н57 t=0.6 або аналог (S350GD+Zn)	заг.кг			1.370
	Анкер HAS-U-5.8 (M20x180)	шт.			8
	Анкер HAS-U-5.8 (M16x150)	шт.			212
	Клей HIT-HY-200 для кріплення HAS-U-5.8 (M20x180)	мл			107.2
	Клей HIT-HY-170 для кріплення HAS-U-5.8 (M16x150)	мл			2840.8
	Кріплення настилу:				
	Самонарізні гвинти 4.8x38	шт.			1800
	Заклепки комбіновані	шт.			650

Зам. інв. №

Підпис і дата

Інв. № дубл.