EXPOLIGHT
LIGHTING SOLUTIONS

"БУДІВНИЦТВО ПЛАВУЧОГО БАННО-ОЗДОРОВЧОГО КОМПЛЕКСУ ІКІГАЙ"

Технічне завдання

ЕЛЕКТРОТЕХНІЧНА ЧАСТИНА

Розділ 716 ДП-25-ЕО

(29.08.2025 р.)

Декоративне освітлення

м. Дніпро

2025 р.

А3

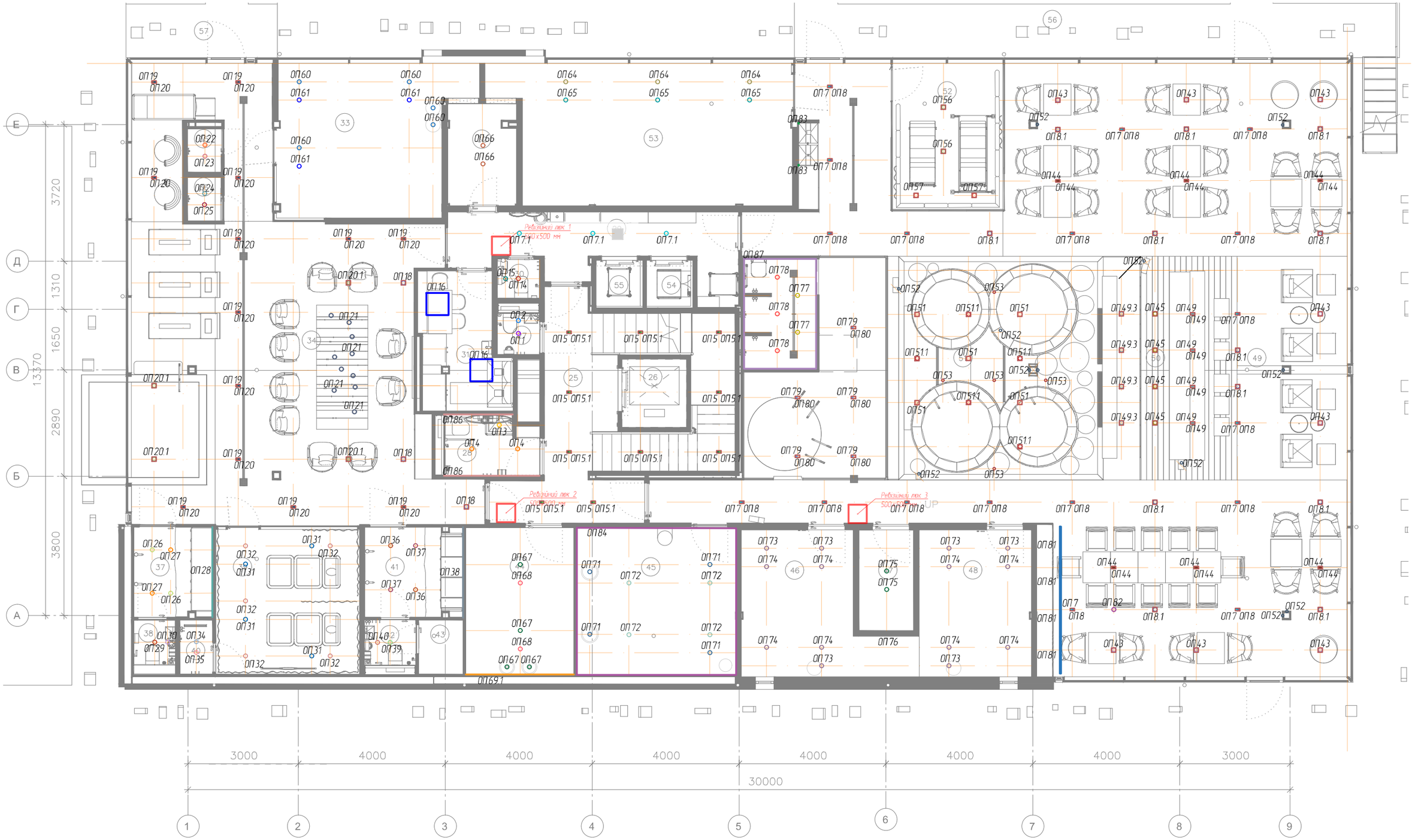

Взам. інв. N	
Підп. і дата	
Інв. N ориг.	

Зм.	Кіл.	Аркуш	N док.	Підпис	Дата
Розробив		Кирилюк		Кирил	08.25
Перевірив		Соломиков		Сол	08.25

716 ДП-25-ЕО

"БУДІВНИЦТВО ПЛАВУЧОГО БАННО-ОЗДОРОВЧОГО КОМПЛЕКСУ ІКІГАЙ"

Декоративне освітлення

Стадія	Аркуш	Аркушів
ТЗ	1	

Розташування освітлювального обладнання. Перший поверх.

EXPOLIGHT LIGHTING SOLUTIONS

Формат А3

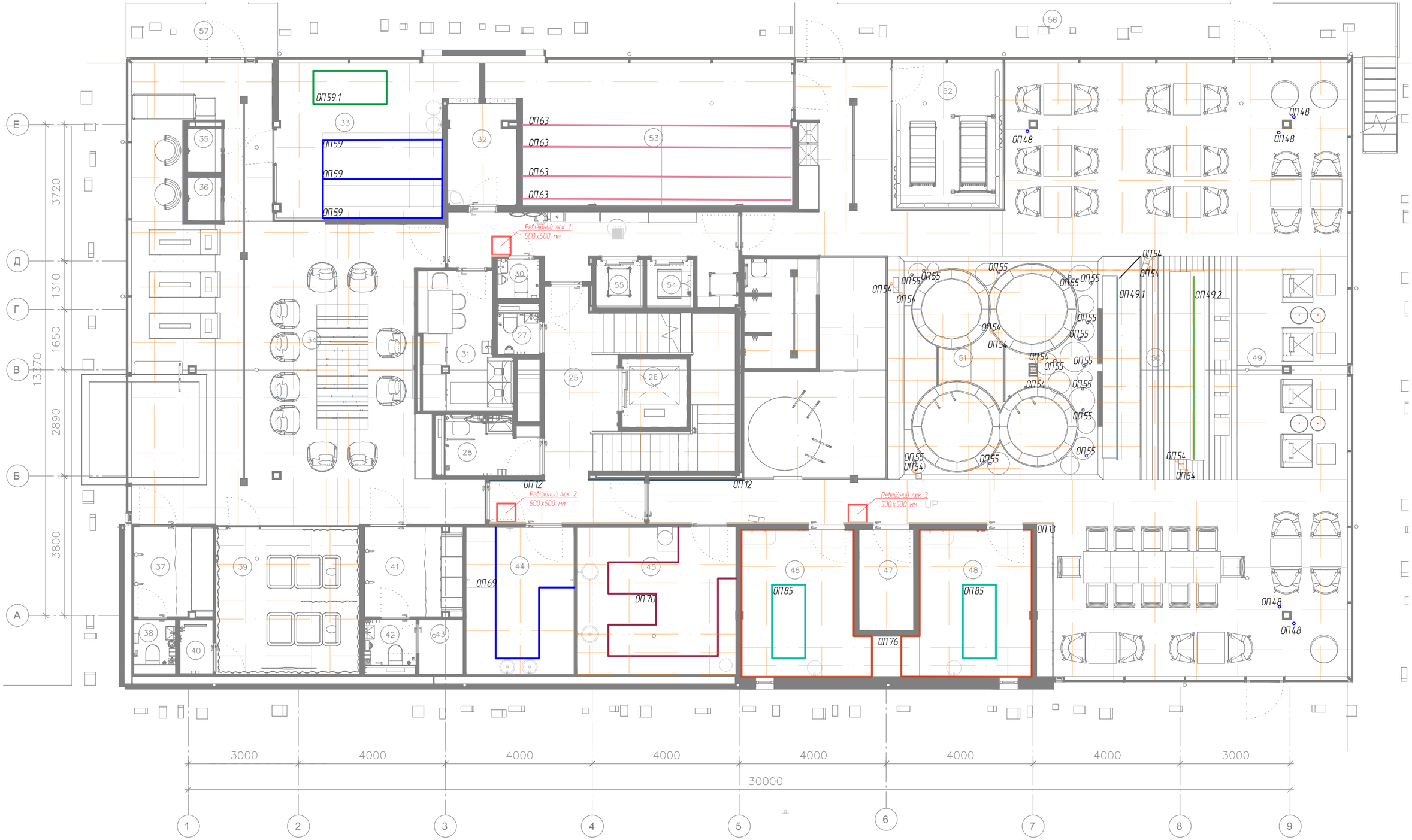

Взам. інв. N	
Підп. і дата	
Інв. N дубл.	

Зм.	Кіл.	Аркуш	N док.	Підпис	Дата
Розробив		Кирилюк		Кирсу	08.25
Перевірив		Соломиков			08.25

716 ДП-25-ЕО

"БУДІВНИЦТВО ПЛАВУЧОГО БАННО-ОЗДОРОВЧОГО КОМПЛЕКСУ ІКІГАЙ"

Декоративне освітлення

Стадія	Аркуш	Аркушів
ТЗ	2	

Розташування освітлювального обладнання. Перший поверх.

EXPOLIGHT LIGHTING SOLUTIONS

Формат А3

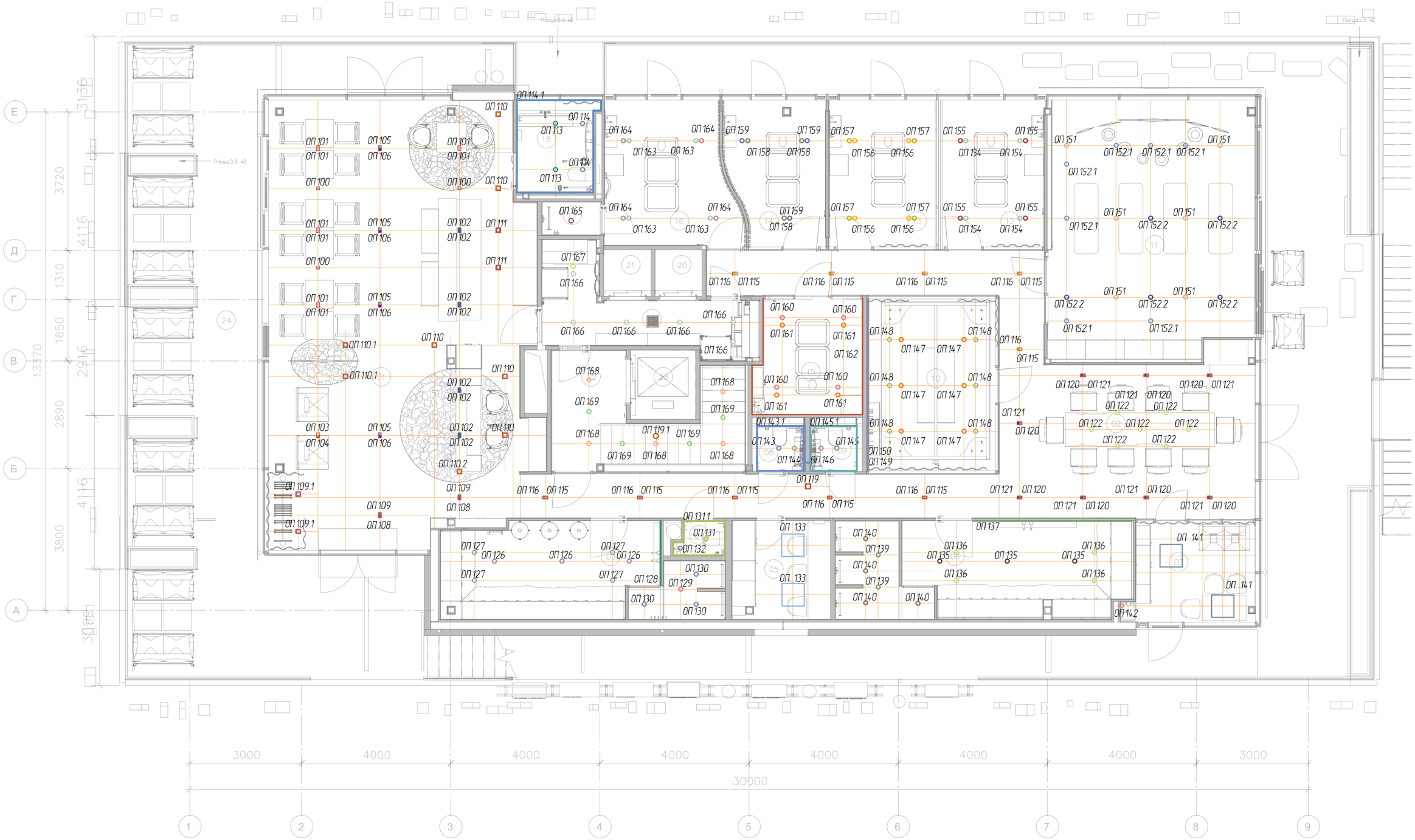

Взам. інв. N	
Підп. і дата	
Інв. N ориг.	

Зм.	Кіл.	Аркуш	N док.	Підпис	Дата
Розробив		Кирилюк		Кирил	08.25
Перевірив		Соломиков			08.25

716 ДП-25-ЕО

"БУДІВНИЦТВО ПЛАВУЧОГО БАННО-ОЗДОРОВЧОГО КОМПЛЕКСУ ІКІГАЙ"

Декоративне освітлення

Стадія	Аркуш	Аркушів
ТЗ	3	

Розташування освітлювального обладнання. Другий поверх.

EXPOLIGHT LIGHTING SOLUTIONS

Формат А3

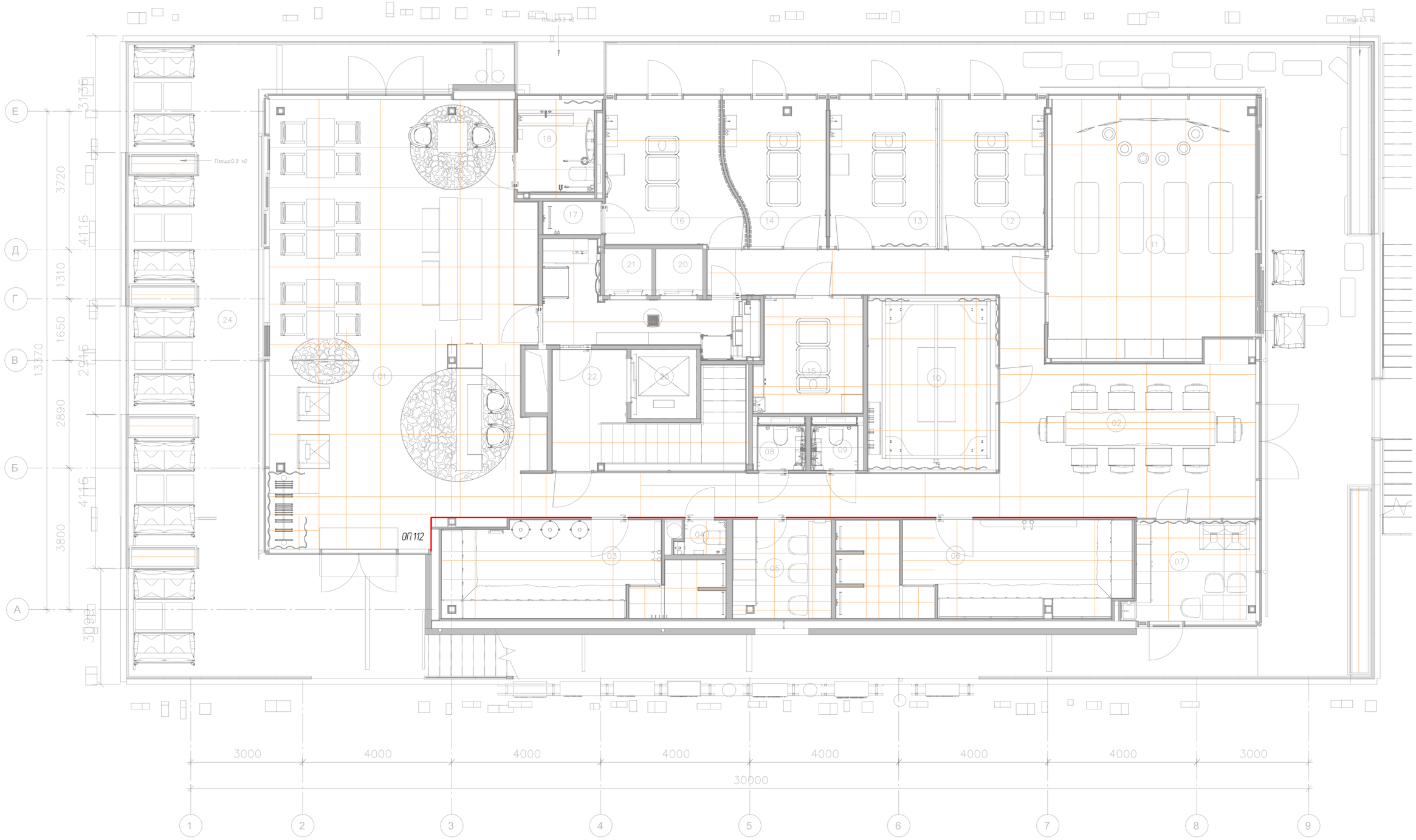

Взам. інв. N	
Підп. і дата	
Інв. N ориг.	

Зм.	Кіл.	Аркуш	N док.	Підпис	Дата
Розробив		Кирилюк			08.25
Перевірив		Соломиков			08.25

716 ДП-25-ЕО

"БУДІВНИЦТВО ПЛАВУЧОГО БАННО-ОЗДОРОВЧОГО КОМПЛЕКСУ ІКІГАЙ"

Декоративне освітлення

Стадія	Аркуш	Аркушів
ТЗ	4	

Розташування освітлювального обладнання. Другий поверх.

EXPOLIGHT LIGHTING SOLUTIONS

Формат А3

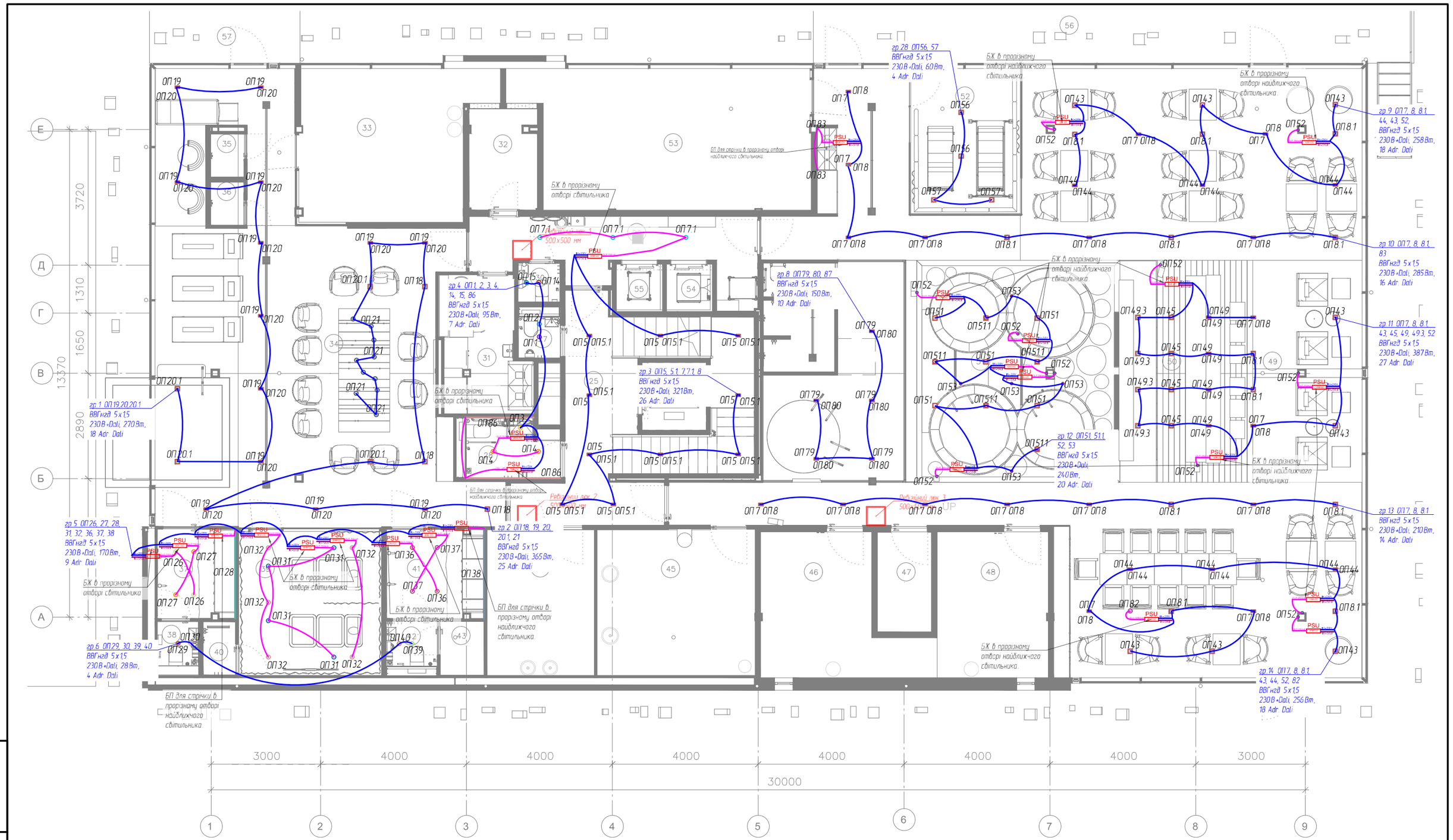

1. Погодити місце встановлення електрощитів з архітектором проєкту (ЩВО-1 – настінний, 1200×600×300 мм, 7,00 kW, 380 VAC, 1 поверх; ЩВО-2 – настінний, 1500×450×300 мм, 4,00 kW, 230 VAC, 2 поверх).
2. Контролери керування освітленням розміщуються у щитах ЩВО-1 (для 1-го поверху) та ЩВО-2 (для 2-го поверху).
3. Вводний кабель до щитів ЩВО-1 та ЩВО-2 прокласти від щитової.
4. Між щитами ЩВО-1 та ЩВО-2 прокласти кабель FTP Cat6a.
5. До контролера керування освітленням у ЩВО-1 підвести Ethernet-кабель від існуючого комутатора (серверної) для забезпечення можливості керування освітленням
6. Прокладання електромереж виконувати у взаємозв'язку з іншими інженерними комунікаціями.
7. Місця встановлення панелей керування освітленням та їх прив'язку погодити з архітектором проєкту.
8. Перед монтажем та прокладанням кабелів дивитися схеми підключення та однолінійні схеми.
9. Нумерація груп: на 1-му поверсі – починається з «гр.1», на 2-му поверсі – з «гр.35».
10. З'єднання кабелів у зонах з високою вологістю та температурою виконувати з використанням герметичних епоксидних муфт відповідного класу термостійкості та вологостійкості.
11. У приміщеннях із температурою понад 80 °C обов'язково використовувати термостійкий силіконовий кабель типу SiHF з робочою температурою до +180 °C.

Зм.	Кіл.	Аркуш	N док.	Підпис	Дата
Розробив		Кирилюк		Кирил	08.25
Перевірив		Соломиков		Сол	08.25

716 ДП-25-ЕО

"БУДІВНИЦТВО ПЛАВУЧОГО БАННО-ОЗДОРОВЧОГО КОМПЛЕКСУ ІКІГАЙ"

Декоративне освітлення

Стадія	Аркуш	Аркушів
Т3	5	

Кабельні групи 230В+DALI.
Блоки живлення в прорізному отворі світильника.
1 поверх.

EXPOLIGHT LIGHTING SOLUTIONS

Формат А3

Взам. інв. N

Підп. і дата

Інв. N оригінал

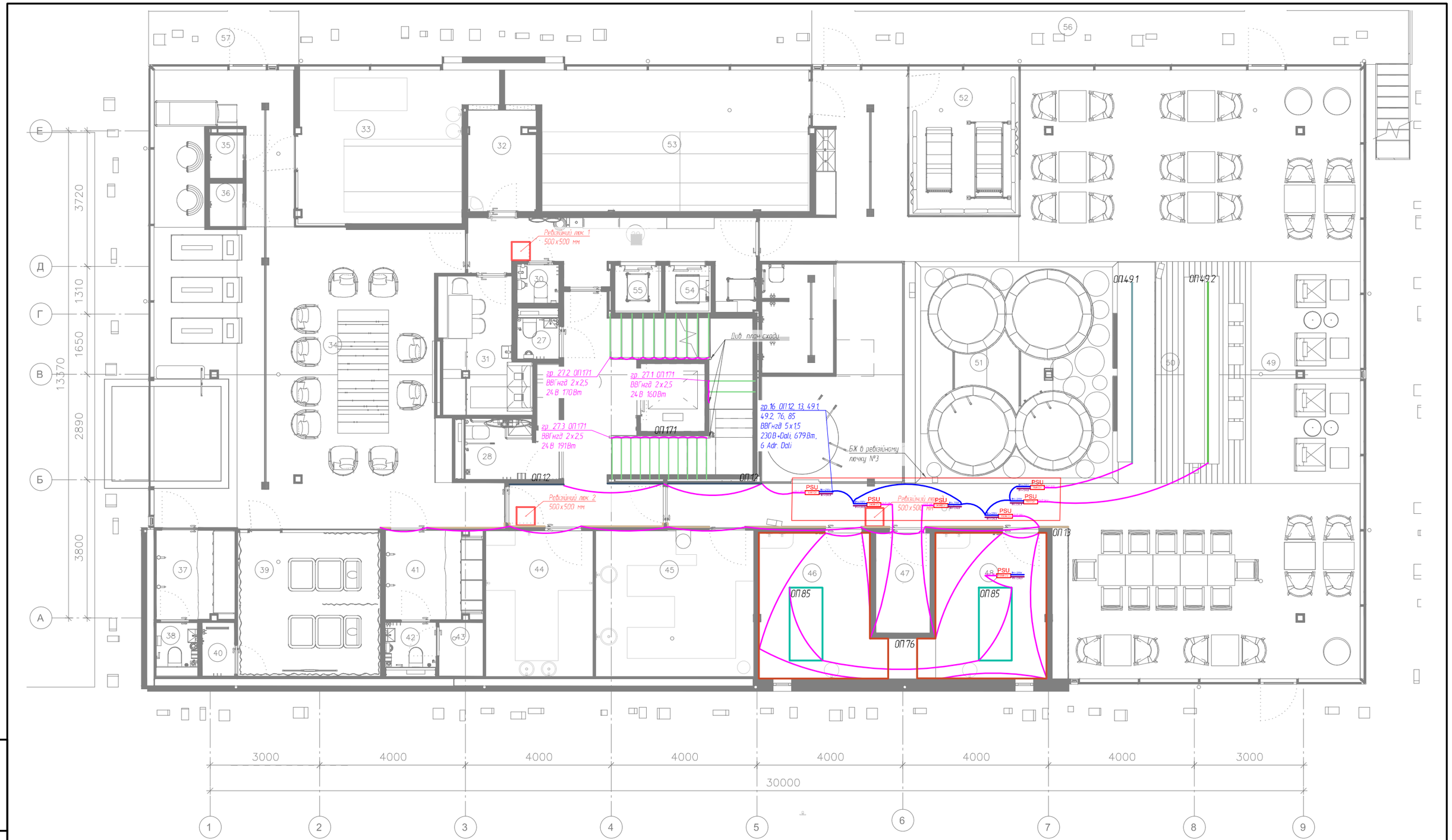

1. Погодити місце встановлення електрощитів з архітектором проєкту (ЩВО-1 – настінний, 1200×600×300 мм, 7,00 kW, 380 VAC, 1 поверх; ЩВО-2 – настінний, 1500×450×300 мм, 4,00 kW, 230 VAC, 2 поверх).
2. Контролери керування освітленням розміщуються у щитах ЩВО-1 (для 1-го поверху) та ЩВО-2 (для 2-го поверху).
3. Вводний кабель до щитів ЩВО-1 та ЩВО-2 прокласти від щитової.
4. Між щитами ЩВО-1 та ЩВО-2 прокласти кабель FTP Cat6a.
5. До контролера керування освітленням у ЩВО-1 підвести Ethernet-кабель від існуючого комутатора (серверної) для забезпечення можливості керування освітленням
6. Прокладання електромереж виконувати у взаємозв'язку з іншими інженерними комунікаціями.
7. Місця встановлення панелей керування освітленням та їх прив'язку погодити з архітектором проєкту.
8. Перед монтажем та прокладанням кабелів дивитися схеми підключення та однолінійні схеми.
9. Нумерація груп: на 1-му поверсі – починається з «гр.1», на 2-му поверсі – з «гр.35».
10. З'єднання кабелів у зонах з високою вологістю та температурою виконувати з використанням герметичних епоксидних муфт відповідного класу термостійкості та вологостійкості.
11. У приміщеннях із температурою понад 80 °C обов'язково використовувати термостійкий силіконовий кабель типу SiHF з робочою температурою до +180 °C.

Взам. інв. N	Підп. і дата	Інв. N ориг.

Зм.	Кіл.	Аркуш	N док.	Підпис	Дата
Розробив		Кирилюк		Кирил	08.25
Перевірив		Соломиков			08.25

716 ДП-25-ЕО

"БУДІВНИЦТВО ПЛАВУЧОГО БАННО-ОЗДОРОВЧОГО КОМПЛЕКСУ ІКІГАЙ"

Декоративне освітлення

Стадія	Аркуш	Аркушів
Т3	6.1	2

Кабельні групи 24 В/230 В +DALI.
Блоки живлення в лючках, вивід кабелю з підлоги.
1 поверх.

EXPOLIGHT
LIGHTING SOLUTIONS

Формат А3

ОП171

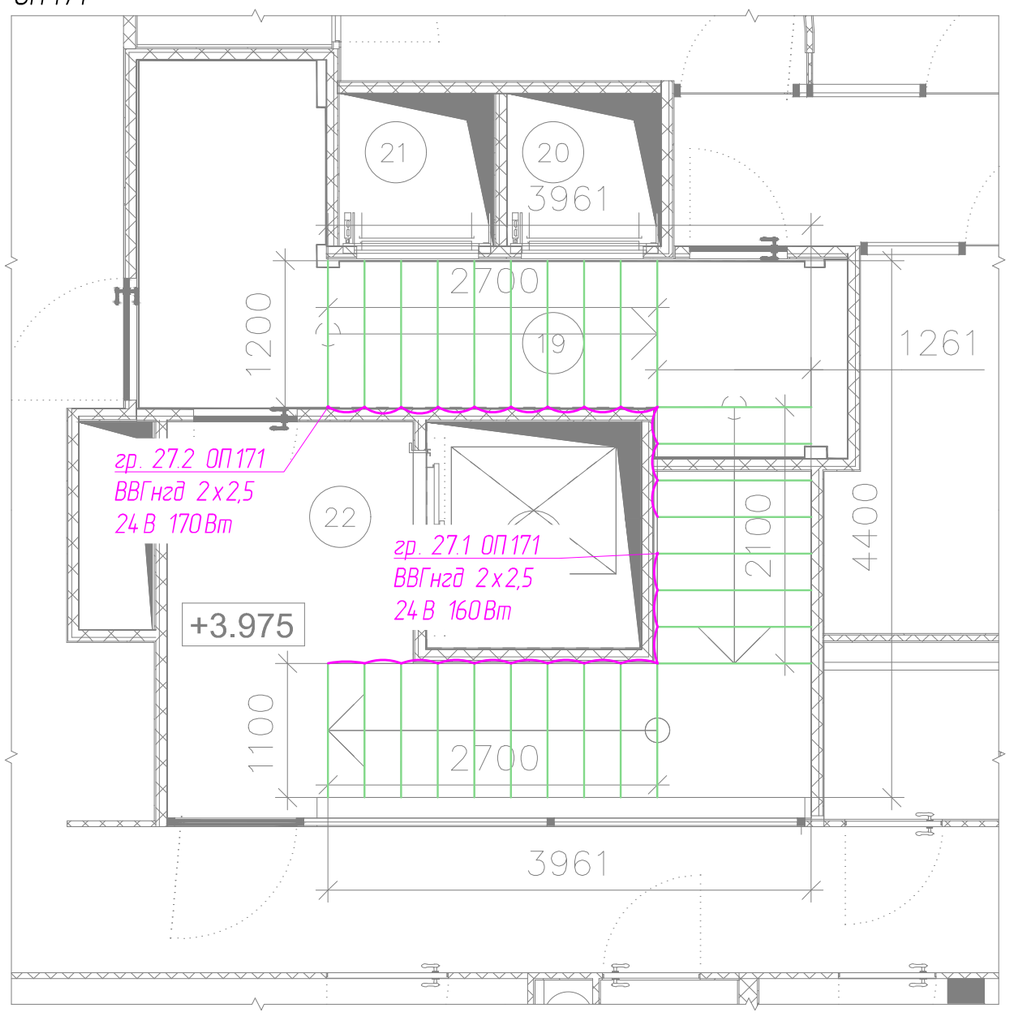

ОП171

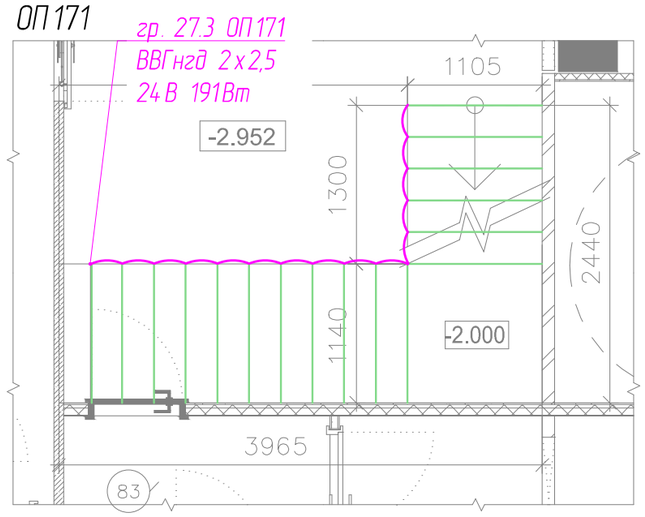

1. Погодити місце встановлення електрощитів з архітектором проєкту (ЩВО-1 – настінний, 1200×600×300 мм, 7,00 kW, 380 VAC, 1 поверх; ЩВО-2 – настінний, 1500×450×300 мм, 4,00 kW, 230 VAC, 2 поверх).
2. Контролери керування освітленням розміщуються у щитах ЩВО-1 (для 1-го поверху) та ЩВО-2 (для 2-го поверху).
3. Ввідний кабель до щитів ЩВО-1 та ЩВО-2 прокласти від щитової.
4. Між щитами ЩВО-1 та ЩВО-2 прокласти кабель FTP Cat6a.
5. До контролера керування освітленням у ЩВО-1 підвести Ethernet-кабель від існуючого комутатора (серверної) для забезпечення можливості керування освітленням
6. Прокладання електромереж виконувати у взаємозв'язку з іншими інженерними комунікаціями.
7. Місця встановлення панелей керування освітленням та їх прив'язку погодити з архітектором проєкту.
8. Перед монтажем та прокладанням кабелів дивитися схеми підключення та однолінійні схеми.
9. Нумерація груп: на 1-му поверсі – починається з «гр.1», на 2-му поверсі – з «гр.35».
10. З'єднання кабелів у зонах з високою вологістю та температурою виконувати з використанням герметичних епоксидних муфт відповідного класу термостійкості та вологостійкості.
11. У приміщеннях із температурою понад 80 °C обов'язково використовувати термостійкий силіконовий кабель типу SiHF з робочою температурою до +180 °C.

Взам. інв. N	Підп. і дата	Інв. N ориг.

Зм.	Кіл.	Аркуш	N док.	Підпис	Дата
Розробив		Кирилюк		Кирил	08.25
Перевірив		Соломиков		Сол	08.25

716 ДП-25-ЕО

"БУДІВНИЦТВО ПЛАВУЧОГО БАННО-ОЗДОРОВЧОГО КОМПЛЕКСУ ІКІГАЙ"

Декоративне освітлення

Стадія	Аркуш	Аркушів
ТЗ	6.2	2

Кабельні групи 24 В.
Вивід кабелю з підлоги.
Сходи

EXPOLIGHT
LIGHTING SOLUTIONS

Формат А3

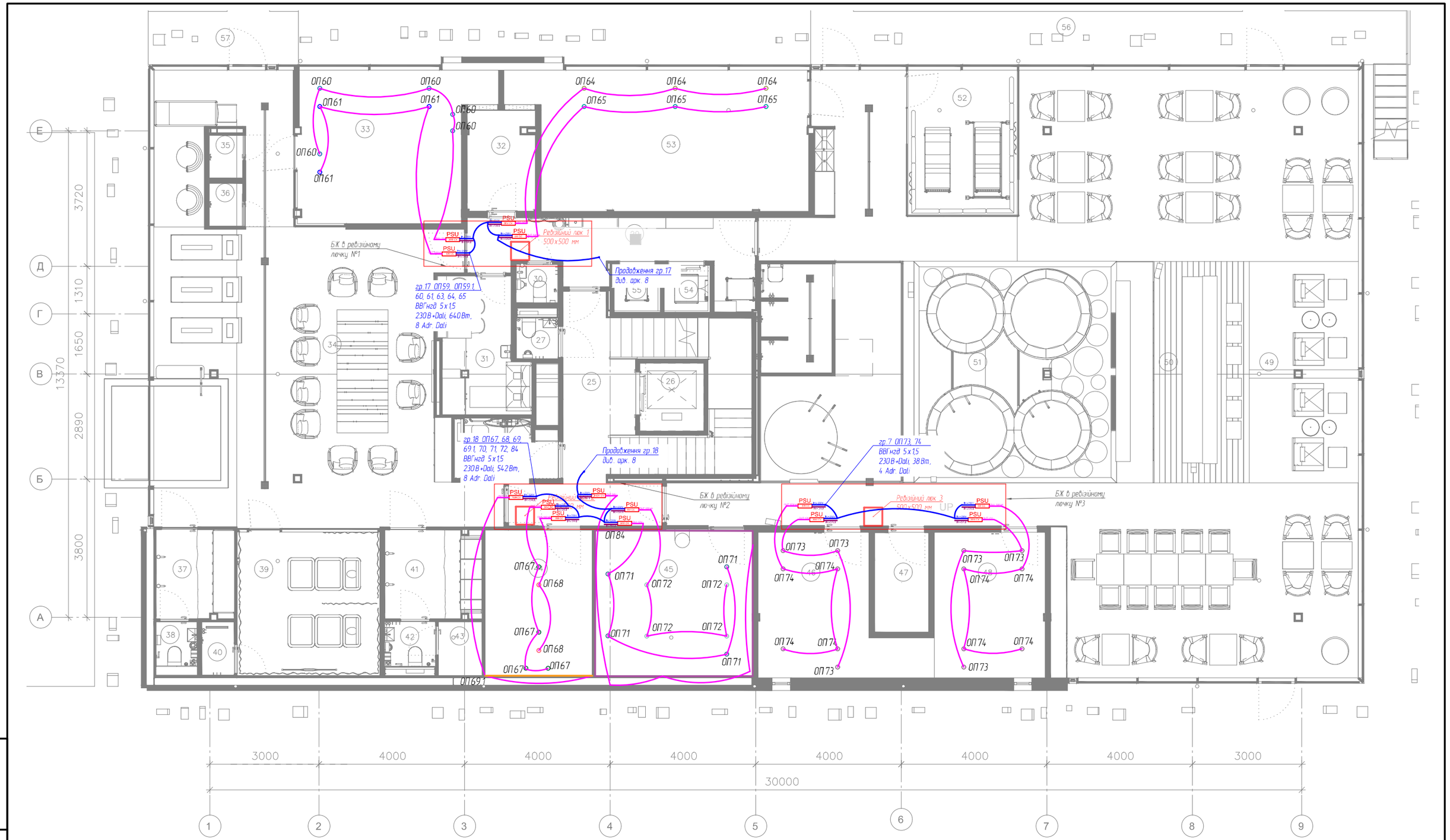

1. Погодити місце встановлення електрощитів з архітектором проєкту (ЩВО-1 – настінний, 1200×600×300 мм, 7,00 kW, 380 VAC, 1 поверх; ЩВО-2 – настінний, 1500×450×300 мм, 4,00 kW, 230 VAC, 2 поверх).
2. Контролери керування освітленням розміщуються у щитах ЩВО-1 (для 1-го поверху) та ЩВО-2 (для 2-го поверху).
3. Вводний кабель до щитів ЩВО-1 та ЩВО-2 прокласти від щитової.
4. Між щитами ЩВО-1 та ЩВО-2 прокласти кабель FTP Cat6a.
5. До контролера керування освітленням у ЩВО-1 підвести Ethernet-кабель від існуючого комутатора (серверної) для забезпечення можливості керування освітленням
6. Прокладання електромереж виконувати у взаємозв'язку з іншими інженерними комунікаціями.
7. Місця встановлення панелей керування освітленням та їх прив'язку погодити з архітектором проєкту.
8. Перед монтажем та прокладанням кабелів дивитися схеми підключення та однолінійні схеми.
9. Нумерація груп: на 1-му поверсі – починається з «гр.1», на 2-му поверсі – з «гр.35».
10. З'єднання кабелів у зонах з високою вологістю та температурою виконувати з використанням герметичних епоксидних муфт відповідного класу термостійкості та вологостійкості.
11. У приміщеннях із температурою понад 80 °C обов'язково використовувати термостійкий силіконовий кабель типу SiHF з робочою температурою до +180 °C.

Взам. інв. N	Підп. і дата	Інв. N ориг.

Зм.	Кіл.	Аркуш	N док.	Підпис	Дата
Розробив		Кирилюк		Кирил	08.25
Перевірив		Соломиков		Сол	08.25

716 ДП-25-ЕО

"БУДІВНИЦТВО ПЛАВУЧОГО БАННО-ОЗДОРОВЧОГО КОМПЛЕКСУ ІКІГАЙ"

Декоративне освітлення

Стадія	Аркуш	Аркушів
ТЗ	7	

Кабельні групи 230В+DALI. 1 поверх.
Блоки живлення в лючках. Для приміщень
(33,53,44,45)

EXPOLIGHT
LIGHTING SOLUTIONS

Формат А3

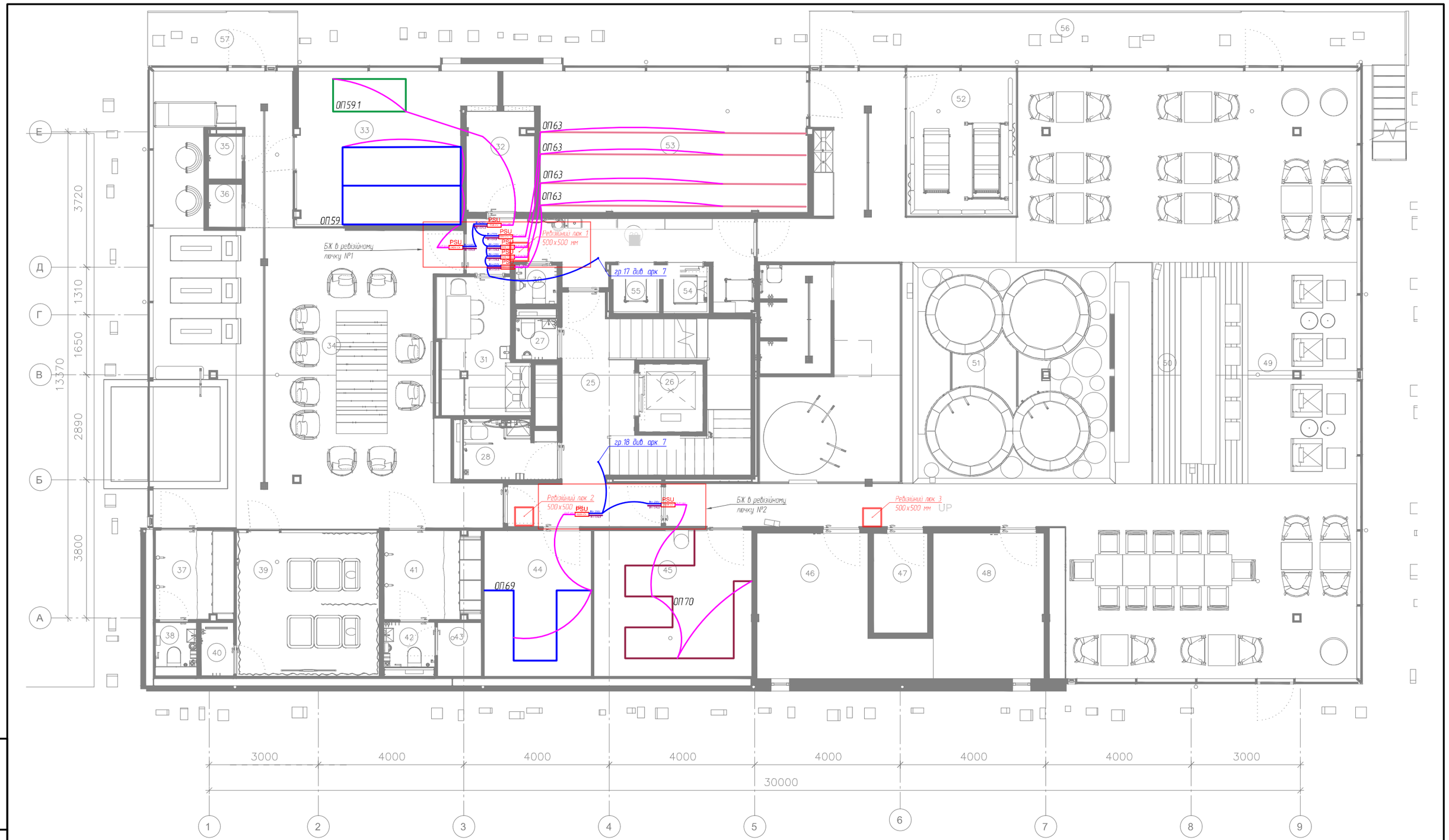

1. Погодити місце встановлення електрощитів з архітектором проєкту (ЩВО-1 – настінний, 1200×600×300 мм, 7,00 kW, 380 VAC, 1 поверх; ЩВО-2 – настінний, 1500×450×300 мм, 4,00 kW, 230 VAC, 2 поверх).
2. Контролери керування освітленням розміщуються у щитах ЩВО-1 (для 1-го поверху) та ЩВО-2 (для 2-го поверху).
3. Ввідний кабель до щитів ЩВО-1 та ЩВО-2 прокласти від щитової.
4. Між щитами ЩВО-1 та ЩВО-2 прокласти кабель FTP Cat6a.
5. До контролера керування освітленням у ЩВО-1 підвести Ethernet-кабель від існуючого комутатора (серверної) для забезпечення можливості керування освітленням
6. Прокладання електромереж виконувати у взаємозв'язку з іншими інженерними комунікаціями.
7. Місця встановлення панелей керування освітленням та їх прив'язку погодити з архітектором проєкту.
8. Перед монтажем та прокладанням кабелів дивитися схеми підключення та однолінійні схеми.
9. Нумерація груп: на 1-му поверсі – починається з «гр.1», на 2-му поверсі – з «гр.35».
10. З'єднання кабелів у зонах з високою вологістю та температурою виконувати з використанням герметичних епоксидних муфт відповідного класу термостійкості та вологостійкості.
11. У приміщеннях із температурою понад 80 °C обов'язково використовувати термостійкий силіконовий кабель типу SiHF з робочою температурою до +180 °C.

Взам. інв. N	Підп. і дата	Інв. N дубл.

Зм.	Кіл.	Аркуш	N док.	Підпис	Дата
Розробив		Кирилюк		Кирсу	08.25
Перевірив		Соломиков			08.25

716 ДП-25-ЕО

"БУДІВНИЦТВО ПЛАВУЧОГО БАННО-ОЗДОРОВЧОГО КОМПЛЕКСУ ІКІГАЙ"

Декоративне освітлення

Стадія	Аркуш	Аркушів
ТЗ	8	

Кабельні групи 230В+DALI. 1 поверх. Блоки живлення в лючках. Для приміщень (33,53,44,45) Вивід кабелю з підлоги.

EXPOLIGHT LIGHTING SOLUTIONS

Формат А3

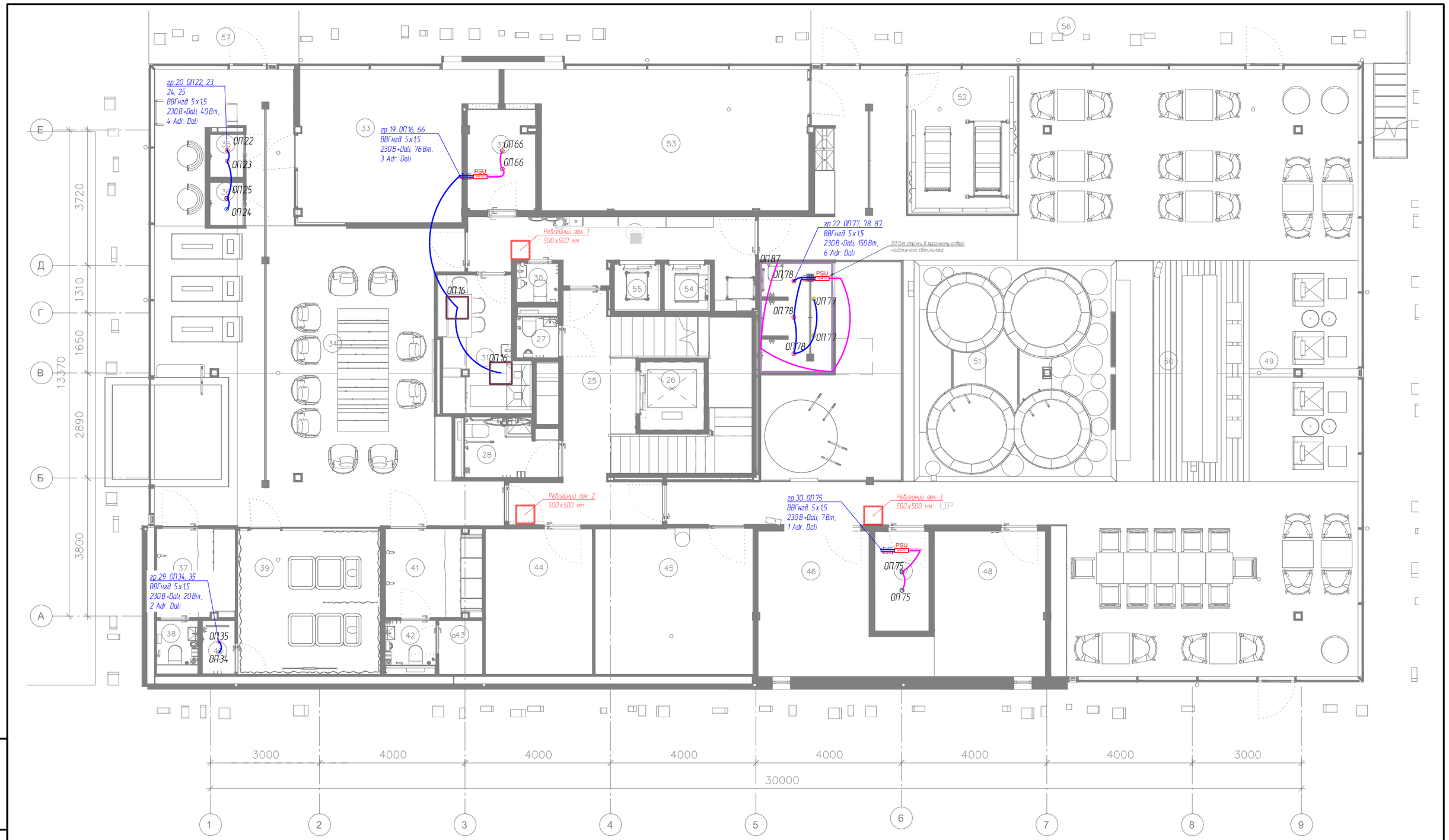

1. Погодити місце встановлення електрощитів з архітектором проєкту (ЩВО-1 – настінний, 1200×600×300 мм, 7,00 kW, 380 VAC, 1 поверх; ЩВО-2 – настінний, 1500×450×300 мм, 4,00 kW, 230 VAC, 2 поверх).
2. Контролери керування освітленням розміщуються у щитах ЩВО-1 (для 1-го поверху) та ЩВО-2 (для 2-го поверху).
3. Вводний кабель до щитів ЩВО-1 та ЩВО-2 прокласти від щитової.
4. Між щитами ЩВО-1 та ЩВО-2 прокласти кабель FTP Cat6a.
5. До контролера керування освітленням у ЩВО-1 підвести Ethernet-кабель від існуючого комутатора (серверної) для забезпечення можливості керування освітленням
6. Прокладання електромереж виконувати у взаємозв'язку з іншими інженерними комунікаціями.
7. Місця встановлення панелей керування освітленням та їх прив'язку погодити з архітектором проєкту.
8. Перед монтажем та прокладанням кабелів дивитися схеми підключення та однолінійні схеми.
9. Нумерація груп: на 1-му поверсі – починається з «гр.1», на 2-му поверсі – з «гр.35».
10. З'єднання кабелів у зонах з високою вологістю та температурою виконувати з використанням герметичних епоксидних муфт відповідного класу термостійкості та вологостійкості.
11. У приміщеннях із температурою понад 80 °C обов'язково використовувати термостійкий силіконовий кабель типу SiHF з робочою температурою до +180 °C.

Зм.	Кіл.	Аркуш	N док.	Підпис	Дата
Розробив		Кирилюк		Кирил	08.25
Перевірив		Соломиков		Сол	08.25

716.ДП-25-ЕО

"БУДІВНИЦТВО ПЛАВУЧОГО БАННО-ОЗДОРОВЧОГО КОМПЛЕКСУ ІКІГАЙ"

Декоративне освітлення

Стадія	Аркуш	Аркушів
Т3	9	

Кабельні групи 230В/24В+DALI.
1 поверх.

EXPOLIGHT LIGHTING SOLUTIONS

Формат А3

Взам. інв. N

Підп. і дата

Інв. N ориг.

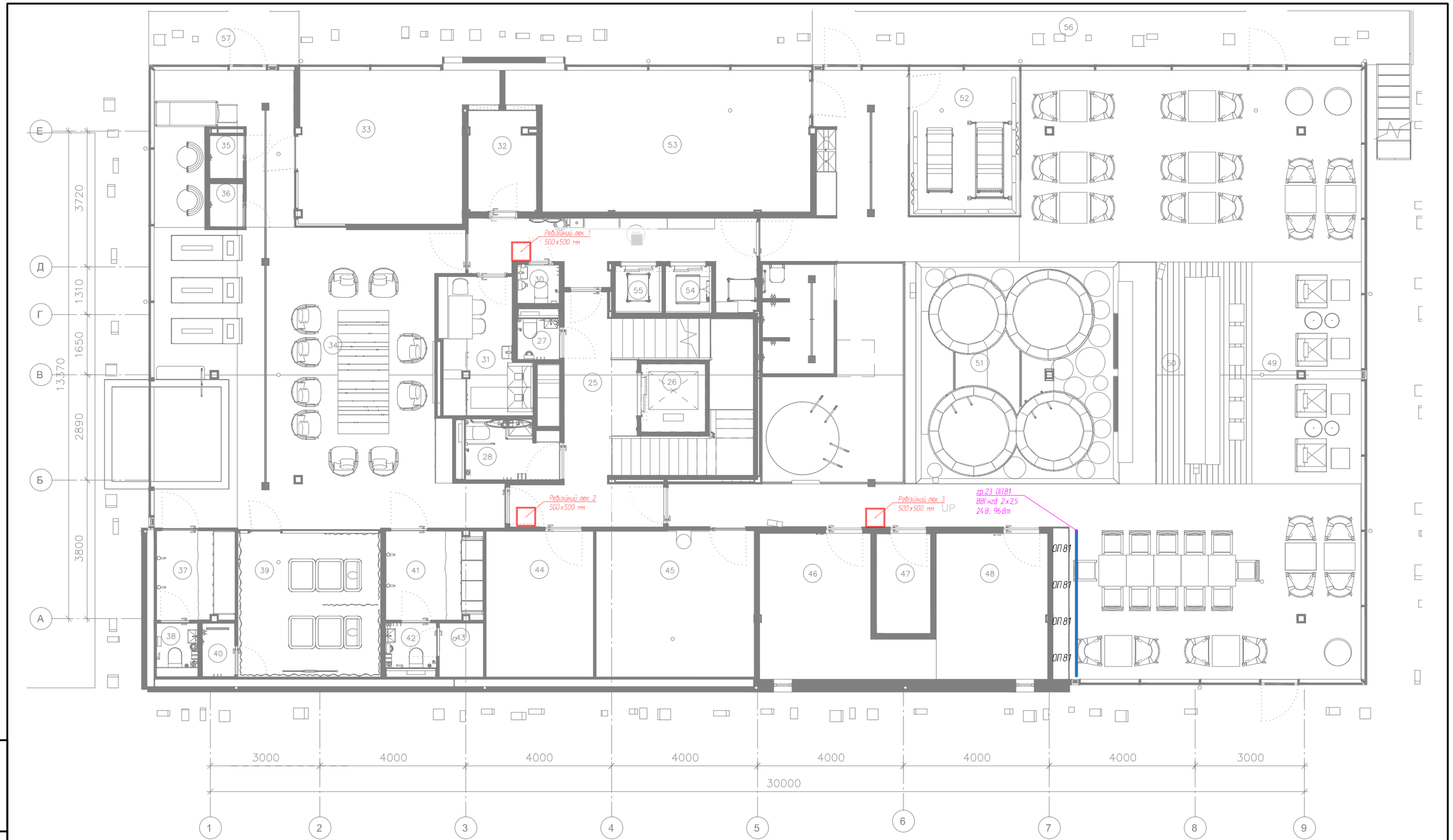

1. Погодити місце встановлення електрощитів з архітектором проєкту (ЩВО-1 – настінний, 1200×600×300 мм, 7,00 kW, 380 VAC, 1 поверх; ЩВО-2 – настінний, 1500×450×300 мм, 4,00 kW, 230 VAC, 2 поверх).
2. Контролери керування освітленням розміщуються у щитах ЩВО-1 (для 1-го поверху) та ЩВО-2 (для 2-го поверху).
3. Ввідний кабель до щитів ЩВО-1 та ЩВО-2 прокласти від щитової.
4. Між щитами ЩВО-1 та ЩВО-2 прокласти кабель FTP Cat6a.
5. До контролера керування освітленням у ЩВО-1 підвести Ethernet-кабель від існуючого комутатора (серверної) для забезпечення можливості керування освітленням
6. Прокладання електромереж виконувати у взаємозв'язку з іншими інженерними комунікаціями.
7. Місця встановлення панелей керування освітленням та їх прив'язку погодити з архітектором проєкту.
8. Перед монтажем та прокладанням кабелів дивитися схеми підключення та однолінійні схеми.
9. Нумерація груп: на 1-му поверсі – починається з «гр.1», на 2-му поверсі – з «гр.35».
10. З'єднання кабелів у зонах з високою вологістю та температурою виконувати з використанням герметичних епоксидних муфт відповідного класу термостійкості та вологостійкості.
11. У приміщеннях із температурою понад 80 °C обов'язково використовувати термостійкий силіконовий кабель типу SiHF з робочою температурою до +180 °C.

Взам. інв. N	Підп. і дата	Інв. N приг.

Зм.	Кіл.	Аркуш	N док.	Підпис	Дата
Розробив		Кирилюк		Кирил	08.25
Перевірив		Соломиков			08.25

716 ДП-25-ЕО

"БУДІВНИЦТВО ПЛАВУЧОГО БАННО-ОЗДОРОВЧОГО КОМПЛЕКСУ ІКІГАЙ"

Декоративне освітлення

Стадія	Аркуш	Аркушів
Т3	10	

Кабельні групи 24 В.
1 поверх.

EXPOLIGHT
LIGHTING SOLUTIONS

Формат А3

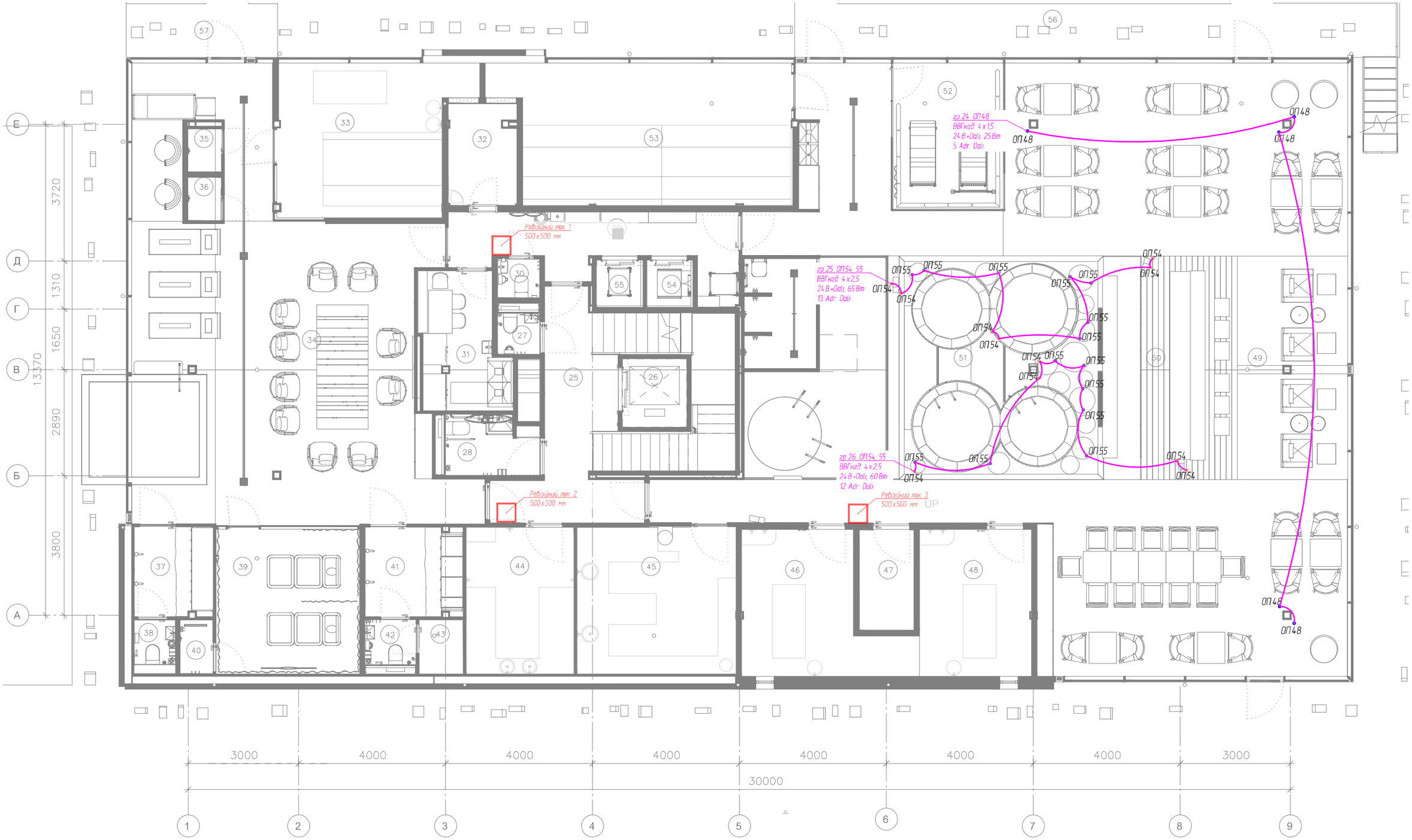

1. Погодити місце встановлення електрощитів з архітектором проєкту (ЩВО-1 – настінний, 1200×600×300 мм, 7,00 kW, 380 VAC, 1 поверх; ЩВО-2 – настінний, 1500×450×300 мм, 4,00 kW, 230 VAC, 2 поверх).
2. Контролери керування освітленням розміщуються у щитах ЩВО-1 (для 1-го поверху) та ЩВО-2 (для 2-го поверху).
3. Вводний кабель до щитів ЩВО-1 та ЩВО-2 прокласти від щитової.
4. Між щитами ЩВО-1 та ЩВО-2 прокласти кабель FTP Cat6a.
5. До контролера керування освітленням у ЩВО-1 підвести Ethernet-кабель від існуючого комутатора (серверної) для забезпечення можливості керування освітленням
6. Прокладання електромереж виконувати у взаємозв'язку з іншими інженерними комунікаціями.
7. Місця встановлення панелей керування освітленням та їх прив'язку погодити з архітектором проєкту.
8. Перед монтажем та прокладанням кабелів дивитися схеми підключення та однолінійні схеми.
9. Нумерація груп: на 1-му поверсі – починається з «гр.1», на 2-му поверсі – з «гр.35».
10. З'єднання кабелів у зонах з високою вологістю та температурою виконувати з використанням герметичних епоксидних муфт відповідного класу термостійкості та вологостійкості.
11. У приміщеннях із температурою понад 80 °C обов'язково використовувати термостійкий силіконовий кабель типу SiHF з робочою температурою до +180 °C.

Взам. інв. N	Підп. і дата	Інв. N ориг.

Зм.	Кіл.	Аркуш	N док.	Підпис	Дата
Розробив		Кирилюк		Кирил	08.25
Перевірив		Соломиков		Сол	08.25

716 ДП-25-ЕО

"БУДІВНИЦТВО ПЛАВУЧОГО БАННО-ОЗДОРОВЧОГО КОМПЛЕКСУ ІКІГАЙ"

Декоративне освітлення

Стадія	Аркуш	Аркушів
Т3	11	

Кабельні групи 24 В+DALI.
Вивід кабелю з підлоги.
1 поверх.

EXPOLIGHT
LIGHTING SOLUTIONS

Формат А3

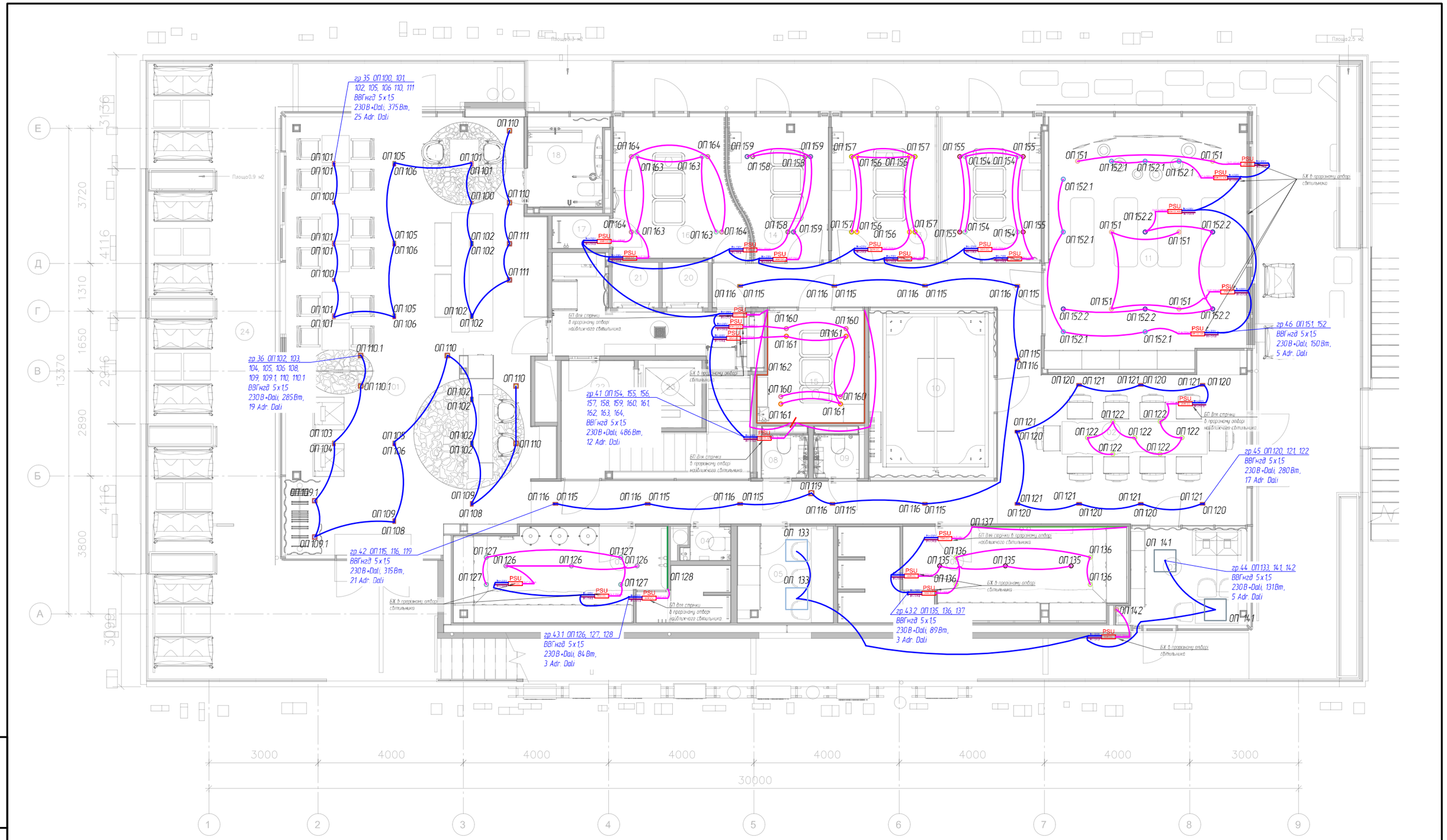

1. Погодити місце встановлення електрощитів з архітектором проєкту (ЩВО-1 – настінний, 1200×600×300 мм, 7,00 kW, 380 VAC, 1 поверх; ЩВО-2 – настінний, 1500×450×300 мм, 4,00 kW, 230 VAC, 2 поверх).
2. Контролери керування освітленням розміщуються у щитах ЩВО-1 (для 1-го поверху) та ЩВО-2 (для 2-го поверху).
3. Вводний кабель до щитів ЩВО-1 та ЩВО-2 прокласти від щитової.
4. Між щитами ЩВО-1 та ЩВО-2 прокласти кабель FTP Cat6a.
5. До контролера керування освітленням у ЩВО-1 підвести Ethernet-кабель від існуючого комутатора (серверної) для забезпечення можливості керування освітленням
6. Прокладання електромереж виконувати у взаємозв'язку з іншими інженерними комунікаціями.
7. Місця встановлення панелей керування освітленням та їх прив'язку погодити з архітектором проєкту.
8. Перед монтажем та прокладанням кабелів дивитися схеми підключення та однолінійні схеми.
9. Нумерація груп: на 1-му поверсі – починається з «гр.1», на 2-му поверсі – з «гр.35».
10. З'єднання кабелів у зонах з високою вологістю та температурою виконувати з використанням герметичних епоксидних муфт відповідного класу термостійкості та вологостійкості.
11. У приміщеннях із температурою понад 80 °C обов'язково використовувати термостійкий силіконовий кабель типу SiHF з робочою температурою до +180 °C.

Взам. інв. N	Підп. і дата	Інв. N приц.

Зм.	Кіл.	Аркуш	N док.	Підпис	Дата
Розробив		Кирилюк		Кирил	08.25
Перевірив		Соломиков		Сол	08.25

716 ДП-25-ЕО

"БУДІВНИЦТВО ПЛАВУЧОГО БАННО-ОЗДОРОВЧОГО КОМПЛЕКСУ ІКІГАЙ"

Декоративне освітлення

Стадія	Аркуш	Аркушів
Т3	12	

Кабельні групи 230В+DALI. Частина 1
Блоки живлення в прорізному отворі світильника.
2 поверх.

EXPOLIGHT LIGHTING SOLUTIONS

Формат А3

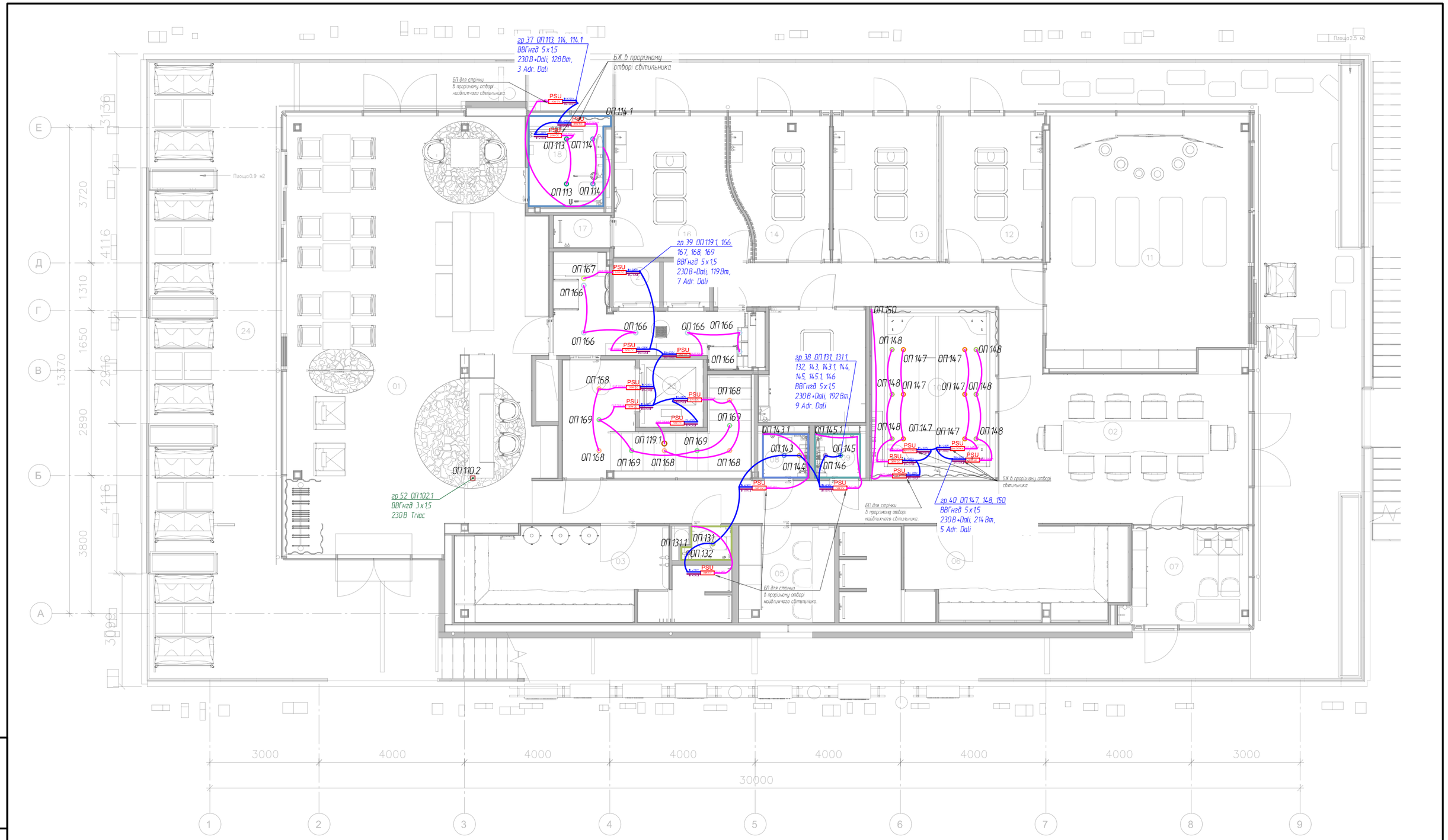

1. Погодити місце встановлення електрощитів з архітектором проєкту (ЩВО-1 – настінний, 1200×600×300 мм, 7,00 kW, 380 VAC, 1 поверх; ЩВО-2 – настінний, 1500×450×300 мм, 4,00 kW, 230 VAC, 2 поверх).
2. Контролери керування освітленням розміщуються у щитах ЩВО-1 (для 1-го поверху) та ЩВО-2 (для 2-го поверху).
3. Вводний кабель до щитів ЩВО-1 та ЩВО-2 прокласти від щитової.
4. Між щитами ЩВО-1 та ЩВО-2 прокласти кабель FTP Cat6a.
5. До контролера керування освітленням у ЩВО-1 підвести Ethernet-кабель від існуючого комутатора (серверної) для забезпечення можливості керування освітленням
6. Прокладання електромереж виконувати у взаємозв'язку з іншими інженерними комунікаціями.
7. Місця встановлення панелей керування освітленням та їх прив'язку погодити з архітектором проєкту.
8. Перед монтажем та прокладанням кабелів дивитися схеми підключення та однолінійні схеми.
9. Нумерація груп: на 1-му поверсі – починається з «гр.1», на 2-му поверсі – з «гр.35».
10. З'єднання кабелів у зонах з високою вологістю та температурою виконувати з використанням герметичних епоксидних муфт відповідного класу термостійкості та вологостійкості.
11. У приміщеннях із температурою понад 80 °C обов'язково використовувати термостійкий силіконовий кабель типу SiHF з робочою температурою до +180 °C.

Взам. інв. N	Підп. і дата	Інв. N ориг.

Зм.	Кіл.	Аркуш	N док.	Підпис	Дата
Розробив		Кирилюк		Кирил	08.25
Перевірив		Соломиков		Сол	08.25

716 ДП-25-ЕО

"БУДІВНИЦТВО ПЛАВУЧОГО БАННО-ОЗДОРОВЧОГО КОМПЛЕКСУ ІКІГАЙ"

Декоративне освітлення

Стадія	Аркуш	Аркушів
Т3	13	

Кабельні групи 230В +DALI. Частина 2
Блоки живлення в прорізному отворі світильника.
2 поверх.

EXPOLIGHT
LIGHTING SOLUTIONS

Формат А3

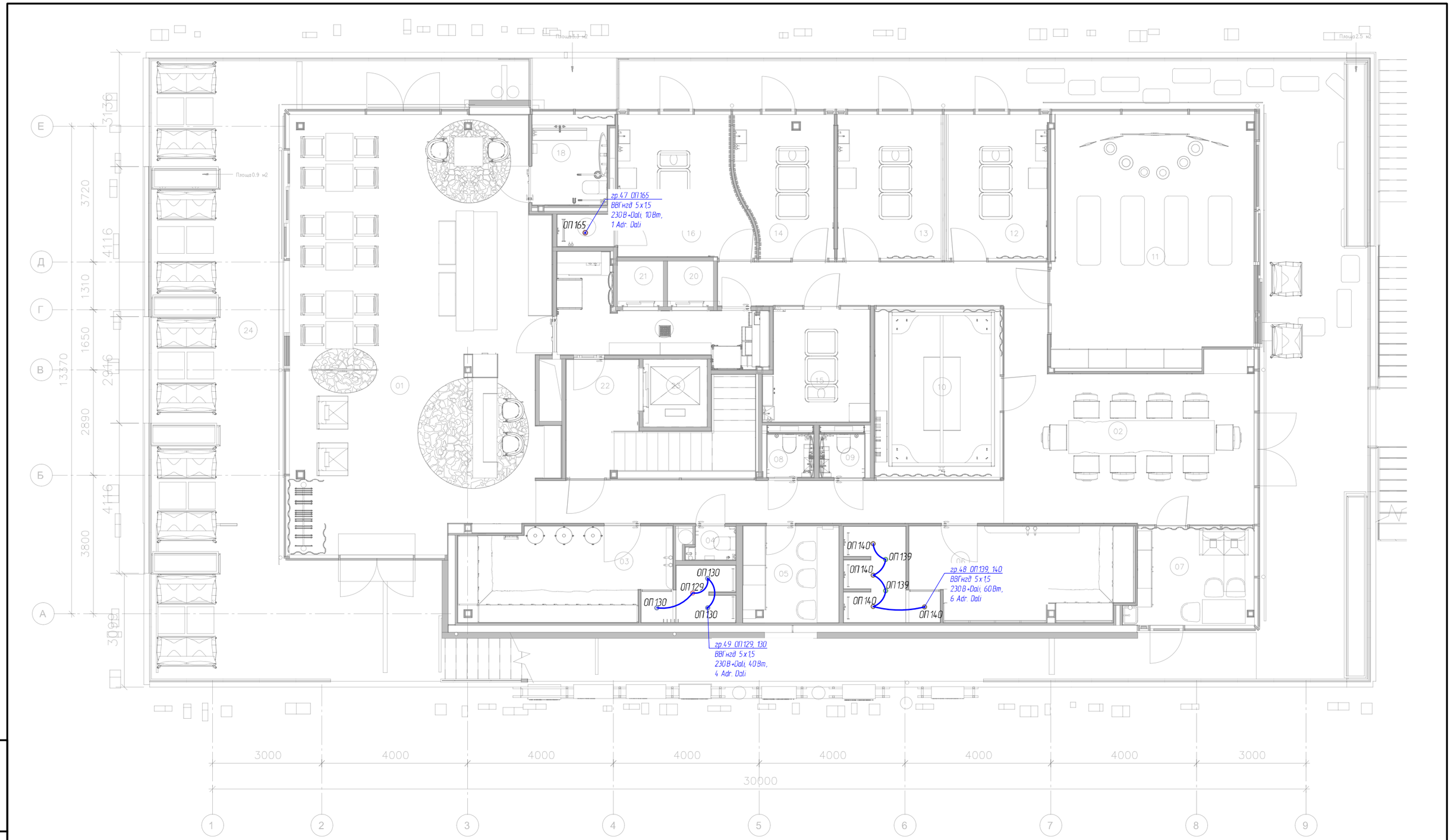

1. Погодити місце встановлення електрощитів з архітектором проєкту (ЩВО-1 – настінний, 1200×600×300 мм, 7,00 kW, 380 VAC, 1 поверх; ЩВО-2 – настінний, 1500×450×300 мм, 4,00 kW, 230 VAC, 2 поверх).
2. Контролери керування освітленням розміщуються у щитах ЩВО-1 (для 1-го поверху) та ЩВО-2 (для 2-го поверху).
3. Вводний кабель до щитів ЩВО-1 та ЩВО-2 прокласти від щитової.
4. Між щитами ЩВО-1 та ЩВО-2 прокласти кабель FTP Cat6a.
5. До контролера керування освітленням у ЩВО-1 підвести Ethernet-кабель від існуючого комутатора (серверної) для забезпечення можливості керування освітленням
6. Прокладання електромереж виконувати у взаємозв'язку з іншими інженерними комунікаціями.
7. Місця встановлення панелей керування освітленням та їх прив'язку погодити з архітектором проєкту.
8. Перед монтажем та прокладанням кабелів дивитися схеми підключення та однолінійні схеми.
9. Нумерація груп: на 1-му поверсі – починається з «гр.1», на 2-му поверсі – з «гр.35».
10. З'єднання кабелів у зонах з високою вологістю та температурою виконувати з використанням герметичних епоксидних муфт відповідного класу термостійкості та вологостійкості.
11. У приміщеннях із температурою понад 80 °C обов'язково використовувати термостійкий силіконовий кабель типу SiHF з робочою температурою до +180 °C.

Взам. інв. N	Підп. і дата	Інв. N ориг.

Зм.	Кіл.	Аркуш	N док.	Підпис	Дата
Розробив		Кирилюк		Кирил	08.25
Перевірив		Соломиков			08.25

716 ДП-25-ЕО

"БУДІВНИЦТВО ПЛАВУЧОГО БАННО-ОЗДОРОВЧОГО КОМПЛЕКСУ ІКІГАЙ"

Декоративне освітлення

Стадія	Аркуш	Аркушів
Т3	14	

Кабельні групи 230В+DALI.
2 поверх.

EXPOLIGHT
LIGHTING SOLUTIONS

Формат А3

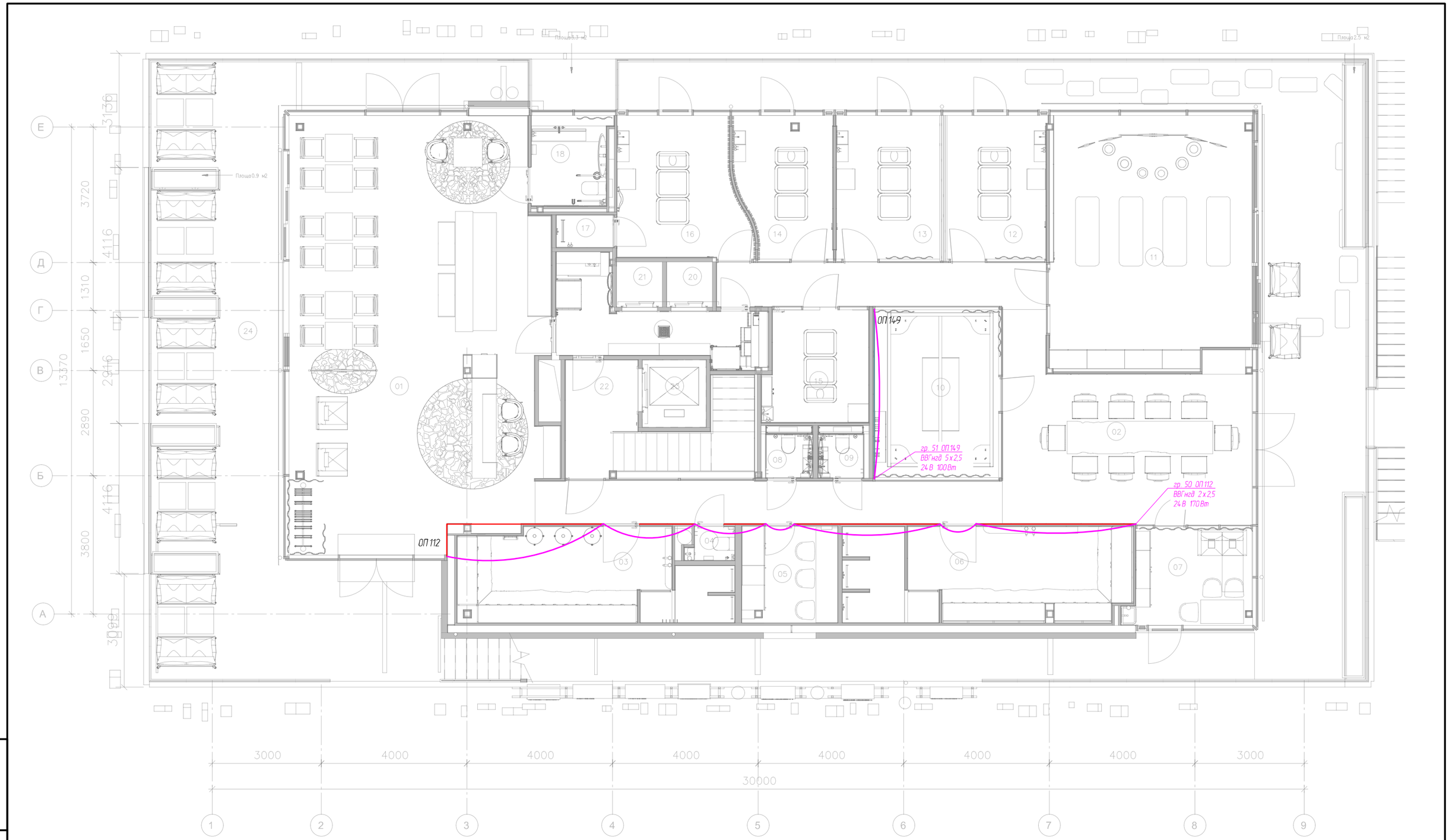

1. Погодити місце встановлення електрощитів з архітектором проєкту (ЩВО-1 – настінний, 1200×600×300 мм, 7,00 kW, 380 VAC, 1 поверх; ЩВО-2 – настінний, 1500×450×300 мм, 4,00 kW, 230 VAC, 2 поверх).
2. Контролери керування освітленням розміщуються у щитах ЩВО-1 (для 1-го поверху) та ЩВО-2 (для 2-го поверху).
3. Вводний кабель до щитів ЩВО-1 та ЩВО-2 прокласти від щитової.
4. Між щитами ЩВО-1 та ЩВО-2 прокласти кабель FTP Cat6a.
5. До контролера керування освітленням у ЩВО-1 підвести Ethernet-кабель від існуючого комутатора (серверної) для забезпечення можливості керування освітленням
6. Прокладання електромереж виконувати у взаємозв'язку з іншими інженерними комунікаціями.
7. Місця встановлення панелей керування освітленням та їх прив'язку погодити з архітектором проєкту.
8. Перед монтажем та прокладанням кабелів дивитися схеми підключення та однолінійні схеми.
9. Нумерація груп: на 1-му поверсі – починається з «гр.1», на 2-му поверсі – з «гр.35».
10. З'єднання кабелів у зонах з високою вологістю та температурою виконувати з використанням герметичних епоксидних муфт відповідного класу термостійкості та вологостійкості.
11. У приміщеннях із температурою понад 80 °C обов'язково використовувати термостійкий силіконовий кабель типу SiHF з робочою температурою до +180 °C.

Взам. інв. N	Підп. і дата	Інв. N ориг.

Зм.	Кіл.	Аркуш	N док.	Підпис	Дата
Розробив		Кирилюк		Кирил	08.25
Перевірив		Соломиков		Сол	08.25

716.ДП-25-ЕО

"БУДІВНИЦТВО ПЛАВУЧОГО БАННО-ОЗДОРОВЧОГО КОМПЛЕКСУ ІКІГАЙ"

Декоративне освітлення

Стадія	Аркуш	Аркушів
Т3	15	

Кабельні групи 24 В.
Вивід кабелю з підлоги
2 поверх.

EXPOLIGHT
LIGHTING SOLUTIONS

Формат А3

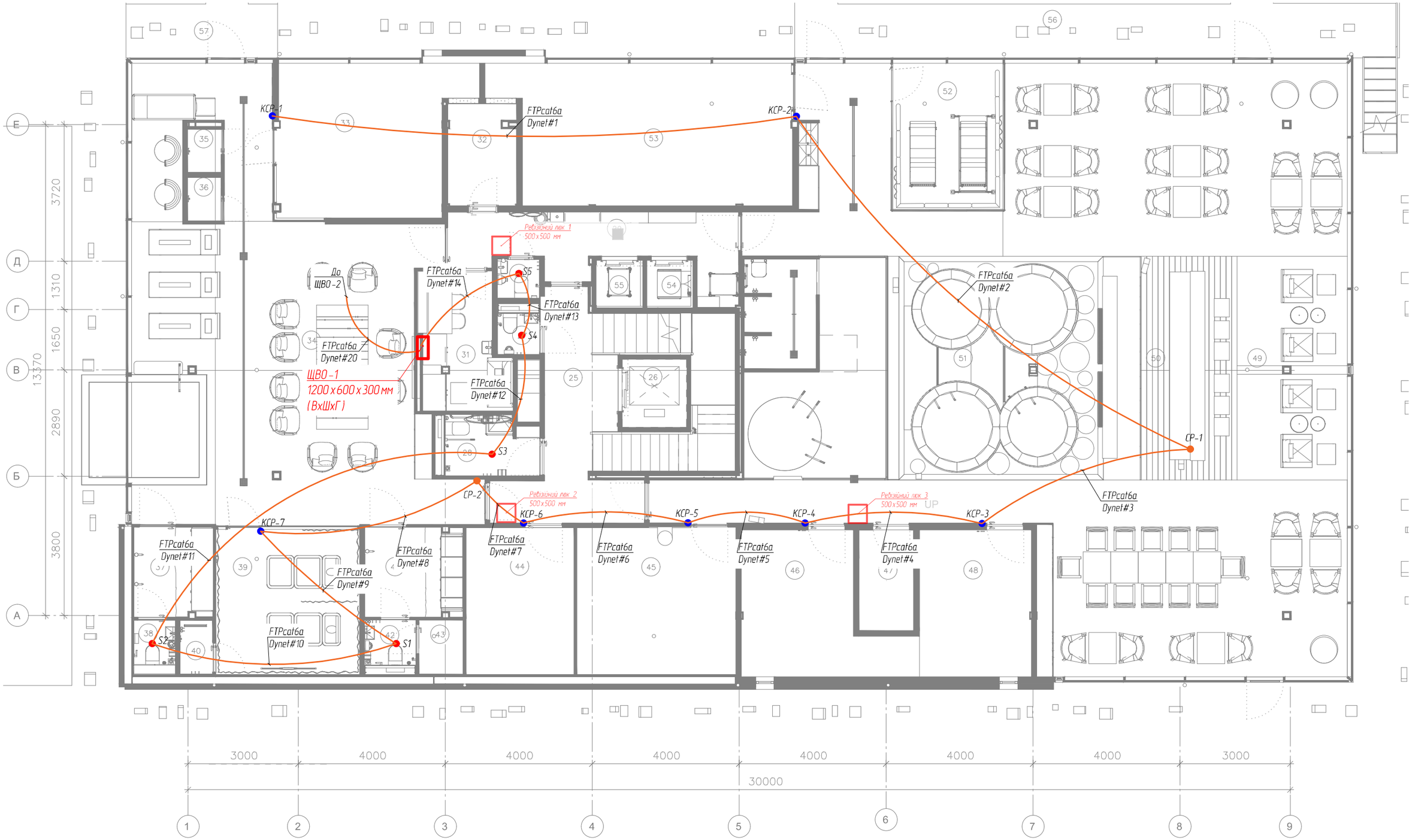

1. Погодити місце встановлення електрощитів з архітектором проєкту (ЩВО-1 – настінний, 1200×600×300 мм, 7,00 kW, 380 VAC, 1 поверх; ЩВО-2 – настінний, 1500×450×300 мм, 4,00 kW, 230 VAC, 2 поверх).
2. Контролери керування освітленням розміщуються у щитах ЩВО-1 (для 1-го поверху) та ЩВО-2 (для 2-го поверху).
3. Ввідний кабель до щитів ЩВО-1 та ЩВО-2 прокласти від щитової.
4. Між щитами ЩВО-1 та ЩВО-2 прокласти кабель FTP Cat6a.
5. До контролера керування освітленням у ЩВО-1 підвести Ethernet-кабель від існуючого комутатора (серверної) для забезпечення можливості керування освітленням
6. Прокладання електромереж виконувати у взаємозв'язку з іншими інженерними комунікаціями.
7. Місця встановлення панелей керування освітленням та їх прив'язку погодити з архітектором проєкту.
8. Перед монтажем та прокладанням кабелів дивитися схеми підключення та однолінійні схеми.
9. Нумерація груп: на 1-му поверсі – починається з «гр.1», на 2-му поверсі – з «гр.35».
10. З'єднання кабелів у зонах з високою вологістю та температурою виконувати з використанням герметичних епоксидних муфт відповідного класу термостійкості та вологостійкості.
11. У приміщеннях із температурою понад 80 °C обов'язково використовувати термостійкий силіконовий кабель типу SiHF з робочою температурою до +180 °C.

Зм.	Кіл.	Аркуш	N док.	Підпис	Дата
Розробив		Кирилюк		Кирил	08.25
Перевірив		Соломиков		Сол	08.25

716 ДП-25-ЕО

"БУДІВНИЦТВО ПЛАВУЧОГО БАННО-ОЗДОРОВЧОГО КОМПЛЕКСУ ІКІГАЙ"

Декоративне освітлення

Стадія	Аркуш	Аркушів
ТЗ	16	

Кабельні групи керування
1 поверх.

EXPOLIGHT
LIGHTING SOLUTIONS

Формат А3

Взам. інв. N

Підп. і дата

Інв. N ориг.

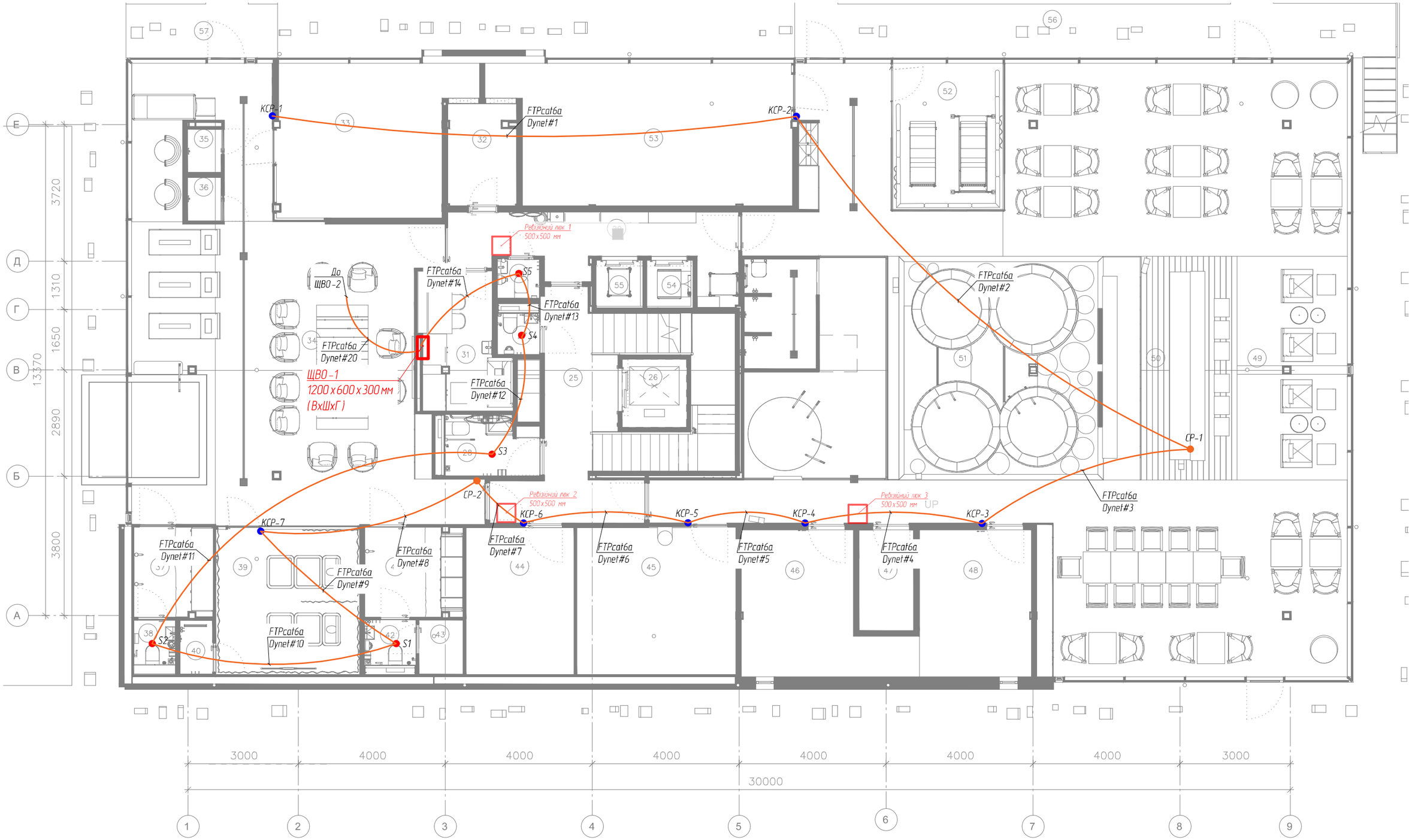

1. Погодити місце встановлення електрощитів з архітектором проєкту (ЩВО-1 – настінний, 1200×600×300 мм, 7,00 kW, 380 VAC, 1 поверх; ЩВО-2 – настінний, 1500×450×300 мм, 4,00 kW, 230 VAC, 2 поверх).
2. Контролери керування освітленням розміщуються у щитах ЩВО-1 (для 1-го поверху) та ЩВО-2 (для 2-го поверху).
3. Ввідний кабель до щитів ЩВО-1 та ЩВО-2 прокласти від щитової.
4. Між щитами ЩВО-1 та ЩВО-2 прокласти кабель FTP Cat6a.
5. До контролера керування освітленням у ЩВО-1 підвести Ethernet-кабель від існуючого комутатора (серверної) для забезпечення можливості керування освітленням
6. Прокладання електромереж виконувати у взаємозв'язку з іншими інженерними комунікаціями.
7. Місця встановлення панелей керування освітленням та їх прив'язку погодити з архітектором проєкту.
8. Перед монтажем та прокладанням кабелів дивитися схеми підключення та однолінійні схеми.
9. Нумерація груп: на 1-му поверсі – починається з «гр.1», на 2-му поверсі – з «гр.35».
10. З'єднання кабелів у зонах з високою вологістю та температурою виконувати з використанням герметичних епоксидних муфт відповідного класу термостійкості та вологостійкості.
11. У приміщеннях із температурою понад 80 °C обов'язково використовувати термостійкий силіконовий кабель типу SiHF з робочою температурою до +180 °C.

Зм.	Кіл.	Аркуш	N док.	Підпис	Дата
Розробив		Кирилюк		Кирил	08.25
Перевірив		Соломиков		Сол	08.25

716 ДП-25-ЕО

"БУДІВНИЦТВО ПЛАВУЧОГО БАННО-ОЗДОРОВЧОГО КОМПЛЕКСУ ІКІГАЙ"

Декоративне освітлення

Стадія	Аркуш	Аркушів
Т3	16	

Кабельні групи керування
1 поверх.

EXPOLIGHT
LIGHTING SOLUTIONS

Формат А3

Взам. інв. N

Підп. і дата

Інв. N оригі.

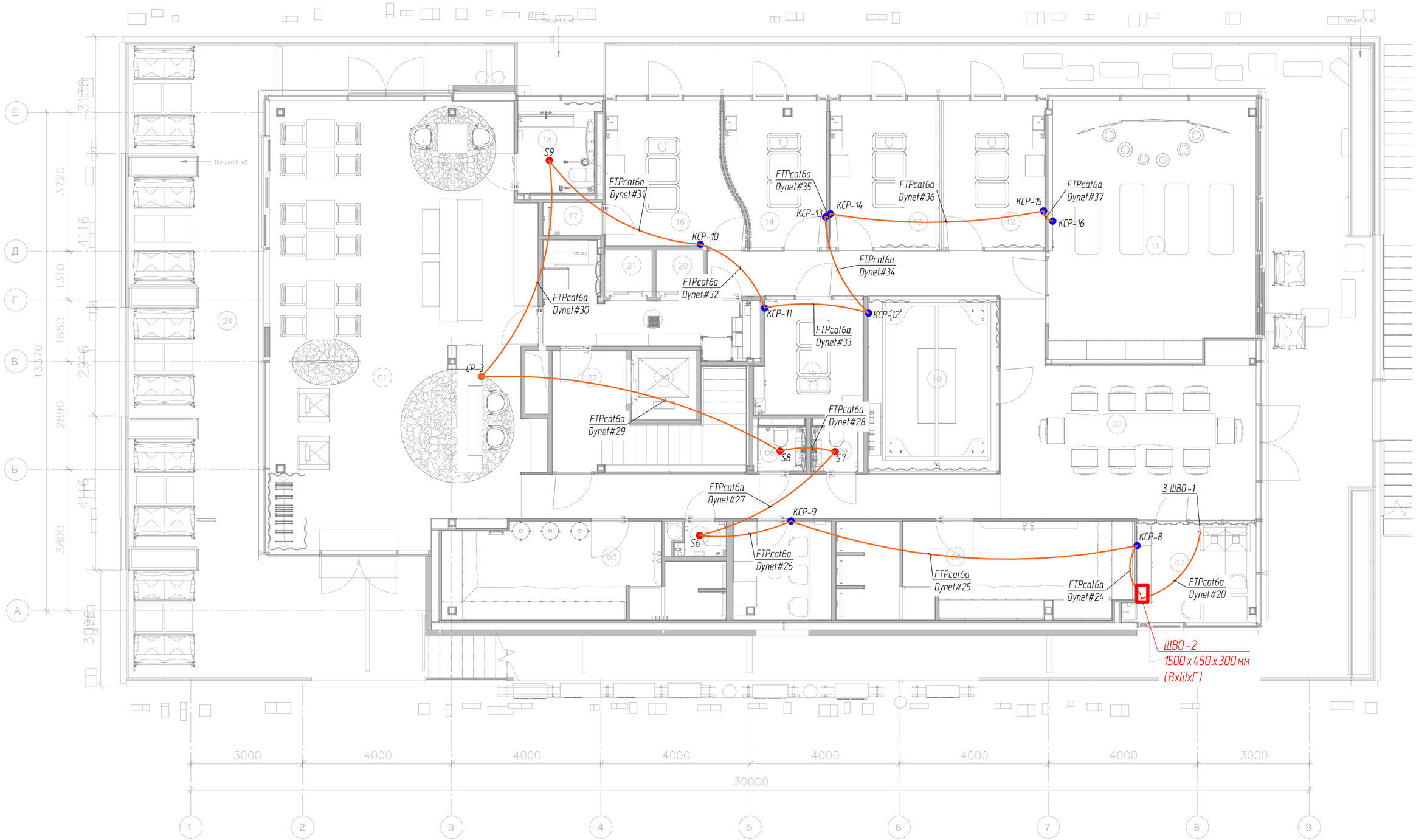

1. Погодити місце встановлення електрощитів з архітектором проєкту (ЩВО-1 – настінний, 1200×600×300 мм, 7,00 kW, 380 VAC, 1 поверх; ЩВО-2 – настінний, 1500×450×300 мм, 4,00 kW, 230 VAC, 2 поверх).
2. Контролери керування освітленням розміщуються у щитах ЩВО-1 (для 1-го поверху) та ЩВО-2 (для 2-го поверху).
3. Ввідний кабель до щитів ЩВО-1 та ЩВО-2 прокласти від щитової.
4. Між щитами ЩВО-1 та ЩВО-2 прокласти кабель FTP Cat6a.
5. До контролера керування освітленням у ЩВО-1 підвести Ethernet-кабель від існуючого комутатора (серверної) для забезпечення можливості керування освітленням
6. Прокладання електромереж виконувати у взаємозв'язку з іншими інженерними комунікаціями.
7. Місця встановлення панелей керування освітленням та їх прив'язку погодити з архітектором проєкту.
8. Перед монтажем та прокладанням кабелів дивитися схеми підключення та однолінійні схеми.
9. Нумерація груп: на 1-му поверсі – починається з «гр.1», на 2-му поверсі – з «гр.35».
10. З'єднання кабелів у зонах з високою вологістю та температурою виконувати з використанням герметичних епоксидних муфт відповідного класу термостійкості та вологостійкості.
11. У приміщеннях із температурою понад 80 °C обов'язково використовувати термостійкий силіконовий кабель типу SiHF з робочою температурою до +180 °C.

Взам. інв. N	Підп. і дата	Інв. N ориг.

Зм.	Кіл.	Аркуш	N док.	Підпис	Дата
Розробив		Кирилюк		Кирсу	08.25
Перевірив		Соломиков			08.25

716 ДП-25-ЕО

"БУДІВНИЦТВО ПЛАВУЧОГО БАННО-ОЗДОРОВЧОГО КОМПЛЕКСУ ІКІГАЙ"

Декоративне освітлення

Стадія	Аркуш	Аркушів
Т3	18	

Кабельні групи керування
2 поверх.

EXPOLIGHT
LIGHTING SOLUTIONS

Формат А3

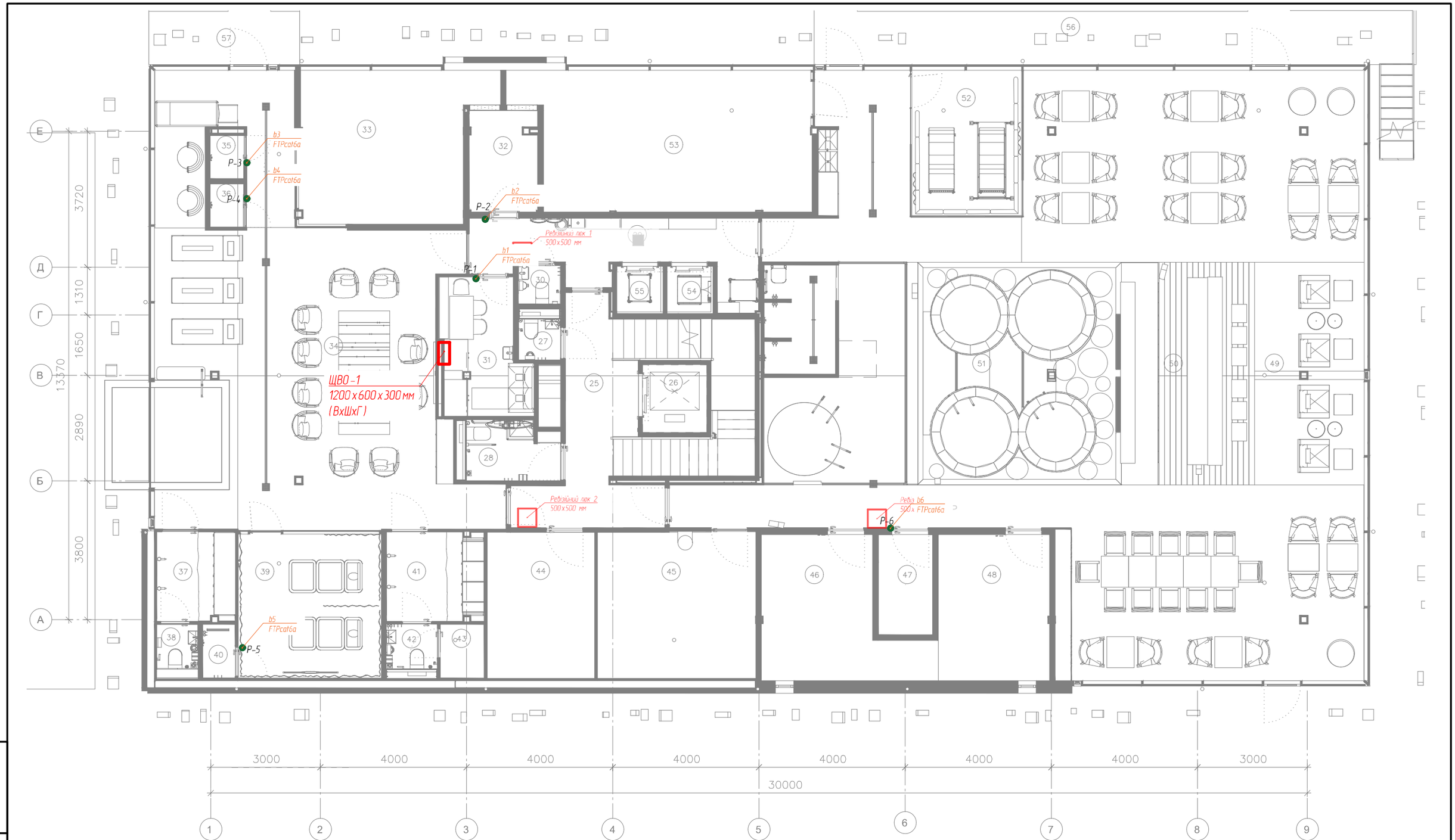

1. Погодити місце встановлення електрощитів з архітектором проєкту (ЩВО-1 – настінний, 1200×600×300 мм, 7,00 kW, 380 VAC, 1 поверх; ЩВО-2 – настінний, 1500×450×300 мм, 4,00 kW, 230 VAC, 2 поверх).
2. Контролери керування освітленням розміщуються у щитах ЩВО-1 (для 1-го поверху) та ЩВО-2 (для 2-го поверху).
3. Ввідний кабель до щитів ЩВО-1 та ЩВО-2 прокласти від щитової.
4. Між щитами ЩВО-1 та ЩВО-2 прокласти кабель FTP Cat6a.
5. До контролера керування освітленням у ЩВО-1 підвести Ethernet-кабель від існуючого комутатора (серверної) для забезпечення можливості керування освітленням
6. Прокладання електромереж виконувати у взаємозв'язку з іншими інженерними комунікаціями.
7. Місця встановлення панелей керування освітленням та їх прив'язку погодити з архітектором проєкту.
8. Перед монтажем та прокладанням кабелів дивитися схеми підключення та однолінійні схеми.
9. Нумерація груп: на 1-му поверсі – починається з «гр.1», на 2-му поверсі – з «гр.35».
10. З'єднання кабелів у зонах з високою вологістю та температурою виконувати з використанням герметичних епоксидних муфт відповідного класу термостійкості та вологостійкості.
11. У приміщеннях із температурою понад 80 °C обов'язково використовувати термостійкий силіконовий кабель типу SiHF з робочою температурою до +180 °C.

Взам. інв. N	Підп. і дата	Інв. N ориг.

Зм.	Кіл.	Аркуш	N док.	Підпис	Дата
Розробив		Кирилюк		Кирил	08.25
Перевірив		Соломиков			08.25

716 ДП-25-ЕО

"БУДІВНИЦТВО ПЛАВУЧОГО БАННО-ОЗДОРОВЧОГО КОМПЛЕКСУ ІКІГАЙ"

Декоративне освітлення

Стадія	Аркуш	Аркушів
Т3	19	

Кабельні групи вимикачів.
1 поверх.

EXPOLIGHT
LIGHTING SOLUTIONS

Формат А3

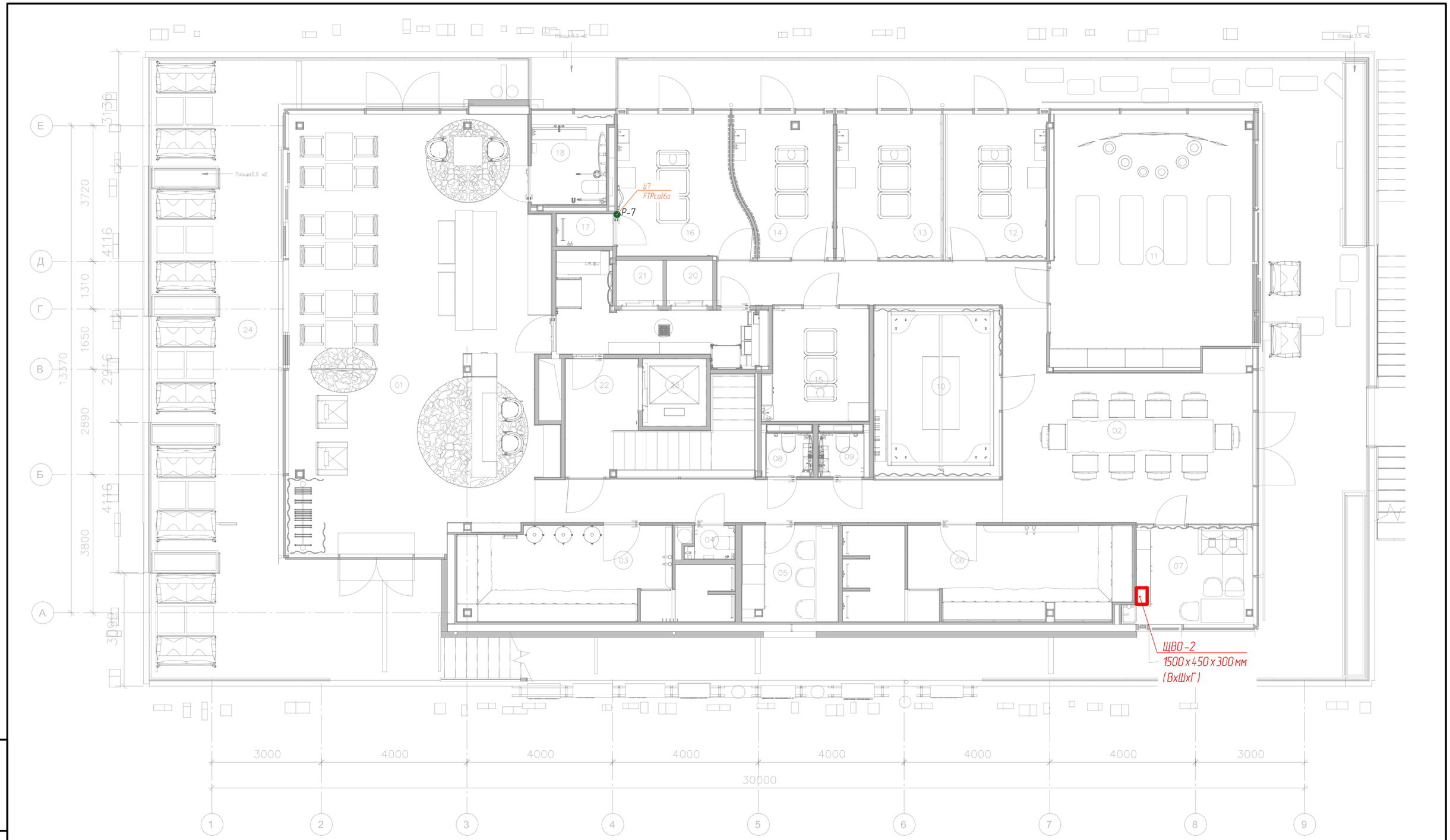

1. Погодити місце встановлення електрощитів з архітектором проєкту (ЩВО-1 – настінний, 1200×600×300 мм, 7,00 kW, 380 VAC, 1 поверх; ЩВО-2 – настінний, 1500×450×300 мм, 4,00 kW, 230 VAC, 2 поверх).
2. Контролери керування освітленням розміщуються у щитах ЩВО-1 (для 1-го поверху) та ЩВО-2 (для 2-го поверху).
3. Ввідний кабель до щитів ЩВО-1 та ЩВО-2 прокласти від щитової.
4. Між щитами ЩВО-1 та ЩВО-2 прокласти кабель FTP Cat6a.
5. До контролера керування освітленням у ЩВО-1 підвести Ethernet-кабель від існуючого комутатора (серверної) для забезпечення можливості керування освітленням
6. Прокладання електромереж виконувати у взаємозв'язку з іншими інженерними комунікаціями.
7. Місця встановлення панелей керування освітленням та їх прив'язку погодити з архітектором проєкту.
8. Перед монтажем та прокладанням кабелів дивитися схеми підключення та однолінійні схеми.
9. Нумерація груп: на 1-му поверсі – починається з «гр.1», на 2-му поверсі – з «гр.35».
10. З'єднання кабелів у зонах з високою вологістю та температурою виконувати з використанням герметичних епоксидних муфт відповідного класу термостійкості та вологостійкості.
11. У приміщеннях із температурою понад 80 °C обов'язково використовувати термостійкий силіконовий кабель типу SiHF з робочою температурою до +180 °C.

Взам. інв. N	Підп. і дата	Інв. N ориг.

Зм.	Кіл.	Аркуш	N док.	Підпис	Дата
Розробив		Кирилюк		Кирил	08.25
Перевірив		Соломиков			08.25

716 ДП-25-ЕО

"БУДІВНИЦТВО ПЛАВУЧОГО БАННО-ОЗДОРОВЧОГО КОМПЛЕКСУ ІКІГАЙ"

Декоративне освітлення

Стадія	Аркуш	Аркушів
Т3	20	

Кабельні групи вимикачів. 2 поверх.

EXPOLIGHT LIGHTING SOLUTIONS

Формат А3

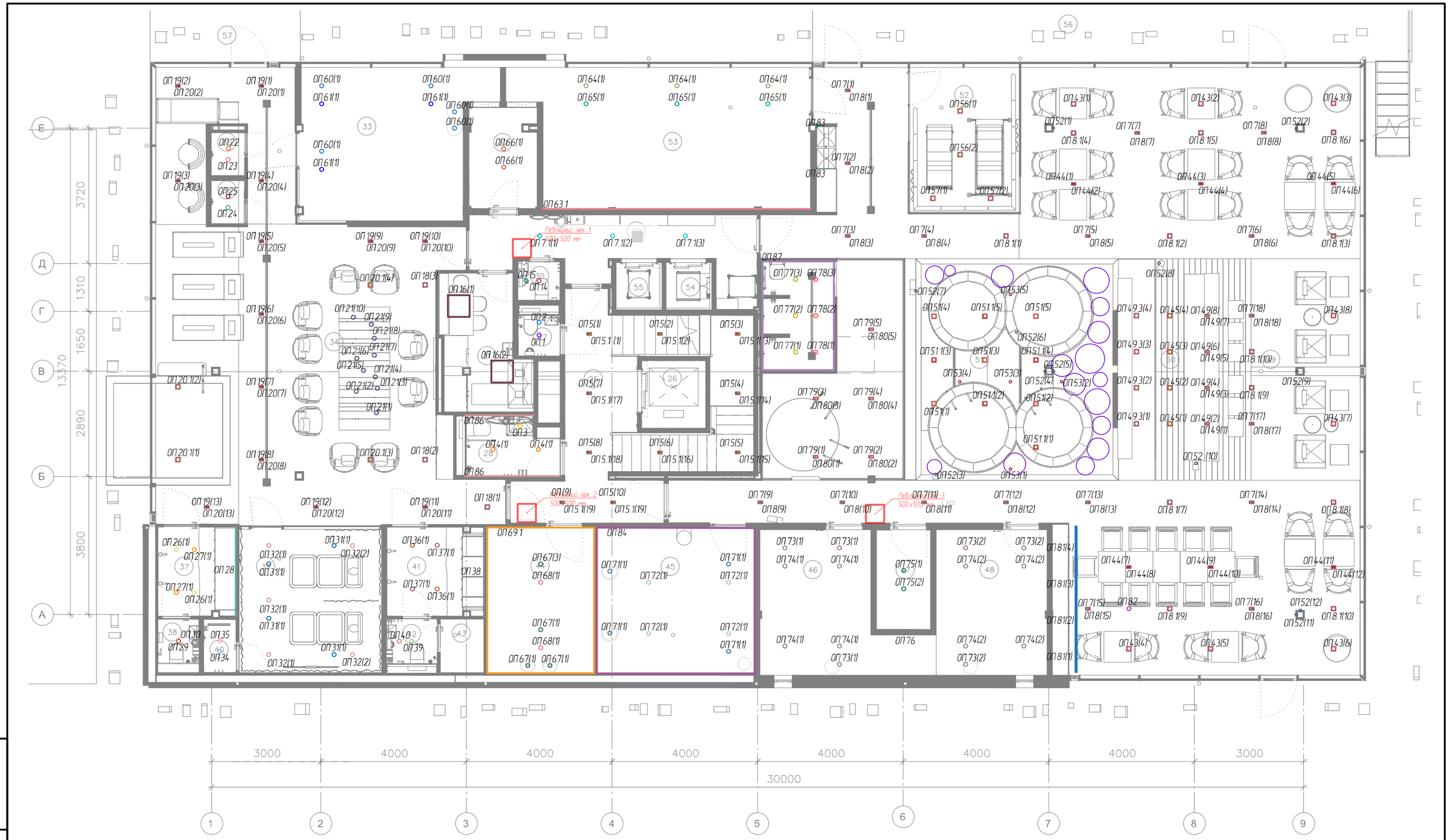

Взам. інв. N	Підп. і дата	Інв. N ориг.

Зм.	Кіл.	Аркуш	N док.	Підпис	Дата
Розробив		Кирилюк			08.25
Перевірив		Соломиков			08.25

716 ДП-25-ЕО

"БУДІВНИЦТВО ПЛАВУЧОГО БАННО-ОЗДОРОВЧОГО КОМПЛЕКСУ ІКІГАЙ"

Декоративне освітлення

Стадія	Аркуш	Аркушів
Т3	21	

Розташування освітлювального обладнання для адресної карти 1 поверх.

EXPOLIGHT LIGHTING SOLUTIONS

Формат А3

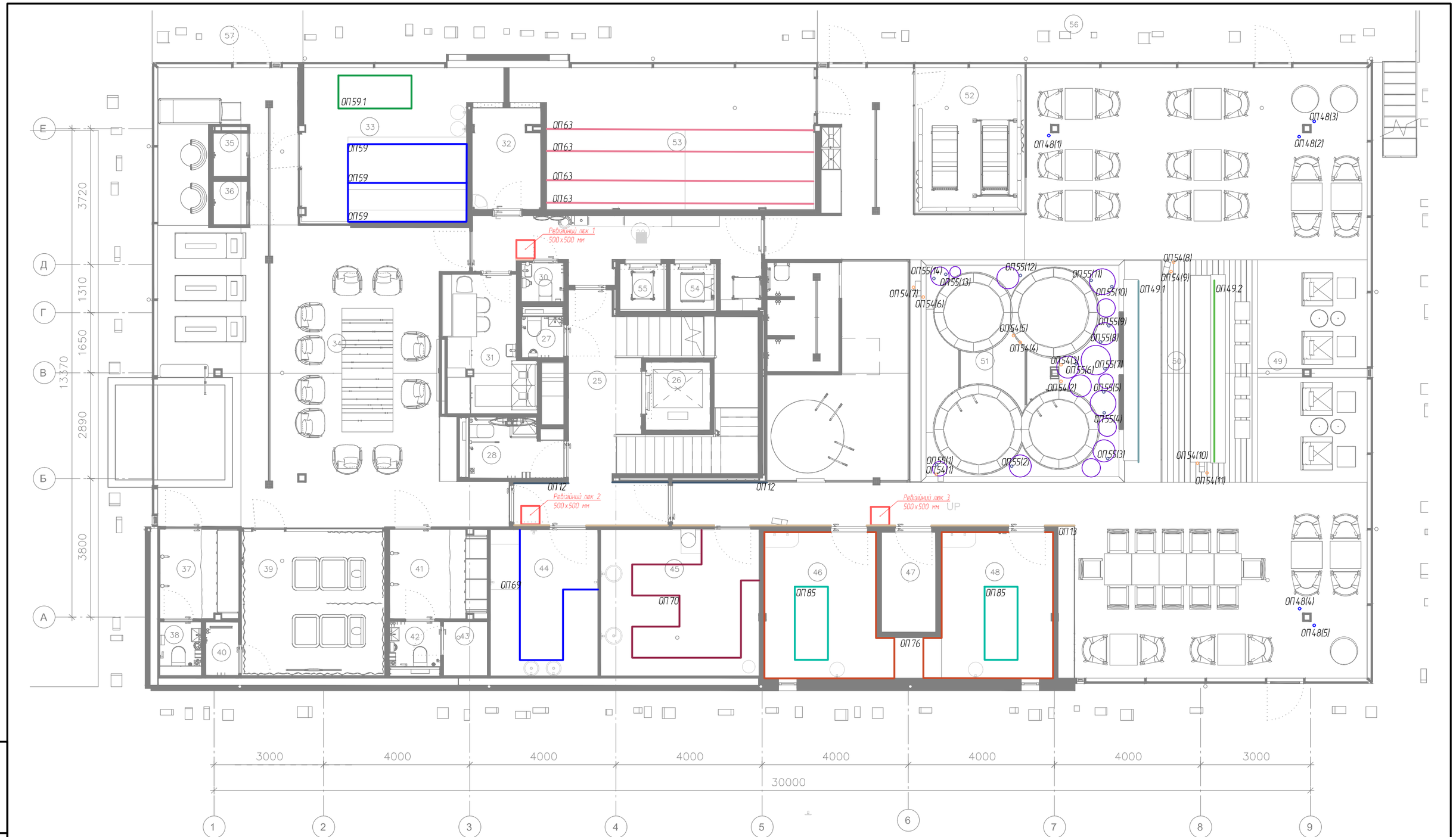

Взам. інв. N	
Підп. і дата	
Інв. N ориг.	

Зм.	Кіл.	Аркуш	N док.	Підпис	Дата
Розробив		Кирилюк		Кирил	08.25
Перевірив		Соломиков		Сол	08.25

716 ДП-25-ЕО

"БУДІВНИЦТВО ПЛАВУЧОГО БАННО-ОЗДОРОВЧОГО КОМПЛЕКСУ ІКІГАЙ"

Декоративне освітлення

Стадія	Аркуш	Аркушів
Т3	22	

Розташування освітлювального обладнання для адресної карти 1 поверх.

EXPOLIGHT LIGHTING SOLUTIONS

Формат А3

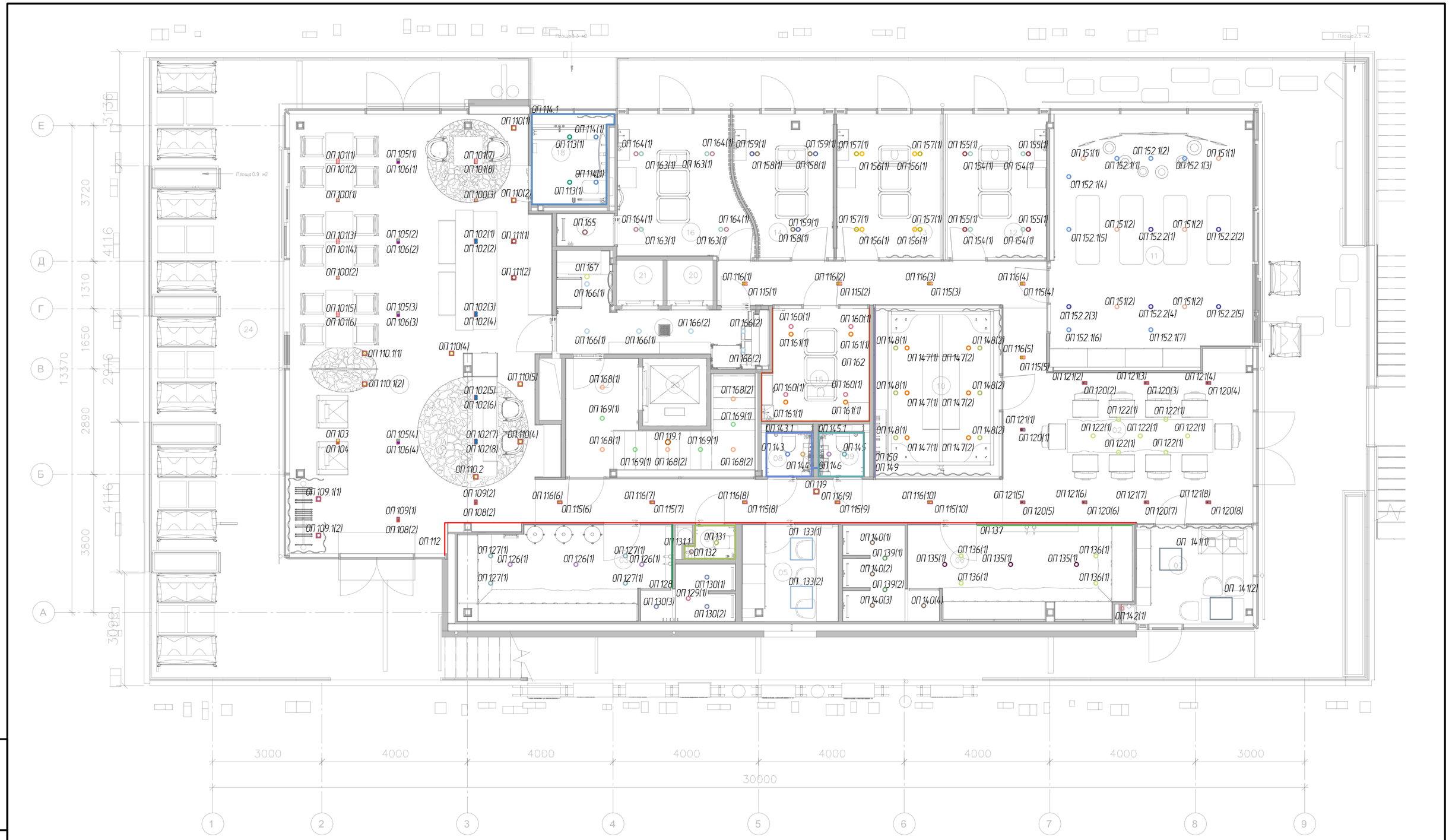

Взам. інв. N	
Підп. і дата	
Інв. N ориг.	

Зм.	Кіл.	Аркуш	N док.	Підпис	Дата
Розробив		Кирилюк			08.25
Перевірив		Соломиков			08.25

716 ДП-25-ЕО

"БУДІВНИЦТВО ПЛАВУЧОГО БАННО-ОЗДОРОВЧОГО КОМПЛЕКСУ ІКІГАЙ"

Декоративне освітлення

Стадія	Аркуш	Аркушів
Т3	23	

Розташування освітлювального обладнання для адресної карти 2 поверх.

EXPOLIGHT LIGHTING SOLUTIONS

Формат А3

Таблиця розрахунковик навантажень

Найменування	Встановлена потужність Руст, кВт	Кс	cos ф	tg ф	Розрахункова потужність Рр=Руст *Кс, кВт	Реактивна потужність Qр=Рр *tg ф, кВар	Повна потужність Sр=√(Рр²+Qр²), кВА	Розрахунковий струм Ір, А
Загальне навнтаження	7.00	1.00	1.00	0	7	0.00	7	10.6351

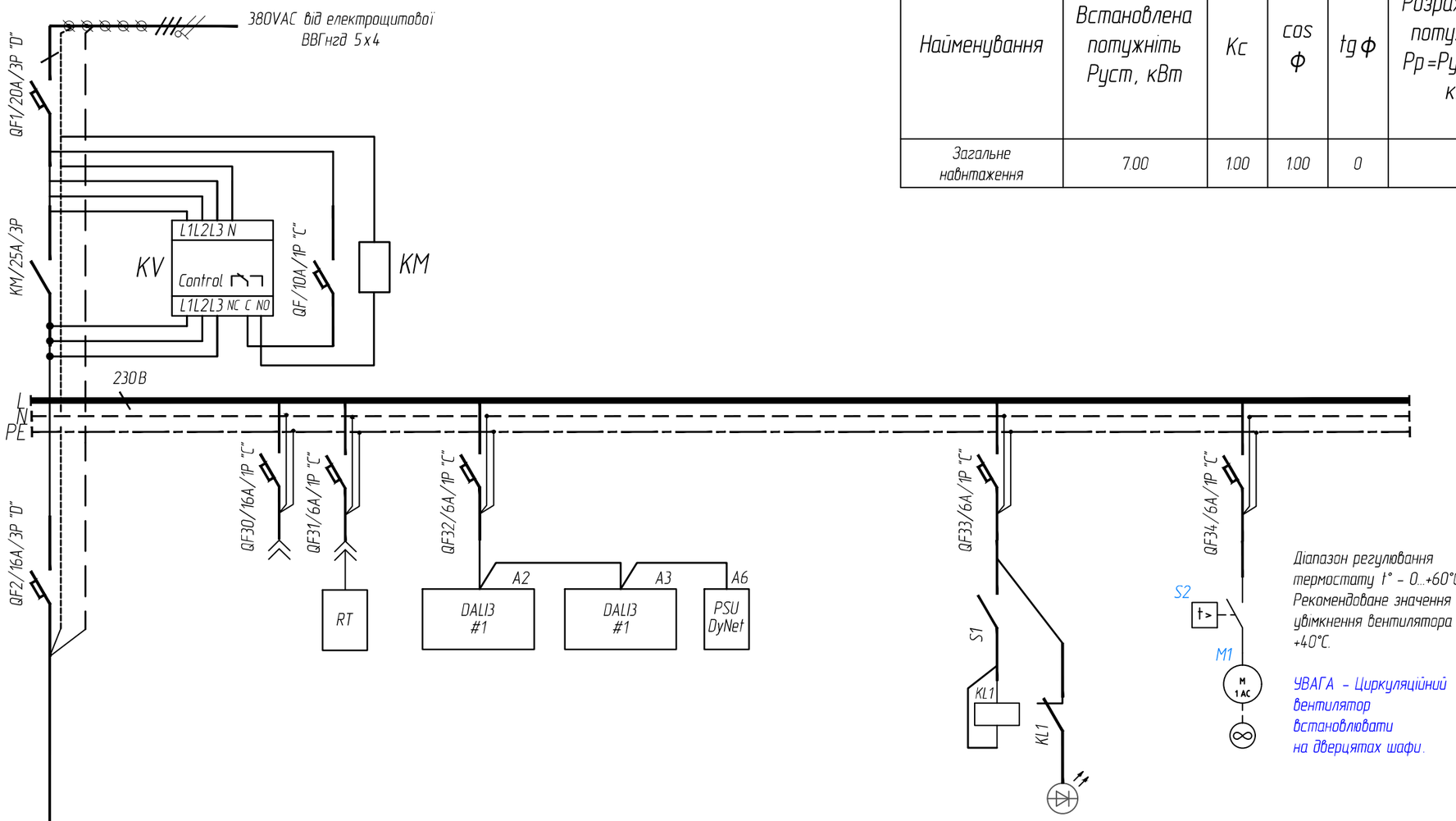

Діапазон регулювання термостату t° - 0...+60°C. Рекомендоване значення увімкнення вентилятора +40°C.

УВАГА - Циркуляційний вентилятор встановлювати на дверцятах шафи.

Електроспоживач																		
	№п.п																	
	Руст, кВт		0.5	0,055		0.1		0.1		0.115					0.03			0.02	
	cos ф		1.00	1.00		1.00		1.00		1.00					1.00			1.00	
	Iн, А		2.27	0.25		0.45		0.45		0.52					0.14			0.09	
	Опис наванта-ження		Сервіс. розетка	Роутер		Система керування								Освітлення щита			Вентилятор та система включення	

01
в лист 24.2

Зм.	Кіл.	Аркуш	N док.	Підпис	Дата
Розробив		Кирилюк		Кирил	08.25
Перевірив		Соломиков		Сол	08.25

716 ДП-25-ЕО

"БУДІВНИЦТВО ПЛАВУЧОГО БАННО-ОЗДОРОВЧОГО КОМПЛЕКСУ ІКІГАЙ"

Декоративне освітлення

Стадія	Аркуш	Аркушів
Т3	24.1	4

Розрахункова однолінійна схема розподільчого щита ЩВО-1

EXPOLIGHT LIGHTING SOLUTIONS

Формат А3

Взам. інв. N

Підп. і дата

Інв. N ориг.

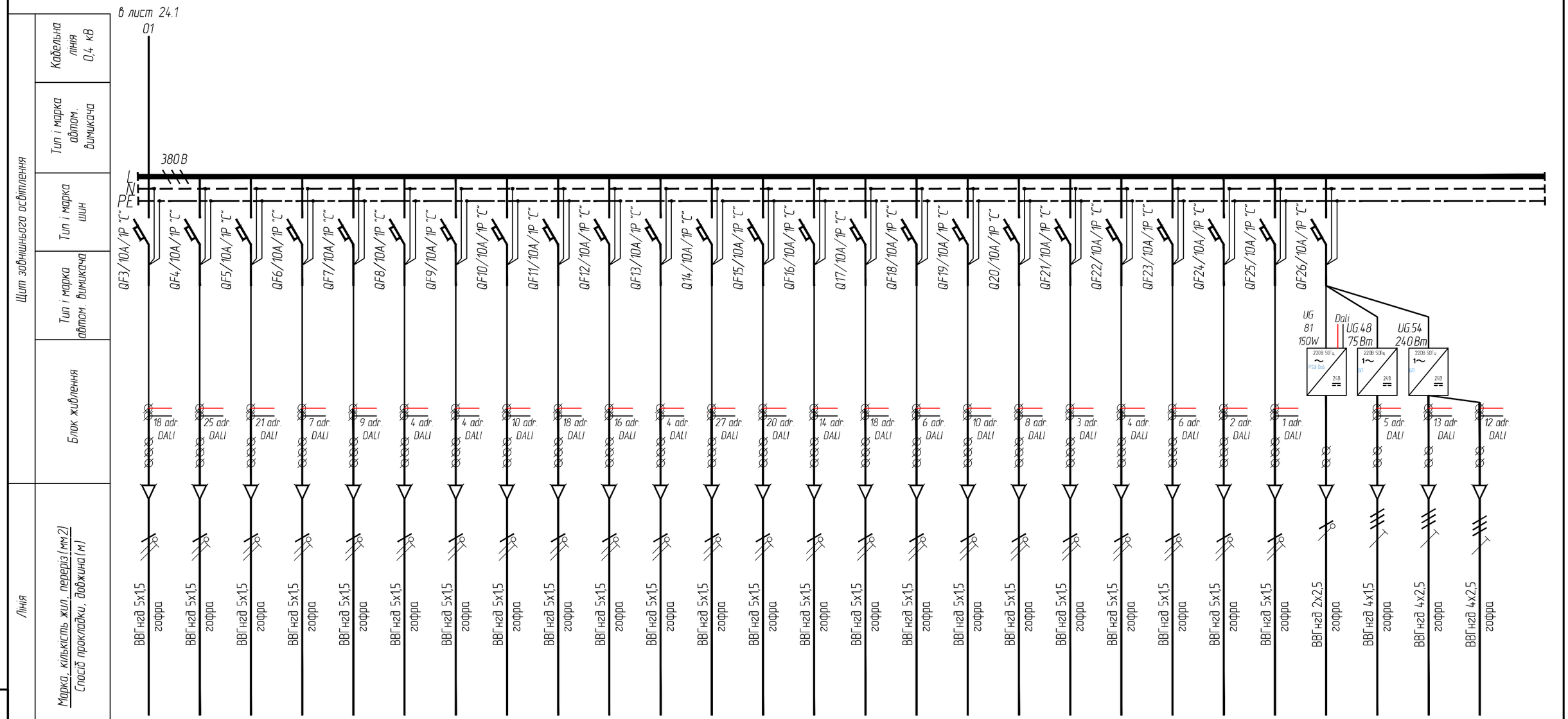

Електроспоживач																											
№ п.п	гр.1	гр.2	гр.3	гр.4	гр.5	гр.6	гр.7	гр.8	гр.9	гр.10	гр.28	гр.11	гр.12	гр.13	гр.14	гр.16	гр.17	гр.18	гр.19	гр.20	гр.22	гр.29	гр.30	гр.23	гр.24	гр.25	гр.26
Руст, кВт	0.270	0.365	0.321	0.095	0.170	0.028	0.038	0.150	0.258	0.285	0.060	0.387	0.240	0.210	0.256	0.679	0.523	0.542	0.076	0.040	0.150	0.020	0.007	0.096	0.025	0.065	0.060
cosφ	1.00	1.00	1.00	1.00	1.00	1.00	1.00	1.00	1.00	1.00	1.00	1.00	1.00	1.00	1.00	1.00	1.00	1.00	1.00	1.00	1.00	1.00	1.00	1.00	1.00	1.00	1.00
Ін, А	1.23	1.66	1.46	0.43	0.77	0.13	0.17	0.68	1.17	1.30	0.27	1.76	1.09	0.95	1.16	3.09	2.38	2.46	0.35	0.18	0.68	0.09	0.03	0.44	0.11	0.30	0.27
Опис навантаження	ОП19, ОП20, ОП20.1	ОП18, ОП19, ОП20, ОП20.1, ОП21	ОП5, ОП5.1, ОП7, ОП7.1, ОП8	ОП1, ОП2, ОП3, ОП4, ОП14, ОП15, ОП86	ОП26, ОП27, ОП28, ОП31, ОП32, ОП36, ОП37, ОП38	ОП29, ОП30, ОП39, ОП40	ОП73, ОП74	ОП79, ОП80	ОП7, ОП8, ОП8.1, ОП44, ОП43, ОП52	ОП7, ОП8, ОП8.1, ОП83	ОП56, ОП57	ОП7, ОП8, ОП8.1, ОП43, ОП45, ОП49, ОП49.3, ОП52	ОП51, ОП51.1, ОП52, ОП53	ОП7, ОП8, ОП8.1	ОП7, ОП8, ОП8.1, ОП43, ОП44, ОП52, ОП82	ОП12, ОП13, ОП49.1, ОП49.2, ОП76, ОП85	ОП59, ОП59.1, ОП60, ОП61, ОП63, ОП64, ОП65	ОП67, ОП68, ОП69, ОП69.1, ОП70, ОП71, ОП72, ОП84	ОП16, ОП66	ОП22, ОП23, ОП24, ОП25	ОП77, ОП78 ОП87	ОП34, ОП35	ОП75	ОП81	ОП48	ОП54, ОП55	

Взам. інв. N

Підп. і дата

Інв. N ориг.

Зм.	Кіл.	Аркуш	N док.	Підпис	Дата

709ДП-25-ЕО

Аркуш 24.2

А3

Щит зовнішнього освітлення	
Кабельна лінія 0,4 кВ	
Тип і марка автом. вимикача	
Тип і марка шин	
Тип і марка автом. вимикача	
Блок живлення	
Лінія	Марка, кількість жил, переріз (мм2) / Спосіб прокладки, довжина (м)

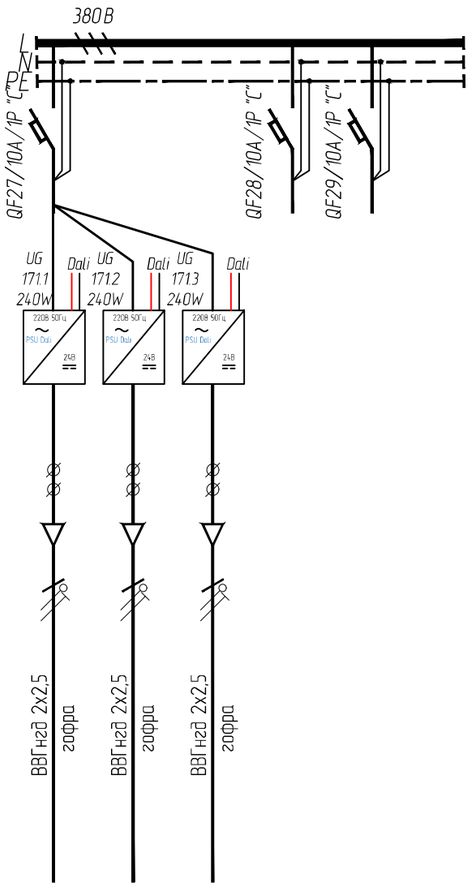

Електроспоживач						
	№п.п	гр.27.1	гр.27.2	гр.27.3		
	Руст, кВт	0.160	0.170	0.191		
	cosφ	1.00	1.00	1.00		
	Ін, А	0.73	0.77	0.87		
	Опис навантаження	ОП171			Резерв	

Взам. інв. N	
Підп. і дата	
Інв. N ориг.	

Зм.	Кіл.	Аркуш	N док.	Підпис	Дата

709ДП-25-ЕО

Аркуш 24.2

А3

ЩВО-1

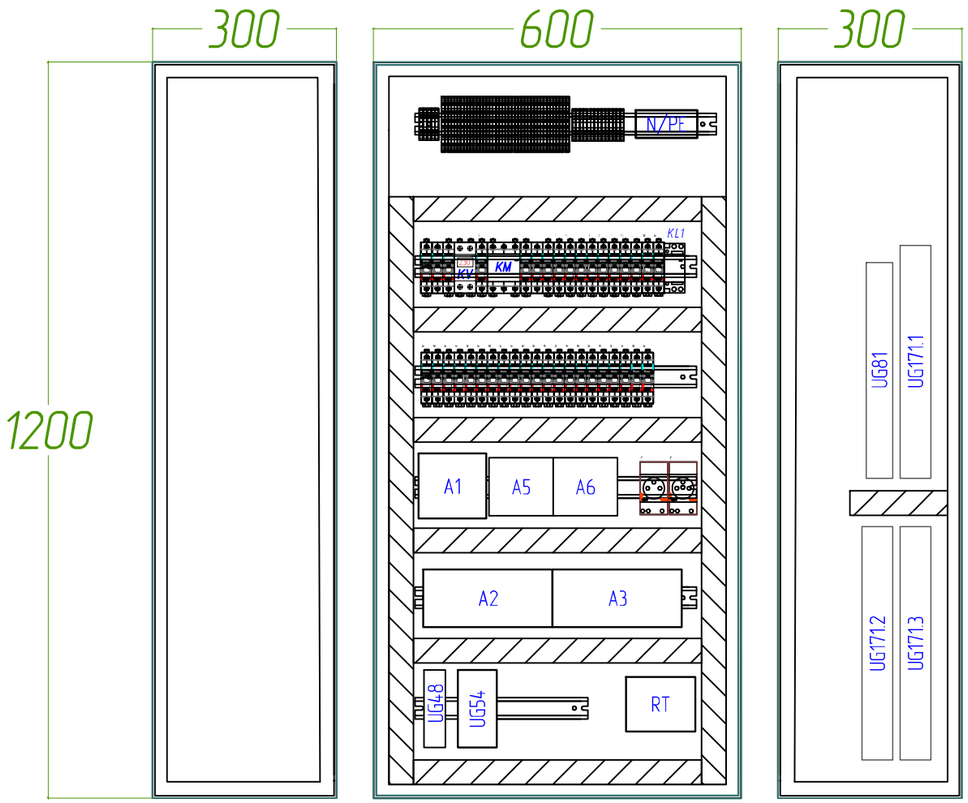

Поз. позн.	Найменування	Кіл	Примітка
	Блоки живлення:		
UG48	Блок живлення 75W, 230VAC/24VDC (DIN-rail) (125.2x102x32 мм)	1	
UG54	Блок живлення 240W, 230VAC/24VDC (DIN-rail) (125.2x113.5x63 мм)	1	
UG81	Блок живлення Dali, 150W, 230VAC/24VDC, 1 ch. (352x43x30)	1	
UG171.1, UG171.2, UG171.3	Блок живлення Dali, 240W, 230VAC/24VDC, 1 ch. (380x42x30 мм)	3	
	Система керування:		
RT	Керований роутер (113x89x28 мм)	1	
A1	IP шлюз (97x110x38 мм)	1	
A2, A3	Dali шлюз на 3 зони (94x211x75 мм)	2	
A5	Модуль сухих контактів (105x95x75 мм)	1	
A6	Джерело живлення шини (105x95x75 мм)	1	

Розрахунок примусової вентиляції для охолодження повітря:

V=f*Qv/(Ti-Tu)= 3.3*79/(35-20) = 17,38 м3/год.

де:

- f - коефіцієнт сталої повітря = 3,3
- Qv - тепловиділення обладнання

Обладнання: 8Вт. * 4шт. + 18Вт. * 1шт. + 29Вт. * 1шт. = 79Вт.

Ti - робоча температура навколишнього середовища блоків живлення: +35°С

Tu - температура зовнішнього повітря - +20°С

Вибір продуктивності вентилятора виконати на 20% більше ніж потрібна циркуляція повітря:

ЦИРК. ВЕНТИЛЯТОР 25м3/год. - 1 шт. = 25м3/ч >17,38+20%= 20,856м3/год.

Для безперебійної роботи керування та моніторингу роботи обладнання прошу забезпечити доступ в інтернет маршрутизатора [hEX refresh (E50UG)] на об'єкті в комутаційну шафу [ЩВО-1] на швидкості не менше 100 мбіт/сек, тип підключення будь-який (статичний IP, динамічний IP, PPPoE). У випадку підключення static IP або PPPoE прошу надати параметри підключення. У випадку Dynamic IP - прошу зафіксувати IP маршрутизатора за його mac-адресою для виключення конфліктів IP. У випадку підключення із мережі загального користування - прошу ізолювати підключення маршрутизатору в окремий VLAN та надати номер VLAN. Підключення провести оптичним кабелем з SFP модулем або витою парою категорії 6а (кабель буде розшитий на патчпанелі cat 6a в порт 1 комутаційної шафи [ЩВО-1])

1. Щит ЩВО-1 запитати від електрощитової.
2. Вентилятор встановіти на дверці щита.
3. Всі кабелі маркувати відповідно до групи, дотримуватися кольорового маркування жил.
4. Погодити місце встановлення електрощита з архітектором проекту.

Взам. інв. N | Підп. і дата | Інв. N ориг.

Зм.	Кіл.	Аркуш	N док.	Підпис	Дата

709ДП-25-ЕО

Аркуш 24.3

А3

Поз. позн.	Найменування	Кіл	Примітка
	Патч-корд UTP Cat.6a, 1м.	2	
	Накінечник трубчатий 4 мм2, шт	25	
	Накінечник трубчатий 2.5 мм2 , шт	27	
	Накінечник трубчатий 1.5 мм2, шт	271	
	Накінечник трубчатий 1.5 мм2 подвійний, шт	9	
	Накінечник трубчатий 0.75 мм2, шт	41	
	Накінечник кільцевий 1,5-2,5 мм2 D=8mm	5	
	Накінечник кільцевий 1,5-2,5 мм2 D=6mm	5	
	Саморіз 16мм головка напівкругла, шт.	4	
	Саморіз 9,5мм головка напівкругла, шт.	129	
	Саморіз з пресшайбою 15мм, шт.	10	
	Винт 5х25, шт.	4	
	Винт 4х8, головка потайна, шт.	3	
	Гайка М5, шт.	4	
	Маркування дрота, комп.	1	
	Термостат з NO контактом, шт.	1	
	Кронштейн ST з нахилом для DIN рейки, шт.	3	
	Хомут маркувальний білий 4,8х190 мм, табл. - 28х13 мм, уп.	1	
	Хомут білий 4,8х190 мм, уп.	1	
	Світильник для освітлення щита EVROLIGHT IT-5-300, шт.	1	
	Спіраль обв'язна SWB-08, м.	2	
	Гребінчата шина 3Р, шт.	1	
	Самоклеюча етикетка блискавка 160х160х160мм, шт.	1	
	Гайка М4, шт.	3	
	Заглушка для гребінчатої шини 3Р, шт.	5	
	Геркон KMS-30-HP	1	
	Ущільнювач в паз резиновий Mesan 1010 6,5х8.5 мм, чорний, м.	2	
	Реле R4N-2014-23-5230-WTL, шт.	1	
	Колодка для реле GZT4, шт.	1	
	Розетка 1 модуль KeyStone EPNew DRA-0101SWHZ-38	2	
	Модуль cat.6a Keystone WT-2301A	2	
	Вентилятор з решіткою 25 м3/ч 230В №NSYCVF38M230PF	1	
	Решітка для вентиляції 92х92	1	

Поз. позн.	Найменування	Кіл	Примітка
ЩВО-1	Шкаф 1200х600х300 (ВхШхГ) з монтажною панеллю	1	
	Бокова монтажна панель	2	
QF1	Автоматичний вимикач 3Р 20А D	1	
QF2	Автоматичний вимикач 3Р 16А D	1	
QF30	Автоматичний вимикач 1Р 16А С	1	
QF, QF3...QF29	Автоматичний вимикач 1Р 10А С	28	
QF31...QF34	Автоматичний вимикач 1Р 6А С	4	
KV	Реле контроля напруги 3Р 12А	1	
KM	Контактор 3Р 25А	1	
	Розетка модульна на DIN-рейку 230V 16А	2	
	DIN-рейка, м	6	
	Клемник на DIN рейку 4мм²	5	
	Клемник на DIN рейку 2,5мм² (трехрядний)	40	
	Клемник на DIN рейку 2,5мм²	20	
	Кінцева кришка трехрядна 2,5мм²	2	
	Кінцева кришка двухрядна 2,5мм²	2	
	Кінцева кришка 4мм	1	
	Фіксатор ряду	2	
	Нулева шина в корпусі	2	
	Короб перфорований 40х60, м.	6	
	Дріт ПВ-3 4 мм2 коричневий, м	9	
	Дріт ПВ-3 4 мм2 синій, м	2	
	Дріт ПВ-3 4 мм2 жовтий/зелений, м	2	
	Дріт ПВ-3 2.5 мм2 червоний, м	12	
	Дріт ПВ-3 2.5 мм2 чорний, м	12	
	Дріт ПВ-3 1.5 мм2 синій, м	47	
	Дріт ПВ-3 1.5 мм2 коричневий, м	60	
	Дріт ПВ-3 1.5 мм2 жовтий/зелений, м	47	
	Дріт ПВ-3 1.5 мм2 червоний, м	38	
	Дріт ПВ-3 1.5 мм2 білий, м	38	
	Дріт ПВ-3 0.75 мм2 синій, м	5	
	Дріт ПВ-3 0.75 мм2 коричневий, м	7	
	Дріт ПВ-3 0.75 мм2 червоний, м	62	
	Дріт ПВ-3 0.75 мм2 чорний, м	62	
	Дріт ПВ-3 0.75 мм2 жовтий/зелений, м	4	
	Кабель UTP Cat.6a, м	14	

Взам. інв. N

Підп. і дата

Інв. N дриг.

Таблиця розрахунковик навантажень

Найменування	Встановлена потужніть Руст, кВт	Кс	cos ф	tg ф	Розрахункова потужність Рр=Руст *Кс, кВт	Реактивна потужність Qр=Рр *tg ф, кВар	Повна потужність Sр=√(Рр²+Qр²), кВА	Розрахунковий струм Iр, А
Загальне навнтаження	4.0000	1.00	1.00	0	4	0.00	4	17.3913

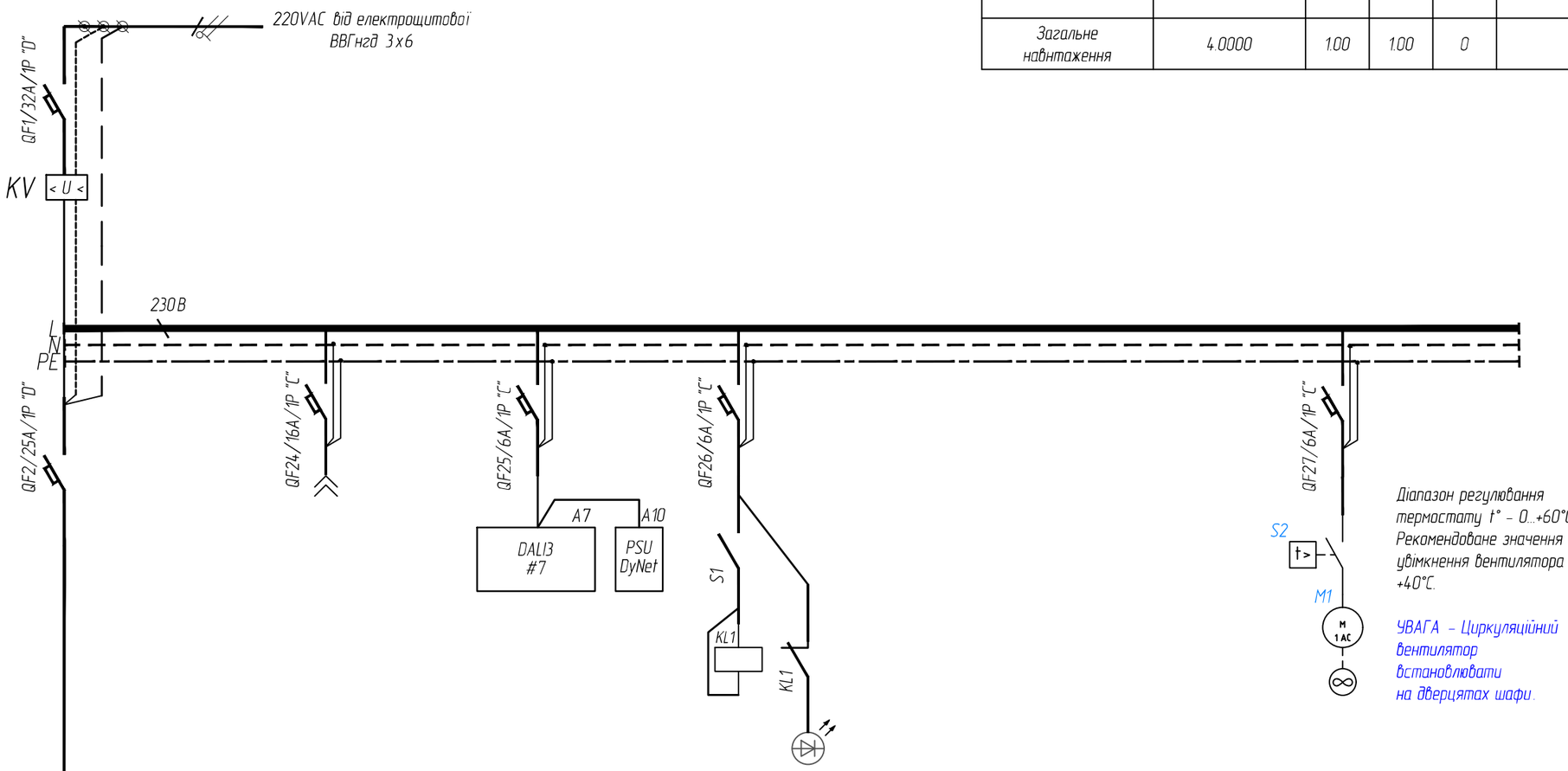

Електроспоживач	№п.п																		
	Руст, кВт		0.5	0,055		0.1	0.115			0.03								0.02	
	cos ф		1.00	1.00		1.00	1.00			1.00								1.00	
	Iн, А		2.27	0.25		0.45	0.52			0.14								0.09	
	Опис наванта-ження		Сервіс. розетка	Роутер		Система керування			Освітлення щита								Вентилятор та система включення		

01
в лист 25.2

Взам. інв. N	
Підп. і дата	
Інв. N ориг.	

Зм.	Кіл.	Аркуш	N док.	Підпис	Дата
Розробив		Кирилюк		Кирил	08.25
Перевірив		Соломиков			08.25

716 ДП-25-ЕО

"БУДІВНИЦТВО ПЛАВУЧОГО БАННО-ОЗДОРОВЧОГО КОМПЛЕКСУ ІКІГАЙ"

Декоративне освітлення

Стадія	Аркуш	Аркушів
Т3	25.1	4

Розрахункова однолінійна схема розподільчого щита ЩВО-2

EXPOLIGHT
LIGHTING SOLUTIONS

Формат А3

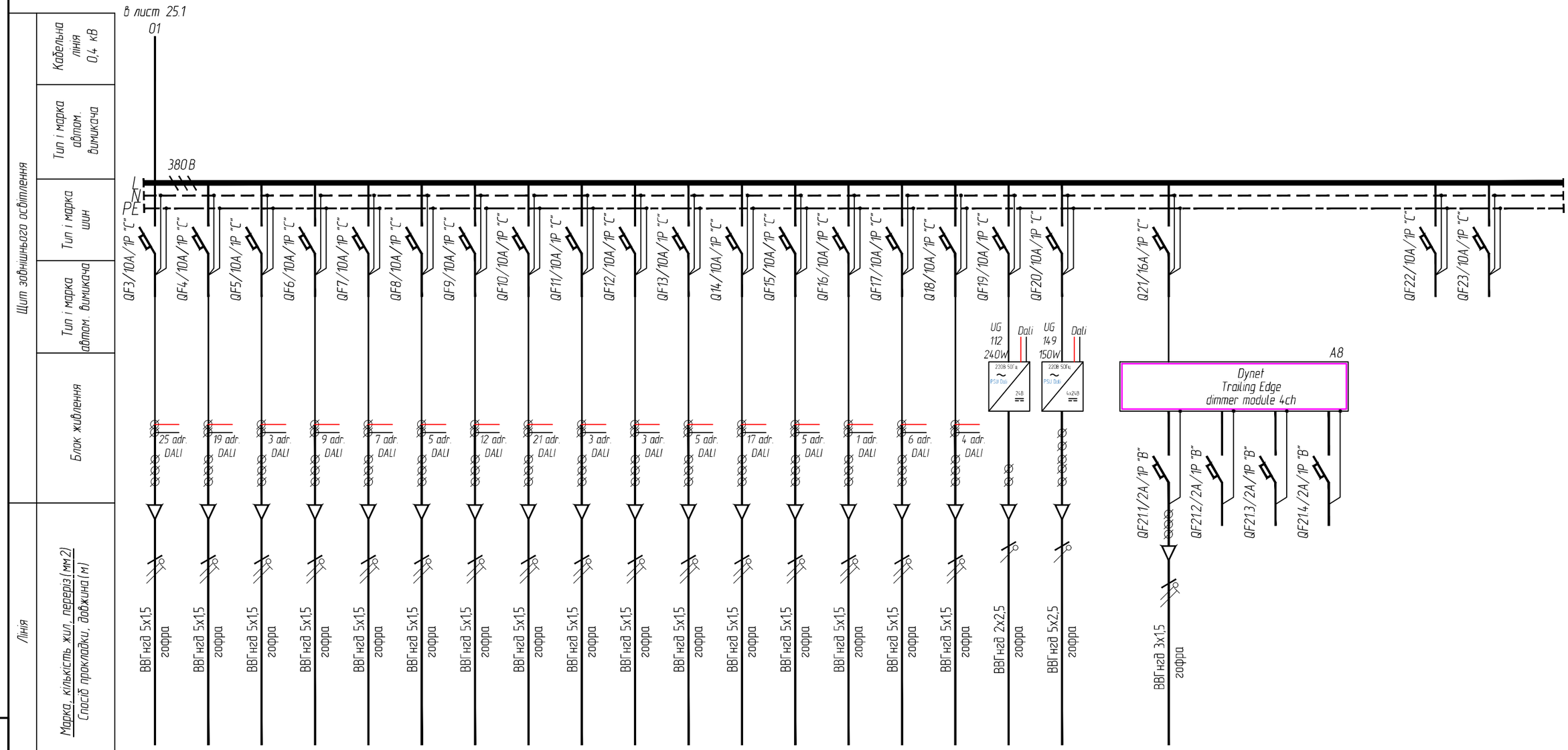

Електроспоживач																									
№ п.п	гр.35	гр.36	гр.37	гр.38	гр.39	гр.40	гр.41	гр.42	гр.43.1	гр.43.2	гр.44	гр.45	гр.46	гр.47	гр.48	гр.49	гр.50	гр.51		гр.52					
Руст, кВт	0.375	0.285	0.128	0.192	0.119	0.214	0.486	0.315	0.170	0.084	0.131	0.280	0.150	0.010	0.060	0.040	0.170	0.100		0.100					
cosφ	1.00	1.00	1.00	1.00	1.00	1.00	1.00	1.00	1.00	1.00	1.00	1.00	1.00	1.00	1.00	1.00	1.00	1.00		1.00					
Ін, А	1.70	1.30	0.58	0.87	0.54	0.97	2.21	1.43	0.77	0.38	0.60	1.27	0.68	0.05	0.27	0.18	0.77	0.45		0.45					
Опис навантаження	ОП 100, ОП 101, ОП 102, ОП 105, ОП 106, ОП 110, ОП 111	ОП 102, 103, 104, 105, 106, 108, 109, 109.1, 110, 110.1	ОП 113, ОП 114, ОП 114.1	ОП 131, 131.1, 132, 143, 143.1, 144, 145, 145.1, 146	ОП 119.1, ОП 166, ОП 167, ОП 168, ОП 169	ОП 147, ОП 148, ОП 150	ОП 154, 155, 156, 157, 158, 159, 160, 161, 162, 163, 164	ОП 115, ОП 116, ОП 119	ОП 126, ОП 127, ОП 128	ОП 135, ОП 136, ОП 137	ОП 133, ОП 141, ОП 142	ОП 120, ОП 121, ОП 122	ОП 151, ОП 152	ОП 165	ОП 139, ОП 140	ОП 129, ОП 130	ОП 112	ОП 149		ОП 102.1	Резерв		Резерв		

Взам. інв. N

Підп. і дата

Інв. N ориг.

Зм.	Кіл.	Аркуш	N док.	Підпис	Дата

709ДП-25-ЕО

Аркуш 25.2

А3

ЩВО-2

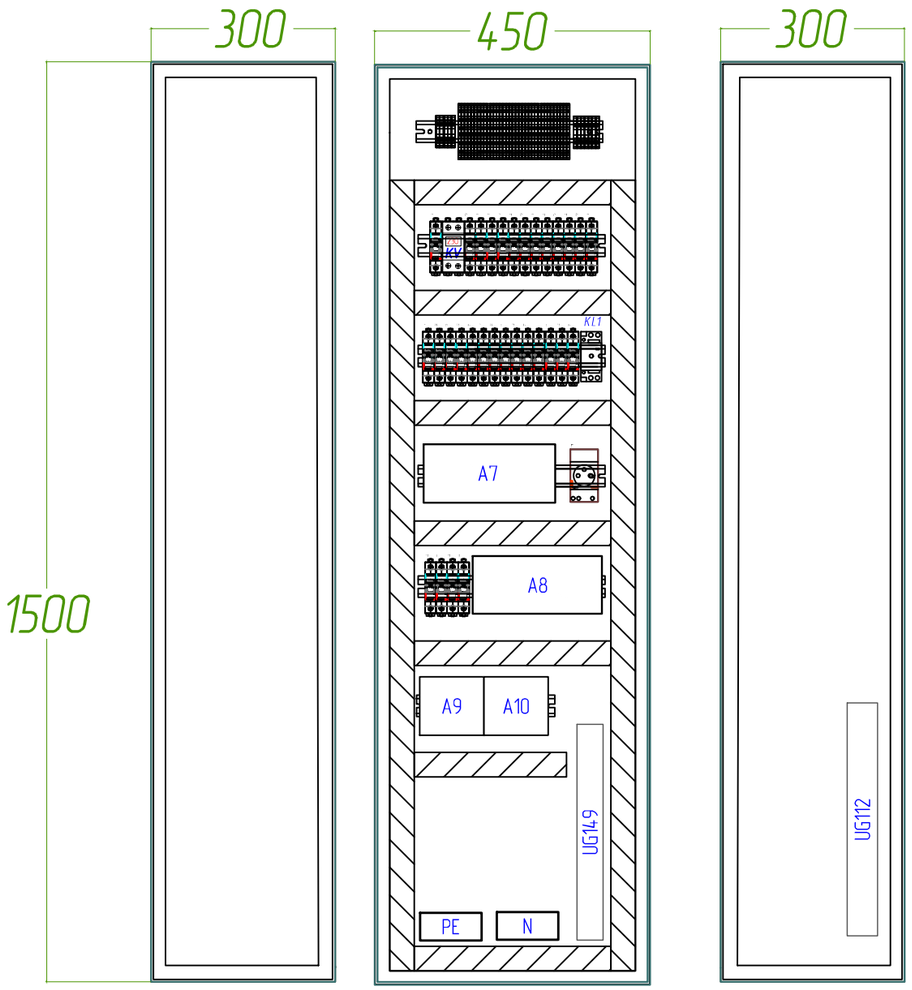

Поз. позн.	Найменування	Кіл	Примітка
	Блоки живлення:		
UG112	Блок живлення Dali, 240W, 230VAC/24VDC, 1 ch. (380x42x30мм)	1	
UG149	Блок живлення Dali, 150W, 230VAC/24VDC, 4 ch. (352x43x30)	1	
	Система керування:		
A7	Dali шлюз на 3 зони (94x211x75мм)	1	
A8	Multipurpose Controllers, 8ch (216x105x74mm)	1	
	Triac, Trailing Edge dimmer module, 4ch	1	для A8
A9	Модуль сухих контактів (105x95x75мм)	1	
A10	Джерело живлення шини (105x95x75мм)	1	

Розрахунок примусової вентиляції для охолодження повітря:

V=f*Qv/(Ti-Tu)= 3.3*36/(35-20) = 7,92 м3/год.

де:

- f - коефіцієнт сталої повітря = 3,3
- Qv - тепловиділення обладнання

Обладнання: 12Вт. * 1шт. + 8Вт. * 3шт. = 36Вт.

Ti - робоча температура навколишнього середовища блоків живлення: +35°С

Tu - температура зовнішнього повітря - +20°С

Вибір продуктивності вентилятора виконати на 20% більше ніж потрібна циркуляція повітря:

ЦИРК. ВЕНТИЛЯТОР 25м3/год. - 1 шт. = 25м3/ч >7,92+20%= 9,504м3/год.

1. Щит ЩВО-2 запитати від електрощитової.
2. Вентилятор встановіти на дверці щита.
3. Всі кабелі маркувати відповідно до групи, дотримуватися кольорового маркування жил.
4. Погодити місце встановлення електрощита з архітектором проекту.

Взам. інв. N

Підп. і дата

Інв. N ориг.

Зм.	Кіл.	Аркуш	N док.	Підпис	Дата

709ДП-25-ЕО

Аркуш 25.3

А3

Поз. позн.	Найменування	Кіл	Примітка
	Дріт ПВ-3 0.75 мм2 жовтий/зелений, м	3	
	Кабель UTP Cat.6a, м	8	
	Патч-корд UTP Cat.6a, 1,5м.	1	
	Накінечник трубчатий 4 мм2, шт	25	
	Накінечник трубчатий 2.5 мм2 , шт	13	
	Накінечник трубчатий 1.5 мм2, шт	153	
	Накінечник трубчатий 1.5 мм2 подвійний, шт	6	
	Накінечник трубчатий 0.75 мм2, шт	46	
	Накінечник трубчатий 0.75 мм2 подвійний, шт	3	
	Накінечник кільцевий 1,5-2,5 мм2 D=8mm	5	
	Накінечник кільцевий 1,5-2,5 мм2 D=6mm	5	
	Саморіз 16мм головка напівкругла, шт.	2	
	Саморіз 9,5мм головка напівкругла, шт.	146	
	Саморіз з пресшайбою 15мм, шт.	10	
	Винт 5х25, шт.	4	
	Винт 4х8, головка потайна, шт.	3	
	Гайка М5, шт.	4	
	Маркування дрота, комп.	1	
	Термостат з NO контактом, шт.	1	
	Кронштейн ST з нахилом для DIN рейки, шт.	3	
	Хомут маркувальний білий 4,8х190 мм, табл. - 28х13 мм, уп.	1	
	Хомут білий 4,8х190 мм, уп.	1	
	Світильник для освітлення щита EVROLIGHT IT-5-300, шт.	1	
	Спіраль обв'язна SWB-08, м.	2	
	Заглушка для гребінчатої шини 1Р, шт.	5	
	Гребінчата шина 1Р, шт.	1	
	Самоклеюча етикетка блискавка 160х160х160мм, шт.	1	
	Гайка М4, шт.	3	
	Геркон KMS-30-HP	1	
	Ущільнювач в паз резиновий Mesan 1010 6,5х8.5 мм, чорний, м.	2	
	Реле R4N-2014-23-5230-WTL, шт.	1	
	Колодка для реле GZT4, шт.	1	
	Розетка 1 модуль KeyStone EPNew DRA-0101SWHZ-38	1	
	Модуль cat.6a Keystone WT-2301A	1	
	Вентилятор з решіткою 25 м3/ч 230В №NSYCVF38M230PF	1	
	Решітка для вентиляції 92х92	1	

Поз. позн.	Найменування	Кіл	Примітка
ЩВО-2	Шкаф 1500х450х300 (ВхШхГ) з монтажною панеллю	1	
	Бокова монтажна панель	2	
QF1	Автоматичний вимикач 1Р 32А D	1	
QF2	Автоматичний вимикач 1Р 25А D	1	
QF21, QF24	Автоматичний вимикач 1Р 16А С	2	
QF3...QF20, QF22, QF23,	Автоматичний вимикач 1Р 10А С	20	
QF25...QF27	Автоматичний вимикач 1Р 6А С	3	
QF21.1...QF21.4	Автоматичний вимикач 1Р 2А В	4	
KV	Реле контроля напруги 1Р 40А	1	
	Розетка модульна на DIN-рейку 230V 16А	1	
	DIN-рейка, м	6	
	Клемник на DIN рейку 6мм²	3	
	Клемник на DIN рейку 2,5мм² (трехрядний)	35	
	Клемник на DIN рейку 2,5мм²	7	
	Кінцева кришка трехрядна 2,5мм²	2	
	Кінцева кришка двухрядна 2,5мм²	2	
	Кінцева кришка 6мм	1	
	Фіксатор ряду	2	
	Нулева шина в корпусі	2	
	Короб перфорований 40х60, м.	8	
	Дріт ПВ-3 4 мм2 коричневий, м	10	
	Дріт ПВ-3 4 мм2 синій, м	2	
	Дріт ПВ-3 4 мм2 жовтий/зелений, м	2	
	Дріт ПВ-3 2.5 мм2 червоний, м	6	
	Дріт ПВ-3 2.5 мм2 чорний, м	6	
	Дріт ПВ-3 1.5 мм2 синій, м	30	
	Дріт ПВ-3 1.5 мм2 коричневий, м	40	
	Дріт ПВ-3 1.5 мм2 жовтий/зелений, м	30	
	Дріт ПВ-3 1.5 мм2 червоний, м	25	
	Дріт ПВ-3 1.5 мм2 білий, м	25	
	Дріт ПВ-3 0.75 мм2 синій, м	8	
	Дріт ПВ-3 0.75 мм2 коричневий, м	10	
	Дріт ПВ-3 0.75 мм2 червоний, м	73	
	Дріт ПВ-3 0.75 мм2 чорний, м	71	
	Дріт ПВ-3 0.75 мм2 білий, м	3	

Взам. інв. N

Підп. і дата

Інв. N ориг.

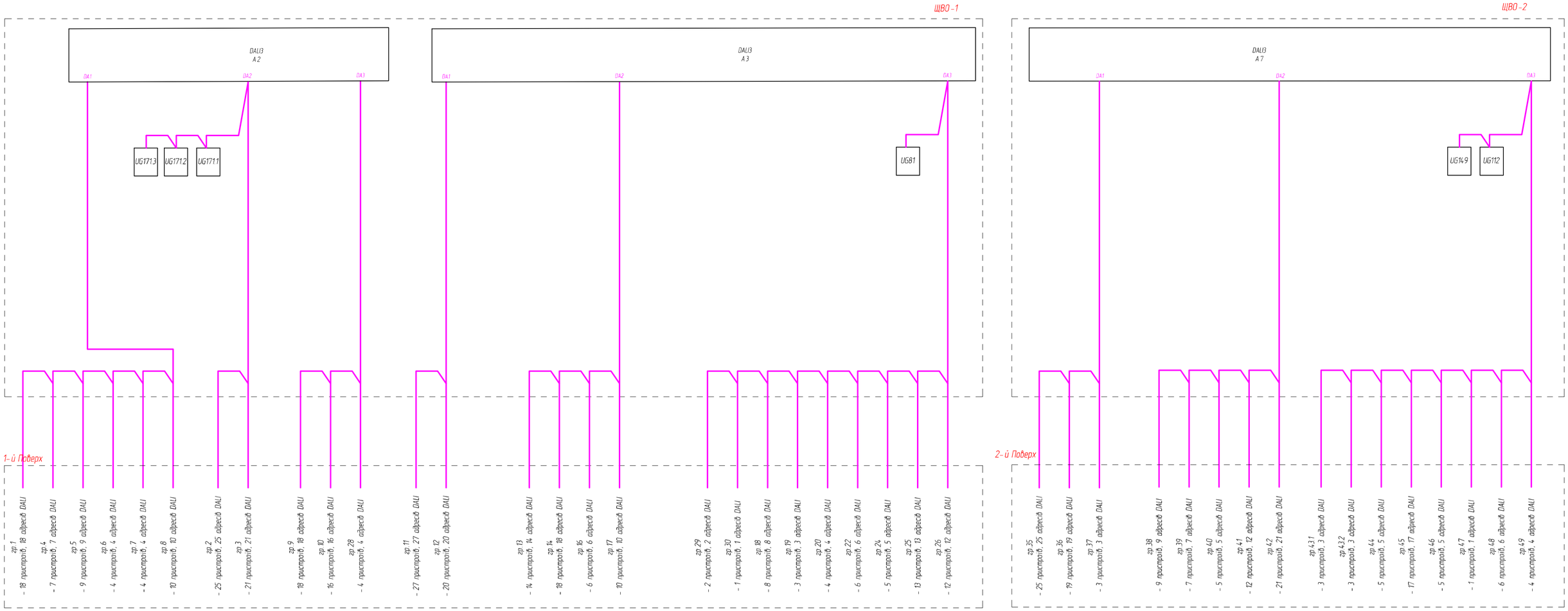

Взам. інв. N	Підп. і дата	Інв. N ориг.

Зм.	Кіл.	Аркуш	N док.	Підпис	Дата	716 ДП-25-ЕО		
						"БУДІВНИЦТВО ПЛАВУЧОГО БАННО-ОЗДОРОВЧОГО КОМПЛЕКСУ ІКІГАЙ"		
Розробив		Кирилюк			08.25	Декоративне освітлення	Стадія	Аркуш	Аркушів
Перевірив		Соломиков			08.25		Т3	26	
						Схема принципова типова керування DALI	EXPOLIGHT LIGHTING SOLUTIONS		

Формат A2

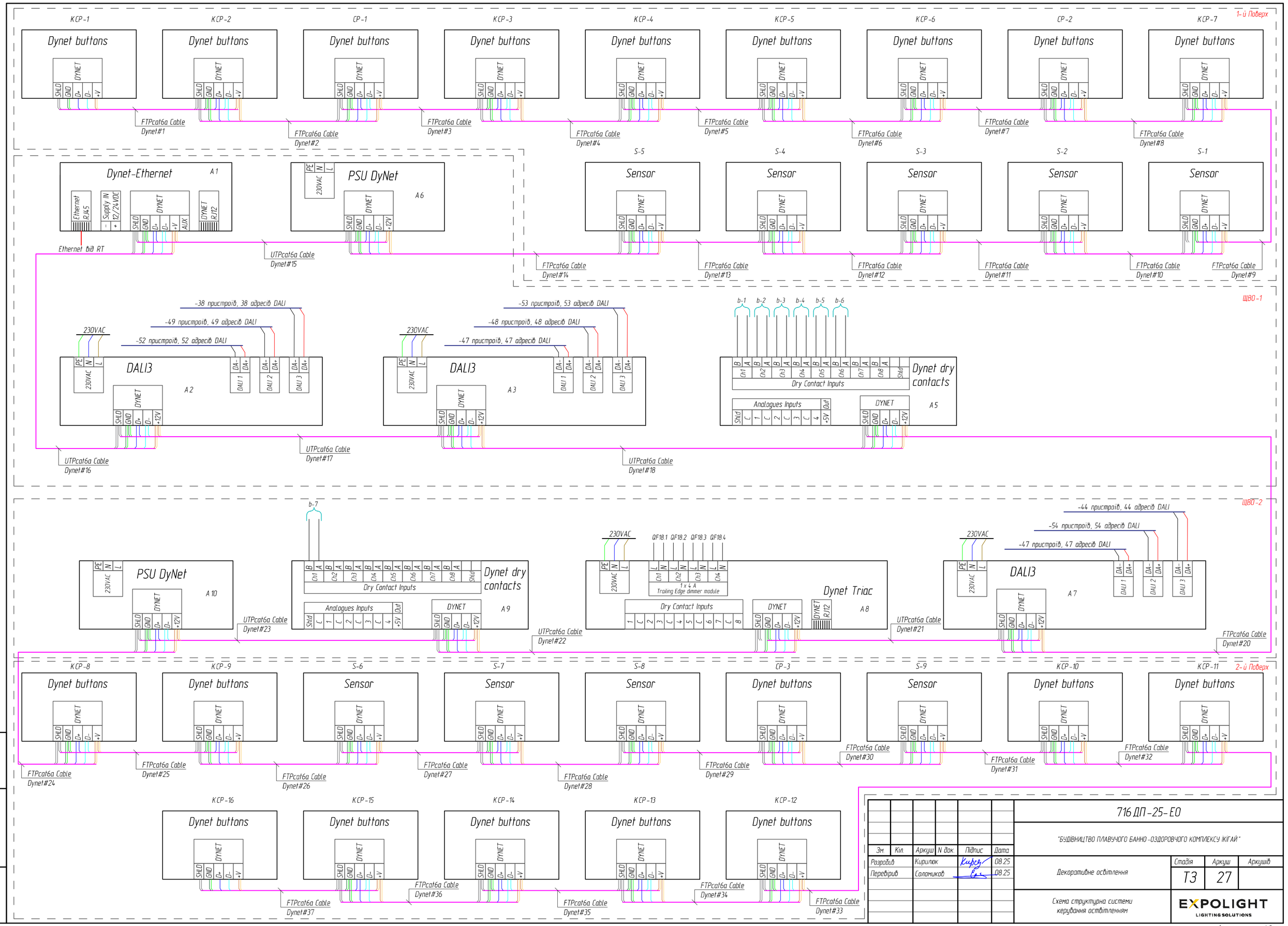

Зм.	Кіл.	Аркуш	N док.	Підпис	Дата
Розробив		Кирилюк		Кирил	08.25
Перевірив		Соломиков			08.25

716 ДП-25-ЕО

"БУДІВНИЦТВО ПЛАВУЧОГО БАННО-ОЗДОРОВЧОГО КОМПЛЕКСУ ІКІГАЙ"

Декоративне освітлення

Стадія	Аркуш	Аркушів
Т3	27	

Схема структурна системи керування оствітленням

EXPOLIGHT LIGHTING SOLUTIONS

Формат А2

Взам. інв. N

Підп. і дата

Інв. N дубл.

Схема з'єднання
ОП5, ОП5.1, ОП7, ОП8, ОП19, ОП20, ОП44, ОП49, ОП79, ОП80, ОП101, ОП102, ОП103, ОП104, ОП105, ОП106, ОП108, ОП109, ОП115, ОП116, ОП120, ОП121;
(до 1 БЖ 20Вт підключати не більше 1 ОП 15 Вт)

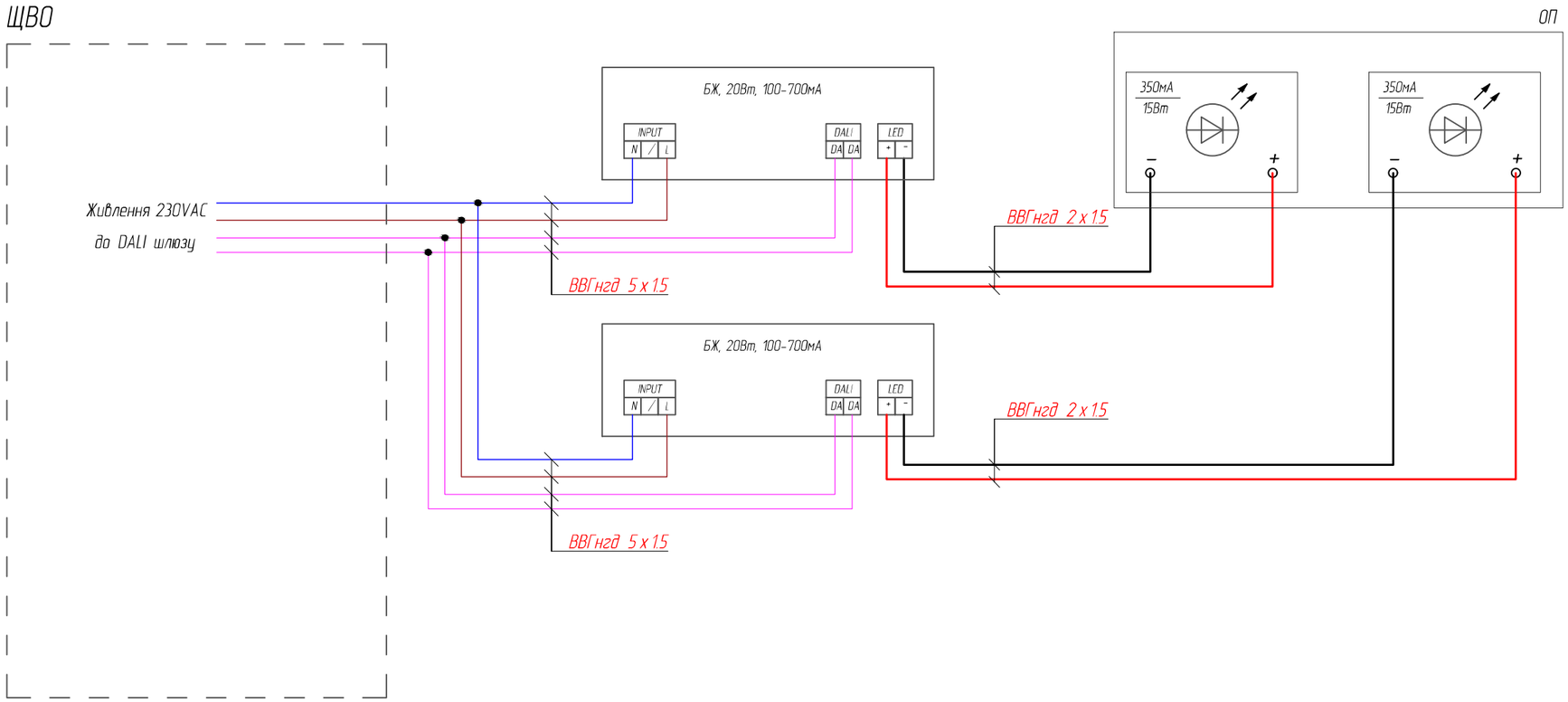

1. На одну шину DALI підключати не більше 64 пристроїв і 16 груп DALI.
2. Перетин шини DALI вибрати 1,5 мм2.

* - можлива заміна типу кабелю з дотриманням жильності, перерізу та умов прокладання.

** - Усі з'єднання слід виконувати тільки при вимкненому живленні

Взам. інв. N	Підп. і дата	Інв. N ориг.

Зм.	Кіл.	Аркуш	N док.	Підпис	Дата	716 ДП-25-ЕО		
						"БУДІВНИЦТВО ПЛАВУЧОГО БАННО-ОЗДОРОВЧОГО КОМПЛЕКСУ ІКІГАЙ"		
Розробив		Кирилюк			08.25	Декоративне освітлення	Стадія	Аркуш	Аркушів
Перевірив		Соломиков			08.25		Т3	28.1	18
						Розрахункова однолінійна схема розподільчого щита ЩВО-5	EXPOLIGHT LIGHTING SOLUTIONS		

Формат А3

Схема з'єднання
ОП8.1, ОП18, ОП20.1, ОП43, ОП45, ОП49.3, ОП51, ОП51.1, ОП56, ОП57, ОП100, ОП109.1, ОП110, ОП110.1, ОП111, ОП119;
(до 1 БЖ 20Вт підключати не більше 1 ОП 15 Вт)

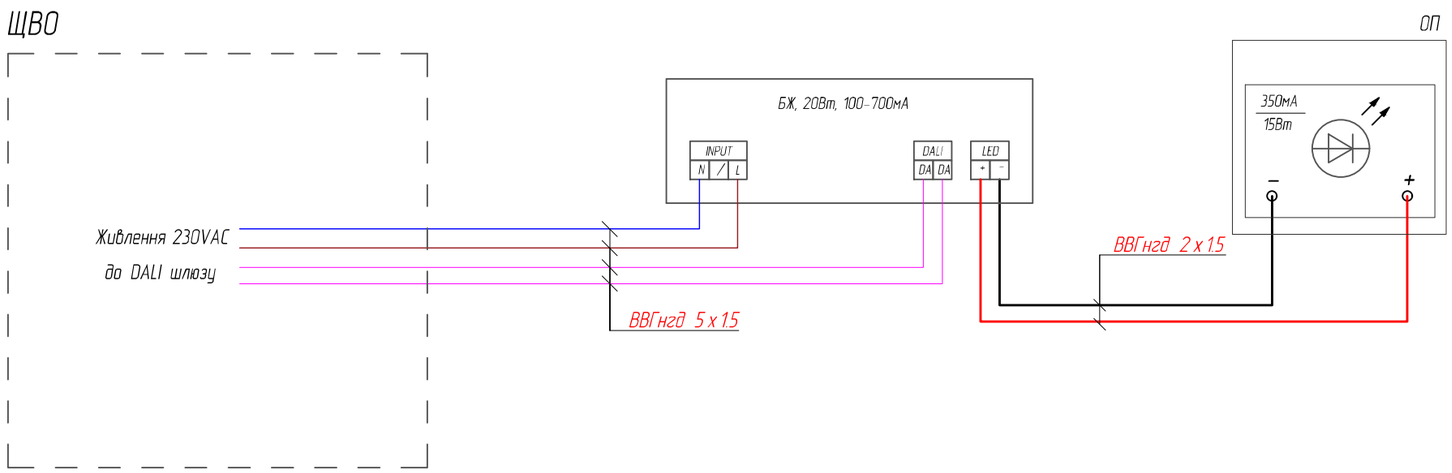

1. На одну шину DALI підключати не більше 64 пристроїв і 16 груп DALI.
2. Перетин шини DALI вибрати 1,5 мм2.

* – можлива заміна типу кабелю з дотриманням жильності, перерізу та умов прокладання.

** – Усі з'єднання слід виконувати тільки при вимкненому живленні

Взам. інв. N	Підп. і дата	Інв. N ориг.

Зм.	Кіл.	Аркуш	N док.	Підпис	Дата	709ДП-25-ЕО	Аркуш 28.2

А3

Схема з'єднання

ОП1, ОП2, ОП3, ОП4, ОП7.1, ОП14, ОП15, ОП19.1, ОП26, ОП27, ОП29, ОП30, ОП31, ОП32, ОП36, ОП37, ОП39, ОП40, ОП66, ОП75, ОП113, ОП114, ОП126, ОП127, ОП131, ОП132, ОП135, ОП136, ОП142, ОП143, ОП144, ОП145, ОП146, ОП148, ОП151, ОП154, ОП155, ОП156, ОП157, ОП158, ОП159, ОП161, ОП163, ОП164, ОП166, ОП167, ОП168, ОП169;

(до 1 БЖ 10Вт підключати не більше 1 ОП 6.5 Вт)

(до 1 БЖ 20Вт підключати не більше 2 ОП 6.5 Вт)

(до 1 БЖ 30Вт підключати не більше 4 ОП 6.5 Вт)

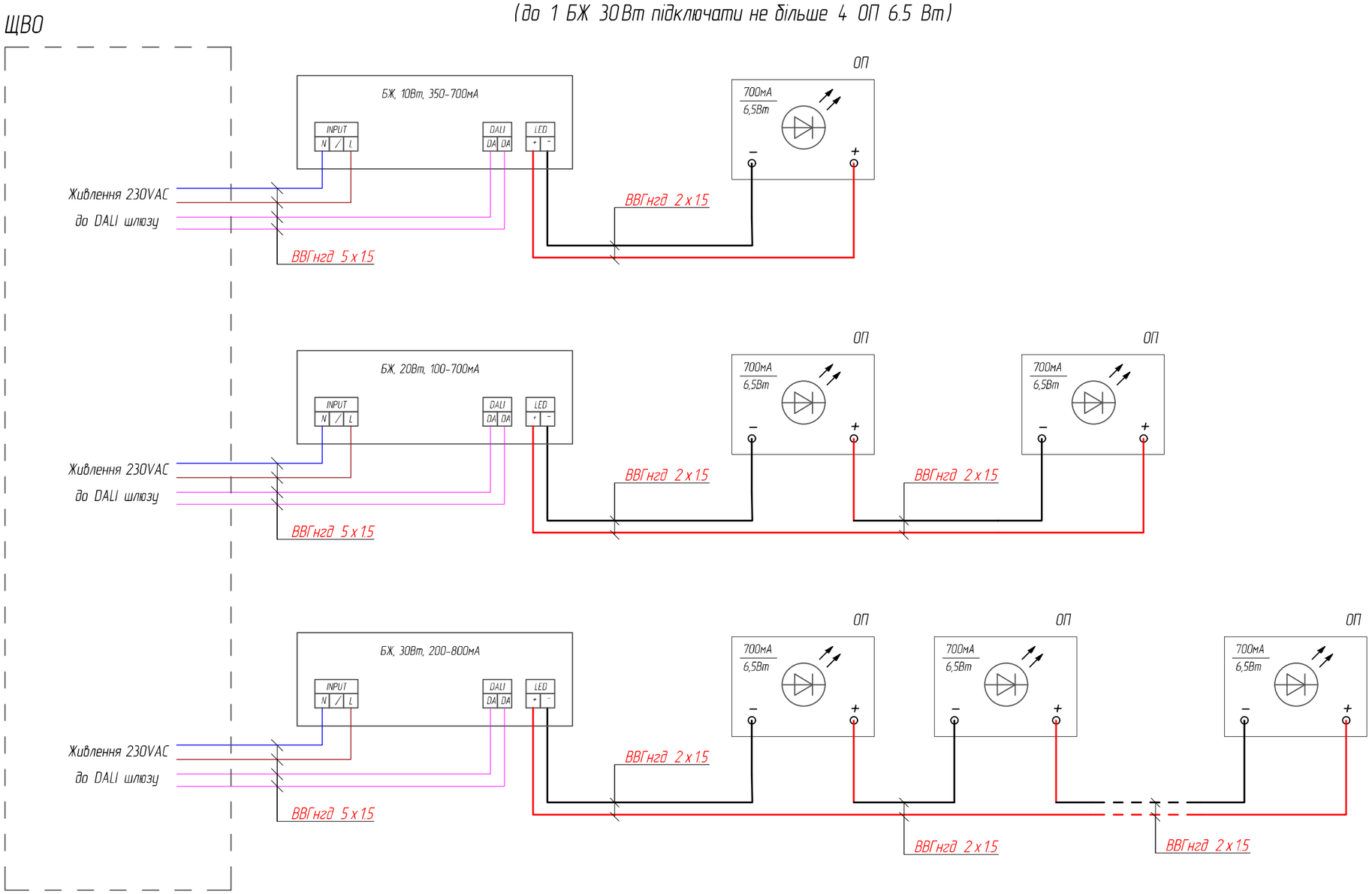

1. На одну шину DALI підключати не більше 64 пристроїв і 16 груп DALI.
2. Перетин шини DALI вибрати 1,5 мм2.

* - можлива заміна типу кабелю з дотриманням жильності, перерізу та умов прокладання.

** - Усі з'єднання слід виконувати тільки при вимкненому живленні

Взам. інв. N	
Підп. і дата	
Інв. N ориг.	

Зм.	Кіл.	Аркуш	N док.	Підпис	Дата	709ДП-25-ЕО	Аркуш 28.3

А3

Схема з'єднання
ОП 122;
(до 1 БЖ 20Вт підключати не менше 3 ОП та не більше 9 ОП 2,2 Вт)

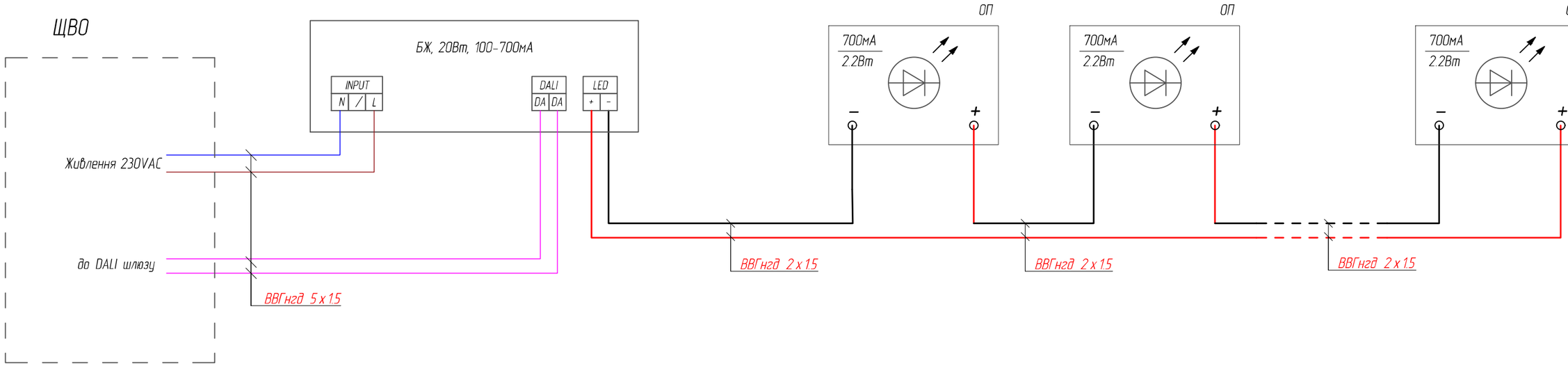

1. На одну шину DALI підключати не більше 64 пристроїв і 16 груп DALI.
2. Перетин шини DALI вибрати 1,5 мм2.

* - можлива заміна типу кабелю з дотриманням жильності, перерізу та умов прокладання.

** - Усі з'єднання слід виконувати тільки при вимкненому живленні

Взам. інв. N	Підп. і дата	Інв. N ориг.

Зм.	Кіл.	Аркуш	N док.	Підпис	Дата	709ДП-25-ЕО	Аркуш 28.4

А3

Схема з'єднання
ОП82;
(до 1 БЖ 40Вт підключати не більше 1 ОП 13 Вт)

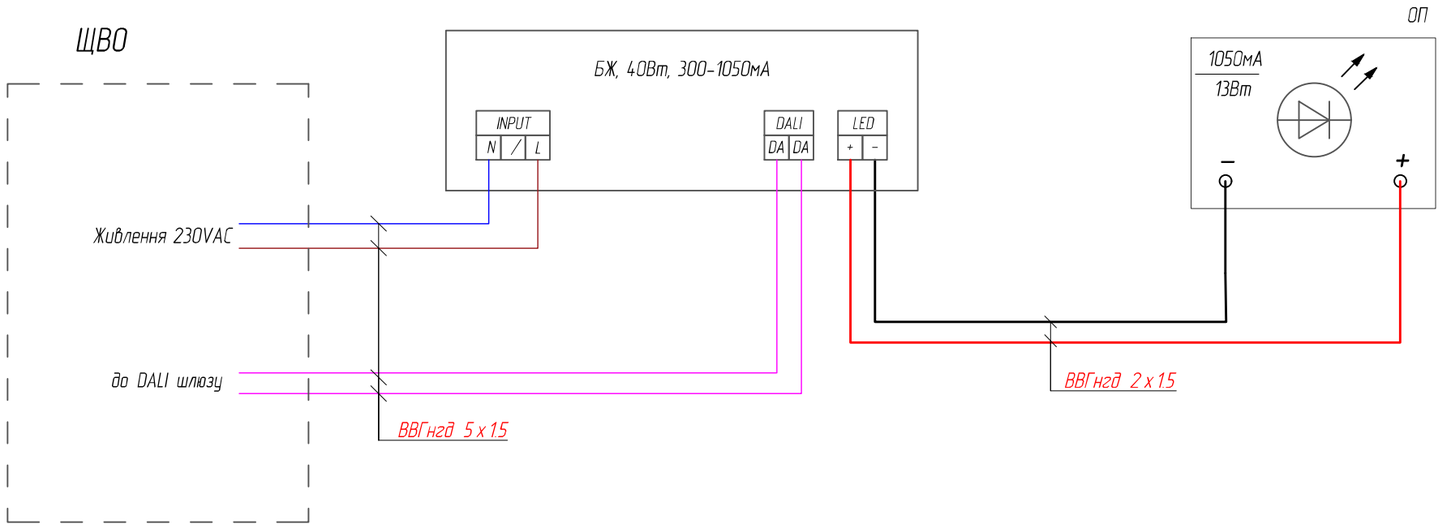

1. На одну шину DALI підключати не більше 64 пристроїв і 16 груп DALI.
2. Перетин шини DALI вибрати 1,5 мм2.

* - можлива заміна типу кабелю з дотриманням жильності, перерізу та умов прокладання.

** - Усі з'єднання слід виконувати тільки при вимкненому живленні

Взам. інв. N	
Підп. і дата	
Інв. N ориг.	

Зм.	Кіл.	Аркуш	N док.	Підпис	Дата	709ДП-25-ЕО	Аркуш 28.5

А3

Схема з'єднання
ОП52, ОП53;
(до 1 БЖ 12Вт підключати не більше 1 ОП 9 Вт)

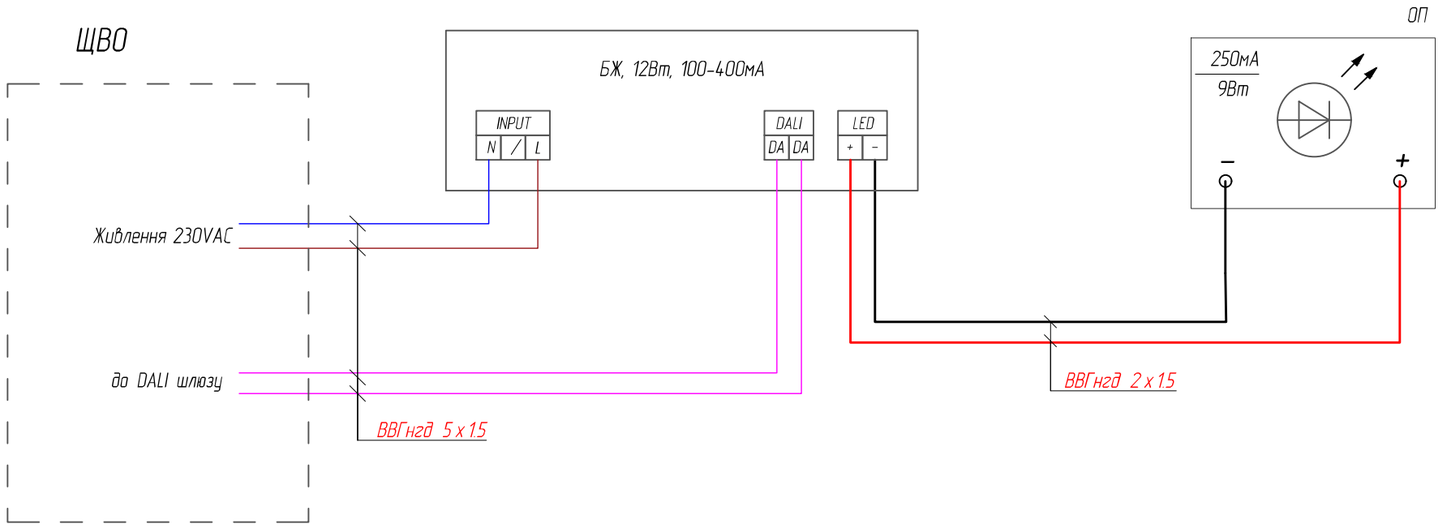

1. На одну шину DALI підключати не більше 64 пристроїв і 16 груп DALI.
2. Перетин шини DALI вибрати 1,5 мм2.

* - можлива заміна типу кабелю з дотриманням жильності, перерізу та умов прокладання.

** - Усі з'єднання слід виконувати тільки при вимкненому живленні

Взам. інв. N	
Підп. і дата	
Інв. N ориг.	

Зм.	Кіл.	Аркуш	N док.	Підпис	Дата	709ДП-25-ЕО	Аркуш 28.6

А3

Схема з'єднання
ОП61, ОП65, ОП67, ОП72, ОП74;
(до 1 БЖ 6Вт підключати не більше 5 ОП 1 Вт)

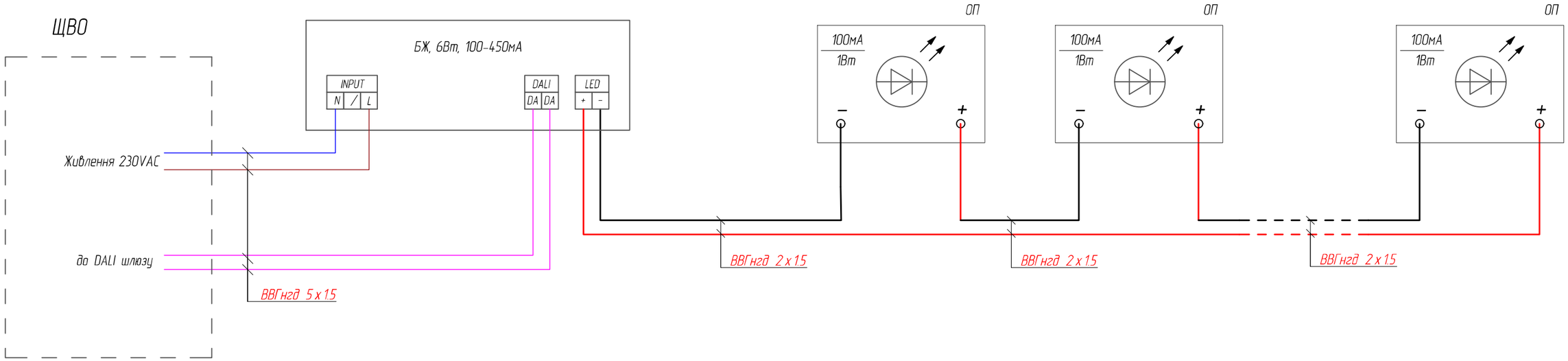

1. На одну шину DALI підключати не більше 64 пристроїв і 16 груп DALI.
2. Перетин шини DALI вибрати 1,5 мм2.

* - можлива заміна типу кабелю з дотриманням жильності, перерізу та умов прокладання.

** - Усі з'єднання слід виконувати тільки при вимкненому живленні

Взам. інв. N	Підп. і дата	Інв. N ориг.

Зм.	Кіл.	Аркуш	N док.	Підпис	Дата	709ДП-25-ЕО	Аркуш 28.7

А3

Схема з'єднання
ОП60, ОП64, ОП68, ОП71, ОП73;
(до 1 БЖ 36Вт підключати не більше 28 ОП 1 Вт)

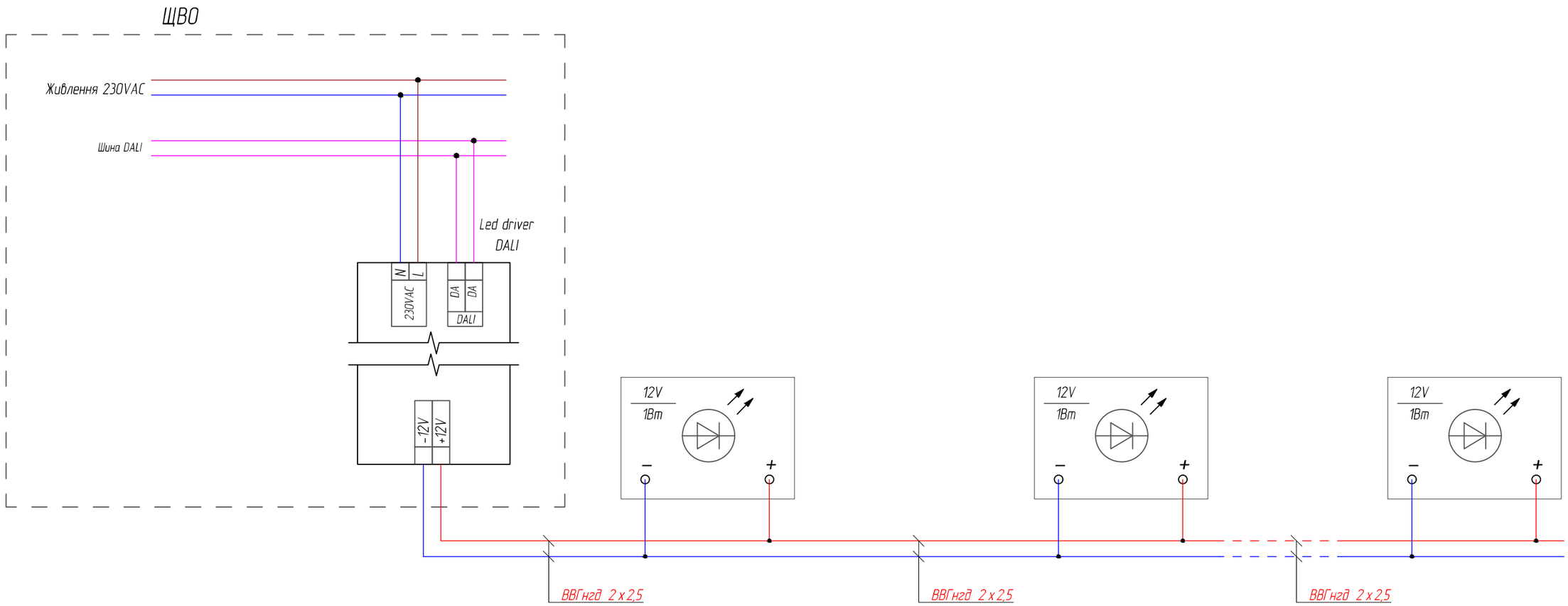

1. На одну шину DALI підключати не більше 64 пристроїв і 16 груп DALI.
2. Перетин шини DALI вибрати 1,5 мм2.

* – можлива заміна типу кабелю з дотриманням жильності, перерізу та умов прокладання.

** – Усі з'єднання слід виконувати тільки при вимкненому живленні

Взам. інв. N	Підп. і дата	Інв. N дриг.

Зм.	Кіл.	Аркуш	N док.	Підпис	Дата	709ДП-25-ЕО	Аркуш 28.8

А3

Схема з'єднання
ОП 16, ОП 21, ОП 133, ОП 141;

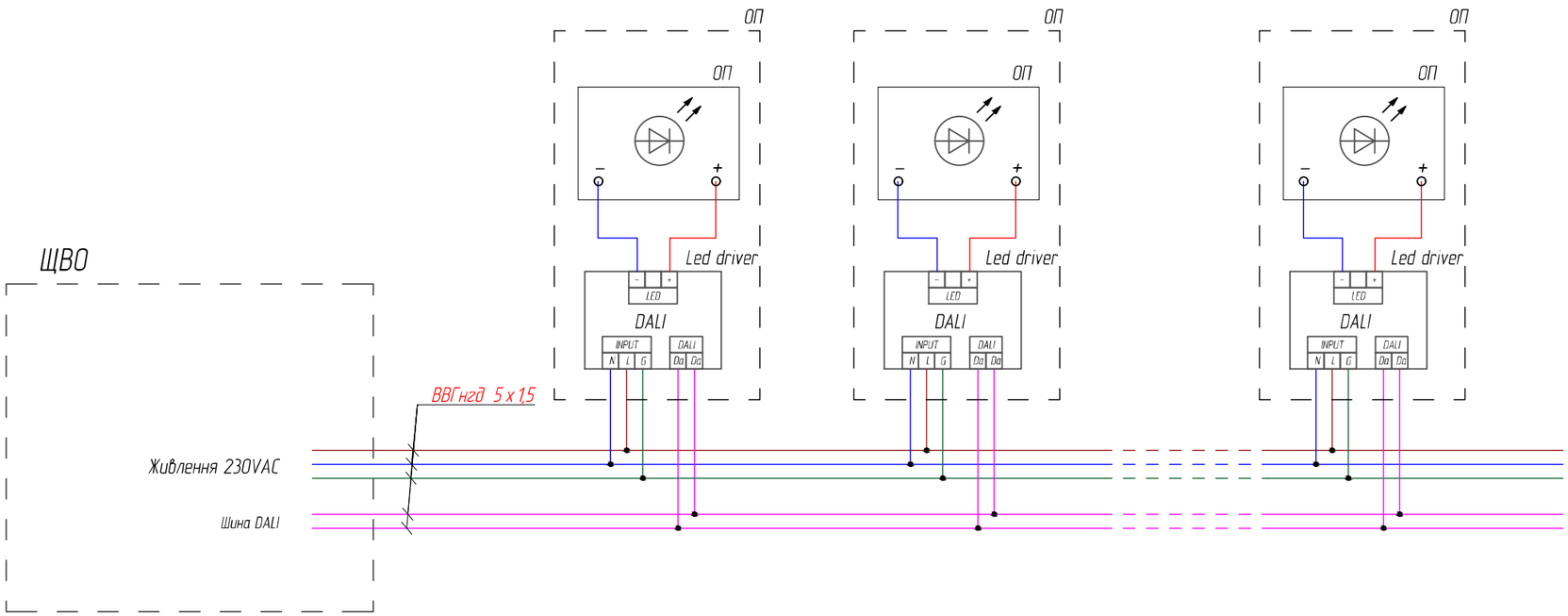

1. На одну шину DALI підключати не більше 64 пристроїв і 16 груп DALI.
2. Перетин шини DALI вибрати 1,5 мм2.

* – можлива заміна типу кабелю з дотриманням жильності, перерізу та умов прокладання.

** – Усі з'єднання слід виконувати тільки при вимкненому живленні

Взам. інв. N	Підп. і дата	Інв. N ориг.

Зм.	Кіл.	Аркуш	N док.	Підпис	Дата	709ДП-25-ЕО	Аркуш 28.9

А3

Схема з'єднання
ОП22, ОП23, ОП24, ОП25, ОП34, ОП35, ОП77, ОП78, ОП129, ОП130, ОП139, ОП140, ОП165;
(до 1 БП 12 Вт підключати не більше 1 ОП 10 Вт)

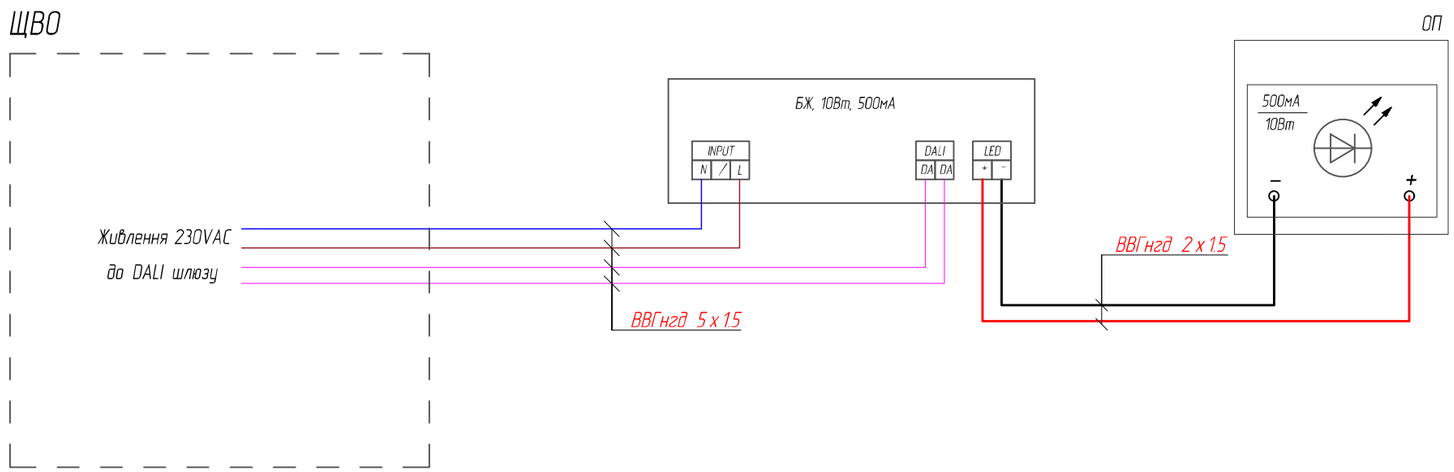

1. На одну шину DALI підключати не більше 64 пристроїв і 16 груп DALI.
2. Перетин шини DALI вибрати 1,5 мм2.

* - можлива заміна типу кабелю з дотриманням жильності, перерізу та умов прокладання.

** - Усі з'єднання слід виконувати тільки при вимкненому живленні

Взам. інв. N	Підп. і дата	Інв. N приг.

Зм.	Кіл.	Аркуш	N док.	Підпис	Дата	709ДП-25-ЕО	Аркуш 28.10

А3

Схема з'єднання
ОП48, ОП54, ОП55;
(до 1 БП 240 Вт підключати не більше 38 ОП 5 Вт)
(до 1 БП 75 Вт підключати не більше 8 ОП 7 Вт)

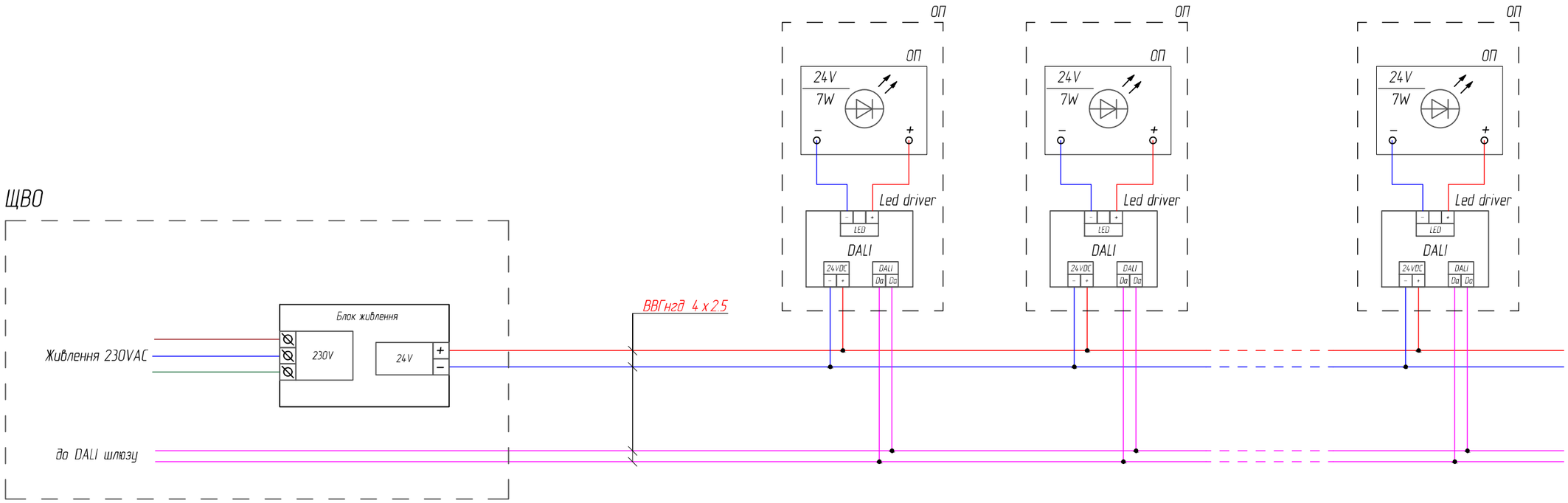

1. На одну шину DALI підключати не більше 64 пристроїв і 16 груп DALI.
2. Перетин шини DALI вибрати 1,5 мм2.

* - можлива заміна типу кабелю з дотриманням жильності, перерізу та умов прокладання.

** - Усі з'єднання слід виконувати тільки при вимкненому живленні

Взам. інв. N	
Підп. і дата	
Інв. N дубл.	

Зм.	Кіл.	Аркуш	N док.	Підпис	Дата	709ДП-25-ЕО	Аркуш 28.11

А3

Схема з'єднання

ОП12, ОП13, ОП28, ОП38, ОП49.1, ОП49.2, ОП59, ОП59.1, ОП69, ОП69.1, ОП70, ОП76, ОП83, ОП84, ОП85, ОП86, ОП87, ОП114.1, ОП128, ОП131.1, ОП137, ОП143.1, ОП145.1;

(до 1 БП 36 Вт підключати не більше 3 м ОП 10 Вт/м)

(до 1 БП 75 Вт підключати не більше 6 м ОП 10 Вт/м)

(до 1 БП 100 Вт підключати не більше 8 м ОП 10 Вт/м)

(до 1 БП 150 Вт підключати не більше 12 м ОП 10 Вт/м)

(до 1 БП 240 Вт підключати не більше 19 м ОП 10 Вт/м)

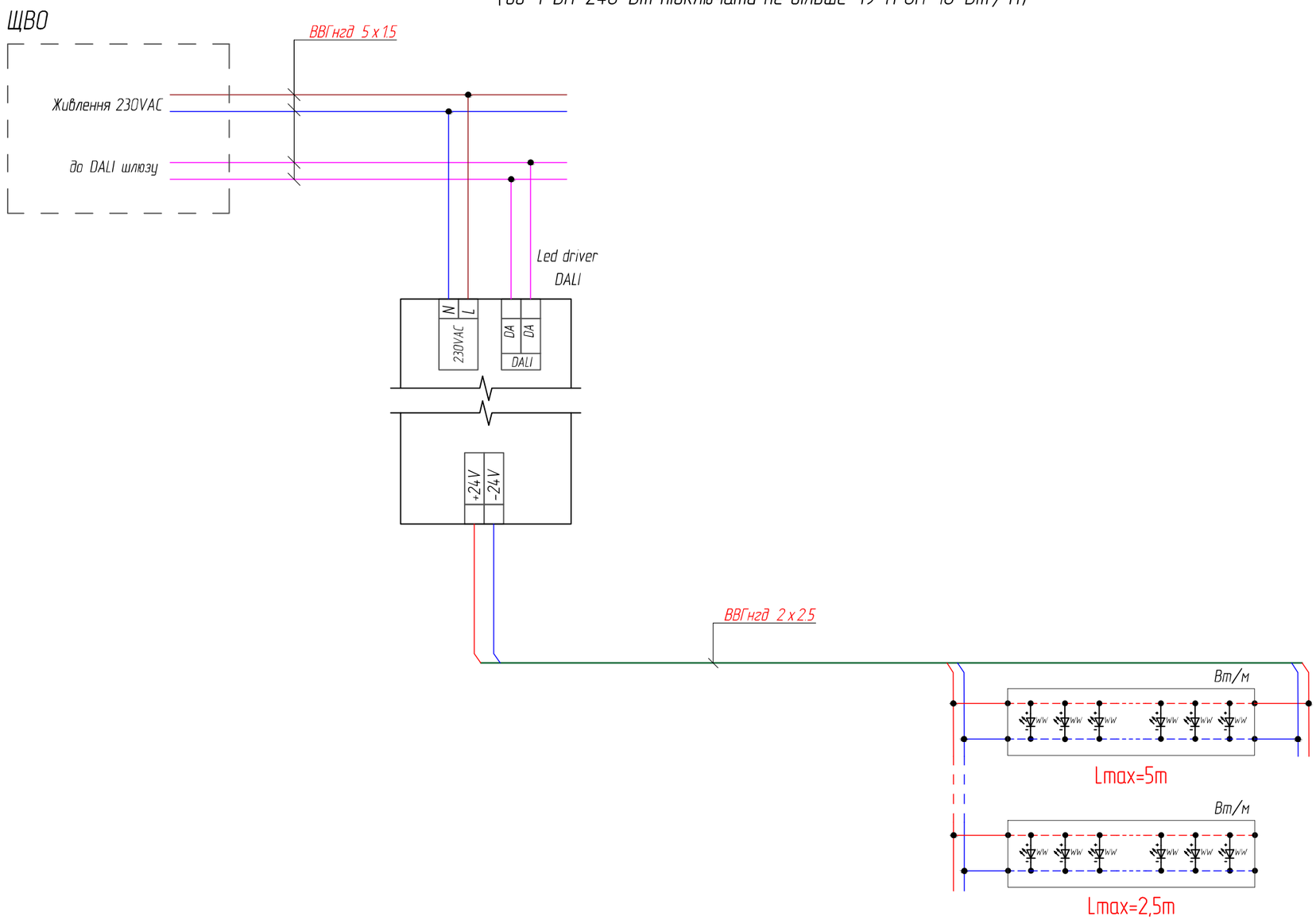

1. На одну шину DALI підключати не більше 64 пристроїв і 16 груп DALI.
2. Перетин шини DALI вибрати 1,5 мм2.

* - можлива заміна типу кабелю з дотриманням жильності, перерізу та умов прокладання.

** - Усі з'єднання слід виконувати тільки при вимкненому живленні

Взам. інв. N	Підп. і дата	Інв. N ориг.

Зм.	Кіл.	Аркуш	N док.	Підпис	Дата	709ДП-25-ЕО	Аркуш 28.12

А3

Схема з'єднання
ОП149
(до 1 БП 150 Вт підключати не більше 6 м ОП 20 Вт/м)

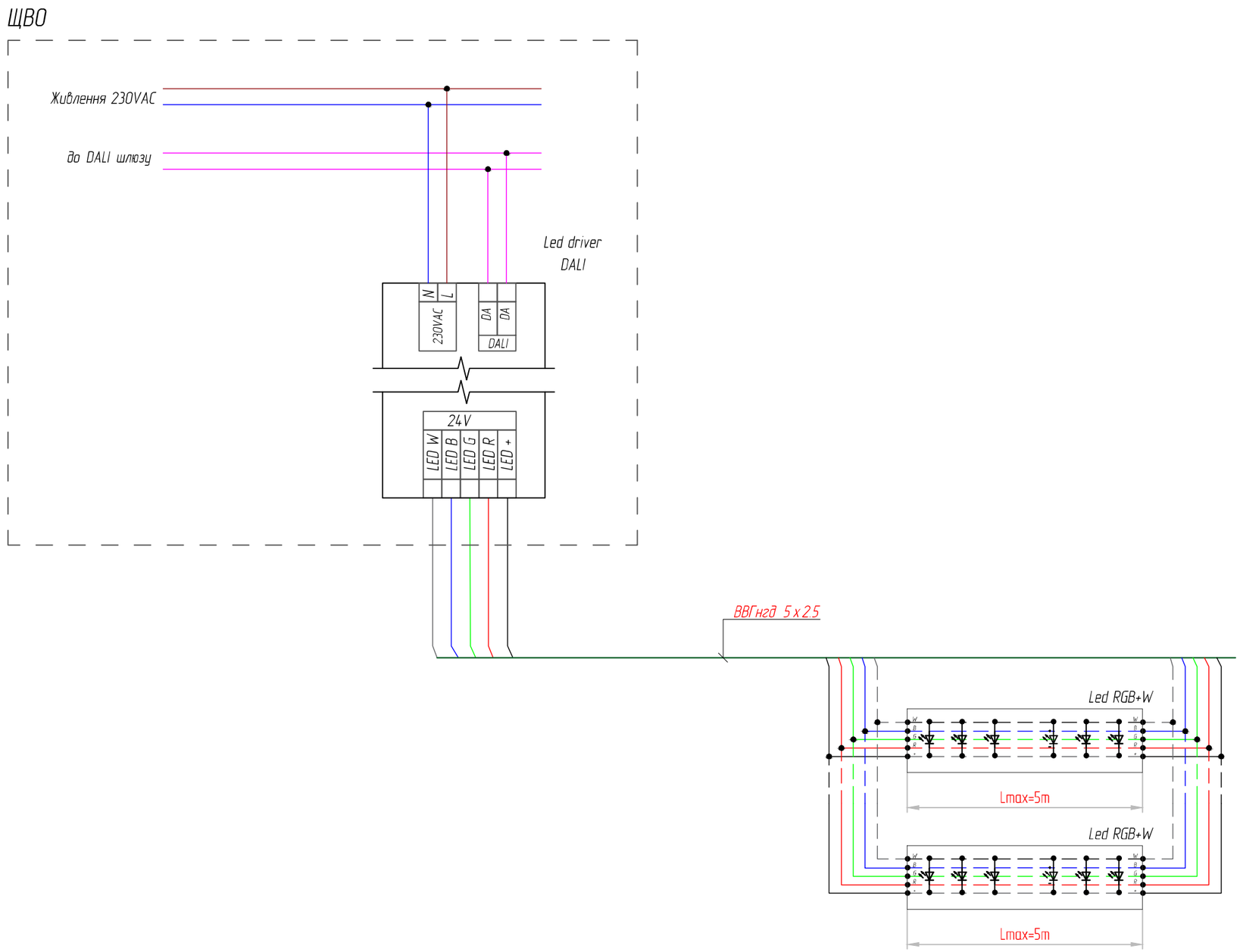

1. На одну шину DALI підключати не більше 64 пристроїв і 16 груп DALI.
2. Перетин шини DALI вибрати 1,5 мм2.

* - можлива заміна типу кабелю з дотриманням жильності, перерізу та умов прокладання.

** - Усі з'єднання слід виконувати тільки при вимкненому живленні

Взам. інв. N	
Підп. і дата	
Інв. N ориг.	

Зм.	Кіл.	Аркуш	N док.	Підпис	Дата	709ДП-25-ЕО	Аркуш 28.13

А3

Схема з'єднання
ОП63, ОП149, ОП150, ОП162;
(до 1 БП 150 Вт підключати не більше 6 м ОП 20 Вт/м)

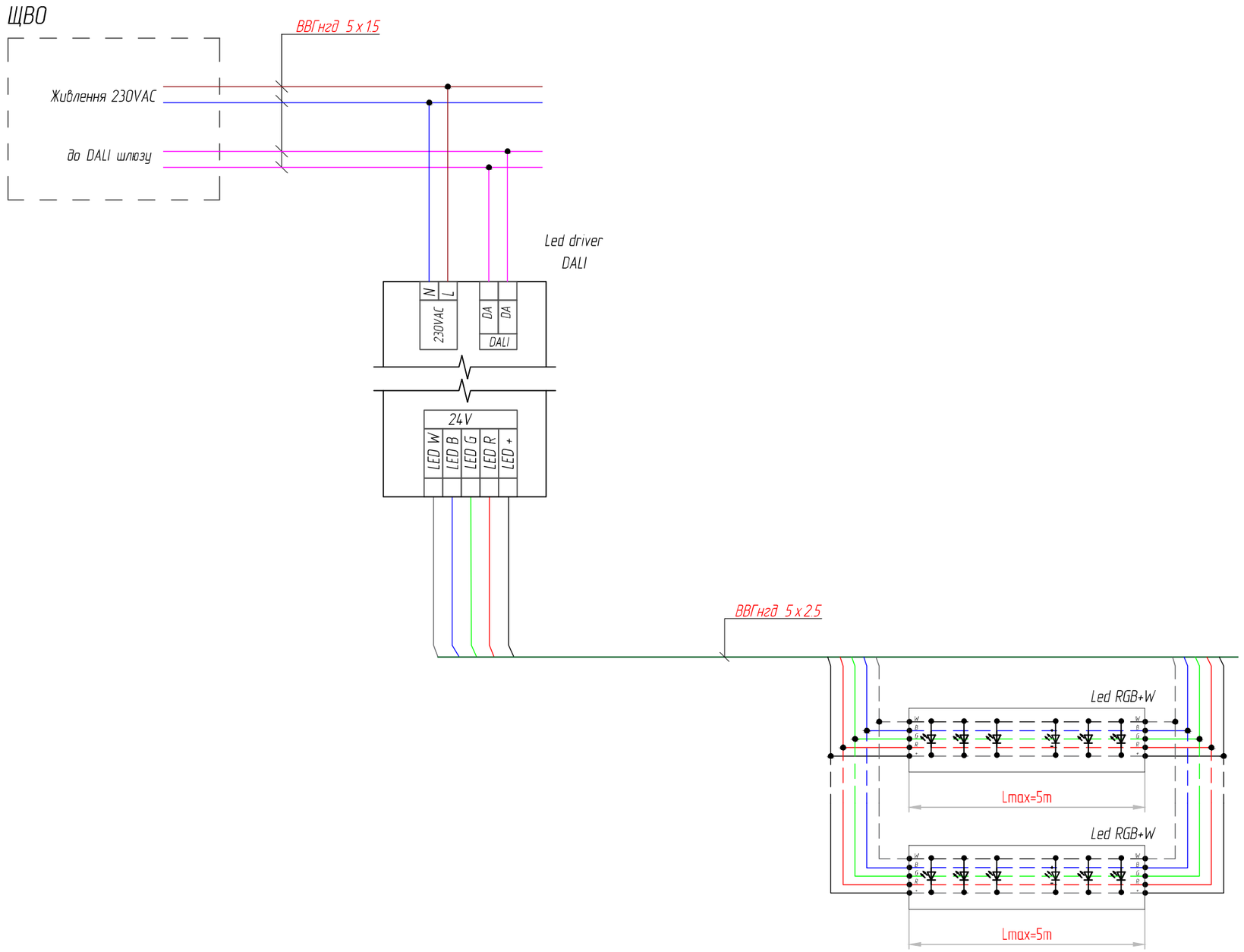

1. На одну шину DALI підключати не більше 64 пристроїв і 16 груп DALI.
2. Перетин шини DALI вибрати 1,5 мм2.

* - можлива заміна типу кабелю з дотриманням жильності, перерізу та умов прокладання.

** - Усі з'єднання слід виконувати тільки при вимкненому живленні

Взам. інв. N	Підп. і дата	Інв. N ориг.

Зм.	Кіл.	Аркуш	N док.	Підпис	Дата	709ДП-25-ЕО	Аркуш 28.14

А3

Схема з'єднання
ОП147, ОП152.1, ОП152.2, ОП160;
(до 1 БЖ 90Вт підключати не більше 5 ОП 11,25 Вт)

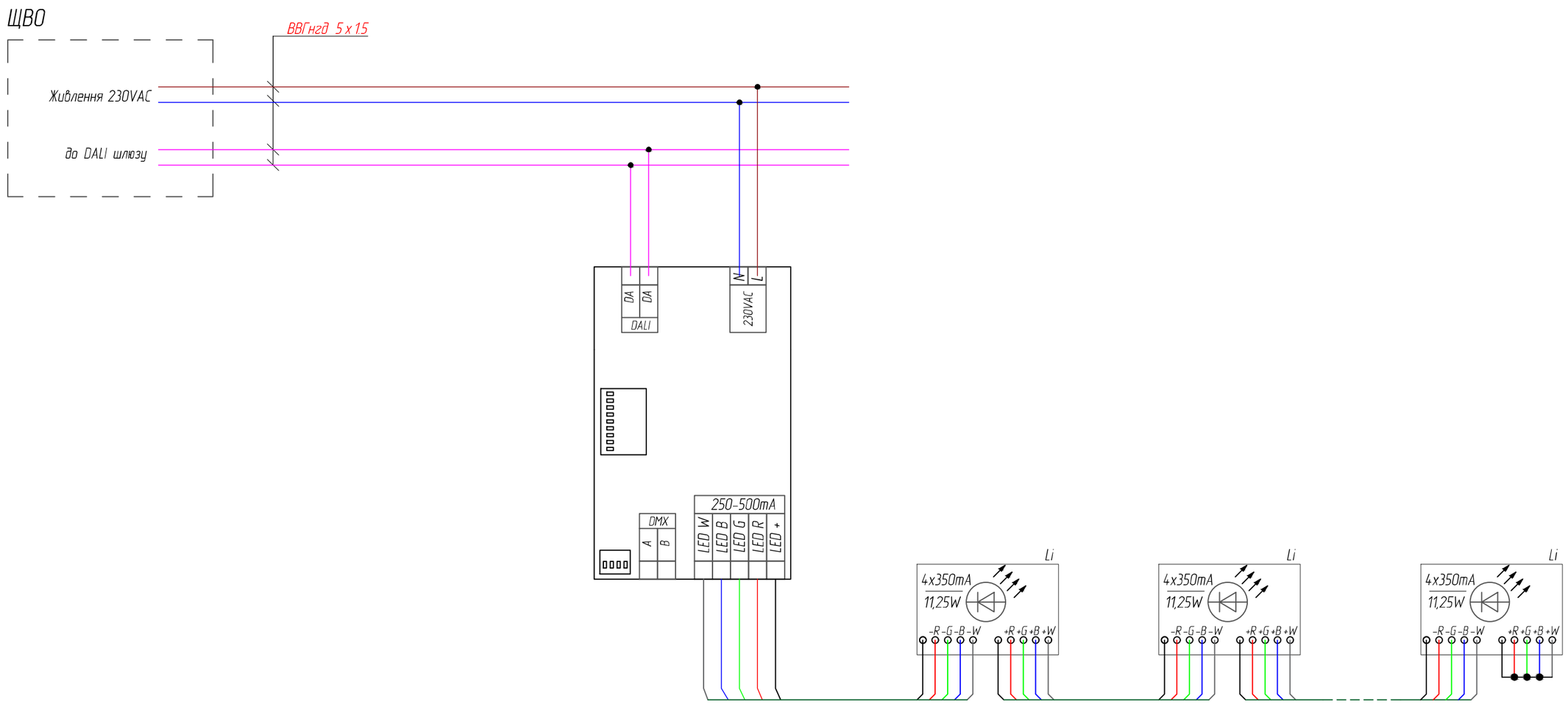

1. На одну шину DALI підключати не більше 64 пристроїв і 16 груп DALI.
2. Перетин шини DALI вибрати 1,5 мм2.

* - можлива заміна типу кабелю з дотриманням жильності, перерізу та умов прокладання.

** - Усі з'єднання слід виконувати тільки при вимкненому живленні

Взам. інв. N	Підп. і дата	Інв. N ориг.

Зм.	Кіл.	Аркуш	N док.	Підпис	Дата	709ДП-25-ЕО	Аркуш 28.15

А3

Схема з'єднання
ОП112, ОП171;
(до 1 БП 240 Вт підключати не більше 19 м ОП 10 Вт/м)

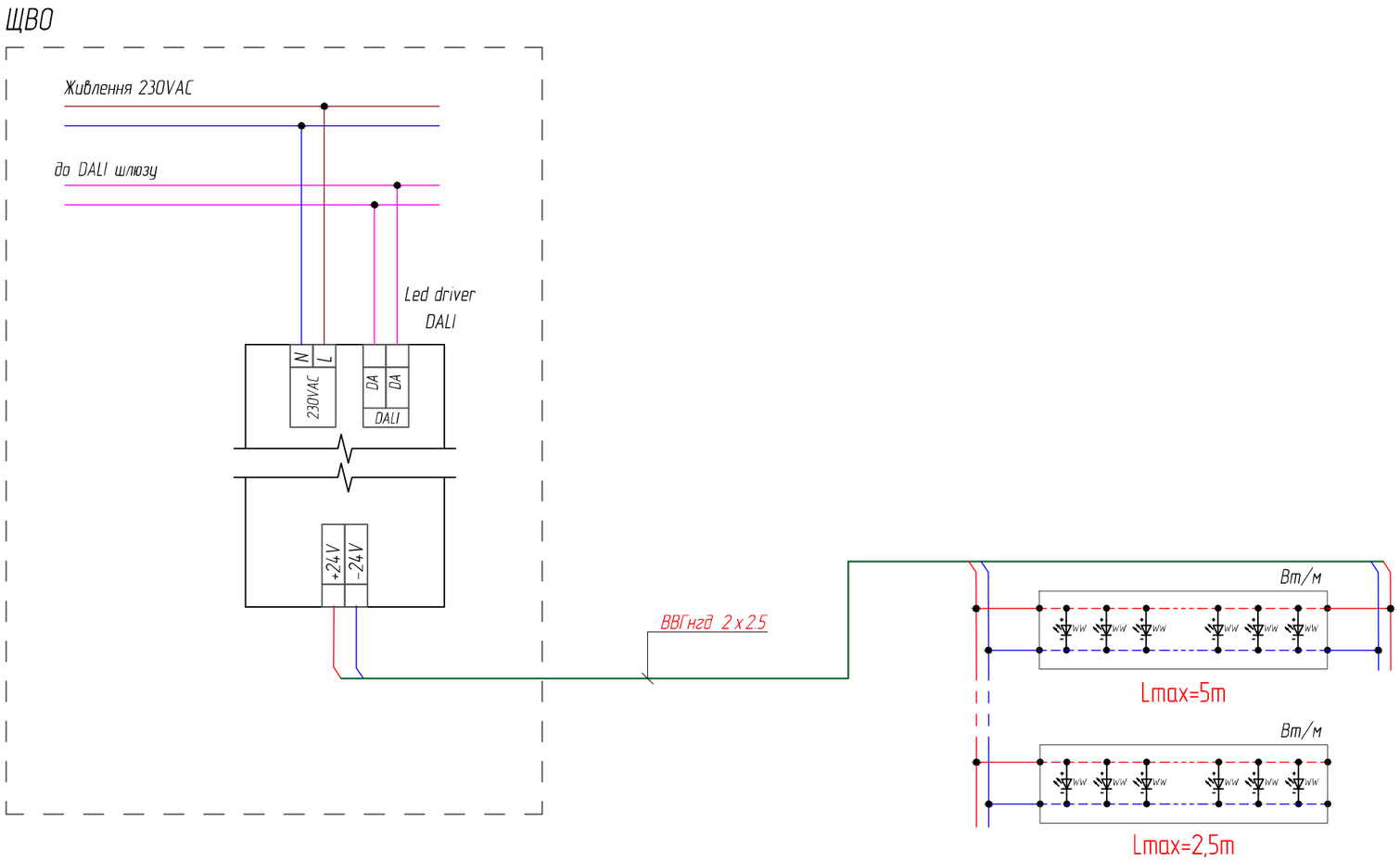

1. На одну шину DALI підключати не більше 64 пристроїв і 16 груп DALI.
2. Перетин шини DALI вибрати 1,5 мм2.

* - можлива заміна типу кабелю з дотриманням жильності, перерізу та умов прокладання.

** - Усі з'єднання слід виконувати тільки при вимкненому живленні

Взам. інв. N	
Підп. і дата	
Інв. N приг.	

Зм.	Кіл.	Аркуш	N док.	Підпис	Дата	709ДП-25-ЕО	Аркуш 28.16

А3

Схема з'єднання
ОП81;
(до 1 БП 150 Вт підключати не більше 5 ОП 24 Вт)

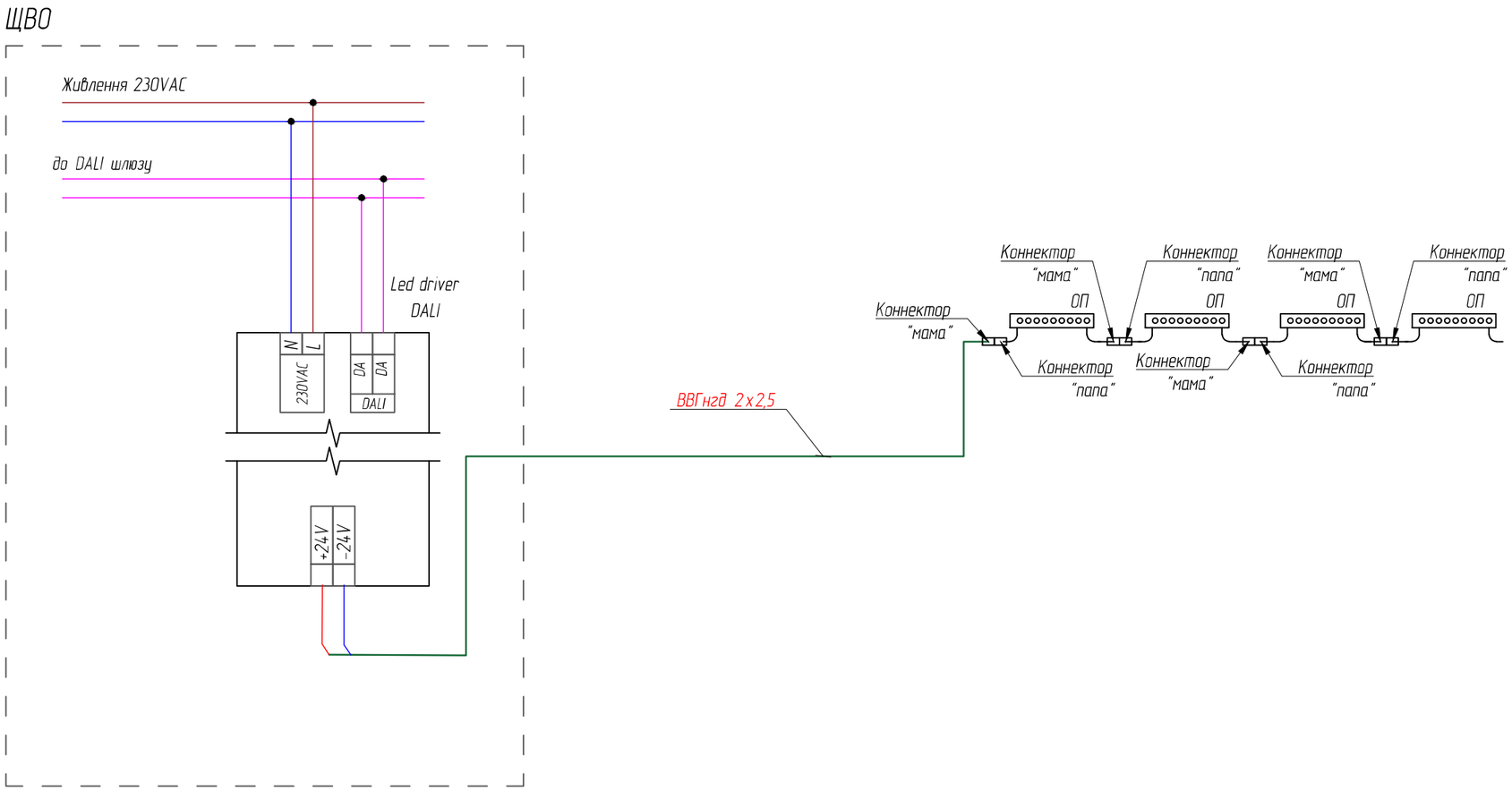

1. На одну шину DALI підключати не більше 64 пристроїв і 16 груп DALI.
2. Перетин шини DALI вибрати 1,5 мм2.

* - можлива заміна типу кабелю з дотриманням жильності, перерізу та умов прокладання.

** - Усі з'єднання слід виконувати тільки при вимкненому живленні

Взам. інв. N	
Підп. і дата	
Інв. N дубл.	

Зм.	Кіл.	Аркуш	N док.	Підпис	Дата	709ДП-25-ЕО	Аркуш 28.17

А3

Схема з'єднання
ОП 110.2;

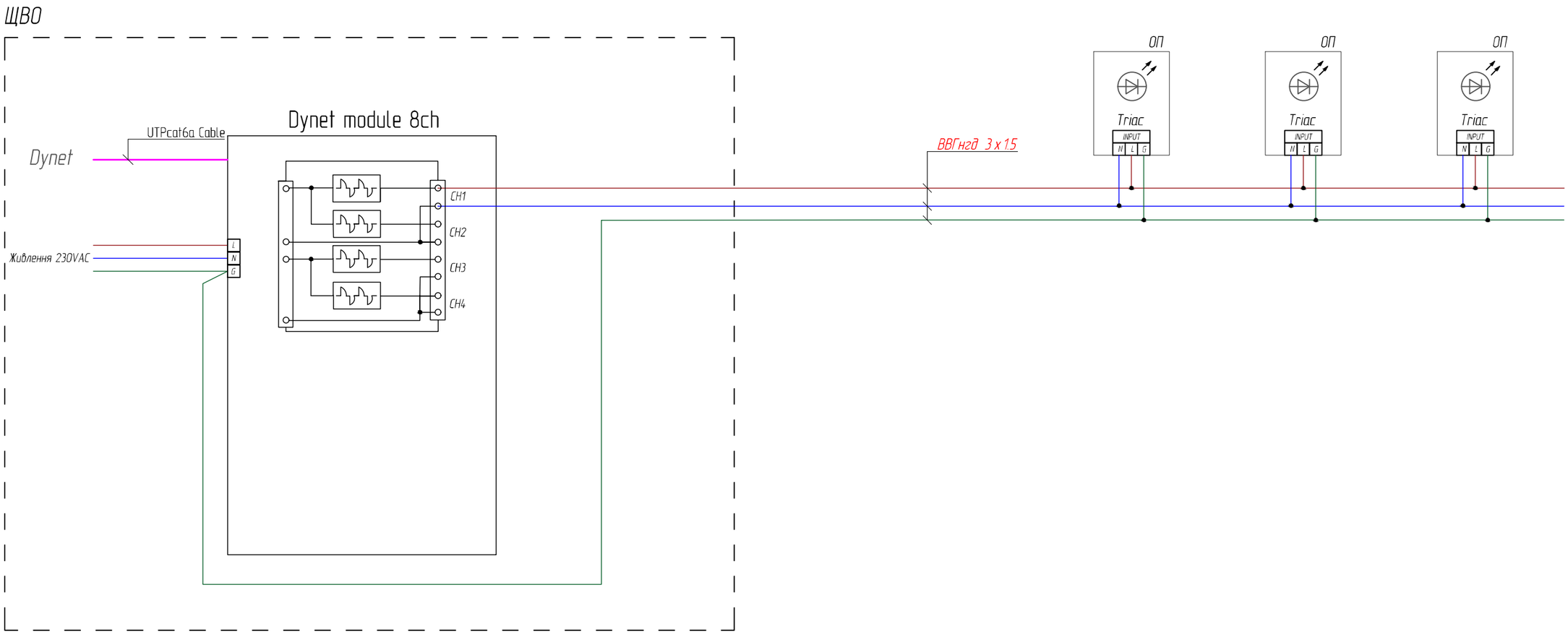

1. На одну шину DALI підключати не більше 64 пристроїв і 16 груп DALI.
2. Перетин шини DALI вибрати 1,5 мм2.

* - можлива заміна типу кабелю з дотриманням жильності, перерізу та умов прокладання.

** - Усі з'єднання слід виконувати тільки при вимкненому живленні

Взам. інв. N	
Підп. і дата	
Інв. N ориг.	

Зм.	Кіл.	Аркуш	N док.	Підпис	Дата	709ДП-25-ЕО	Аркуш 28.18

А3

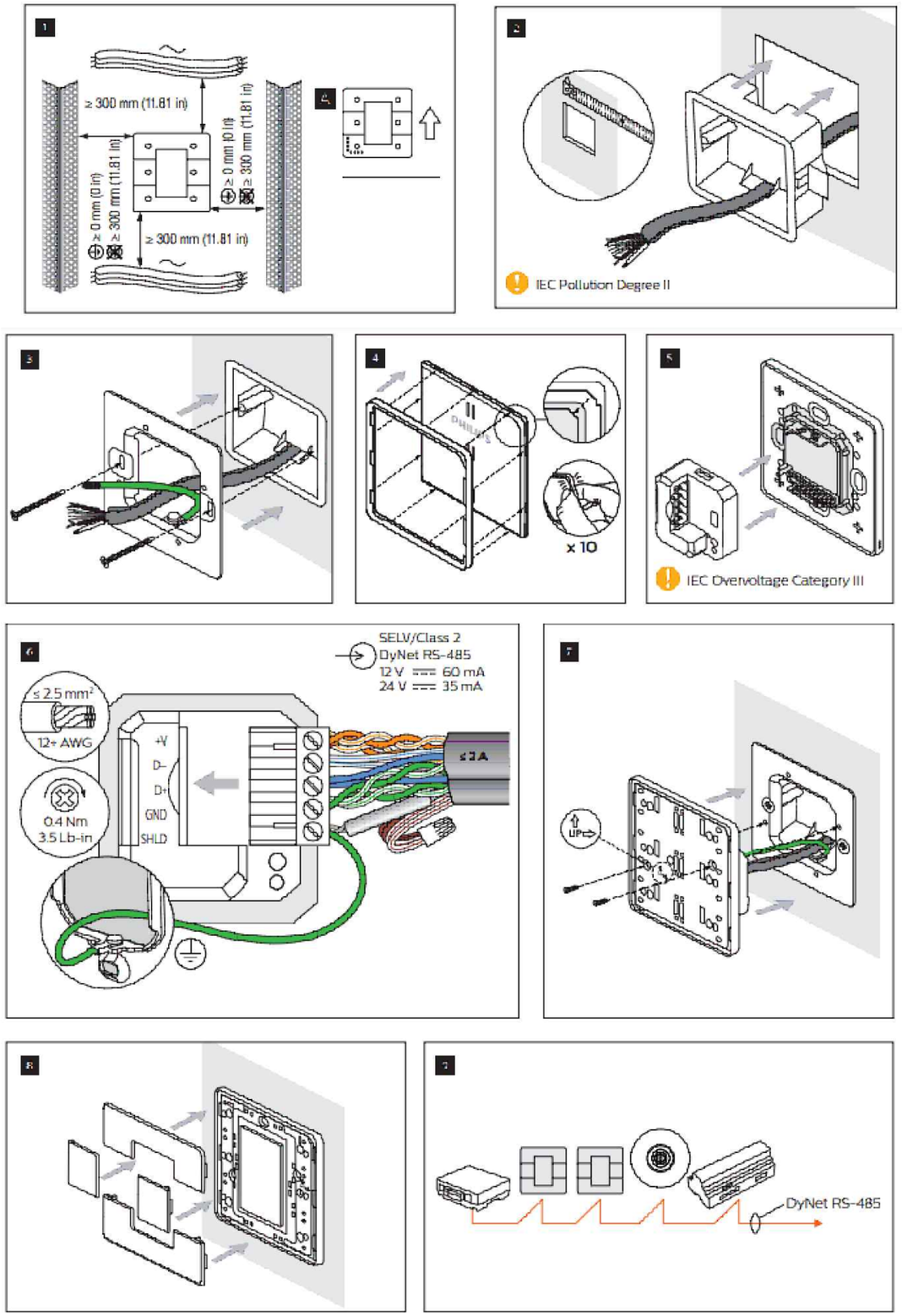

Чертеж размеров

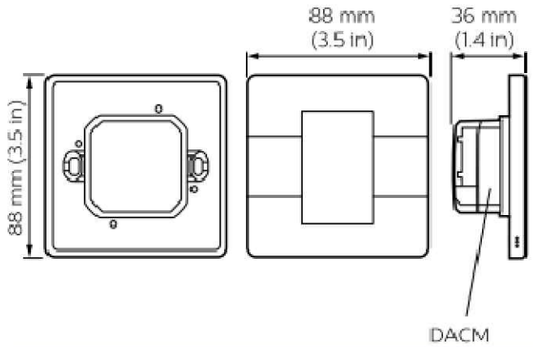

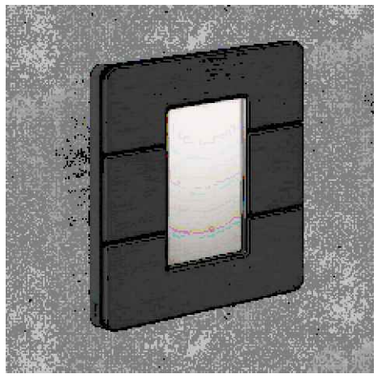

Взам. інв. N	Підп. і дата	Інв. N ориг.

Зм.	Кіл.	Аркуш	N док.	Підпис	Дата	716 ДП-25-ЕО		
						"БУДІВНИЦТВО ПЛАВУЧОГО БАННО-ОЗДОРОВЧОГО КОМПЛЕКСУ ІКІГАЙ"		
Розробив		Кирилюк		Кирил	08.25	Декоративне освітлення	Стадія	Аркуш	Аркушів
Перевірив		Соломиков			08.25		Т3	29	
						Кнопочна панель керування. Зовнішній вигляд та встановлення	EXPOLIGHT LIGHTING SOLUTIONS		

Формат А3

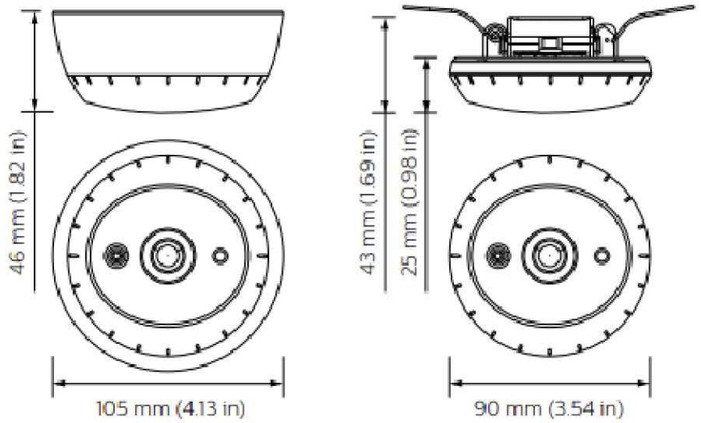

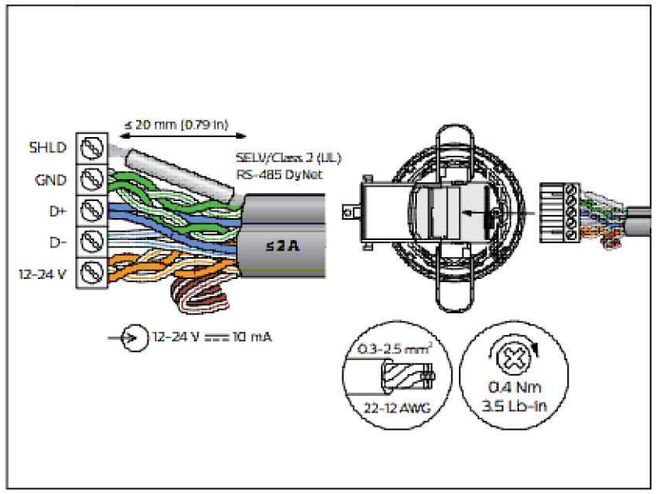

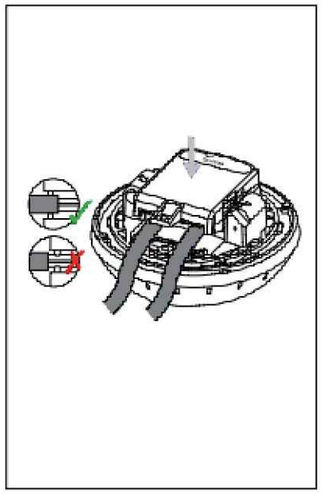

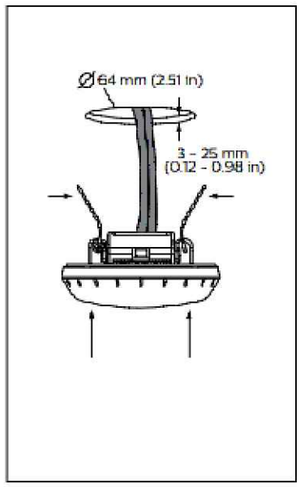

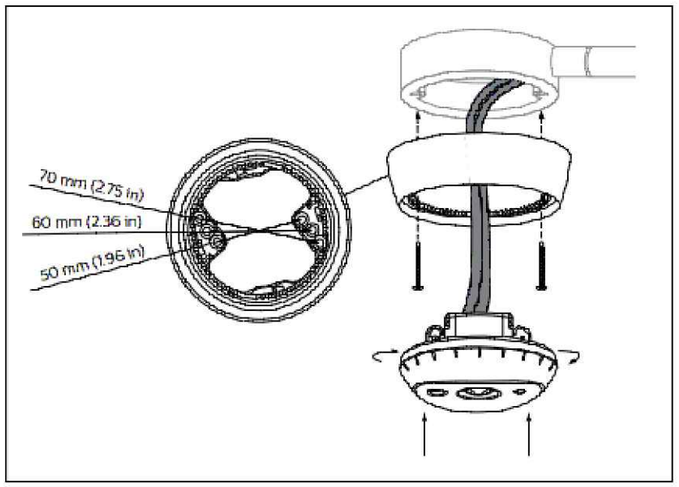

Зм.	Кіл.	Аркуш	N док.	Підпис	Дата
Розробив		Кирилюк		Кирил	08.25
Перевірив		Соломиков			08.25

716 ДП-25-ЕО

"БУДІВНИЦТВО ПЛАВУЧОГО БАННО-ОЗДОРОВЧОГО КОМПЛЕКСУ ІКІГАЙ"

Декоративне освітлення

Стадія	Аркуш	Аркушів
ТЗ	30	

Датчик руху.
Зовнішній вигляд та встановлення

EXPOLIGHT
LIGHTING SOLUTIONS

Взам. інв. N

Підп. і дата

Інв. N дубл.

Формат А3