ОГ-07-К

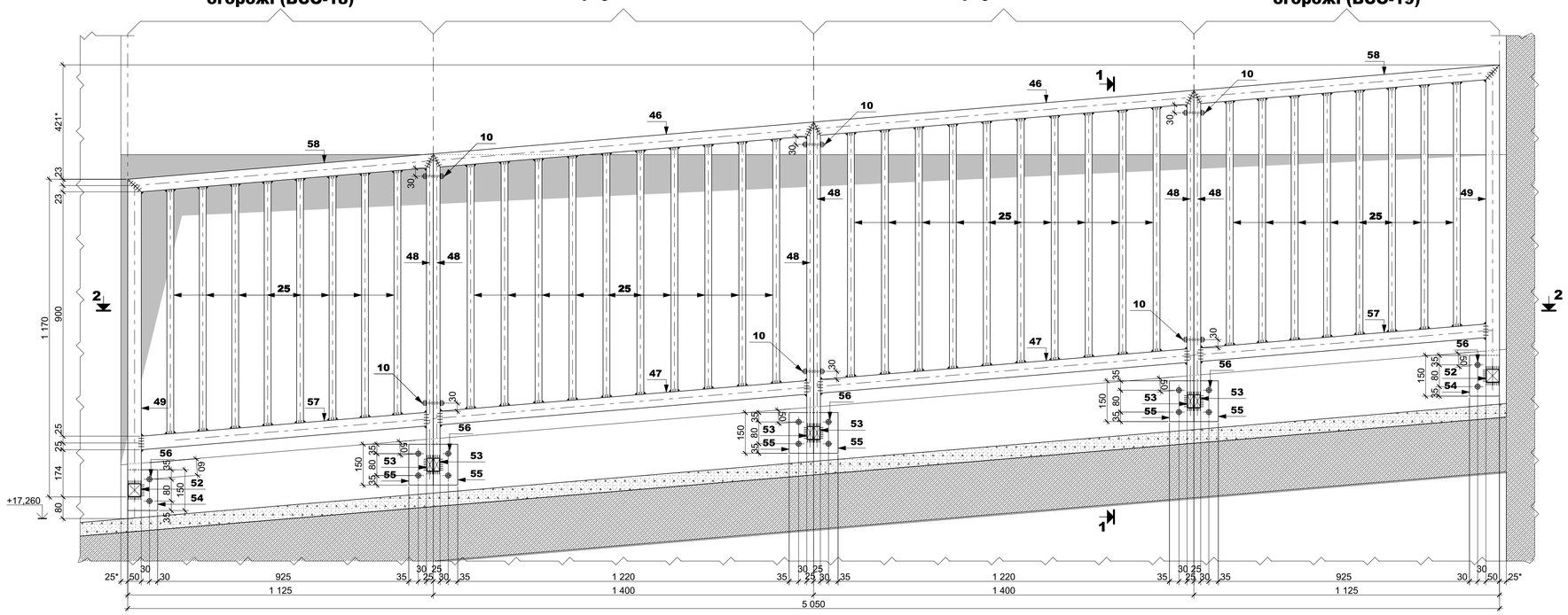

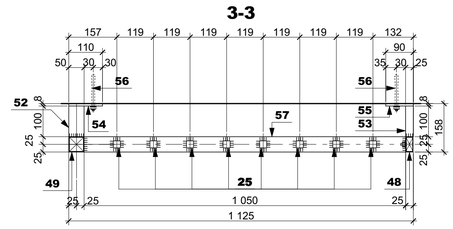

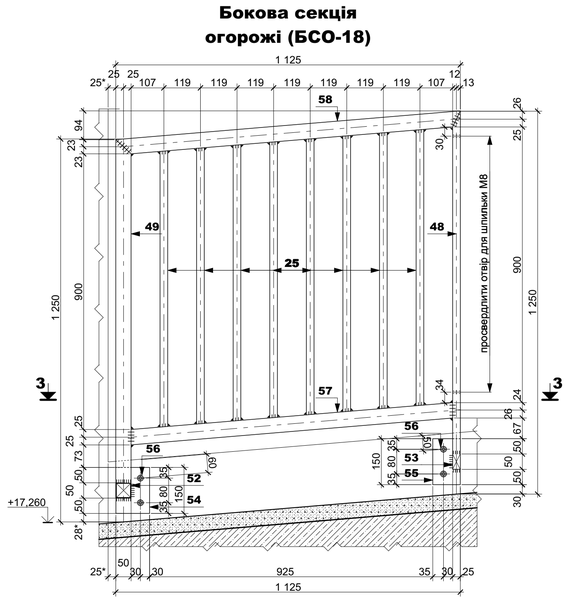

2-2

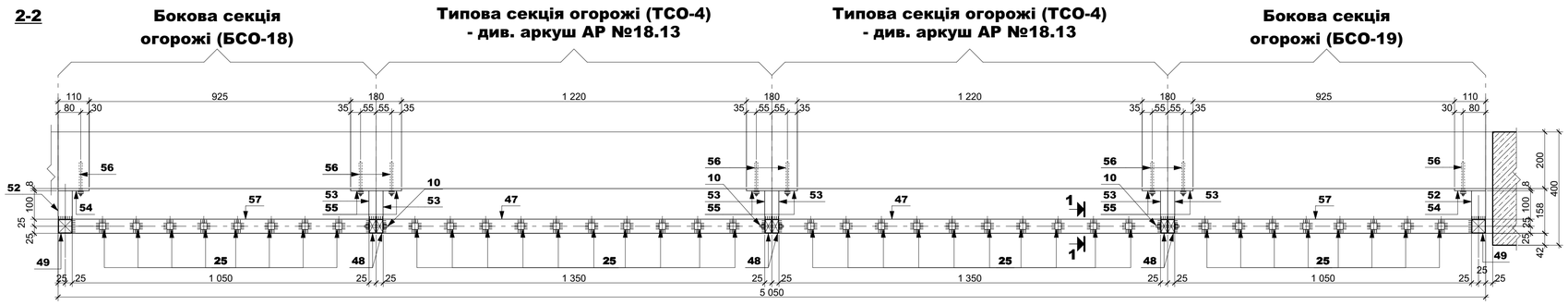

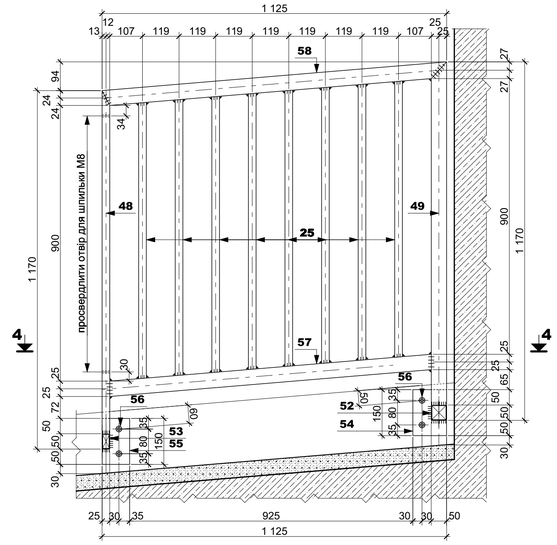

Специфікація елементів огорожі ОГ-07-К

Поз.	Позначення	Найменування	Кільк.	Вага один., кг	Примітка (заг. вага, кг)
	типова секція огорожі	**ТСО-4**	**2**	**34.38**	**68.76**
25	ДСТУ 8940:2019	Труба 25х25х2, L=902	10	1.25	12.50
46	ДСТУ 8940:2019	Труба 50х50х3, L=1 405	1	6.06	6.06
47	ДСТУ 8940:2019	Труба 50х50х3, L=1 359	1	5.86	5.86
48	ДСТУ 8940:2019	Труба 50х25х3, L=1 170	2	3.66	7.32
53	ДСТУ 8940:2019	Труба 50х25х3, L=150	2	0.47	0.94
55	ДСТУ 4747:2007	Полоса 8х150, L=90	2	0.85	1.70
56	Анкер + гайка + шайба М10, оц.	10х130 (або аналог)	4	-	-
	бокова секція огорожі	**БСО-18**	**1**	**31.14**	
25	ДСТУ 8940:2019	Труба 25х25х2, L=902	8	1.25	10.00
48	ДСТУ 8940:2019	Труба 50х25х3, L=1 170	1	3.66	3.66
49	ДСТУ 8940:2019	Труба 50х50х3, L=1 170	1	5.04	5.04
52	ДСТУ 8940:2019	Труба 50х50х3, L=150	1	0.65	0.65
53	ДСТУ 8940:2019	Труба 50х25х3, L=150	1	0.47	0.47
54	ДСТУ 4747:2007	Полоса 8х150, L=110	1	1.04	1.04
55	ДСТУ 4747:2007	Полоса 8х150, L=90	1	0.85	0.85
56	Анкер + гайка + шайба М10, оц.	10х130 (або аналог)	4	-	-
57	ДСТУ 8940:2019	Труба 50х50х3, L=1 058	1	4.56	4.56
58	ДСТУ 8940:2019	Труба 50х50х3, L=1 129	1	4.87	4.87
	бокова секція огорожі	**БСО-19**	**1**	**31.14**	
25	ДСТУ 8940:2019	Труба 25х25х2, L=902	8	1.25	10.00
48	ДСТУ 8940:2019	Труба 50х25х3, L=1 170	1	3.66	3.66
49	ДСТУ 8940:2019	Труба 50х50х3, L=1 170	1	5.04	5.04
52	ДСТУ 8940:2019	Труба 50х50х3, L=150	1	0.65	0.65
53	ДСТУ 8940:2019	Труба 50х25х3, L=150	1	0.47	0.47
54	ДСТУ 4747:2007	Полоса 8х150, L=110	1	1.04	1.04

Примітки

1. За відносну відмітку 0,000 прийнято рівень "чистої" підлоги 1-го поверху, який відповідає абсолютній відмітці 98,30.
2. Перед початком виготовлення виконати контрольні обміри всіх місць розташування даного типу огорожі, відхилення погодити з ГАП.
3. Виготовлення та монтаж металоконструкцій виконувати у відповідності до вимог ДСТУ Б В.2.6-199:2014 "Конструкції сталеві будівельні. Вимоги до виготовлення"; ДСТУ Б В.2.6-200:2014 "Конструкції сталеві будівельні. Вимоги до монтажу"; Завод-виробник виконує поставку з сертифікатами якості конструкцій, а також надає копії сертифікатів на якість металопрокату і зварочних матеріалів у відповідності з ДБН В.2.6-198:2014.
4. З'єднання елементів виконувати автоматичним та напівавтоматичним дуговим зварюванням згідно ДСТУ 2456-94, катет шва 3 мм. Після виготовлення зварні шви мають бути зачищені.
5. Перед нанесенням цинкового покриття поверхні металоконструкцій мають бути підготовлені згідно вимог розділу 5.1 ДСТУ-Н Б В.2.6-186:2013 (перший ступінь очищення). Захист від корозії виконувати згідно вимог ДСТУ-Н Б В.2.6-186:2013 "Настанова щодо захисту будівельних конструкцій будівель та споруд від корозії". Металоконструкції повинні бути захищені методом гарячого цинкування в заводських умовах, цинкове покриття має відповідати вимогам ДСТУ EN ISO 1461. Загальна товщина цинкового покриття 100 мкм.
6. Після монтажу огорожі в проектне положення пошкоджене цинкове покриття відновити шляхом холодного цинкування за допомогою цинк-фарби, дотримуючись технології виробника.
7. Схеми розташування огорож ОГ - див. плани поверхів.

1-1

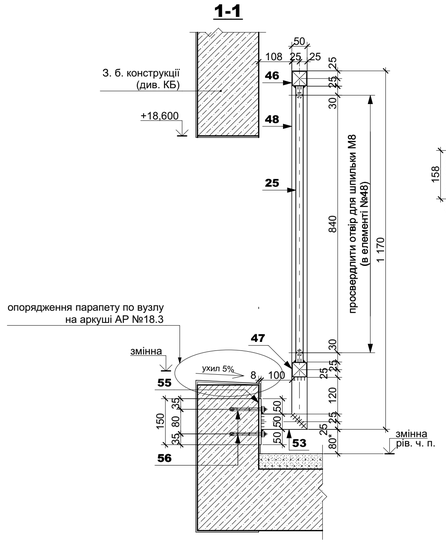

Бокова секція огорожі (БСО-19)
4-4

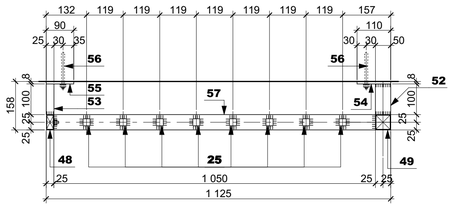

Відомість розташування металевих огорож ОГ-07-К

Марка	Найменування	Позначення	Розміри виробу, Ш х В х Т	1 пов.	2 пов.	3 пов.	4 пов.	5 пов.	6 пов.	7 пов.	покрівля	Загальна кількість	Вогне-стійкість	Примітки
ОГ-07-К	Огорожа металева	ОГ-07-К	5 050х1 220х158							1		1		

Погоджено						
Зам. інв. №						
Підпис і дата						
Інв. № ор.						
Формат Колісняв						

Зм.	Кільк.	Аркуш	№Док.	Підп.	Дата	ПБ-100-АР		
						Житлові будинки з об'єктами соціально-культурного призначення та підземними паркінгами по вул. Сагайдака, 101 в Дніпровському районі м. Києва		
ГАП		Чапенко				І черга будівництва 8-й пусковий комплекс Відкритий паркінг 31в	Стадія	Аркуш	Аркушів
ГІП		Павлюкова					Р	18.14	
Розробив		Шелестов			06.2026	Схема монтажу металевої огорожі ОГ-07-К	ТОВ "БК "Міськбудінвест" Проектне бюро		
Перевірив									
Норм. контр.		Чапенко							

Формат А1 (841 х 594)