ФОП АСЄЄВ ЄВГЕН ОЛЕКСАНДРОВИЧ

Дата та номер запису: 14.08.2023, 2010350000000375148
РНОКПП 2925614013, платник єдиного податку III група
e-mail: ingener602@gmail.com, тел. 067-956-75-01, 099-091-69-48

Замовник: ТОВ "ВІХАРЄВ РЕСТАВРАЦІЯ"

Реставрація нежилих будинків (літ. А та літ. В) за адресою: Андріївський узвіз, будинок 18 у Подільському районі м. Києва

РОБОЧА ДОКУМЕНТАЦІЯ

2025/04/08-ЕТР

Електротехнічні рішення

2025

ФОП АСЄЄВ ЄВГЕН ОЛЕКСАНДРОВИЧ

Дата та номер запису: 14.08.2023, 2010350000000375148
РНОКПП 2925614013, платник єдиного податку III група
e-mail: ingener602@gmail.com, тел. 067-956-75-01, 099-091-69-48

Замовник: ТОВ "ВІХАРЄВ РЕСТАВРАЦІЯ"

Реставрація нежилих будинків (літ. А та літ. В) за адресою: Андріївський узвіз, будинок 18 у Подільському районі м. Києва

РОБОЧА ДОКУМЕНТАЦІЯ

2025/04/08-ЕТР

Електротехнічні рішення

ФОП _____ Євген АСЄЄВ

Головний інженер розділу _____ Євген АСЄЄВ

Кваліфікаційний сертифікат

АР № 17704 виданий 21.10.2021 р

2025

Зам. інв. №

Підп. і дата

Інв. № ориг.

Відомість робочих креслеників основного комплекту

Аркуш	Назва	Примітки
1	Загальні дані	
2	Схема електрична принципова живлячої мережі. Щит ВРП	
3	Схема електрична принципова розподільчої мережі.Щит 1ЩР(початок)	
4	Схема електрична принципова розподільчої мережі.Щит 1ЩР(закінчення)	
5	Схема електрична принципова розподільчої мережі.Щит 2ЩР(початок)	
6	Схема електрична принципова розподільчої мережі.Щит 2ЩР(закінчення)	
7	Схема електрична принципова розподільчої мережі.Щит 3ЩР	
8	Схема електрична принципова розподільчої мережі.Щит ЩЕО	
9	Схема електрична принципова розподільчої мережі.Щит ЩВ1	
10	Схема електрична принципова розподільчої мережі.Щит ЩВ2	
11	Схема електрична принципова розподільчої мережі.Щит ЩУНО	
12	Схеми електричні принципові вимкнення вентиляції при пожежі	
13	План мережі освітлення 1 поверху	
14	План мережі освітлення 2 поверху	
15	План мережі освітлення горища	
16	План живлячої мережі електропостачання 1 поверху	
17	План живлячої мережі електропостачання 2 поверху	
18	План живлячої мережі електропостачання горища	
19	Схема структурна системи виклику персоналу для МГН	
20	Схема системи зрівнювання потенціалів	

Відомість документів, на які посилаються та які додаються

Позначення	Найменування	Примітки
	Документи, на які посилаються	
ПУЕ, 2017 г.	Правила улаштування електроустановок	
ДБН В.2.5-23:2010	Проектування електрообладнання об'єктів цивільного призначення	
ДБН В.2.5-28-2018	Природне і штучне освітлення	
	Документи, які додаються	
2025/04/08-ЕТР.С	Специфікація обладнання, виробів і матеріалів	
2025/04/08-ЕТР.ОЛ	Опитувальний лист на шафу освітлення ШУНО	

Загальні вказівки

1 Комплект креслень розроблений на підставі завдання на проектування.

2 Робоча документація виконана відповідно до діючих норм, правил та стандартів.

3 Категорія надійності електропостачання - III

Система заземлення TN-C-S починаючи з розподільчого пункту ПР(існ.) до ВРП(проект.).

4 Зовнішнє електропостачання будівлі виконується по окремому проекту. На вводі в будівлю передбачено технічний облік електроенергії.

5 Проект предбачає:

- робоче освітлення приміщень ;
- живлення сантехнічного електрообладнання, побутових споживачів;
- установку вводно-розподільчого щита;
- заземлення та зрівнювання потенціалів.

6 Розподільчі мережі виконуються кабелем ВВГнгд, ВВГнгд-FR, які прокладаються відкрито у гофрованих трубах та приховано у штробах.

7 Керування освітленням здійснюється з вимикачів біля входу у приміщення. Архітектурне освітлення керується з щита ШУНО.

9 Для захисту персоналу від ураження електричним струмом при витоках у наслідок пробою на корпус сантехнічного електрообладнання або пошкодження його ізоляції, живлення розеточних мереж здійснюється через диференційний автоматичний вимикач з струмом витоку 30mA.

10 Електротехнічне устаткування, прийняте в проектній документації, відповідає умовам середовища в яких воно встановлюється.

11 Всі металеві частини, які відносяться до електроустановки, які нормально не знаходяться під напругою-заземлюються, для цього використовується заземлюючий провідник мережі.

12 З метою зрівнювання потенціалів, всі металоконструкції будівельного і технологічного призначення, системи водопостачання, опалення та вентиляції під'єднуються болтовими з'єднаннями до шини ГЗШ, яка в свою чергу, з'єднується з зовнішнім контуром заземлення.

13 Всі електромонтажні работи виконуються відповідно до вимог ПУЕ.

Погоджено:

Зам. інв.№

Підпис і дата

Інв.№ ор.

Формат А4х3

Зм.	Кільк.	Аркуш	№Док.	Підпис	Дата	2025/04/08-ЕТР		
						Реставрація нежилих будинків (літ. А та літ. В) за адресою: Андріївський узвіз, будинок 18 у Подільському районі м. Києва		
ГІР		Асєєв			06.2025	Будинок. Реставрація	Стадія	Аркуш	Аркушів
							Р	1	20
Розробив		Мікулін			06.2025				
Перевірив		Асєєв			06.2025	Загальні дані	ФОП АСЕЕВ Є.О.	
Н.контр.		Мікулін			06.2025				

Формат А4х3

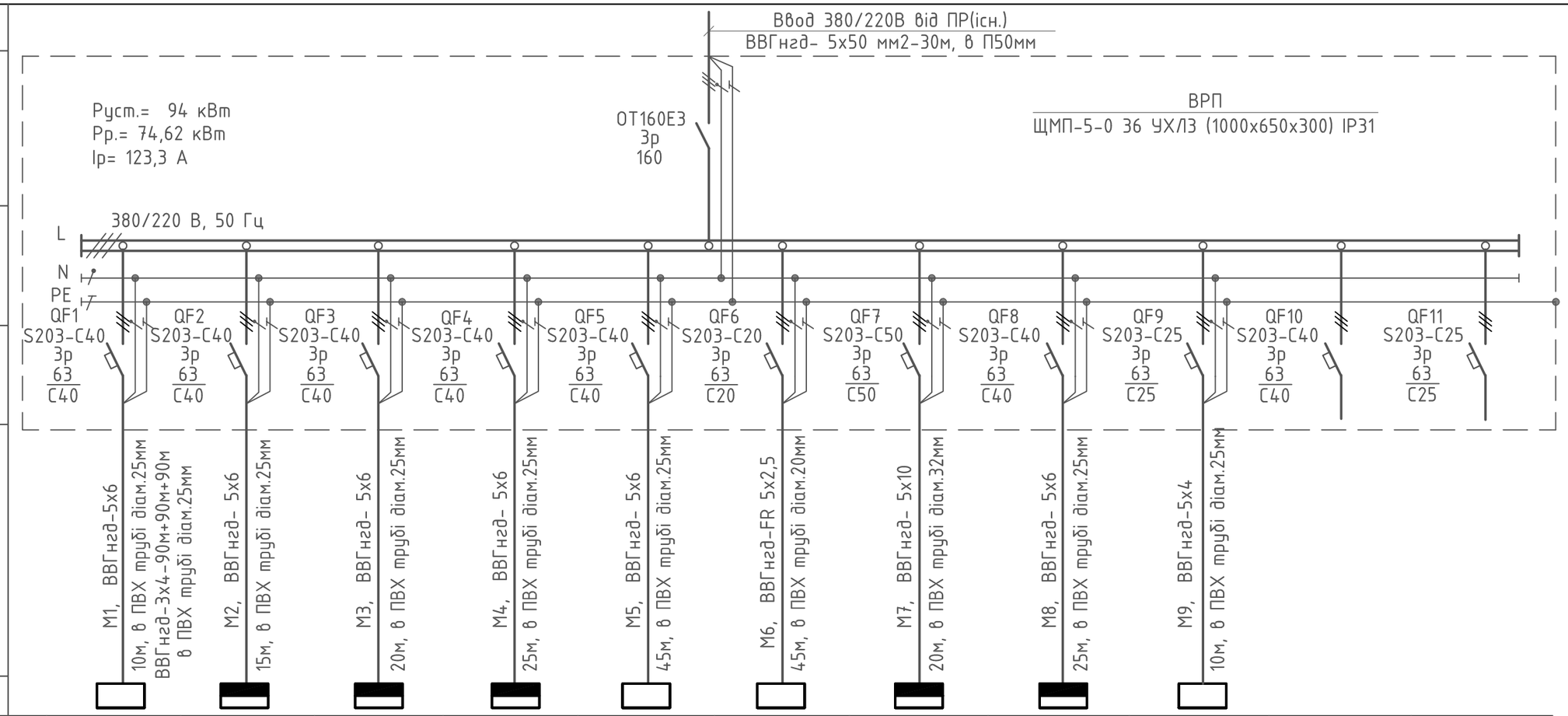

Дані розподільної мережі												
Шинопровід, розподільний пристрій	Позначення, тип, Іном., А, розчіплювач або плавка вставка,А		ШУНО	1ЩР	2ЩР	3ЩР	ЩЕО	ЩПС	ЩВ1	ЩВ2			
	Тип,напруга,переріз (шинопровід), розрахунковий струм, А установлена потужність кВт		~380	~380	~380	~380	~220	~220	~380	~380	~380		
Апарат лінії, що відходить	Позначення, тип, Іном., А, розчіплювач або плавка вставка,А		3,0	16,7/13,7	19,04/15,64	8,72/7,1	4,0	1,0	25,3/17,7	12,53/8,77	3,0		
Марка, переріз кабелю	Маркіровка, довжина мережі		4,96	22,54	26,0	11,7	6,6	1,65	33,7	16,7	4,95		
Електроприймач	Умовне позначення за планом		Шафа управління зовнішнім освітленням	Щит розподільчий 1ЩР 1 поверх	Щит розподільчий 2ЩР 2 поверх	Щит розподільчий 3ЩР горище	Щит електрообігріву централізованої системи водостоку	Пожежна сигналізація	Щит розподільчий вентиляції ЩВ1 1 поверх	Щит розподільчий вентиляції ЩВ2 2 поверх	Підйомник для МГН	Резерв	Резерв
	Найменування споживача												

Падіння напруги на группу не превищує 5%.

Зм.	Кільк.	Аркуш	№Док.	Підпис	Дата
ГІР		Асєєв			06.2025
Розробив		Мікулін			06.2025
Перевірив		Асєєв			06.2025
Н.контр.		Мікулін			06.2025

2025/04/08-ЕТР

Реставрація нежилих будинків (літ. А та літ. В) за адресою: Андріївський узвіз, будинок 18 у Подільському районі м. Києва

Будинок. Реставрація

Стадія	Аркуш	Аркушів
Р	2	

Схема електрична принципова живлячої мережі. Щит ВРП

ФОП АСЕЕВ Е.О.

Погоджено

Зам. інв.№

Підпис і дата

Інв.№

Формат А3

Формат А3

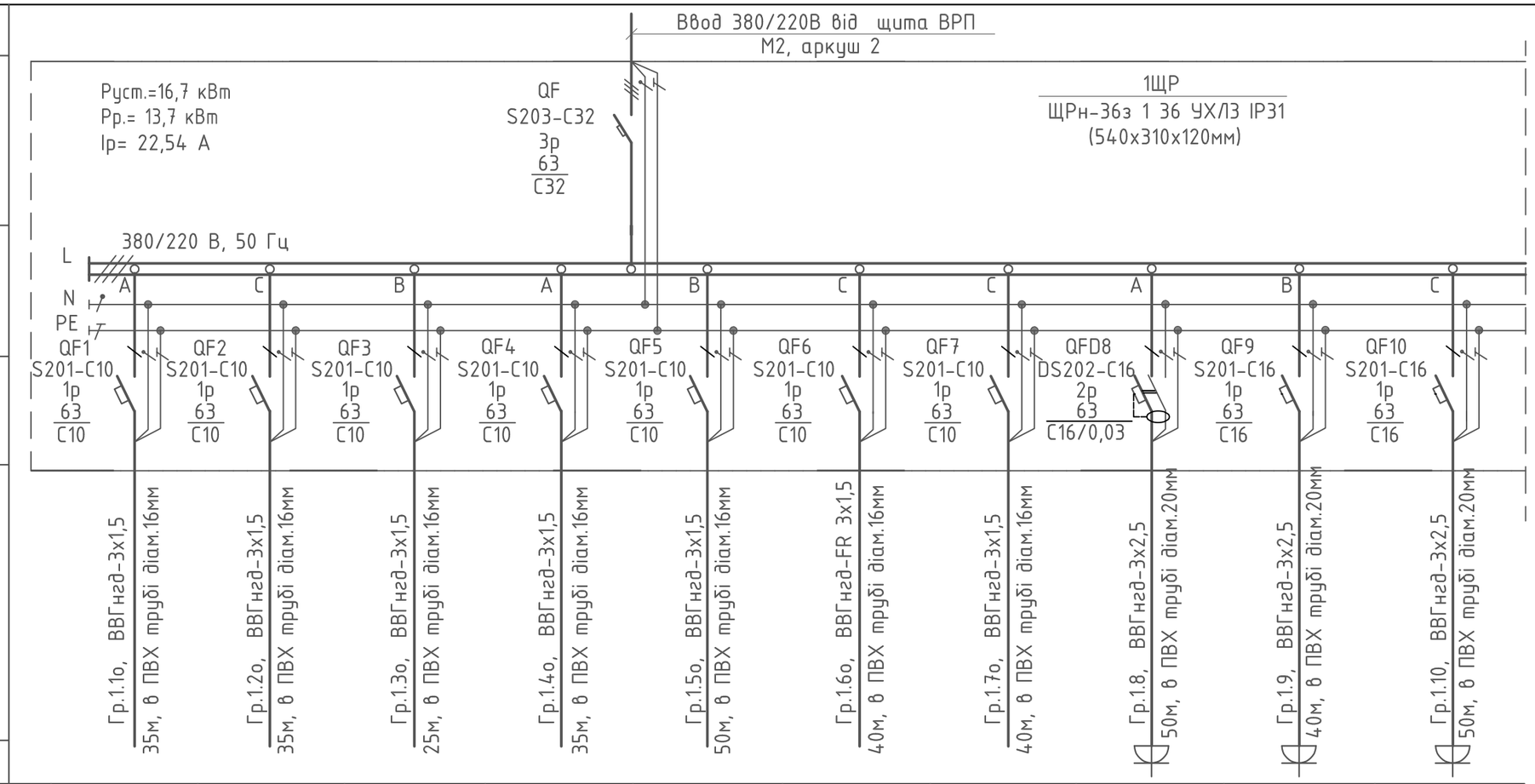

Дані розподільної мережі											
Шинопровід, розподільний пристрій	Позначення, тип, Іном., А, розчіплювач або плавка вставка,А										
	Тип,напруга,переріз (шинопровід), розрахунковий струм, А установлена потужність кВт										
Апарат лінії, що відходить	Позначення, тип, Іном., А, розчіплювач або плавка вставка,А										
Марка, переріз кабелю	Маркіровка, довжина мережі										
Електроприймач	Умовне позначення за планом										
	Номер за планом		Гр.1.1о	Гр.1.2о	Гр.1.3о	Гр.1.4о	Гр.1.5о	Гр.1.6о	Гр.1.7о	Гр.1.8	Гр.1.9	Гр.1.10
	Тип		~220	~220	~220	~220	~220	~220	~220	~220	~220	~220
	Руст.,кВт		0,250	0,1	0,200	0,240	0,44	0,255	0,200	3,0	3,0	2,0
	Ір, А		1,14	0,45	0,91	1,1	2,0	1,14	0,91	13,6	13,6	10,0
	Найменування споживача		Робоче освітлення приміщення 106	Робоче освітлення приміщення 105 105.1, 105.2	Робоче освітлення приміщення 107,108	Робоче освітлення приміщення 108	Робоче освітлення приміщення 104	Робоче освітлення приміщення 101,102,201,	Робоче освітлення приміщення 103	Розеткова мережа приміщення 106-108	Розеткова мережа приміщення 107,108	Розеткова мережа приміщення 104

Падіння напруги на группу не превищує 5%.

Зм.	Кільк.	Аркуш	№Док.	Підпис	Дата	2025/04/08-ЕТР		
						Реставрація нежилих будинків (літ. А та літ. В) за адресою: Андріївський узвіз, будинок 18 у Подільському районі м. Києва		
ГІР		Асєєв			06.2025	Будинок. Реставрація	Стадія	Аркуш	Аркушів
							РП	3	
Розробив		Мікулін			06.2025				
Перевірив		Асєєв			06.2025	Схема електрична принципова розподільчої мережі. Щит 1ЩР (початок)	ФОП АСЕЕВ Є.О.	
Н.контр.		Мікулін			06.2025			

Погоджено

Зам. інв.№

Підпис і дата

Інв.№

Формат А3

Формат А3

Дані розподільної мережі								
Шинопровід, розподільний пристрій	Позначення, тип, Іном., А, розчіплювач або плавка вставка,А	1ЩР ЩРн-36з 1 36 УХЛ3 IP31 (540x310x120мм)						
	Тип,напруга,переріз (шинопровід), розрахунковий струм, А установлена потужність кВт	L N PE						
Апарат лінії, що відходить	Позначення, тип, Іном., А, розчіплювач або плавка вставка,А	QF11 S201-C16 1p 63/C16		QF12 S201-C16 1p 63/C16	QF13 S201-C16 1p 63/C16	QF14 S201-C16 1p 63/C16	QF15 S201-C10 1p 63/C10	
Марка, переріз кабелю	Маркіровка, довжина мережі	Гр.1.11, ВВГнгд-3х2,5 50м, в ПВХ трубі діам.20мм		Гр.1.12, ВВГнгд-3х2,5 50м, в ПВХ трубі діам.20мм	Гр.1.13, ВВГнгд-3х2,5 40м, в ПВХ трубі діам.20мм			
Електроприймач	Умовне позначення за планом							
	Номер за планом			Гр.1.11	Гр.1.12	Гр.1.13		
	Тип			~220	~220	~220		
	Руст.,кВт			3,0	2,0	2,0		
	Ір, А			13,6	10,0	10,0		
	Найменування споживача			Розеткова мережа приміщення 102,103	Розеткова мережа приміщення 102,103	Розеткова мережа приміщення 103	Резерв	Резерв

Падіння напруги на группу не превищує 5%.

Погоджено

Зам. інв.№

Підпис і дата

Інв.№

Формат А3

Зм.	Кільк.	Аркуш	№Док.	Підпис	Дата
ГІР		Асєєв			06.2025
Розробив		Мікулін			06.2025
Перевірив		Асєєв			06.2025
Н.контр.		Мікулін			06.2025

2025/04/08-ЕТР

Реставрація нежилих будинків (літ. А та літ. В) за адресою: Андріївський узвіз, будинок 18 у Подільському районі м. Києва

Будинок. Реставрація

Стадія	Аркуш	Аркушів
РП	4	

Схема електрична принципова розподільчої мережі. Щит 1ЩР (закінчення)

ФОП АСЕЕВ Є.О.

Формат А3

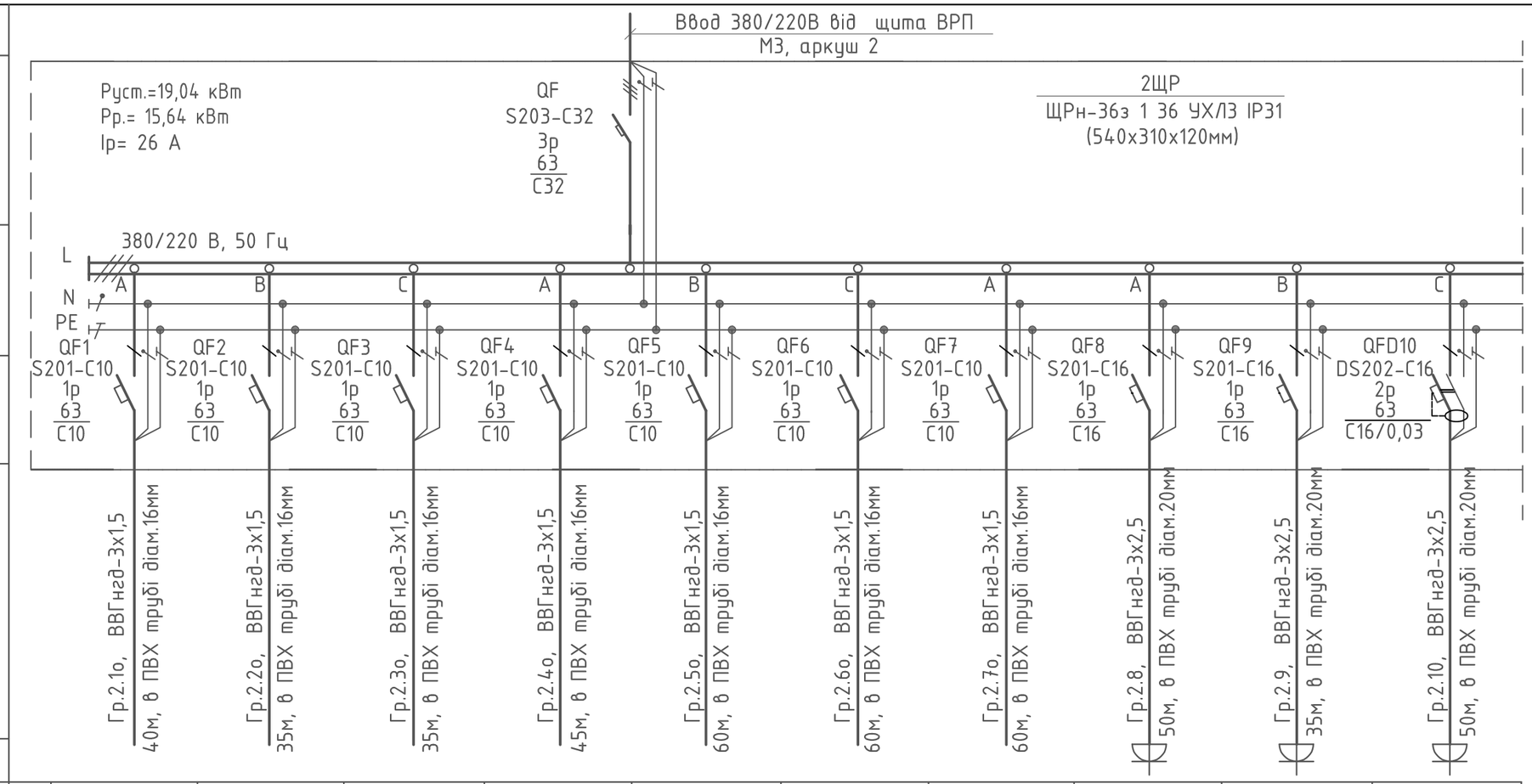

Дані розподільної мережі											
Шинопровід, розподільний пристрій	Позначення, тип, Іном., А, розчіплювач або плавка вставка,А										
	Тип,напруга,переріз (шинопровід), розрахунковий струм, А установлена потужність кВт										
Апарат лінії, що відходить	Позначення, тип, Іном., А, розчіплювач або плавка вставка,А										
Марка, переріз кабелю	Маркіровка, довжина мережі										
Електроприймач	Умовне позначення за планом										
	Номер за планом		Гр.2.1о	Гр.2.2о	Гр.2.3о	Гр.2.4о	Гр.2.5о	Гр.2.6о	Гр.2.7о	Гр.2.8	Гр.2.9	Гр.2.10
	Тип		~220	~220	~220	~220	~220	~220	~220	~220	~220	~220
	Руст.,кВт		0,300	0,200	0,220	0,220	0,336	0,400	0,360	3,0	2,0	3,0
	Ір, А		1,4	0,9	1,0	1,0	1,53	1,82	1,63	13,6	10,0	13,6
	Найменування споживача		Робоче освітлення приміщення 206	Робоче освітлення приміщення 202,207	Робоче освітлення приміщення 208	Робоче освітлення приміщення 210	Робоче освітлення приміщення 109,211-213	Робоче освітлення приміщення 203,204	Робоче освітлення приміщення 205	Розеткова мережа приміщення 206,207	Розеткова мережа приміщення 208	Розеткова мережа приміщення 209,210

Падіння напруги на группу не превищує 5%.

Зм.	Кільк.	Аркуш	№Док.	Підпис	Дата
ГІР		Асєєв			06.2025
Розробив		Мікулін			06.2025
Перевірив		Асєєв			06.2025
Н.контр.		Мікулін			06.2025

2025/04/08-ЕТР

Реставрація нежилих будинків (літ. А та літ. В) за адресою: Андріївський узвіз, будинок 18 у Подільському районі м. Києва

Будинок. Реставрація

Стадія	Аркуш	Аркушів
РП	5	

Схема електрична принципова розподільчої мережі. Щит 2ЩР (початок)

ФОП АСЕЕВ Є.О.

Погоджено

Зам. інв.№

Підпис і дата

Інв.№

Формат А3

Формат А3

Дані розподільної мережі								
Шинопровід, розподільний пристрій	Позначення, тип, Іном., А, розчіплювач або плавка вставка,А	2ЩР ЩРн-36з 1 36 УХЛ3 IP31 (540x310x120мм)						
	Тип,напруга,переріз (шинопровід), розрахунковий струм, А установлена потужність кВт	L N PE						
Апарат лінії, що відходить	Позначення, тип, Іном., А, розчіплювач або плавка вставка,А	QF11 S201-C16 1p 63 C16		QF12 S201-C16 1p 63 C16	QF13 S201-C16 1p 63 C16	QF14 S201-C16 1p 63 C16	QF15 S201-C10 1p 63 C10	
Марка, переріз кабелю	Маркіровка, довжина мережі	Гр.2.11, ВВГнгд-3х2,5 60м, в ПВХ трубі діам.20мм		Гр.2.12, ВВГнгд-3х2,5 50м, в ПВХ трубі діам.20мм	Гр.2.13, ВВГнгд-3х2,5 50м, в ПВХ трубі діам.20мм			
Електроприймач	Умовне позначення за планом							
	Номер за планом			Гр.2.11	Гр.2.12	Гр.2.13		
	Тип			~220	~220	~220		
	Руст.,кВт			3,0	3,0	3,0		
	Ір, А			13,6	13,6	13,6		
	Найменування споживача			Розеткова мережа приміщення 109,212	Розеткова мережа приміщення 205	Розеткова мережа приміщення 203,204	Резерв	Резерв

Падіння напруги на группу не превищує 5%.

Погоджено

Зам. інв.№

Підпис і дата

Інв.№

Формат А3

Зм.	Кільк.	Аркуш	№Док.	Підпис	Дата	2025/04/08-ЕТР			
						Реставрація нежилих будинків (літ. А та літ. В) за адресою: Андріївський узвіз, будинок 18 у Подільському районі м. Києва			
ГІР		Асєєв			06.2025	Будинок. Реставрація	Стадія	Аркуш	Аркушів
							РП	6	
Розробив		Мікулін			06.2025				
Перевірив		Асєєв			06.2025	Схема електрична принципова розподільчої мережі. Щит 2ЩР (закінчення)	ФОП АСЕЕВ Є.О.		
Н.контр.		Мікулін			06.2025				

Формат А3

Дані розподільної мережі		
Шинопровід, розподільний пристрій	Позначення, тип, Іном., А, розчіплювач або плавка вставка,А	
	Тип,напруга,переріз (шинопровід), розрахунковий струм, А установлена потужність кВт	
Апарат лінії, що відходить	Позначення, тип, Іном., А, розчіплювач або плавка вставка,А	
Марка, переріз кабелю	Маркіровка, довжина мережі	
Електроприймач	Умовне позначення за планом	

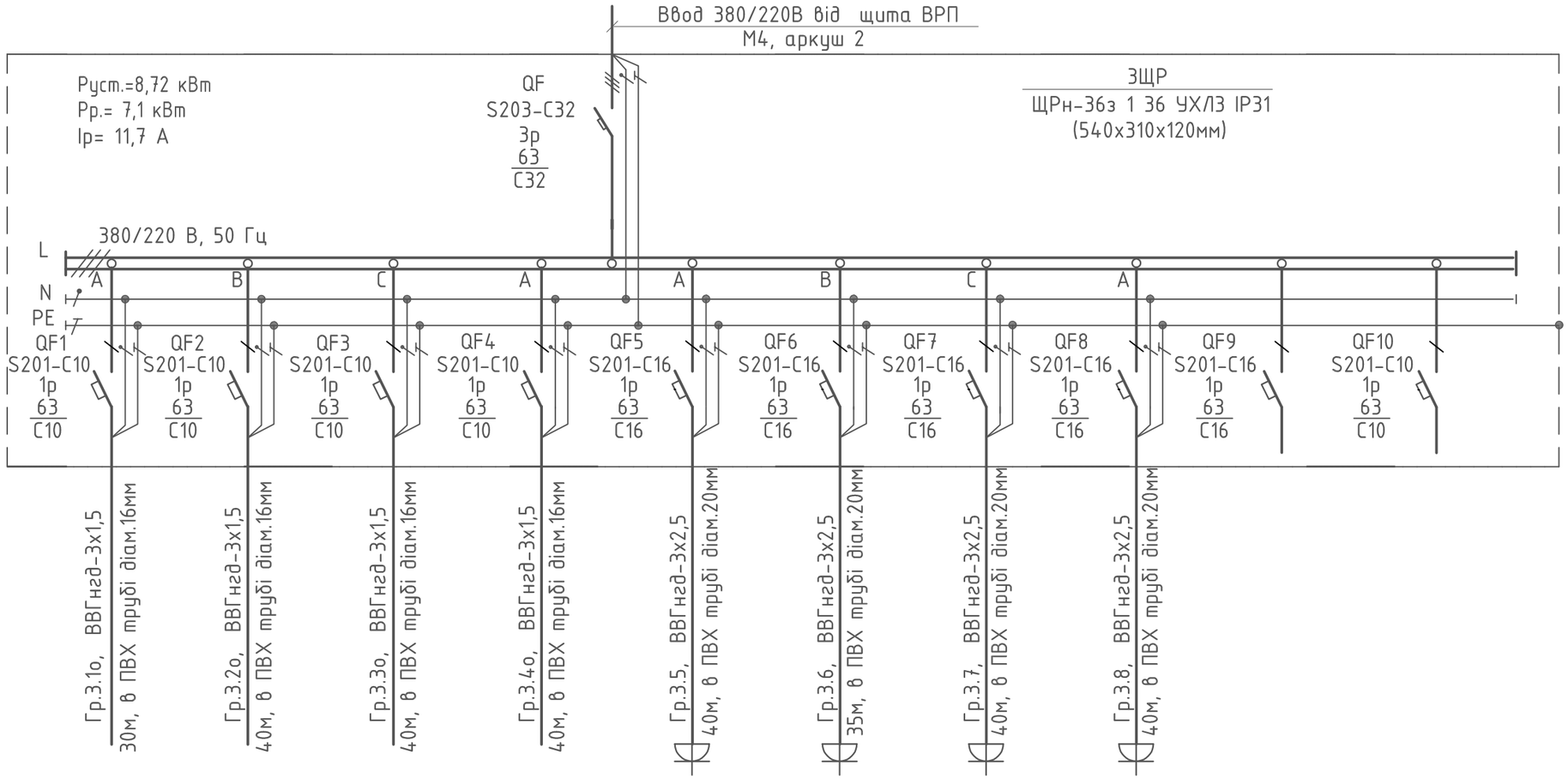

Номер за планом	Гр.3.1о	Гр.3.2о	Гр.3.3о	Гр.3.4о	Гр.3.5	Гр.3.6	Гр.3.7	Гр.3.8	Гр.3.9	Гр.3.10
Тип	~220	~220	~220	~220	~220	~220	~220	~220		
Руст.,кВт	0,120	0,240	0,160	0,200	2,0	2,0	2,0	2,0		
Ір, А	0,55	1,09	0,73	0,91	10,0	10,0	10,0	10,0		
Найменування споживача	Робоче освітлення горища	Робоче освітлення горища	Робоче освітлення горища	Робоче освітлення горища	Розеткова мережа горища	Розеткова мережа горища	Розеткова мережа горища	Розеткова мережа горища	Резерв	Резерв

Падіння напруги на группу не превищує 5%.

Зм.	Кільк.	Аркуш	№Док.	Підпис	Дата
ГІР		Асєєв			06.2025
Розробив		Мікулін			06.2025
Перевірив		Асєєв			06.2025
Н.контр.		Мікулін			06.2025

2025/04/08-ЕТР

Реставрація нежилих будинків (літ. А та літ. В) за адресою: Андріївський узвіз, будинок 18 у Подільському районі м. Києва

Будинок. Реставрація

Стадія	Аркуш	Аркушів
РП	7	

Схема електрична принципова розподільчої мережі. Щит ЗЩР

ФОП АСЕЕВ Є.О.

Погоджено

Зам. інв.№

Підпис і дата

Інв.№

Формат А3

Формат А3

Дані розподільної мережі								
Шинопровід, розподільний пристрій	Позначення, тип, Іном., А, розчіплювач або плавка вставка,А							
	Тип,напруга,переріз (шинопровід), розрахунковий струм, А установлена потужність кВт							
Апарат лінії, що відходить	Позначення, тип, Іном., А, розчіплювач або плавка вставка,А							
Марка, переріз кабелю	Маркіровка, довжина мережі							
Електроприймач	Умовне позначення за планом							
	Номер за планом			Гр.1	Гр.2	Гр.3		
	Тип			~220	~220	~220		
	Руст.,кВт			1,5	1,5	1,0		
	Ір, А			6,82	6,82	4,5		
	Найменування споживача			Електрообігрів планок розуклонки	Електрообігрів планок розуклонки	Електрообігрів водосточних труб	Резерв	Резерв

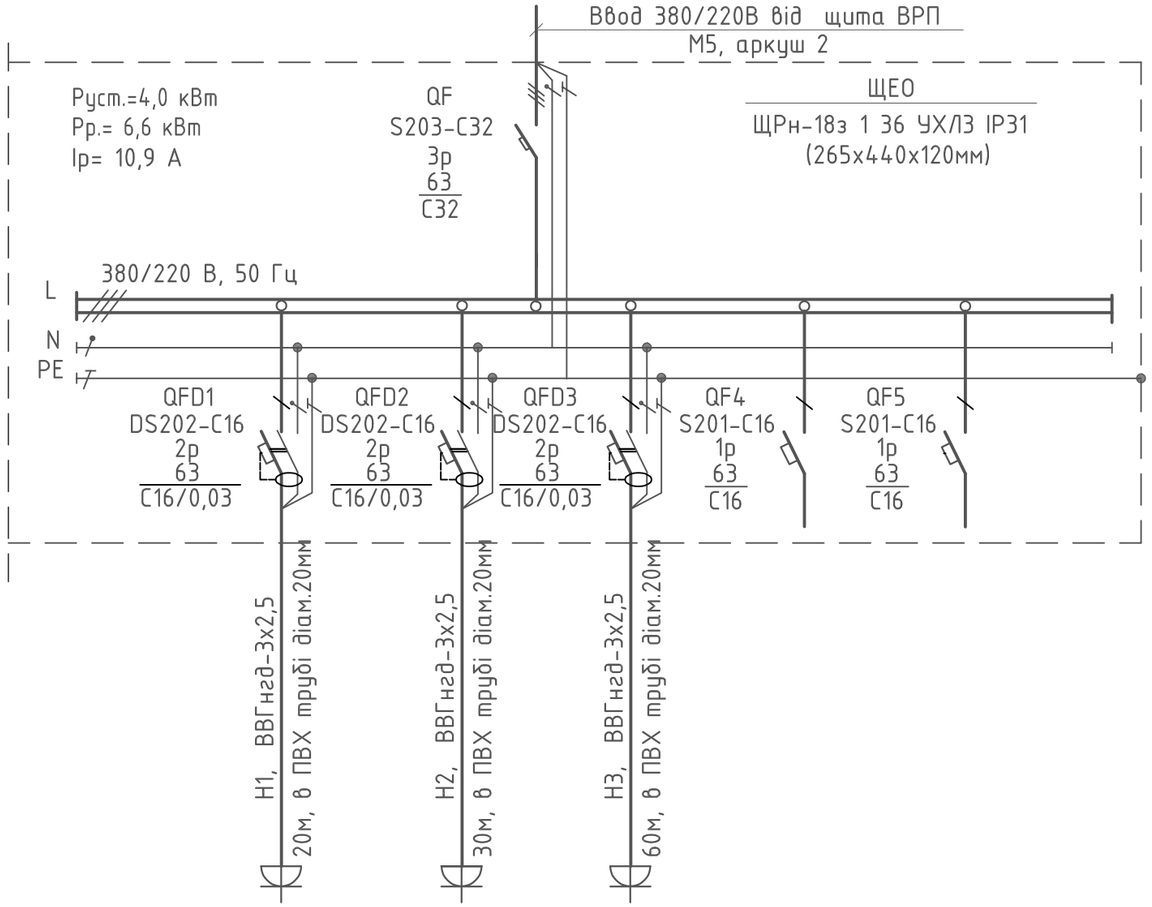

Падіння напруги на группу не превищує 5%.

Зм.	Кільк.	Аркуш	№Док.	Підпис	Дата
ГІР		Асєєв			06.2025
Розробив		Мікулін			06.2025
Перевірив		Асєєв			06.2025
Н.контр.		Мікулін			06.2025

2025/04/08-ЕТР

Реставрація нежилих будинків (літ. А та літ. В) за адресою: Андріївський узвіз, будинок 18 у Подільському районі м. Києва

Будинок. Реставрація

Стадія	Аркуш	Аркушів
РП	8	

Схема електрична принципова розподільчої мережі. Щит ЩЕО

ФОП АСЕЕВ Є.О.

Погоджено

Зам. інв.№

Підпис і дата

Інв.№

Формат А3

Формат А3

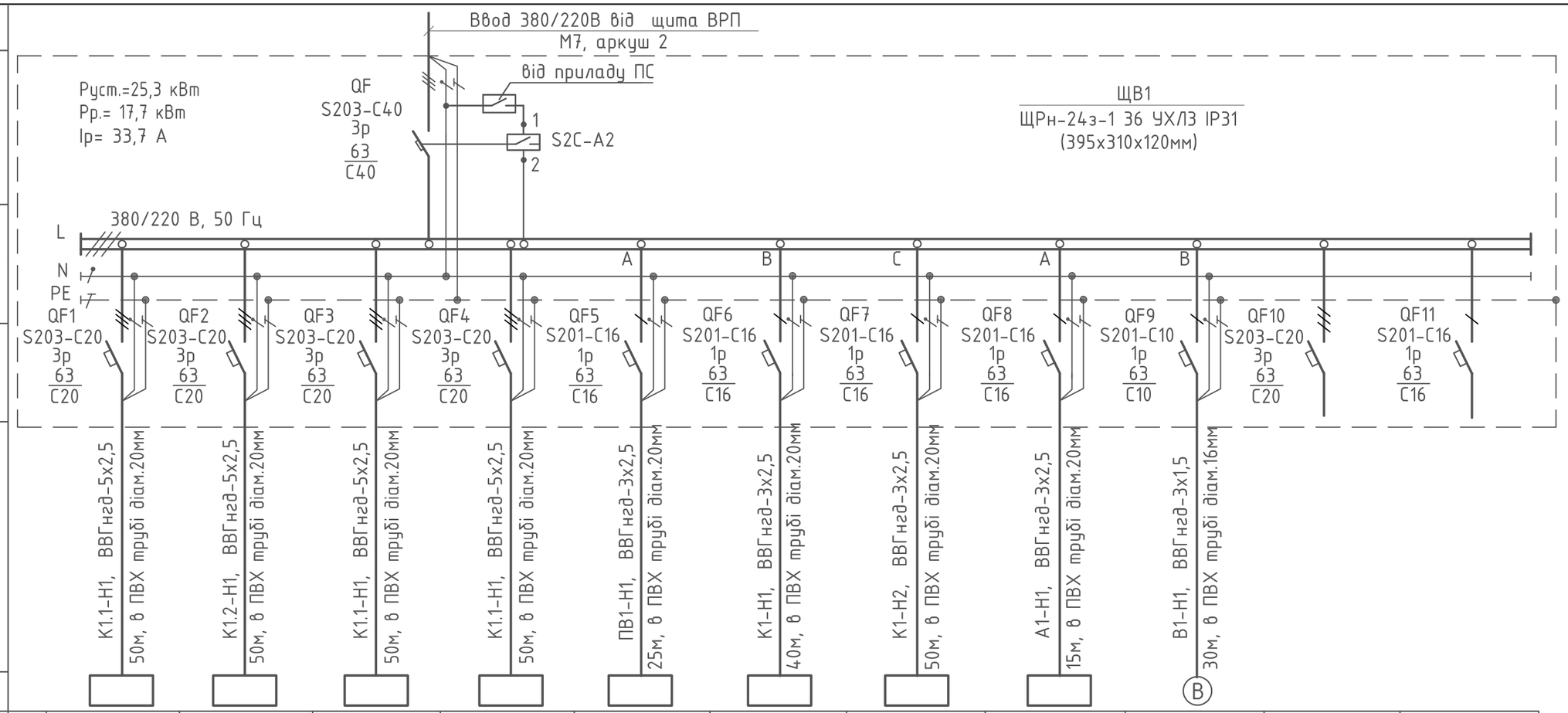

Дані розподільної мережі												
Шинопровід, розподільний пристрій	Позначення, тип, Іном., А, розчіплювач або плавка вставка,А											
	Тип,напруга,переріз (шинопровід), розрахунковий струм, А установлена потужність кВт											
Апарат лінії, що відходить	Позначення, тип, Іном., А, розчіплювач або плавка вставка,А											
Марка, переріз кабелю	Маркіровка, довжина мережі											
Електроприймач	Умовне позначення за планом											
	Номер за планом		Гр.1	Гр.2	Гр.3	Гр.3	Гр.4	Гр.5	Гр.6	Гр.7	Гр.8		
	Тип		~380	~380	~380	~380	~220	~220	~220	~220	~220		
	Руст.,кВт		5,0	5,0	5,0	5,0	1,0	1,0	1,0	2,2	0,1		
	Ір, А		9,5	9,5	9,5	9,5	4,5	4,5	4,5	10,0	0,45		
	Найменування споживача		Кондиціонер К1.1 приміщення 109	Кондиціонер К1.2 приміщення 109	Кондиціонер К1.3 приміщення 109	Кондиціонер К1.4 приміщення 109	Припливно-витяжна вентсистема ПВ1 приміщеня 105.1	Кондиціонери К1.12-К1.15 приміщення 106-108	Кондиціонери К1.16-К1.19 приміщення 102-104	Тепловий агрегат А1 приміщення 101	Вентсистеми В1,В2,В3 приміщень 105,105.1,105.2	Резерв	Резерв

Падіння напруги на группу не превищує 5%.

Зм.	Кільк.	Аркуш	№Док.	Підпис	Дата
ГІР		Асєєв			06.2025
Розробив		Мікулін			06.2025
Перевірив		Асєєв			06.2025
Н.контр.		Мікулін			06.2025

2025/04/08-ЕТР

Реставрація нежилих будинків (літ. А та літ. В) за адресою: Андріївський узвіз, будинок 18 у Подільському районі м. Києва

Будинок. Реставрація

Стадія	Аркуш	Аркушів
РП	9	

Схема електрична принципова розподільчої мережі. Щит ЩВ1

ФОП АСЕЕВ Є.О.

Погоджено

Зам. інв.№

Підпис і дата

Інв.№

Формат А3

Формат А3

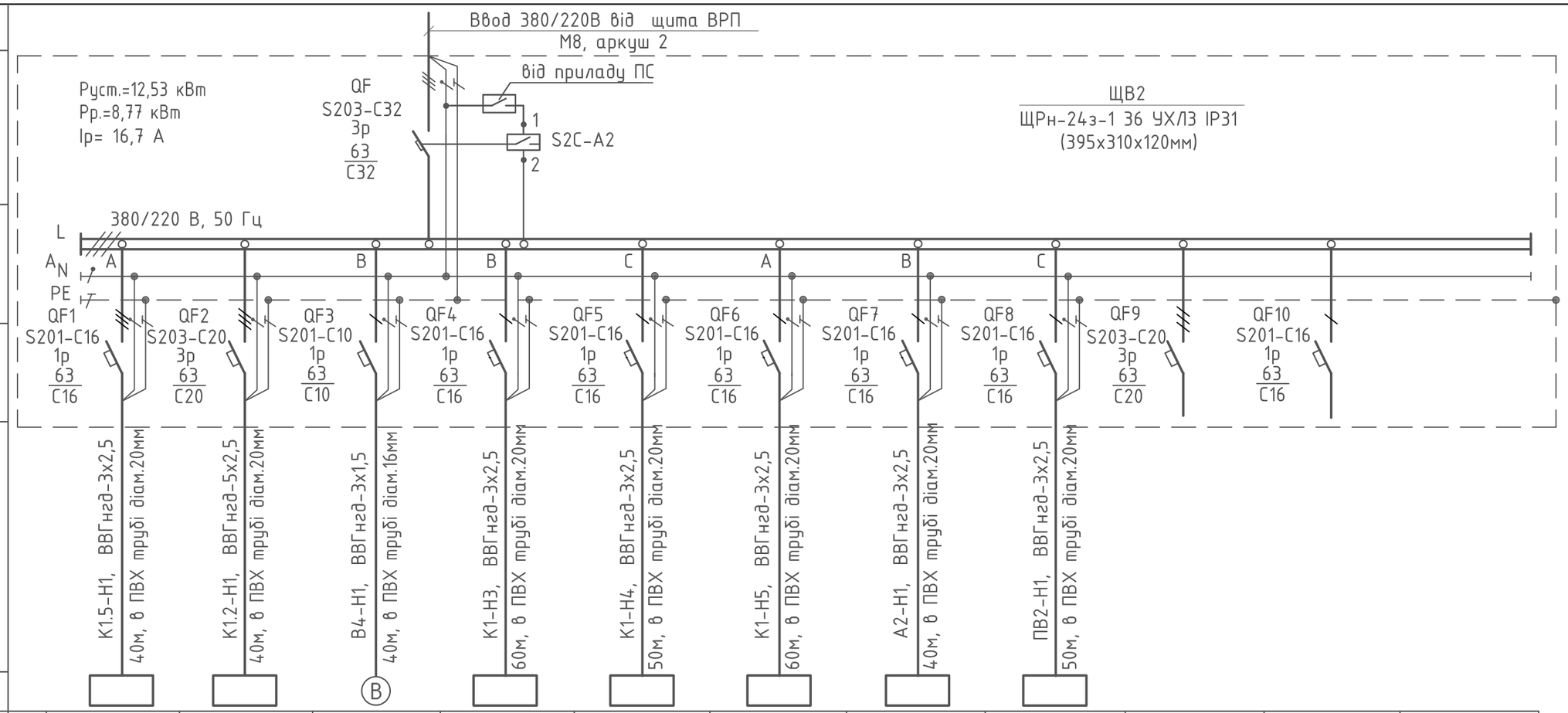
Дані розподільної мережі
Шинопровід, розподільний пристрій
Позначення, тип, Іном., А, розчіплювач або плавка вставка,А
Тип,напруга,переріз (шинопровід), розрахунковий струм, А установлена потужність кВт
Апарат лінії, що відходить
Позначення, тип, Іном., А, розчіплювач або плавка вставка,А
Марка, переріз кабелю
Маркіровка, довжина мережі
Ввод 380/220В від щита ВРП
М8, аркуш 2
від приладу ПС
Руст.=12,53 кВт
Рр.=8,77 кВт
Ір= 16,7 А
QF
S203-C32
3р
63
C32
S2C-A2
ЩВ2
ЩРн-24з-1 36 УХЛ3 IP31
(395х310х120мм)
380/220 В, 50 Гц
L
N
PE
QF1 S201-C16 1р 63 C16
QF2 S203-C20 3р 63 C20
QF3 S201-C10 1р 63 C10
QF4 S201-C16 1р 63 C16
QF5 S201-C16 1р 63 C16
QF6 S201-C16 1р 63 C16
QF7 S201-C16 1р 63 C16
QF8 S201-C16 1р 63 C16
QF9 S203-C20 3р 63 C20
QF10 S201-C16 1р 63 C16
К1.5-Н1, ВВГнгд-3х2,5 40м, в ПВХ труби діам.20мм
К1.2-Н1, ВВГнгд-5х2,5 40м, в ПВХ труби діам.20мм
В4-Н1, ВВГнгд-3х1,5 40м, в ПВХ труби діам.16мм
К1-Н3, ВВГнгд-3х2,5 60м, в ПВХ труби діам.20мм
К1-Н4, ВВГнгд-3х2,5 50м, в ПВХ труби діам.20мм
К1-Н5, ВВГнгд-3х2,5 60м, в ПВХ труби діам.20мм
А2-Н1, ВВГнгд-3х2,5 40м, в ПВХ труби діам.20мм
ПВ2-Н1, ВВГнгд-3х2,5 50м, в ПВХ труби діам.20мм
Електроприймач
Умовне позначення за планом
Номер за планом
Тип
Руст.,кВт
Ір, А
Найменування споживача
Гр.1 ~220 1,0 4,5 Кондиціонери К1.5-К1.7 приміщення на +2,300
Гр.2 ~380 6,0 11,4 Кондиціонер К1.8 приміщення на +2,300
Гр.3 ~220 0,03 0,14 Вентсистеми В4,В5 приміщення 209 приміщення на +2,300
Гр.4 ~220 1,0 4,5 Кондиціонер К1.10,К1.11 К1.20-К1.30 приміщення 109,206-212
Гр.5 ~220 1,0 4,5 Кондиціонери К1.31-К1.35 приміщення 202-205
Гр.6 ~220 1,0 4,5 Кондиціонери К1.36-К1.41 горище
Гр.7 ~220 0,500 2,3 Тепловий агрегат А2 приміщення на +2,300
Гр.8 ~220 1,0+1,0 4,5+4,5 Припливно-витяжні вентсистеми ПВ2,ПВ3 горище
Резерв
Резерв
Погоджено
Зам. інв.№
Підпис і дата
Інв.№
Формат А3
Падіння напруги на группу не превищує 5%.
Зм. Кільк. Аркуш №Док. Підпис Дата
ГІР Асєєв 06.2025
Розробив Мікулін 06.2025
Перевірив Асєєв 06.2025
Н.контр. Мікулін 06.2025
2025/04/08-ЕТР
Реставрація нежилих будинків (літ. А та літ. В) за адресою: Андріївський узвіз, будинок 18 у Подільському районі м. Києва
Будинок. Реставрація
Стадія Аркуш Аркушів
РП 10
Схема електрична принципова розподільчої мережі. Щит ЩВ2
ФОП АСЕЄВ Є.О.
Формат А3

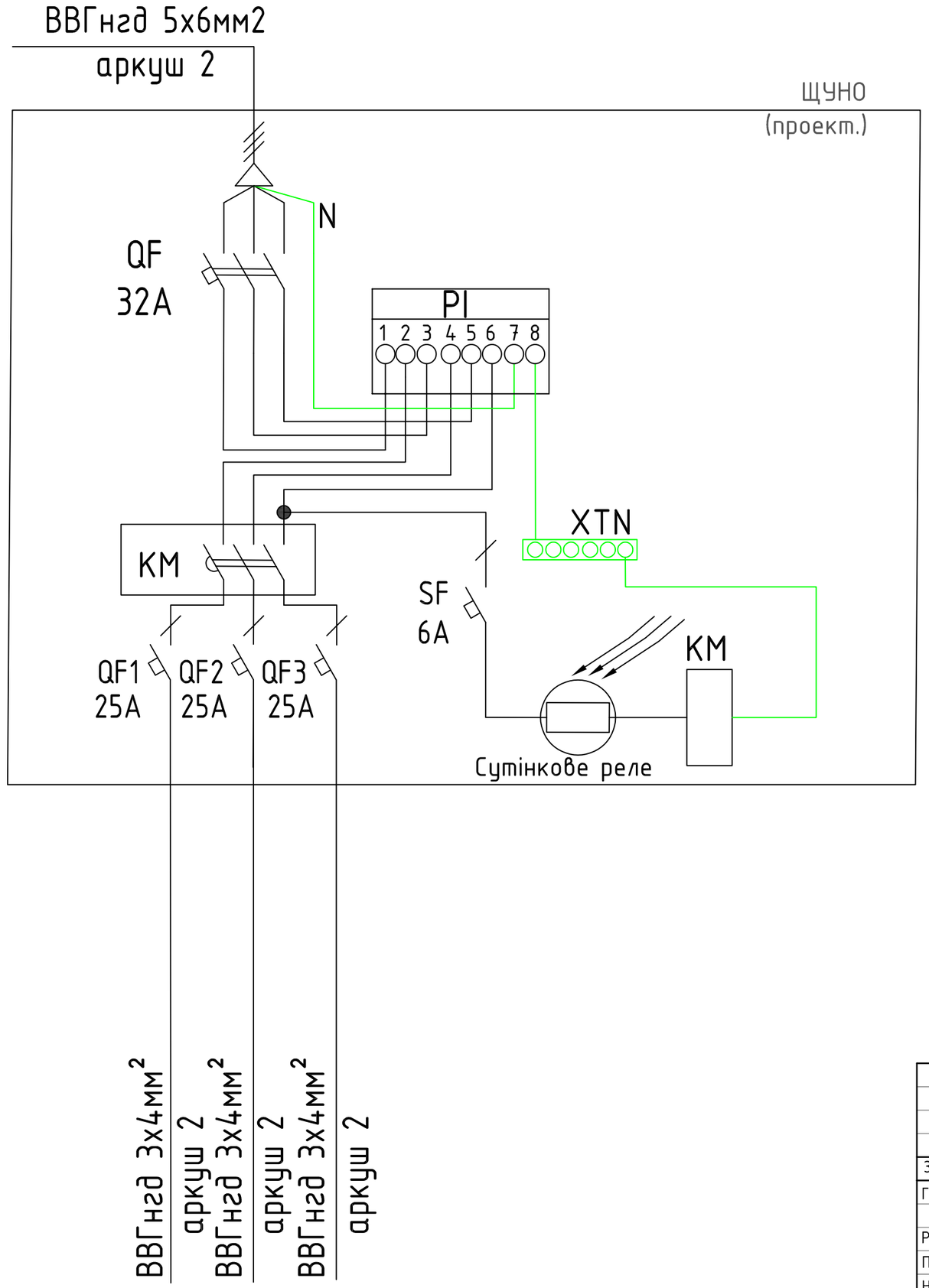

Позначен.	Найменування	Тип	Технічні дані	Кіл.	Примітки
	Щит освітлення:			1	
ЩУНО	Корпус металевий 800х600х250 мм	IEK	навісний	1	
QF	Автоматичний вимикач	IEK	3р 32А 400В	1	
PI	Лічильник	NIK 2303 AP6.1000.M.11	5-80А, 3х220/380В	1	
KM	Пускач електромагнітний нереверсивний	ПМЛ 3100	32А	1	
SF	Автоматичний вимикач	IEK	1р С6 220В	1	
	Сутінкове реле	SOU-1/230V +senzor		1	
QF1-QF3	Автоматичний вимикач	IEK	1р С25 220В	3	

Погоджено

Зам. інв.№

Підпис і дата

Інв.№

Формат А3

Зм.	Кільк.	Арк.	N док.	Підпис	Дата
ГІР		Асєєв			06.2025
Розробив		Мікулін			06.2025
Перевірив		Асєєв			06.2025
Н.контр.		Мікулін			06.2025

2025/04/08-ЕТР

Реставрація нежилих будинків (літ. А та літ. В) за адресою: Андріївський узвіз, будинок 18 у Подільському районі м. Києва

Будинок. Реставрація

Стадія	Аркуш	Аркушів
Р	11	

Схема електрична принципова розподільчої мережі. Щит ЩУНО

ФОП АСЕЕВ Е.О.

Формат А3

СХЕМИ ЕЛЕКТРИЧНІ ПРИНЦИПОВІ
ВИМКНЕННЯ ВЕНТИЛЯЦІЇ ПРИ ПОЖЕЖІ

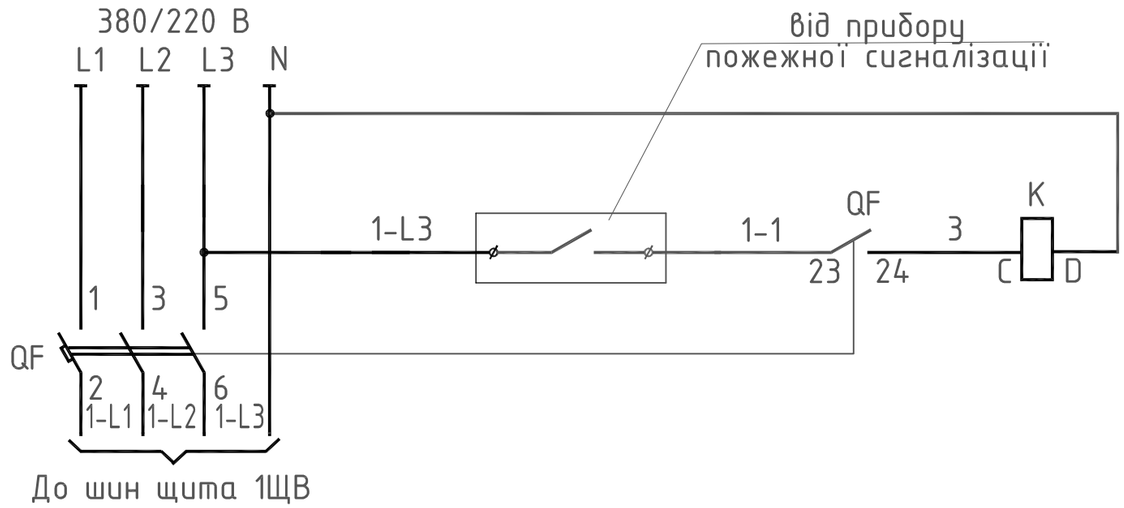

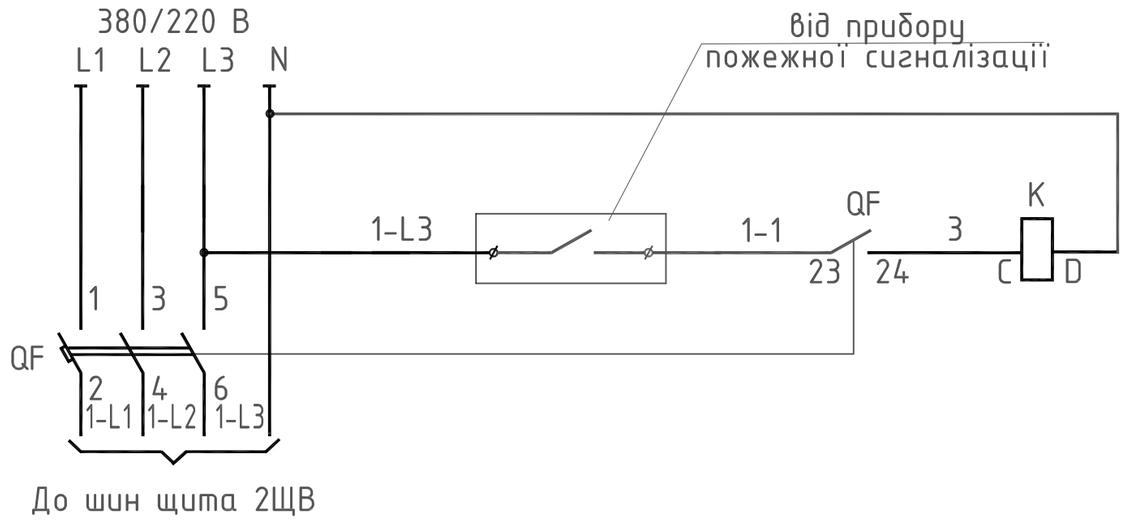

ПЕРЕЛІК ЕЛЕМЕНТІВ

Позиция Познач.	Найменування	Кільк	Примітки
	Щит ЩВ1		
QF	Вимикач автоматичний, S203-C40, Ip=40 А з модулем S2C-A2	1	
K	Котушка незалежного розчіплювача автоматичного вимикача	1	
	(модуля S2C-A2) Uк ~220 В, 50 Гц		
	Щит ЩВ2		
QF	Вимикач автоматичний, S203-C32, Ip=32 А з модулем S2C-A2	1	
K	Котушка незалежного розчіплювача автоматичного вимикача	1	
	(модуля S2C-A2) Uк ~220 В, 50 Гц		

Погоджено

Зам. інв.№

Підпис і дата

Інв.№

Формат А3

Зм.	Кільк.	Арк.	N док.	Підпис	Дата
ГІР		Асєєв			06.2025
Розробив		Мікулін			06.2025
Перевірив		Асєєв			06.2025
Н.контр.		Мікулін			06.2025

2025/04/08-ЕТР

Реставрація нежилих будинків (літ. А та літ. В) за адресою: Андріївський узвіз, будинок 18 у Подільському районі м. Києва

Будинок. Реставрація

Стадія	Аркуш	Аркушів
Р	12	

Схеми електричні принципові вимкнення вентиляції при пожежі

ФОП АСЕЕВ Є.О.

Формат А3

План мережі освітлення 1 поверху

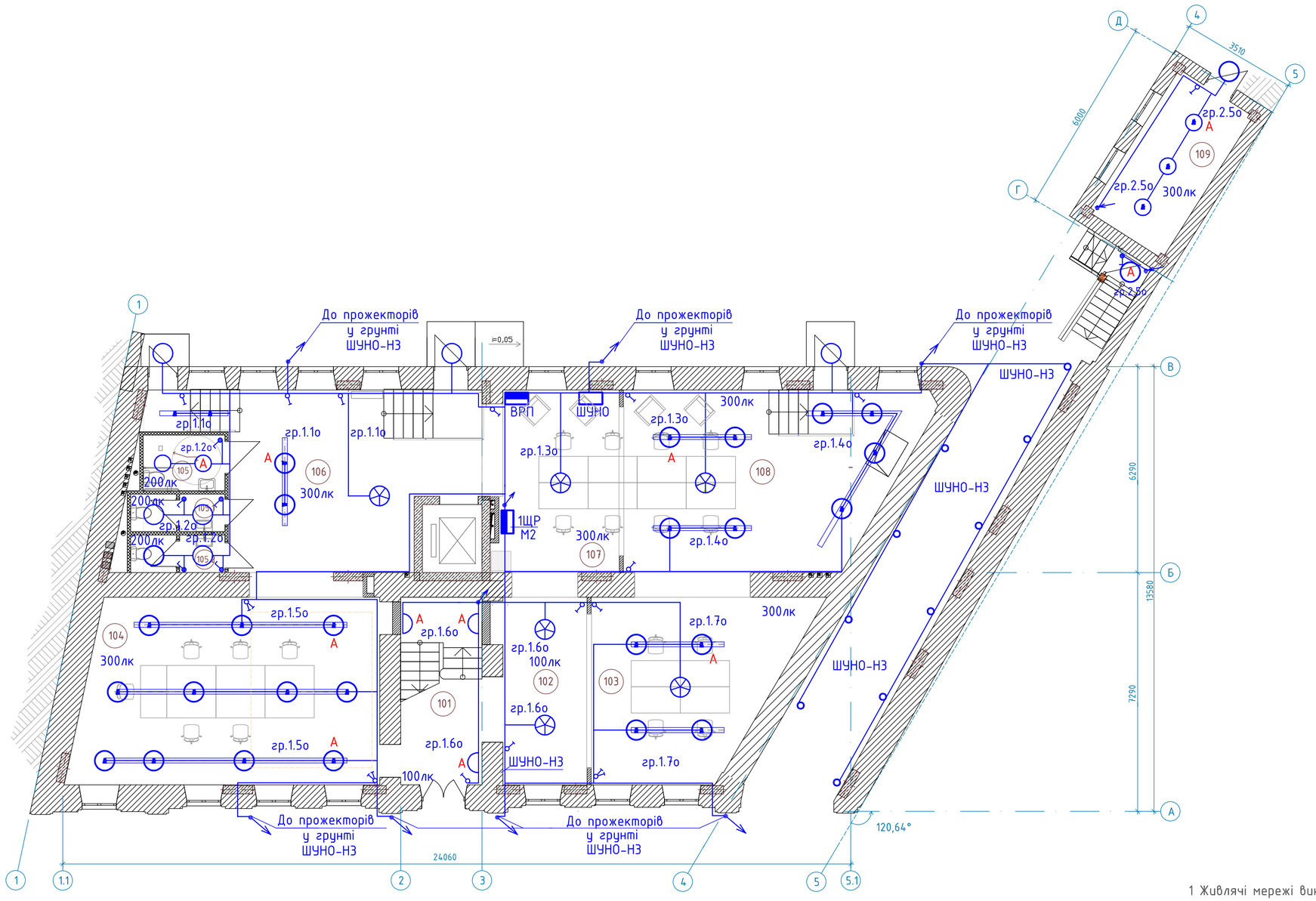

Експлікація приміщень 1 поверху

№ на плані	Найменування	Площа
101	Сходова клітина	14,86
102	Коридор	14,67
103	Адміністративне приміщення	31,32
104	Адміністративне приміщення	54,12
105	Санвузол МГН	4,25
105.1	Санвузол жіночий	3,31
105.2	Санвузол чоловічий	3,31
106	Адміністративне приміщення	41,80
107	Адміністративне приміщення	22,02
108	Адміністративне приміщення	46,56
109	Пожежний пост	13,78
		250,00 мl

Умовні позначення:

- щит розподільчий силовий;
- вимикач одноклавішний прихованої установки, IP20;
- вимикач двохклавішний прихованої установки, IP20;
- вимикач одноклавішний відкритої установки, IP54;
- світильник світлодіодний 5000K, 14 Вт, IP65;
- A світильник світлодіодний з акумулятором 5000K, 14 Вт, IP65;
- світильник світлодіодний направлений 5000K, 40 Вт, IP20;
- A світильник світлодіодний направлений з акумулятором 5000K, 40 Вт, IP20;
- A світильник світлодіодний (бра) з акумулятором 5000K, 14 Вт, IP65;
- люстра світлодіодна накладна 60Вт, 5000K, IP20;

1 Живлячі мережі виконуються кабелем ВВГнгд, які прокладаються на 2,5м приховано у штробах будівельних конструкцій у ПВХ трубі.

2 Висота установки вимикачів - 0,9м від рівня чистої підлоги.

3 Висота установки розподільчих щитів та шаф управління - 1,5 м від рівня чистої підлоги

Зм.	Кільк.	Аркуш	№док.	Підпис	Дата	2025/04/08-ЕТР			
						Реставрація нежилих будинків (літ. А та літ. В) за адресою: Андріївський узвіз, будинок 18 у Подільському районі м. Києва			
ГІР		Асєєв			06.2025	Будинок. Реставрація	Стадія	Аркуш	Аркушів
							Р	13	
Розробив		Мікулін			06.2025				
Перевірив		Асєєв			06.2025	План мережі освітлення 1 поверху	ФОП АСЄЄВ Є.О.		
Н.контр.		Мікулін			06.2025				

Погоджено:

Зам. інв.№

Підпис і дата

Інв.№ ор.

Формат А2

Формат А2

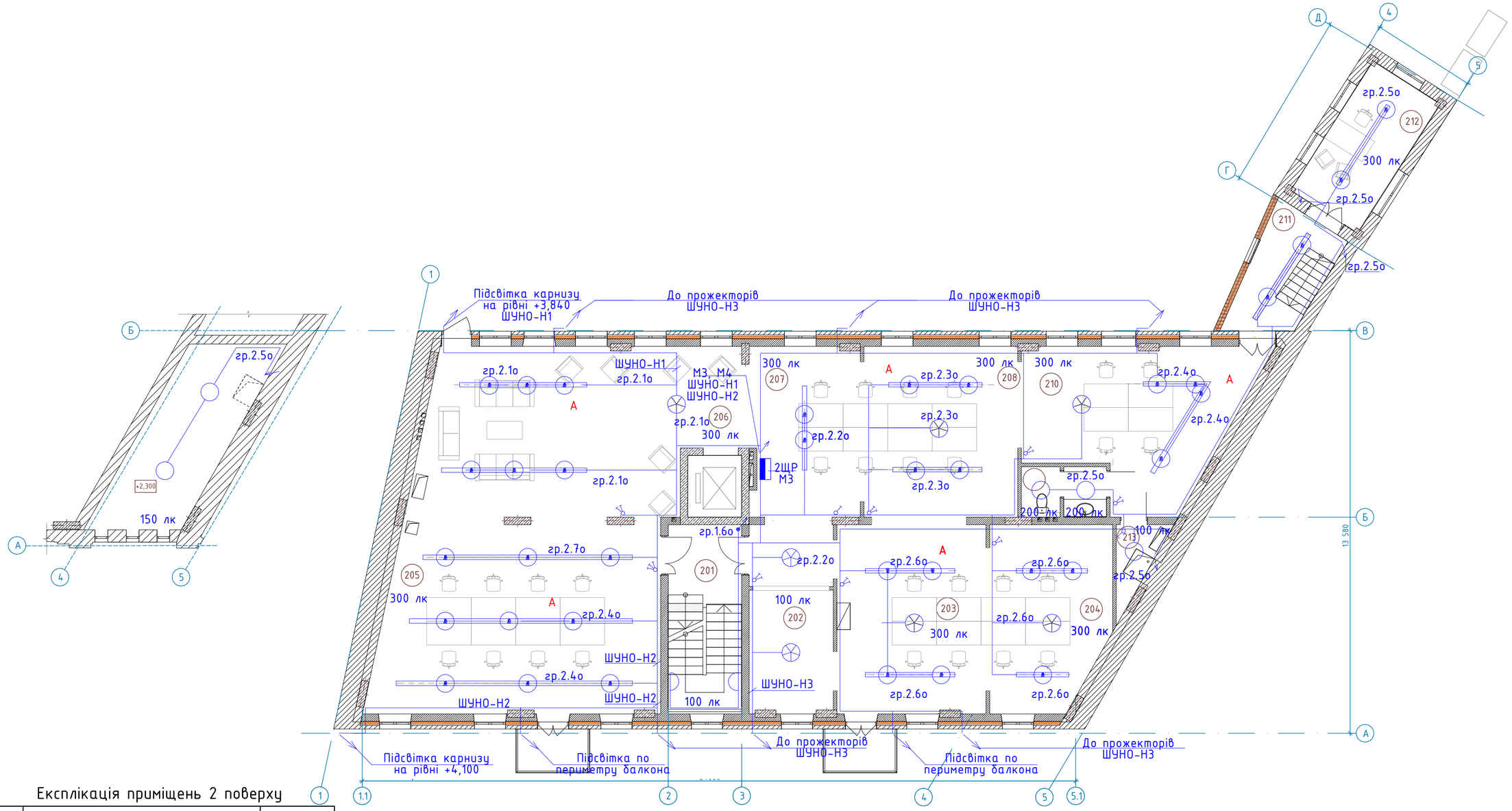

Експлікація приміщень 2 поверху

№ на плані	Найменування	Площа
201	Сходи	16,15
202	Коридор	18,75
203	Офісне приміщення	30,58
204	Офісне приміщення	24,80
205	Хол	103,15
206	Офісне приміщення	17,52
207	Офісне приміщення	20,60
208	Офісне приміщення	31,78
209	Санвузол	4,68
210	Офісне приміщення	206,76
211	Адміністративне приміщення	6,51
212	Адміністративне приміщення	13,78
213	Технічне підпілля	2,45

Умовні позначення:

- щит розподільчий силовий;
- вимикач одноклавішний прихованої установки, IP20;
- вимикач двохклавішний прихованої установки, IP20;
- вимикач одноклавішний відкритої установки, IP54;
- світильник світлодіодний 5000K, 14 Вт, IP65;
- A світильник світлодіодний з акумулятором 5000K, 14 Вт, IP65;
- світильник світлодіодний направлений 5000K, 40 Вт, IP20;
- A світильник світлодіодний направлений з акумулятором 5000K, 40 Вт, IP20;
- A світильник світлодіодний (бра) з акумулятором 5000K, 14 Вт, IP65;
- люстра світлодіодна накладна 60Вт, 5000K, IP20;

1 Живлячі мережі виконуються кабелем ВВГнгд, які прокладаються на 2,5м приховано у штробах будівельних конструкцій у ПВХ трубі.

2 Висота установки вимикачів - 0,9м від рівня чистої підлоги.

3 Висота установки розподільчих щитів та шаф управління - 1,5 м від рівня чистої підлоги

Зм.	Кільк.	Аркуш	№док.	Підпис	Дата	2025/04/08-ЕТР		
						Реставрація нежилих будинків (літ. А та літ. В) за адресою: Андріївський узвіз, будинок 18 у Подільському районі м. Києва		
ГІР		Асєєв			06.2025	Будинок. Реставрація	Стадія: Р	Аркуш: 14
Розробив		Мікулін			06.2025			Аркушів:
Перевірив		Асєєв			06.2025	План мережі освітлення 2 поверху	ФОП АСЕЕВ Е.О.	
Н.контр.		Мікулін			06.2025			

Погоджено:

Зам. інв.№

Підпис і дата

Інв.№ ор.

Формат А2

Формат А2

План мережі освітлення горища

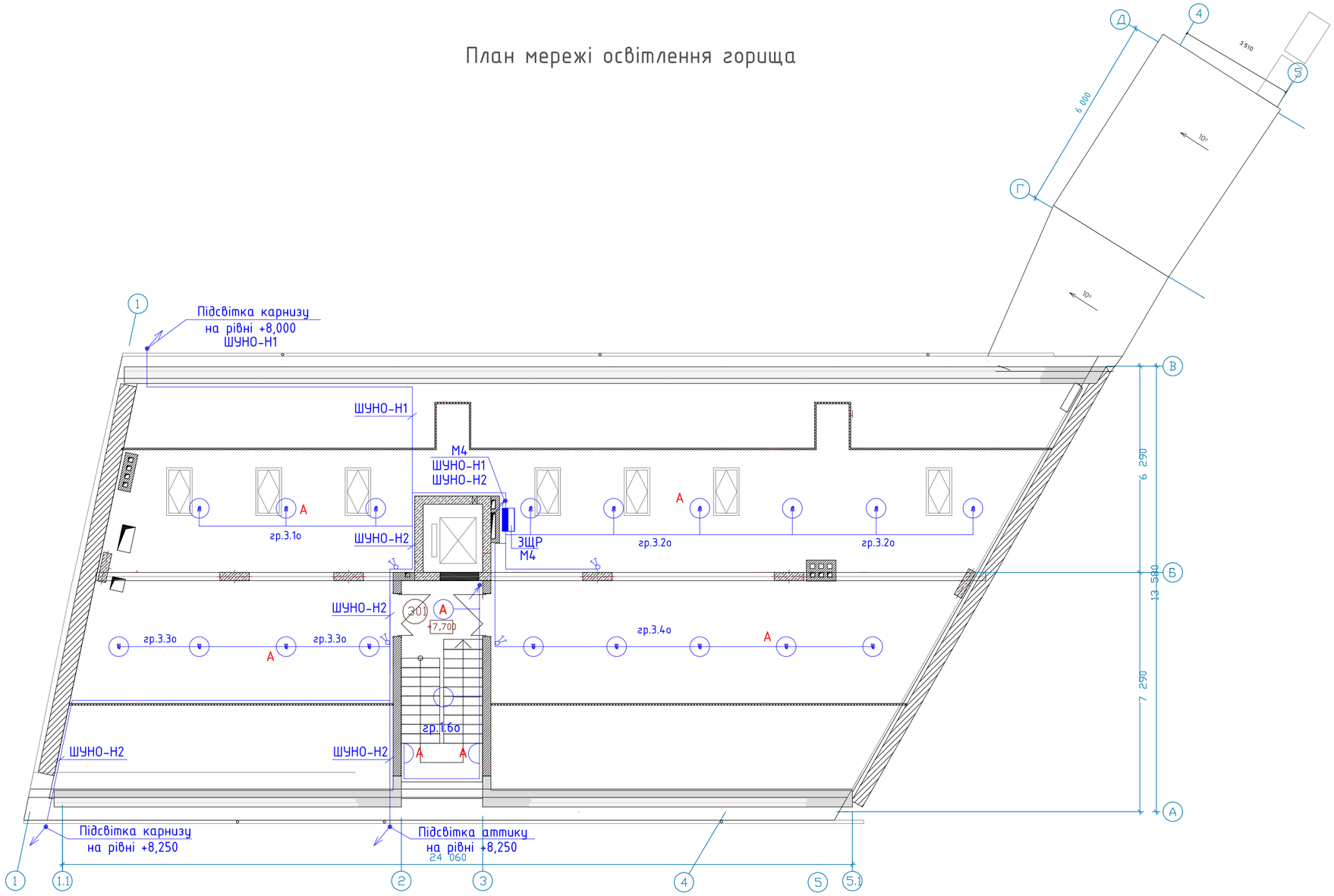

1 Живлячі мережі виконуються кабелем ВВГнгд, які прокладаються на 2,5м приховано у штробах будівельних конструкцій у ПВХ трубі.

2 Висота установки вимикачів - 0,9м від рівня чистої підлоги.

3 Висота установки розподільчих щитів та шаф управління - 1,5 м від рівня чистої підлоги

Умовні позначення:

- щит розподільчий силовий;
- вимикач двохклавішний прихованої установки, IP20;
- світильник світлодіодний 5000К, 14 Вт, IP65;
- А - світильник світлодіодний з акумулятором 5000К, 14 Вт, IP65;
- світильник світлодіодний направлений 5000К, 40 Вт, IP20;
- А - світильник світлодіодний направлений з акумулятором 5000К, 40 Вт, IP20;
- А - світильник світлодіодний (бра) з акумулятором 5000К, 14 Вт, IP65;
- люстра світлодіодна накладна 60Вт, 5000К, IP20;

Зм.	Кільк.	Аркуш	№док.	Підпис	Дата	2025/04/08-ЕТР			
						Реставрація нежилих будинків (літ. А та літ. В) за адресою: Андріївський узвіз, будинок 18 у Подільському районі м. Києва			
ГІР		Асєєв			06.2025	Будинок. Реставрація	Стадія	Аркуш	Аркушів
Розробив		Мікулін			06.2025		Р	15	
Перевірив		Асєєв			06.2025	План мережі освітлення горища	ФОП АСЄЄВ Є.О.		
Н.контр.		Мікулін			06.2025				

Погоджено:

Зам. інв.№

Підпис і дата

Інв.№ ор.

Формат А2

Формат А2

План мережі електропостачання 1 поверху

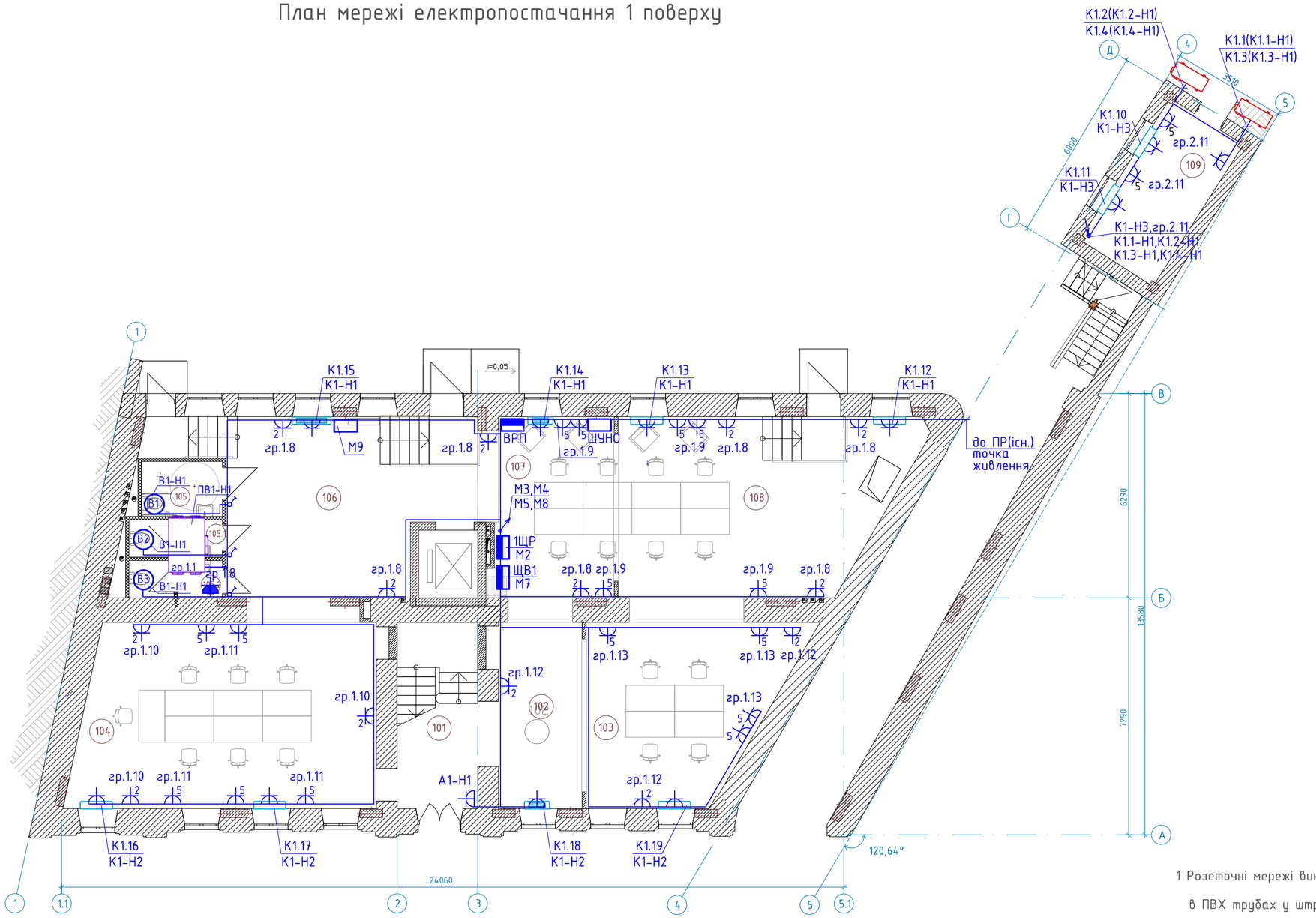

Експлікація приміщень 1 поверху

№ на плані	Найменування	Площа
101	Сходова клітина	14,86
102	Коридор	14,67
103	Адміністративне приміщення	31,32
104	Адміністративне приміщення	54,12
105	Санвузол МГН	4,25
105.1	Санвузол жіночий	3,31
105.2	Санвузол чоловічий	3,31
106	Адміністративне приміщення	41,80
107	Адміністративне приміщення	22,02
108	Адміністративне приміщення	46,56
109	Пожежний пост	13,78
		250,00 мl

1 Розеточні мережі виконуються кабелем ВВГнгд, який прокладається приховано в ПВХ трубах у штробах будівельних конструкцій.

2 Висота установки розеток 0,2м від рівня чистої підлоги.

3 Висота установки вимикачів - 0,9м від рівня чистої підлоги.

4 Висота установки розподільчих щитів - 1,5 м від рівня чистої підлоги

5 Висота установки кнопки визову персоналу для МГН у прим. 105 та біля входу - 0,9м від рівня підлоги.

Умовні позначення:

- щит розподільчий силовий;
- вимикач одноклавішний прихованої установки, IP20;
- розетки одномістні прихованої установки, IP20;
- блок з 5 розеток прихованої установки, IP20;
- блок з 2 розеток прихованої установки, IP20;
- розетки одномістні відкритої установки, IP54;
- (В) вентсистема витяжна;

Зм.	Кільк.	Аркуш	№док.	Підпис	Дата	2025/04/08-ЕТР		
						Реставрація нежилих будинків (літ. А та літ. В) за адресою: Андріївський узвіз, будинок 18 у Подільському районі м. Києва		
ГІР		Асєєв			06.2025	Будинок. Реставрація	Стадія: Р	Аркуш: 16 / Аркушів:
Розробив		Мікулін			06.2025			
Перевірив		Асєєв			06.2025	План мережі електропостачання 1 поверху	ФОП АСЄЄВ Є.О.	
Н.контр.		Мікулін			06.2025			

Погоджено:

Зам. інв.№

Підпис і дата

Інв.№ ор.

Формат А2

Формат А2

План мережі електропостачання 2 поверху

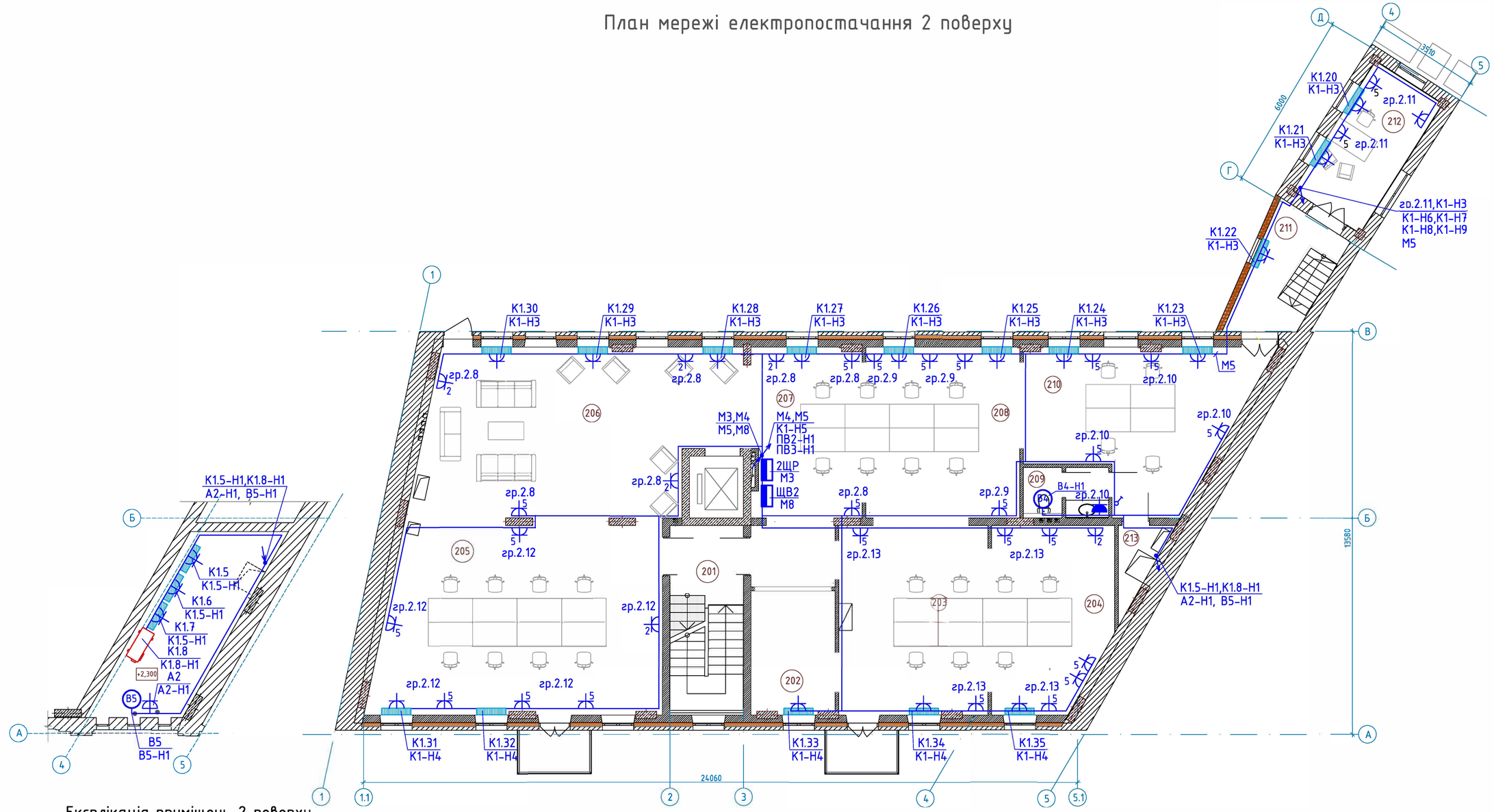

Експлікація приміщень 2 поверху

№ на плані	Найменування	Площа
201	Сходи	16,15
202	Коридор	18,75
203	Офісне приміщення	30,58
204	Офісне приміщення	24,80
205	Хол	103,15
206	Офісне приміщення	17,52
207	Офісне приміщення	20,60
208	Офісне приміщення	31,78
209	Санвузол	4,68
210	Офісне приміщення	206,76
211	Адміністративне приміщення	6,51
212	Адміністративне приміщення	13,78
213	Технічне підпілля	2,45

Умовні позначення:

- щит розподільчий силовий;
- вимикач одноклавішний прихованої установки, IP20;
- розетки одномістні прихованої установки, IP20;
- блок з 5 розеток прихованої установки, IP20;
- блок з 2 розеток прихованої установки, IP20;
- розетки одномістні відкритої установки, IP54;
- (В) вентсистема витяжна;

1 Розеточні мережі виконуються кабелем ВВГнгд, який прокладається приховано в ПВХ трубах у штробах будівельних конструкцій.

2 Висота установки розеток 0,2м від рівня чистої підлоги.

3 Висота установки розподільчих щитів – 1,5 м від рівня чистої підлоги

Зм.	Кільк.	Аркуш	№док.	Підпис	Дата	2025/04/08-ЕТР		
						Реставрація нежилих будинків (літ. А та літ. В) за адресою: Андріївський узвіз, будинок 18 у Подільському районі м. Києва		
ГІР		Асєєв			06.2025	Будинок. Реставрація	Стадія: Р	Аркуш: 17 / Аркушів:
Розробив		Мікулін			06.2025			
Перевірив		Асєєв			06.2025	План мережі електропостачання 2 поверху	ФОП АСЕЕВ Є.О.	
Н.контр.		Мікулін			06.2025			

Погоджено:

Зам. інв.№

Підпис і дата

Інв.№ ор.

Формат А2

Формат А2

План мережі електропостачання горища

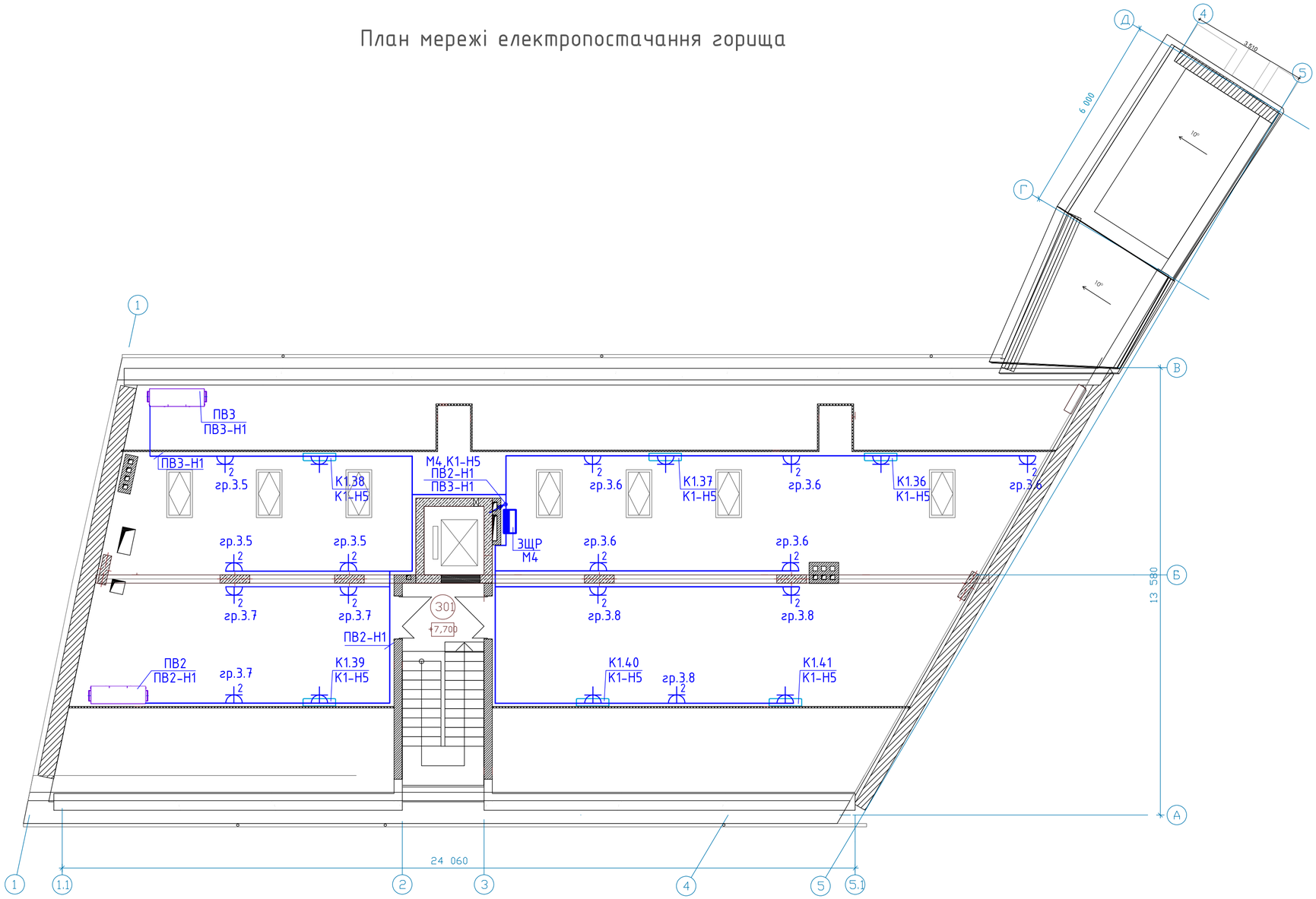

1 Розеточні мережі виконуються кабелем ВВГнгд, який прокладається приховано в ПВХ трубах у штробах будівельних конструкцій.

2 Висота установки розеток 0,2м від рівня чистої підлоги.

3 Висота установки розподільчих щитів - 1,5 м від рівня чистої підлоги

Умовні позначення:

- щит розподільчий силовий;
- розетки одномістні прихованої установки, IP20;

Зм.	Кільк.	Аркуш	№док.	Підпис	Дата	2025/04/08-ЕТР		
						Реставрація нежилих будинків (літ. А та літ. В) за адресою: Андріївський узвіз, будинок 18 у Подільському районі м. Києва		
ГІР		Асєєв			06.2025	Будинок. Реставрація	Стадія: Р	Аркуш: 18 / Аркушів:
Розробив		Мікулін			06.2025			
Перевірив		Асєєв			06.2025	План мережі електропостачання горища	ФОП АСЕЕВ Е.О.	
Н.контр.		Мікулін			06.2025			

Погоджено:

Зам. інв.№

Підпис і дата

Інв.№ ор.

Формат А2

Формат А2

Схема структурна системи виклику
персоналу для МГН

Комплекс BELFIX - SET HELP4

Встановлюється у приміщенні 106

Приймач сигналу від бездротових сенсорних кнопок
BELFIX - M 01 BK

Встановлюється у приміщенні 105

Сенсорна кнопка виклику
BELFIX - B16 WH

Сенсорна кнопка виклику
BELFIX - B16 WH

Встановлюється біля входу

Згідно ДБН В.2.2-40:2018 "Інклюзивність будівель і споруд" окремі санітарно-гігієнічні приміщення повинні бути обладнані аварійною сигналізацією та системою оповіщення з урахуванням МГН. Привод сигналізації слід розташовувати в межах 0,8-1,1м над рівнем підлоги.

Сигнал від привода сигналізації має надходити до чергового персоналу.

У данному проекті система виклику персоналу для допомоги МГН реалізується за допомогою комплекту BELFIX - SET HELP4, який складається з 2-х кнопок виклику та табло виклику, а також приймача сигналу.

Погоджено

Зам. інв.№

Підпис і дата

Інв.№

Формат А3

Зм.	Кільк.	Арк.	N док.	Підпис	Дата	2025/04/08-ЕТР			
						Реставрація нежилих будинків (літ. А та літ. В) за адресою: Андріївський узвіз, будинок 18 у Подільському районі м. Києва			
ГІР		Асєєв			06.2025	Будинок. Реставрація	Стадія	Аркуш	Аркушів
							Р	19	
Розробив		Мікулін			06.2025				
Перевірив		Асєєв			06.2025	Схема структурна системи виклику персоналу для МГН	ФОП АСЕЕВ Є.О.		
Н.контр.		Мікулін			06.2025				

Формат А3

Схема системи зрівнювання потенціалів

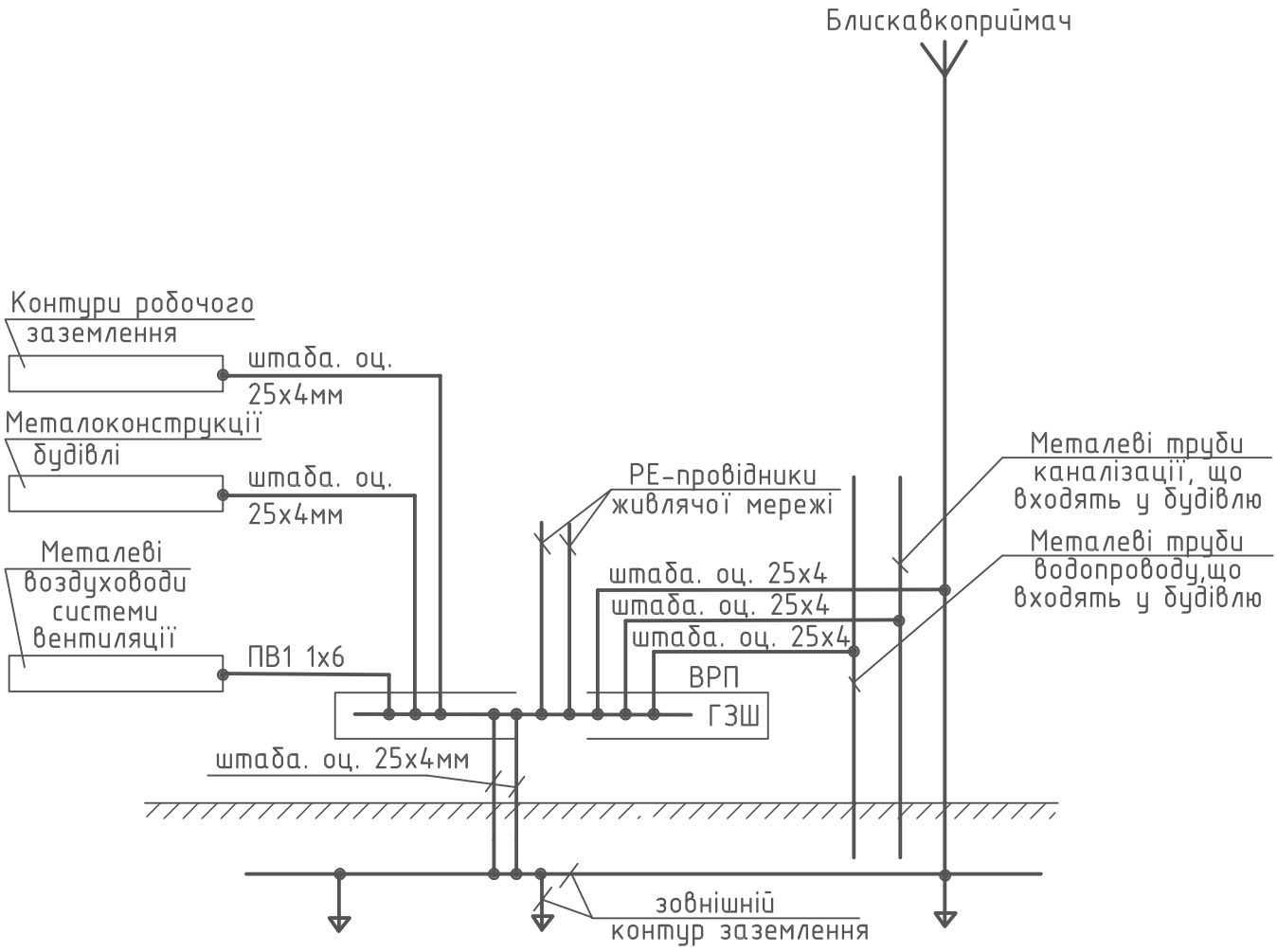

Погоджено

Зам. інв.№

Підпис і дата

Інв.№

Зм.	Кільк.	Арк.	N док.	Підпис	Дата
ГІР		Асєєв			06.2025
Розробив		Мікулін			06.2025
Перевірив		Асєєв			06.2025
Н.контр.		Мікулін			06.2025

2025/04/08-ЕТР

Реставрація нежилих будинків (літ. А та літ. В) за адресою: Андріївський узвіз, будинок 18 у Подільському районі м. Києва

Будинок. Реставрація

Стадія	Аркуш	Аркушів
Р	20	

Схема системи зрівнювання потенціалів

ФОП АСЕЕВ Є.О.

Формат А4

Формат А4

Позиція	Найменування та технічна характеристика	Тип, марка, найменування документа,	Додаткові відомості	Код продукції	Одиниця виміру	Кількість	Вага одиниці кг	Примітка
1	2	3	4	5	6	7	8	9
	Силове електрообладнання та електроосвітлення							
	Обладнання							
ВРП	Щит розподільчий (1000х650х300), IP31 який складається:							
	- корпус металевий;	ЩМП-5-0 36 УХЛ3 IP31			шт.	1		
	- автоматичний вимикач, триполюсний, 380 В, Ір=250 А;				шт.	1		
	- вимикач навантаження, триполюсний, 380 В, Ір=160 А;	OT160E3			шт.	1		
	- автоматичний вимикач, триполюсний, 380 В, Ір=50 А;	S203-C50			шт.	1		
	- автоматичний вимикач, триполюсний, 380 В, Ір=40 А;	S203-C40			шт.	7		
	- автоматичний вимикач, триполюсний, 380 В, Ір=25 А;	S203-C25			шт.	2		
	- автоматичний вимикач, триполюсний, 380 В, Ір=20 А;	S203-C20			шт.	1		
ЩУНО	Щит управління зовнішнім освітленням	24/02/12-ПР-ЕТР.ОЛ			шт.	1		
ШЕО	Щит розподільчий (розм.265х440х120мм), IP31 який складається:							
	- корпус металевий;	ЩРв-18з-1 36 УХЛ3 IP31			шт.	1		
	- автоматичний вимикач, триполюсний, 380 В, Ір=32 А;	S203-C32			шт.	1		
	- диференційний вимикач двохполюсний, 220 В, Ір=16 А, Іут=30mA	DS202-C16/0,03			шт.	3		
	- автоматичний вимикач, однополюсний, 220 В, Ір=16 А;	S201-C16			шт.	2		

Погоджено:

Зам. інв.№

Підпис і дата

Інв.№ ор.

Зм.	Кільк.	Аркуш	№док.	Підпис	Дата
ГІР		Асєєв			06.2025
Розробив		Мікулін			06.2025
Перевірив		Асєєв			06.2025
Н.контроль		Мікулін			06.2025

24/04/08-ЕТР.С

Реставрація нежилих будинків (літ. А та літ. В) за адресою: Андріївський узвіз, будинок 18 у Подільському районі м. Києва

Будинок. Реставрація

Стадія	Аркуш	Аркушів
Р	1	7

Специфікація обладнання, виробів та матеріалів

ФОП АСЕЕВ Е.О.

Формат А3

Позиція	Найменування та технічна характеристика	Тип, марка, найменування документа,	Додаткові відомості	Код продукції	Одиниця виміру .	Кількість	Вага одиниці кг	Примітка
1	2	3	4	5	6	7	8	9
1ЩР	Щит розподільчий (розм. 540х310х120мм), IP31 який складається:							
	- корпус металевий;	ЩРв-36з-1 36 УХЛ3 IP31			шт.	1		
	- автоматичний вимикач, триполюсний, 380 В, Ір=32 А;	S203-C32			шт.	1		
	- диференційний вимикач двохполюсний, 220 В, Ір=16 А, Іут=30mA	DS202-C16/0,03			шт.	1		
	- автоматичний вимикач, однополюсний, 220 В, Ір=16 А;	S201-C16			шт.	6		
	- автоматичний вимикач, однополюсний, 220 В, Ір=10 А;	S201-C10			шт.	8		
2ЩР	Щит розподільчий (розм. 540х310х120мм), IP31 який складається:							
	- корпус металевий;	ЩРв-36з-1 36 УХЛ3 IP31			шт.	1		
	- автоматичний вимикач, триполюсний, 380 В, Ір=32 А;	S203-C32			шт.	1		
	- диференційний вимикач двохполюсний, 220 В, Ір=16 А, Іут=30mA	DS202-C16/0,03			шт.	1		
	- автоматичний вимикач, однополюсний, 220 В, Ір=16 А;	S201-C16			шт.	6		
	- автоматичний вимикач, однополюсний, 220 В, Ір=10 А;	S201-C10			шт.	8		
3ЩР	Щит розподільчий (розм. 540х310х120мм), IP31 який складається:							
	- корпус металевий;	ЩРв-36з-1 36 УХЛ3 IP31			шт.	1		
	- автоматичний вимикач, триполюсний, 380 В, Ір=32 А;	S203-C32			шт.	1		
	- автоматичний вимикач, однополюсний, 220 В, Ір=16 А;	S201-C16			шт.	5		
	- автоматичний вимикач, однополюсний, 220 В, Ір=10 А;	S201-C10			шт.	5		

Взам. інв. N

Підп. і дата

Інв. N ор.

Позиція	Найменування та технічна характеристика	Тип, марка, найменування документа,	Додаткові відомості	Код продукції	Одиниця виміру .	Кількість	Вага одиниці кг	Примітка
1	2	3	4	5	6	7	8	9
ЩВ1	Щит розподільчий (розм. 395х310х120 мм), IP31 який складається:							
	- корпус металевий;	ЩРв-24з-3 36 УХЛ3 IP31			шт.	1		
	- автоматичний вимикач, триполюсний, 380 В, Ip=40 А;	S203-C40			шт.	1		
	- автоматичний вимикач, триполюсний, 380 В, Ip=20 А;	S203-C20			шт.	5		
	- автоматичний вимикач, однополюсний, 220 В, Ip=16 А;	S201-C16			шт.	5		
	- автоматичний вимикач, однополюсний, 220 В, Ip=10 А;	S201-C10			шт.	1		
	- незалежний розчіплювач, Uk~220 В,	S2C-A2			шт.	1		
ЩВ2	Щит розподільчий (розм. 395х310х120 мм), IP31 який складається:							
	- корпус металевий;	ЩРв-24з-3 36 УХЛ3 IP31			шт.	1		
	- автоматичний вимикач, триполюсний, 380 В, Ip=32 А;	S203-C32			шт.	1		
	- автоматичний вимикач, триполюсний, 380 В, Ip=20 А;	S203-C20			шт.	1		
	- автоматичний вимикач, однополюсний, 220 В, Ip=16 А;	S201-C16			шт.	7		
	- автоматичний вимикач, однополюсний, 220 В, Ip=10 А;	S201-C10			шт.	1		
	- незалежний розчіплювач, Uk~220 В,	S2C-A2			шт.	1		
ЩПС	Щит розподільчий (розм. 395х310х120 мм), IP31 який складається:							
	- корпус металевий;	ЩРв-24з-1 36 УХЛ3 IP31			шт.	1		
	- автоматичний вимикач, триполюсний, 380 В, Ip=16 А;	S203-C16			шт.	1		
	- автоматичний вимикач, однополюсний, 220 В, Ip=10 А;	S201-C10			шт.	13		

Взам. інв. N

Підп. і дата

Інв. N ор.

Позиція	Найменування та технічна характеристика	Тип, марка, найменування документа,	Додаткові відомості	Код продукції	Одиниця виміру .	Кількість	Вага одиниці кг	Примітка
1	2	3	4	5	6	7	8	9
	Вироби							
	1 Вимикач одноклавішний для прихованої установки, IP20, 250 В, 6 А				шт.	20		
	2 Вимикач двоклавішний для прихованої установки, IP20, 250 В, 6 А				шт.	17		
	3 Вимикач триклавішний для прихованої установки, IP20, 250 В, 6 А				шт.	1		
	4 Вимикач одноклавішний для відкритої установки, IP54, 250 В, 6 А				шт.	7		
	5 Розетка одномісна для прихованої установки с заземлюючим							
	контактом, IP20, 250 В, 16А				шт.	40		
	6 Розетка одномісна для відкритої установки с заземлюючим							
	контактом, IP54, 250 В, 16А				шт.	10		
	7 Розетка 2-х місна (блок) для прихованої установки с заземлюючим							
	контактом, IP20, 250 В, 16А				шт.	35		
	8 Розетка 5-ти місна (блок) для прихованої установки с заземлюючим				шт.	40		
	контактом, IP20, 250 В, 16А							
	9 Коробка розгалуджувальна пластикова IP44 на 6 відгалуджень	100x100x50мм			шт.	90		
	10 Коробка установочна пластикова IP44	65x45мм			шт.	350		
	11 Світильник накладний світлодіодний, 5000К, 14 Вт, IP65							
	з акумулятором				шт.	3		
	12 Світильник накладний світлодіодний, 5000К, 14 Вт, IP65				шт.	15		
	13 Світильник накладний світлодіодний (бра), 5000К, 14 Вт, IP65							
	з акумулятором				шт.	7		
	14 Світильник світлодіодний направлений 5000К, 40 Вт, IP20;				шт.	67		
	15 Світильник світлодіодний направлений 5000К, 40 Вт, IP20;				шт.	15		
	з акумулятором							
	16 Світлодіодна люстра накладна 5000К, 60 Вт, IP20				шт.	14		

Взам. інв. N

Підп. і дата

Інв. N ор.

Зм.	Кільк.	Аркуш	№док.	Підпис	Дата

24/04/08-ЕТР.С

Арк. 4

Формат А3

Позиція	Найменування та технічна характеристика	Тип, марка, найменування документа, опросного листа	Додаткові відомості	Код продукції	Одиниця виміру	Кількість	Вага одиниці кг	Примітка
1	2	3	4	5	6	7	8	9
	17 Терморегулятор	terneo			шт.	2		
	18 Кабель з термостатом 4м/115Вт	Fenix			шт.	1		
	19 Кабель з термостатом 7м/195Вт	Fenix			шт.	6		
	20 Кабель двожильний для зовнішнього обігріву 30Вт/м	Fenix			м	100		
	21 LED-стрічка для архітектурного підсвічування 10 Вт/м				м	150		
	22 Світильники для монтажу в грунт 30 Вт				шт.	10		
	23 Світильники направлені 30 Вт, довжина луча 3,5 м				шт.	13		
	24 Тримач-кліпса для гофротруби d=16 мм				шт.	2500		
	25 Тримач-кліпса для гофротруби d=20 мм				шт.	3200		
	26 Тримач-кліпса для гофротруби d=25 мм				шт.	900		
	27 Тримач-кліпса для гофротруби d=32 мм				шт.	40		
	28 Тримач-кліпса для гофротруби d=50 мм				шт.	60		
	29 Шина зрівнювання потенціалів				шт.	1		

Взам. інв. N

Підп. і дата

Інв. N ор.

Зм.	Кільк.	Аркуш	№док.	Підпис	Дата

24/04/08-ЕТР.С

Арк. 5

Формат А3

Позиція	Найменування та технічна характеристика	Тип, марка, найменування документа, опросного листа	Додаткові відомості	Код продукції	Одиниця виміру	Кількість	Вага одиниці кг	Примітка
1	2	3	4	5	6	7	8	9
	Кабельно-провідникова продукція							
	Кабель силовий з мідними жилами, з пласмасовою	ВВГнгд						
	ізоляцією, не розповсюджуючий горіння, з низьким димо- та	ТУ 16.К71-310-2001						
	газовиділенням, напругою 1 кВ, перерізом:							
	5х50 мм^2;				м	30		
	5х10 мм^2;				м	20		
	5х6 мм^2;				м	140		
	5х4 мм^2;				м	10		
	3х4 мм^2;				м	300		
	5х2,5 мм^2;				м	250		
	3х2,5 мм^2;				м	1300		
	3х1,5 мм^2;				м	860		
	Кабель силовий вогнестійкий з мідними жилами, з пласмасовою	ВВГнгд-FR						
	ізоляцією, не розповсюджуючий горіння, з низьким димо- та	ТУ 16.К71-310-2001						
	газовиділенням, напругою 1 кВ, перерізом:							
	5х2,5 мм^2;				м	45		
	3х1,5 мм^2;				м	40		
	Кабель контрольний вогнестійкий з мідними жилами, з пласмасовою	КВВГнгд-FR						
	ізоляцією, не розповсюджуючий горіння, з низьким димо- та	ТУ 16.К71-310-2001						
	газовиділенням, напругою 1 кВ, перерізом:							
	4х1,5 мм^2;				м	150		
	Провод одножильний мідний з пласмасовою ізоляцією	ПВ1 1х6мм2			м	200		

Взам. інв. N

Підп. і дата

Інв. N ор.

Позиція	Найменування та технічна характеристика	Тип, марка, найменування документа, опросного листа	Додаткові відомості	Код продукції	Одиниця виміру	Кількість	Вага одиниці кг	Примітка
1	2	3	4	5	6	7	8	9
	Труби							
	Гнучка гофрована труба з не розповсюджуючого горіння							
	ПВХ пластикату Ø 50 мм				м	30		
	Гнучка гофрована труба з не розповсюджуючого горіння							
	ПВХ пластикату Ø 32 мм				м	20		
	Гнучка гофрована труба з не розповсюджуючого горіння							
	ПВХ пластикату Ø 25 мм				м	450		
	Гнучка гофрована труба з не розповсюджуючого горіння							
	ПВХ пластикату Ø 20 мм				м	1600		
	Гнучка гофрована труба з не розповсюджуючого горіння							
	ПВХ пластикату Ø 16 мм				м	1260		
	Система зрівнювання потенціалів							
	Штаба сталева оцинкована 25х4 мм				м	20		заземлення від ВРП до контура
	Комплекс виклику персонала для допомоги МГН BELFIX - SET HELP4							
	комплекс складається з:							
	Приймач сигналу від бездротових сенсорних кнопок	BELFIX - M 01 BK			шт.	1		
	Сенсорна безпровідна кнопка виклику	BELFIX - B16 WH			шт.	2		
	Табличка виклику персоналу				шт.	2		
	Блок живлення табло-приймача				шт.	1		
	Батарейки для кнопок							
	Шурупи							
	Спінений двосторонній скотч							

Взам. інв. N

Підп. і дата

Інв. N ор.

Номінальна напруга	380 В
Номінальний струм	32 А
Схема первинних з'єднань	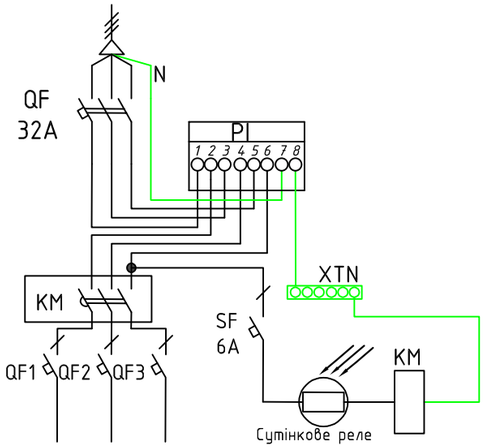
Тип (найменування) шафи	ШУНО
Тип виконання, габаритні розміри	Навісне виконання 800х600х250 мм
Номінальний струм розчеплювача вводного автоматичного вимикача	32 А
Кількість шаф	1
Підвід мереж	нижній ввід, нижній вивід
Кабель на вводі	ВВГнгд, 5х6 мм^2
Кількість та переріз проводів, що підключаються в ланцюгах навантаження	ВВГнгд, 3х4 мм^2
Тип лічильника електроенергії	NIK 2303 ARTT.1800.MC.11 (3х5(10)А, 3х220/380В)
Ступінь захисту корпуса при закритих дверях	IP54
Кліматичне виконання і категорія розміщення	У1
Тип керування зовнішнім освітленням	від сутінкового реле
Додаткові побажання	1 Монтажна панель під установку лічильника (місце під лічильник)
	2 Монтажна панель в комплекті
	3 Кола обліку в комплекті
	4 Шина PEN в комплекті
	5 Двері, що закриваються на замок
	6 Передбачити установку екрану з оргскла або металу для опломбування із забезпеченням доступу до автоматичного вимикача без зняття пломб
	7 Передбачити додаткове вікно для зняття показань приладу обліку електроенергії
	9 Ошинування апаратів в комплекті
	10 Коробка комутаційна КИ-10 в комплекті
Функціональне призначення об'єкту	Пам'ятка архітектури
Замовник, адреса об'єкту	Андріївський узвіз, будинок 18 у Подільському районі м. Києва
Проектна організація	

ПЕРЕЛІК ЕЛЕМЕНТІВ

Позначен.		Тип	Технічні дані	Кіл.	Примітки
	Шафа освітлення:			1	
ШУНО	Корпус металевий 800х600х250 мм	IEK	навісний	1	
QF	Автоматичний вимикач	IEK	3р 32А 400В	1	
PI	Лічильник	NIK 2303 AP6.1000.M.11	5-80А, 3х220/380В	1	
KM	Пускач електромагнітний нереверсивний	ПМЛ 3100	32А	1	
SF	Автоматичний вимикач	IEK	1р С6 220В	1	
	Сутінкове реле	SOU-1/230V +senzor		1	
QF1-QF3	Автоматичний вимикач	IEK	1р С25 220В	3	

Погоджено

Зам. інв.№

Підпис і дата

Інв.№

Формат А3

Зм.	Кільк.	Арк.	N док.	Підпис	Дата
ГІР		Асєєв			06.2025
Розробив		Мікулін			06.2025
Перевірив		Асєєв			06.2025
Н.контр.		Мікулін			06.2025

2025/04/08-ЕТР.ОЛ

Реставрація нежилих будинків (літ. А та літ. В) за адресою: Андріївський узвіз, будинок 18 у Подільському районі м. Києва

Будинок. Реставрація

Стадія	Аркуш	Аркушів
Р	-	1

Опитувальний лист на шафу освітлення ШУНО

ФОП АСЕЕВ Е.О.

Формат А3

ВСЕУКРАЇНСЬКА ГРОМАДСЬКА ОРГАНІЗАЦІЯ
«ГІЛЬДІЯ ПРОЕКТУВАЛЬНИКІВ У БУДІВНИЦТВІ»
САМОРЕГУЛІВНА ОРГАНІЗАЦІЯ У СФЕРІ АРХІТЕКТУРНОЇ ДІЯЛЬНОСТІ

АТЕСТАЦІЙНА АРХІТЕКТУРНО-БУДІВЕЛЬНА КОМІСІЯ

Серія АР № 017704

КВАЛІФІКАЦІЙНИЙ СЕРТИФІКАТ

відповідального виконавця окремих видів робіт (послуг), пов'язаних зі створенням об'єктів архітектури

інженер-проектувальник
(найменування професії)

Виданий про те, що Асєєв Євген Олександрович
(прізвище, ім'я, по батькові)

пройшов(ла) професійну атестацію, що підтверджує його (її) відповідність кваліфікаційним вимогам у сфері діяльності, пов'язаної із створенням об'єктів архітектури, професійну спеціалізацію, необхідний рівень кваліфікації і знань.

Категорія: провідний інженер-проектувальник.

Кваліфікаційний сертифікат видано згідно з рішенням Атестаційної архітектурно-будівельної комісії (далі - Комісія) від 21.10.2021 № 66

(рішенням ---------- секції Комісії

від ------- № ------- , затвердженим президією

Комісії -------).

Зареєстрований у реєстрі атестованих осіб 21.10 20 21 року
за № 15320.

Роботи (послуги), пов'язані із створенням об'єктів архітектури, спроможність виконання яких визначено кваліфікаційним сертифікатом:

інженерно-будівельне проектування у частині дотримання вимог пожежної безпеки щодо об'єктів будівництва класу наслідків (відповідальності) СС3 (значні наслідки)

Дата видачі 21.10 20 21 року

Голова (заступник голови) Атестаційної архітектурно-будівельної комісії _____ Папка В.В.
(підпис) (прізвище, ім'я, по батькові)

М.П.