Відомість робочих креслень основного комплекту

Аркуш	Найменування	Примітки
1	Загальні дані	
2	Схема фундаменту (опалубка)	
3	Схема розкладки 1-го ряду блоків ФБС	
4	Схема розкладки 2-го ряду блоків ФБС	
5	Вузол А (Приямок)	
6	Фундамент стрічковий ФС (армування). Приямок (армування)	
7	Фундамент стовбчатий ФСт-1	
8	Фундамент стовбчатий ФСт-2	
9	Схема монолітного поясу МП-1	
10	Розгортки А-А, Б-Б, В-В, Г-Г.	
11	Розгортки 1-1, 2-2, 3-3, 4-4.	
12	МП-1 (армування). Розрізи а-а, б-б, в-в. Вузол 1 та 2.	
13	Плита перекриття Пм1 (опалубка)	
14	Пм1. Схема розташування каркасів КР1. Схема обрамлення отворів	
15	Пм1. Схема обрамлення контурів плити	
16	Пм1. Схема армування низу плити напрямком вздовж цифрових осей	
17	Пм1. Схема армування низу плити напрямком вздовж буквених осей	
18	Пм1. Схема армування верху плити напрямком вздовж буквених осей	
19	Пм1. Схема армування верху плити напрямком вздовж цифрових осей	
20	Плита перекриття Пм1. Каркас КР1. Вузол обрамлення отворів	
21	Плита перекриття Пм1. Специфікація	
22	Плита перекриття Пм2 (опалубка)	
23	Пм2. Схема розташування каркасів КР1. Схема обрамлення отворів	
24	Пм2. Схема обрамлення контурів плити	
25	Пм2. Схема армування низу плити напрямком вздовж цифрових осей	
26	Пм2. Схема армування низу плити напрямком вздовж буквених осей	
27	Пм2. Схема армування верху плити напрямком вздовж буквених осей	
28	Пм2. Схема армування верху плити напрямком вздовж цифрових осей	
29	Плита перекриття Пм2. Каркас КР1. Вузол обрамлення отворів	
30	Плита перекриття Пм2. Специфікація	
31	Схема розташування монолітного поясу МП-2 та опорних подушок ОП-1	
32	Схема армування МП-2 та ОП-1. Закладна деталь ЗД.	
33	Схема монолітного поясу МП-3 на відм. +6.720	
34	Схема армування МП-3	
35	Схема елементів даху літ. М	
36	Схема елементів даху (крокви) літ. М	
37	Розрізи 4-4, 5-5 даху літ.М Вузли	
38	Розрізи 2-2, 3-3 даху літ.М Вузли	
39	Розрізи 1-1, 6-6 даху літ.М Вузли	
40	Схема елементів даху літ. В	
41	Схема елементів даху (крокви) літ. В	
42	Розріз 7-7 даху літ.В Вузли	
43	Розріз 8-8 даху літ.В Вузли	
44	Розріз 9-9 даху літ.В. Вузли	
45	Специфікація до даху літ.М та літ.В	

1. Загальні відомості
1.1. Даний комплект креслень розроблено на бетонні (залізобетонні) збірні і монолітні конструкції будівлі.
1.2. Даний комплект креслень розроблено на підставі:
– завдання на проектування;
1.1. Робочий проект розроблено у відповідності до діючих норм, правил і стандартів.
1.2. Коротка характеристика об'єкту будівництва:
– за відносну позначку 0,000 прийнято відмітку чистої підлоги першого поверху, що відповідає відносній архітектурній відмітці 0,000 м;
– категорія складності об'єкту – II;
– клас наслідків – СС1;
– ступінь вогнестійкості будівлі – III;
– будівельний майданчик знаходиться в м. Київ.
1.1. Даний проект розроблено для виконання робіт в літніх умовах. При виконанні робіт в зимових умовах необхідно виконувати вимоги відповідних розділів ДБН і СНіП.
1.2. Бетонні роботи виконувати згідно вимог ДБН В.2.6-98:2009 «Конструкції бетонні та залізобетонні. Основні вимоги». При виконанні робіт в спекотний період року виконувати заходи щодо зволоження і укриття від висихання. При виконанні робіт в холодний період року при бетонуванні не допускати промерзання бетонної суміші, дотримуватися вимог щодо прогріву бетону.

2. Конструктивні рішення.
2.1. Конструктивна схема будівлі каркасно-в'язева.
2.2. Несучі конструкції будівлі – монолітні залізобетонні конструкції (вертикальні: колони, пілони та діафрагми жорсткості; горизонтальні: монолітні плити перекриття).
2.3. Просторова жорсткість каркасу забезпечується жорстким защемленням вертикальних елементів до фундаментів і в'язевою системою по каркасу.
2.4. Сходи – монолітні залізобетонні і металеві.

3. Матеріал конструкцій
3.1. Конструкції запроектовано з монолітного залізобетону. Залізобетонні елементи армуються арматурою класів А500С і А240С. Стики і перетини арматури з'єднувати за допомогою в'язального дроту.
3.2. Клас бетону В25 (С20/25) і В30 (С25/30).

4. Виготовлення і монтаж.
4.1. Виготовлення і монтаж конструкцій виконувати згідно вимогам ДБН А.3.1-5-2009 "Організація будівельного виробництва", ДБН А.3.2-2-2009 "Охорона праці і промислова безпека у будівництві. Основні положення" і СНіП 3.03.01-87 «Несущие и ограждающие конструкции».
4.2. Монтажні роботи необхідно виконувати згідно проекту виконання робіт, враховуючи забезпечення стійкості конструкцій на всіх стадіях монтажу.
4.3. Зняття опалубки виконувати при наборі бетоном нормативної міцності не менше, ніж 50%.
4.4. Захисний шар для арматури забезпечується пластмасовими фіксаторами. Конструктивна арматура класів А240С, А500С. Можливе застосування інших фіксаторів на вибір підрядної організації, що забезпечують проекте положення арматури і його незмінність в процесі укладки бетону.
4.5. Забороняється при виготовленні арматурних стрижнів при вигинанні нагрівати арматуру.

5. Перелік актів на закриття прихованих робіт.
5.1. На наступні етапи виготовлення конструкцій повинні бути складені акти на закриття прихованих робіт за формою додатку К до ДБН А.3.1-5-2009 «Організація будівельного виробництва»:
– прийняття змонтованої і підготовленої до бетонування опалубки;
– відповідність арматури та закладних деталей робочим кресленням;
– відбір контрольних зразків бетону;
– перевірка та прийняття всіх конструкцій та їх елементів, що закриваються в процесі наступного бетонування;
– прийняття закінчених бетонних та залізобетонних конструкцій з оцінкою їх якості.

Замість. інв. №
Підпис і дата
Інв. № ориг.

Изм.	Кол.уч	Лист	№Док.	Подп.	Дата	Загальні дані	Лист 1

Формат А3

Схема фундаменту (опалубка)

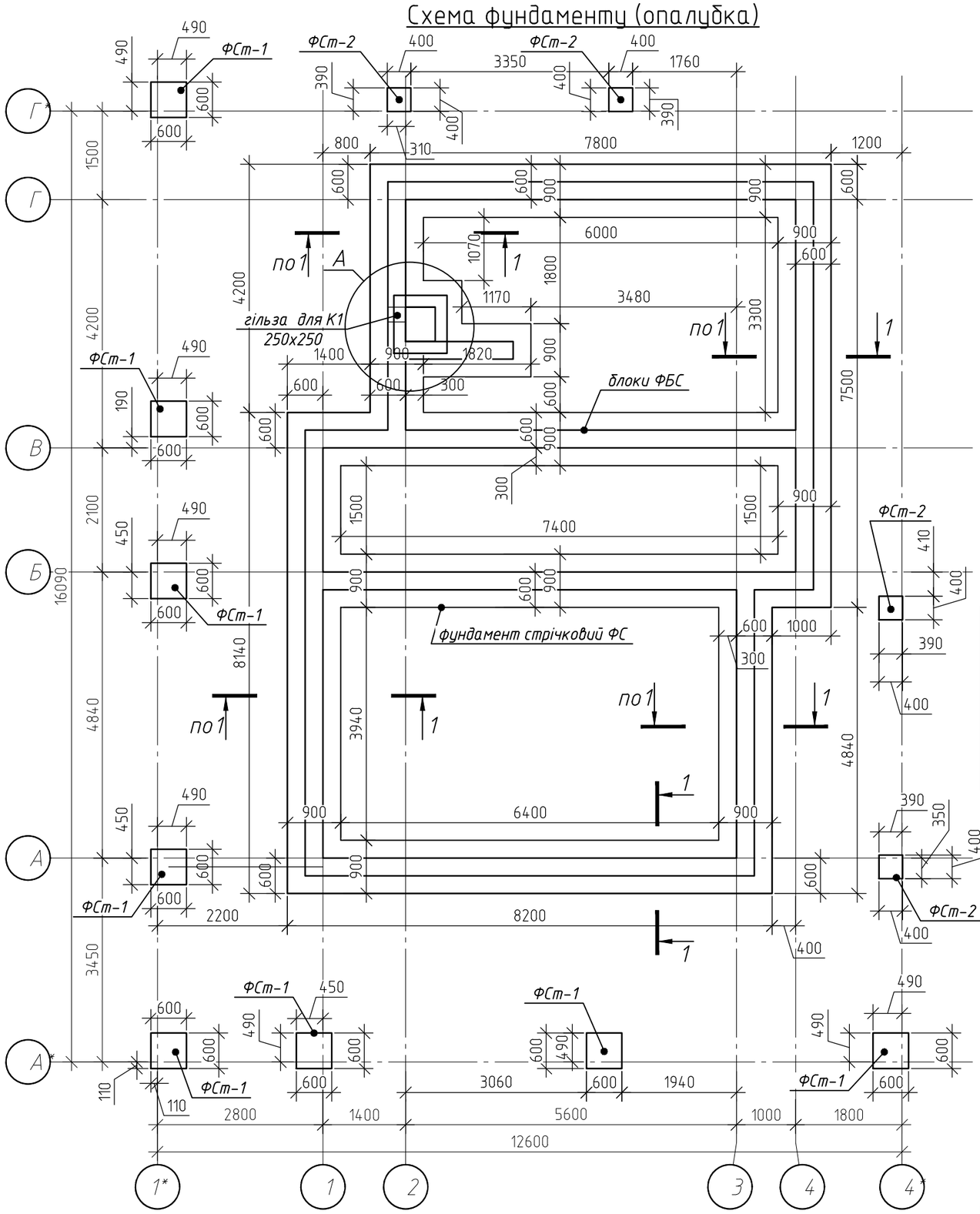

1–1 (опалубка)

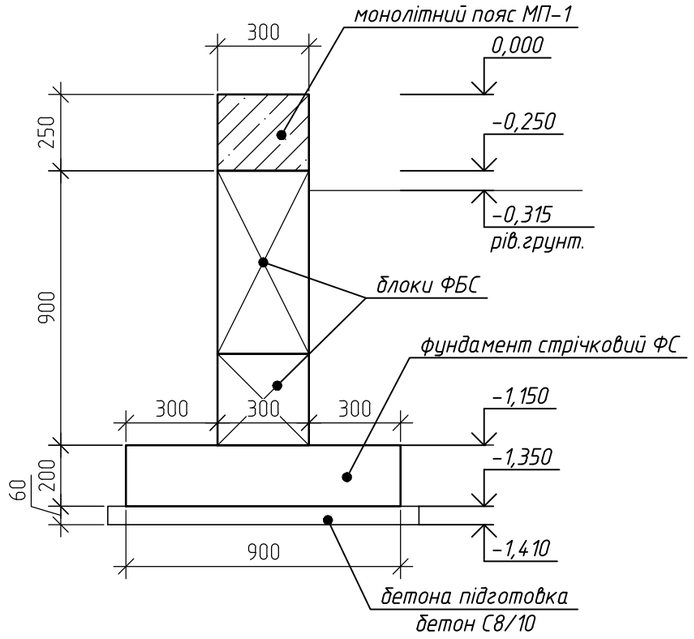

Специфікація до схеми розташування елементів фундаменту

Поз.	Позначення	Найменування	Кіл. шт.	Маса од., кг	Примітки
Фс	арк.3-6	Фундамент стрічковий ФС	1		
Фст-1	арк.7	Фундамент стовбчатий ФСт-1	8		
Фст-2	арк.8	Фундамент стовбчатий ФСт-2	4		

1. Бетонні блоки укладати на цементному розчині М150 товщиною 20 мм з перевязкою вертикальних швів не менше 200 мм. Вертикальні шви заповнювати цементним розчином М150 або бетоном С16/20 на дрібному заповнювачі. Нижній ряд блоків на ростверк укладати на цементному розчині складу 1:2.
2. Монолітні ділянки стін виконувати з бетону класу С16/20.
3. За відносну відмітку 0,000 прийнято рівень чистої підлоги першого поверху, що відповідає абсолютній відмітці _____.
4. Зворотню засипку фундаментів виконувати місцевим грунтом з трамбуванням до щільності 1.65 т/м3.
5. Гідроізоляцію та утеплення стіндив. розділ АР.

Змін.	Кол.уч	Лист	№Док.	Підп.	Дата	Схема фундаменту (опалубка)	Лист 2

Замість. інв. №
Підпис і дата
Інв. № оріг.

Формат А3

Схема розкладки 1-го ряду блоків ФБС

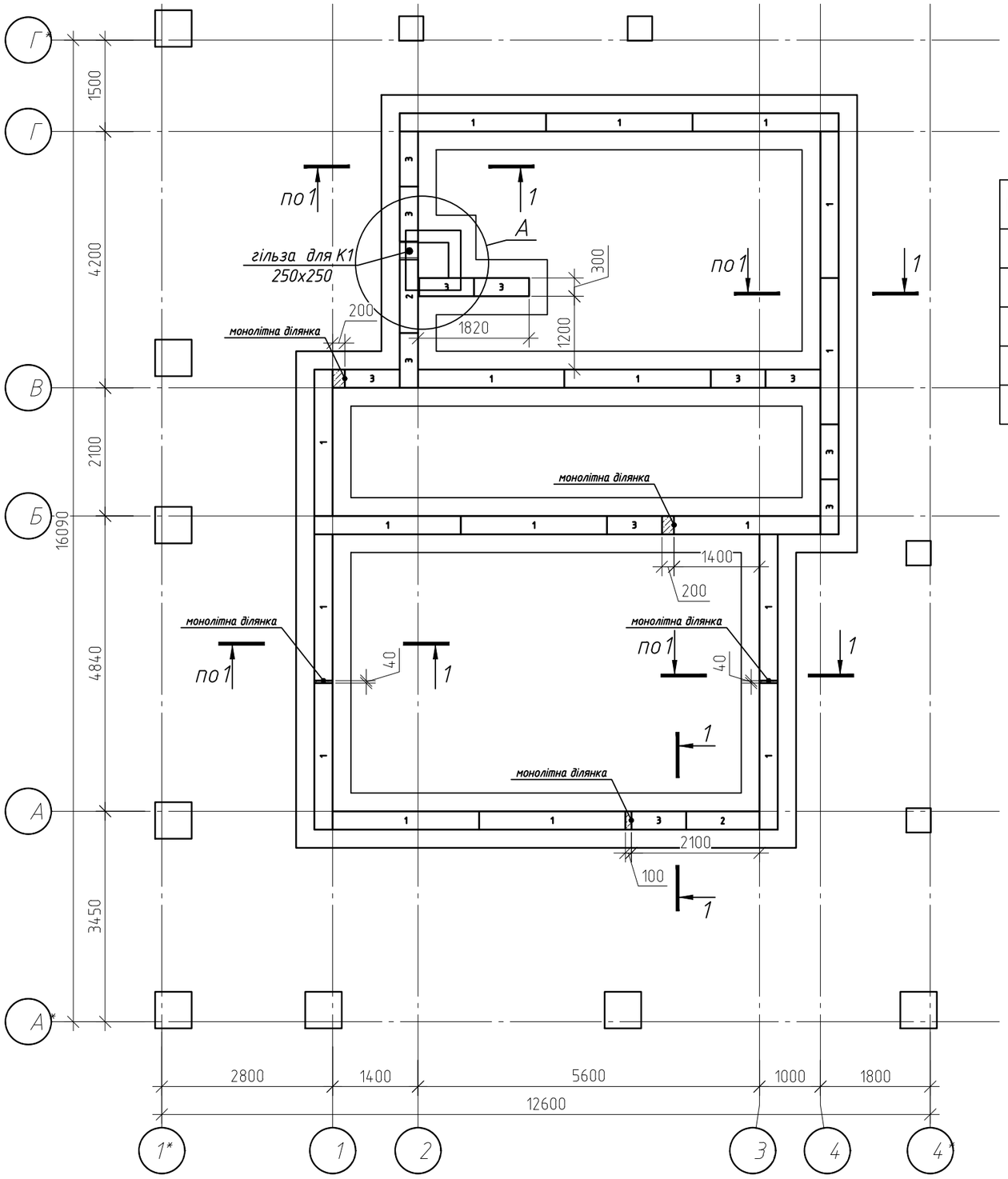

Специфікація до схеми розташування блоків ФБС 1-го ряду

Поз.	Позначення	Найменування	Кіл	Маса, од.,кг	Примітки
1	ДСТУ Б. В. 2.6-108:2010	Блок бетонний ФБС 24.3.3-т	17	0,48	
2	ДСТУ Б. В. 2.6-108:2010	Блок бетонний ФБС 12.3.3-т	2	0,25	
3	ДСТУ Б. В. 2.6-108:2010	Блок бетонний ФБС 9.3.3-т	12	0,18	
		Матеріали:			
	монолітні ділянки	Бетон класу С16/20 , $м^3$	0,05		

1. Бетонні блоки укладати на цементному розчині М150 товщиною 20 мм з перевязкою вертикальних швів не менше 200 мм. Вертикальні шви заповнювати цементним розчином М150 або бетоном С16/20 на дрібному заповнювачі. Нижній ряд блоків на ростверк укладати на цементному розчині складу 1:2.
2. Монолітні ділянки стін виконувати з бетону класу С16/20.
3. Блоки 1-го ряду знаходяться на відм. -1.170

Изм.	Кол.уч	Лист	№Док.	Подп.	Дата	Схема розкладки 1-го ряду блоків ФБС	Лист 3

Інв. № ориг. | Підпис і дата | Замість. інв. №

Формат А3

Схема розкладки 2-го ряду блоків ФБС

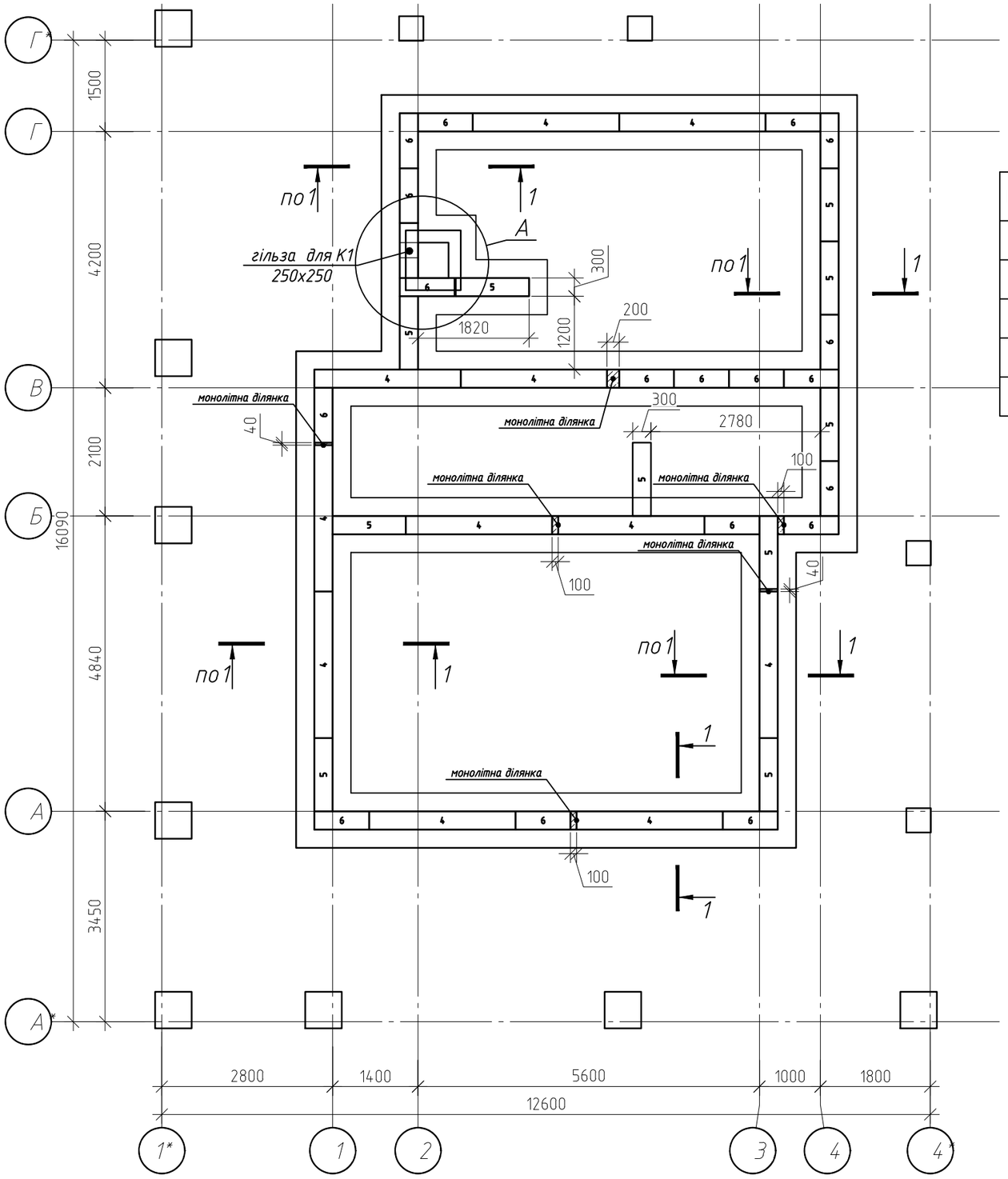

Специфікація до схеми розташування блоків ФБС 2-го ряду

Поз.	Позначення	Найменування	Кіл	Маса, од.,кг	Примітки
4	ДСТУ Б. В. 2.6-108:2010	Блок бетонний ФБС 24.3.6-т	11	0,97	
5	ДСТУ Б. В. 2.6-108:2010	Блок бетонний ФБС 12.3.6-т	10	0,48	
6	ДСТУ Б. В. 2.6-108:2010	Блок бетонний ФБС 9.3.6-т	19	0,35	
		Матеріали:			
	монолітні ділянки	Бетон класу С16/20 , $м^3$	0,11		

1. Бетонні блоки укладати на цементному розчині М150 товщиною 20 мм з перевязкою вертикальних швів не менше 200 мм. Вертикальні шви заповнювати цементним розчином М150 або бетоном С16/20 на дрібному заповнювачі. Нижній ряд блоків на ростверк укладати на цементному розчині складу 1:2.
2. Монолітні ділянки стін виконувати з бетону класу С16/20.
3. Блоки 1-го ряду знаходяться на відм. -0.870

Інв. № орис.	Підпис і дата	Замість. інв. №

Изм.	Кол.уч	Лист	№Док.	Подп.	Дата	Схема розкладки 2-го ряду блоків ФБС	Лист 4

Формат А3

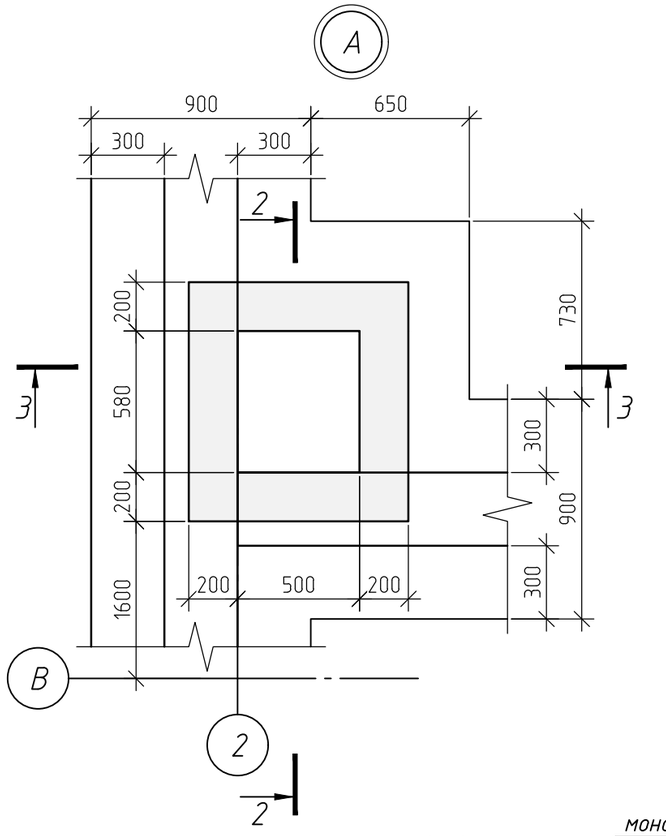

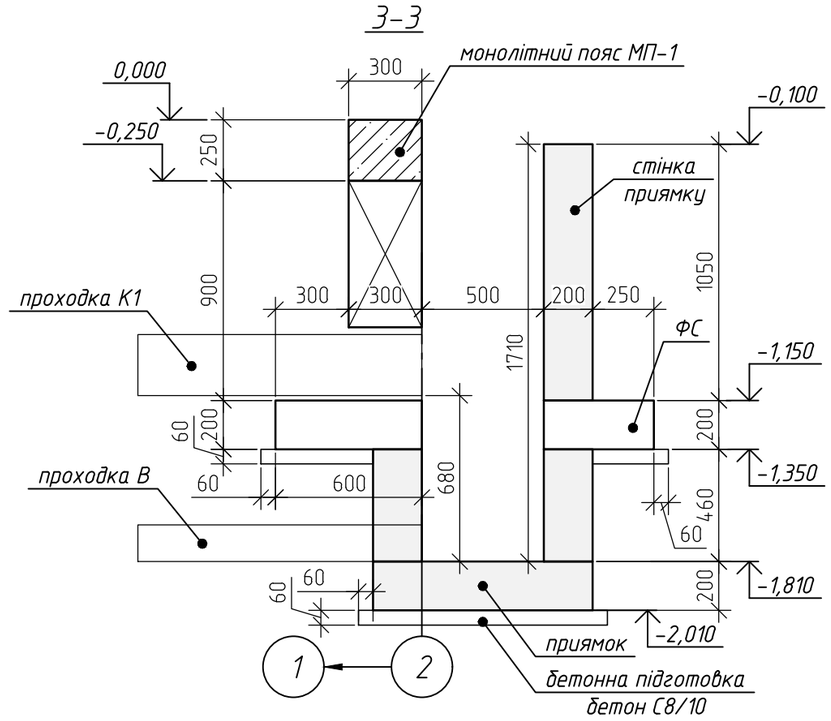

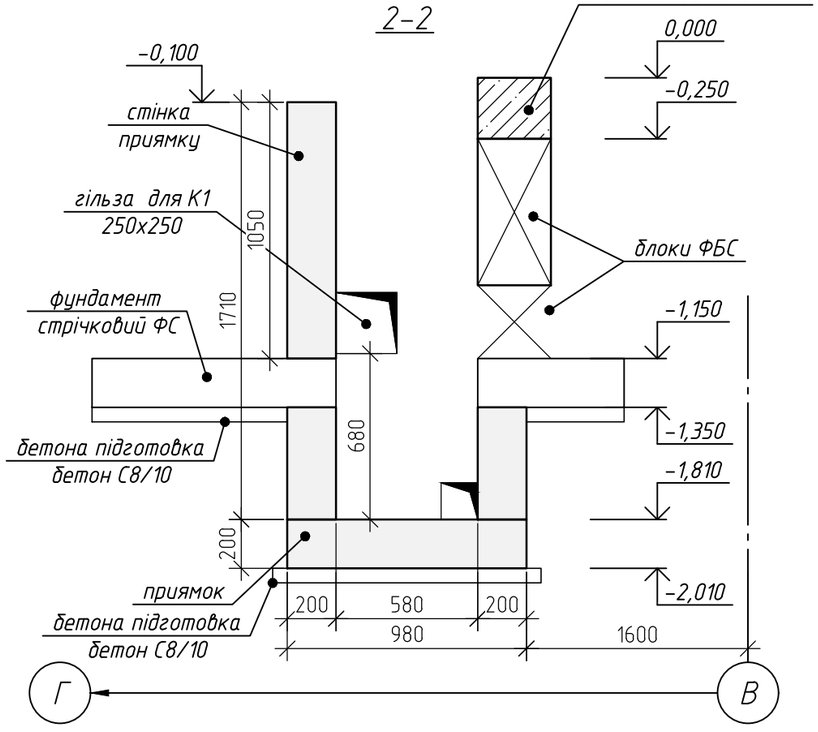

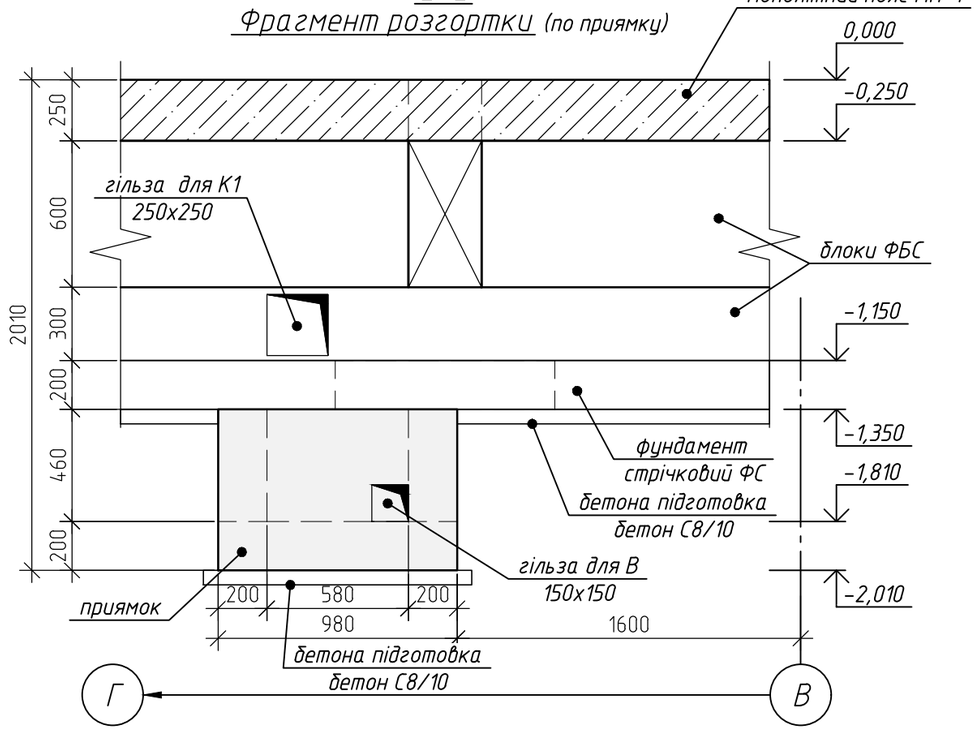

Інв. № ориг.	Підпис і дата	Замість. інв. №

Изм.	Кол.уч	Лист	№Док.	Подп.	Дата	Вузол А (Приямок)	Лист 5

Формат А3

ФС (армування)

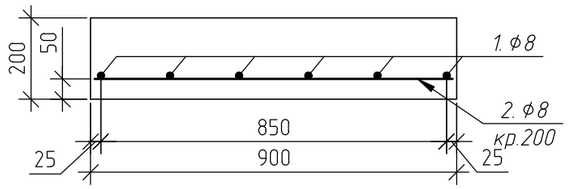

Специфікація до армування фундаменту стрічкового (ФС)

Поз.	Позначення	Найменування	Кіл	Маса, од.,кг	Примітки
1	ДСТУ 3760:2006	Ø8 А500С, Lзаг. = 360 м.п.	-	0,4	144
2	ДСТУ 3760:2006	Ø8 А500С, L = 880	260	0,35	91
3	ДСТУ 3760:2006	Ø8 А500С, L = 870	6	0,35	2,1
4	ДСТУ 3760:2006	Ø8 А500С, L = 950	6	0,38	2,28
5	ДСТУ 3760:2006	Ø8 А500С, Lзаг. =40 м.п.	-	0,4	16
6	ДСТУ 3760:2006	Ø8 А500С, L = 250	10	0,1	1
		Матеріали:			
	ФС (фундамент стрічковий)	Бетон класу С20/25, W8 , м^3	9,8		
	Приямок	Бетон класу С20/25, W8 , м^3	0,72		
	Підготовка	Бетон класу С8/10 , м^3	3,3		

Приямок (армування)
(плита)

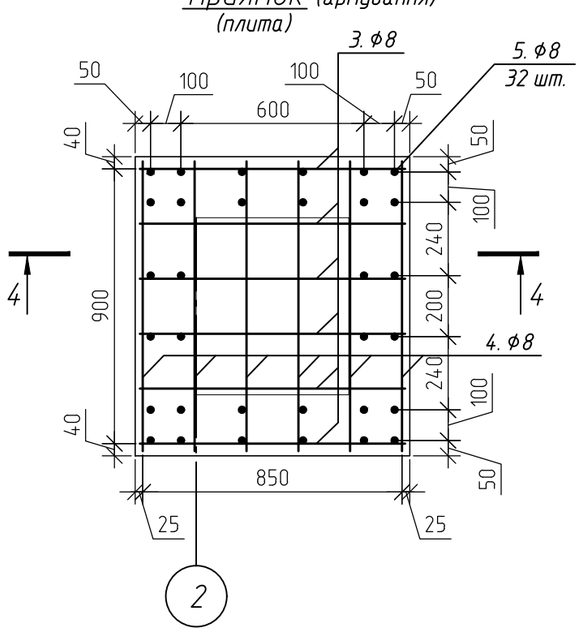

4–4
(плита)

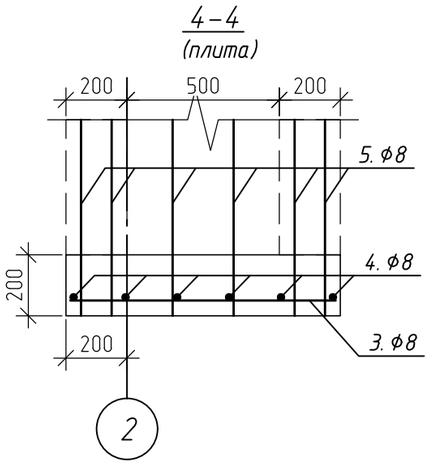

4–4
Приямок (армування)
(стіни)

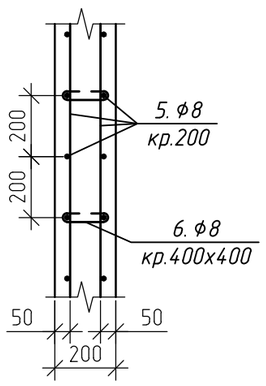

Поз.6

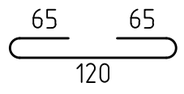

Відомість витрати сталі на елемент, кг

Марка елементу	Вироби арматурні				Всього:
	Арматура класу				
	А240С		А500С		
	ДСТУ 3760:2006				
		Всього:	Ø 8	Всього:	
ФС			256,4	256,4	256,4

Замість. інв. №
Підпис і дата
Інв. № ориг.

Изм.	Кол.уч	Лист	№Док.	Подп.	Дата

Фундамент стрічковий ФС (армування);
Приямок (армування)

Лист 6

Формат А3

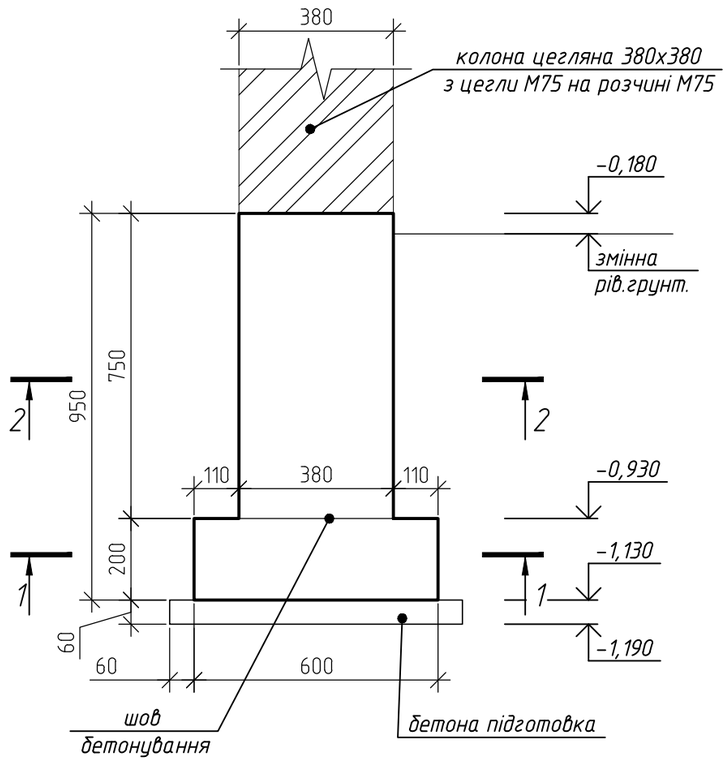

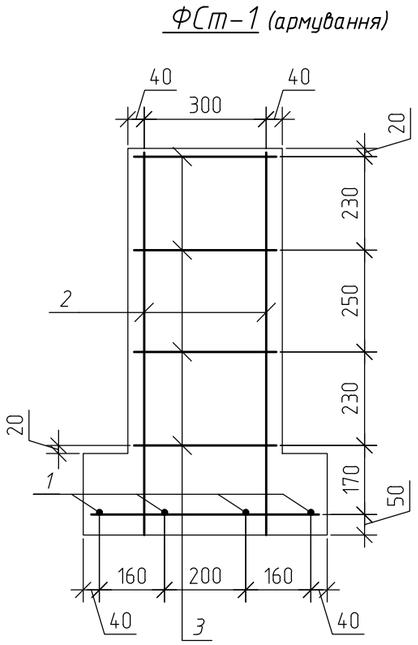

Специфікація армування фундаменту ФСт-1

Поз.	Позначення	Найменування	Кіл. шт.	Маса од., кг	Примітки
		Деталі			
1	ДСТУ 3760:2006	Ø 8 A500C L = 560	8	0,22	1,76
2	ДСТУ 3760:2006	Ø 8 A500C L = 940	4	0,37	1,48
3	ДСТУ 3760:2006	Ø 8 A500C L = 1450	4	0,57	2,28
		Матеріали			
	ФСт-1 (Фундамент стовбчатий)	Бетон С20/25		0,18	$м^3$
	Підготовка	Бетон С8/10		0,03	$м^3$

Відомість витрати сталі на елемент, кг

Марка елементу	Вироби арматурні				Всього:
	Арматура класу				
	А240С		А500С		
	ДСТУ 3760:2006				
		Всього:	Ø 8	Всього:	
ФСт-1			5,5	5,5	5,5

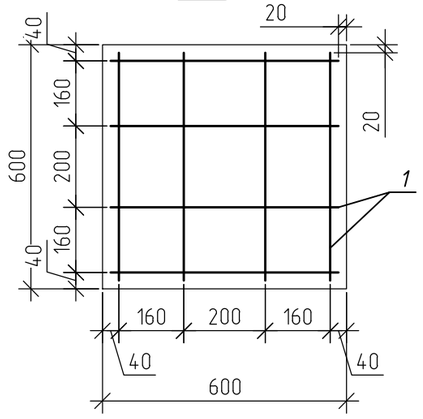

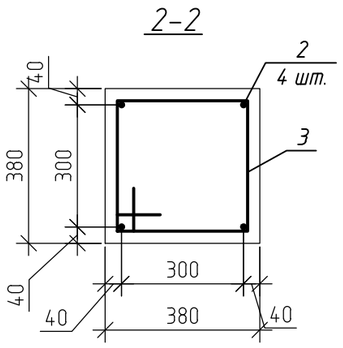

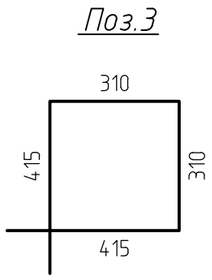

Изм.	Кол.уч	Лист	№Док.	Подп.	Дата	Фундамент стовбчатий ФСт-1	Лист 7

Замість. інв. №

Підпис і дата

Інв. № ориг.

Формат А3

ФСт-2 (опалубка)

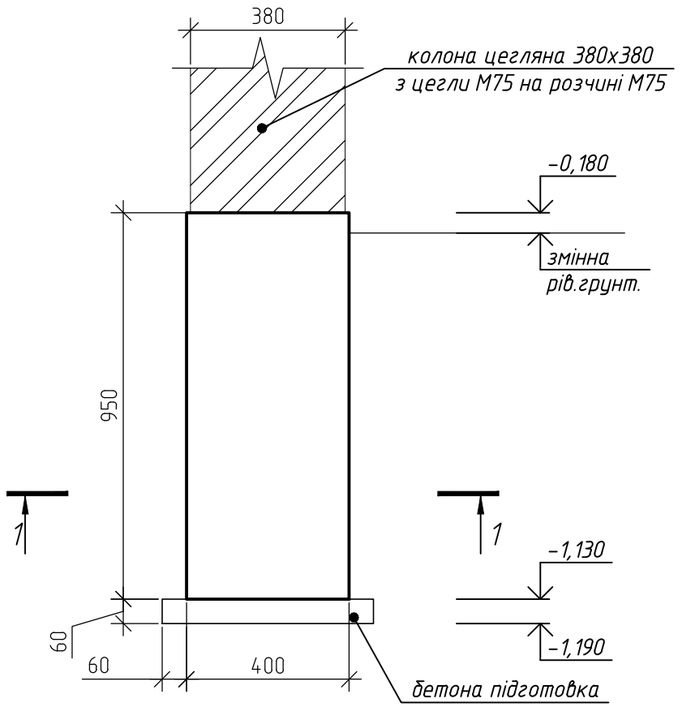

ФСт-2 (армування)

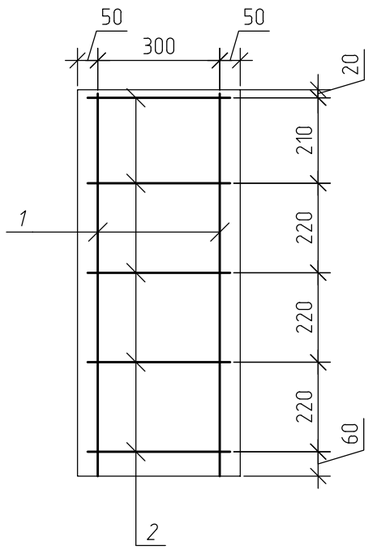

Специфікація армування фундаменту ФСт-2

Поз.	Позначення	Найменування	Кіл. шт.	Маса од., кг	Примітки
		Деталі			
1	ДСТУ 3760:2006	Ø 8 А500С L = 940	4	0,37	1,48
2	ДСТУ 3760:2006	Ø 8 А500С L = 1450	4	0,57	2,28
		Матеріали			
	ФСт-2 (Фундамент стовбчатий)	Бетон С20/25		0,15	м^3
	Підготовка	Бетон С8/10		0,02	м^3

Відомість витрати сталі на елемент, кг

Марка елементу	Вироби арматурні				Всього:
	Арматура класу				
	А240С		А500С		
	ДСТУ 3760:2006				
		Всього:	Ø 8	Всього:	
ФСт-2			3,8	3,8	3,8

1-1

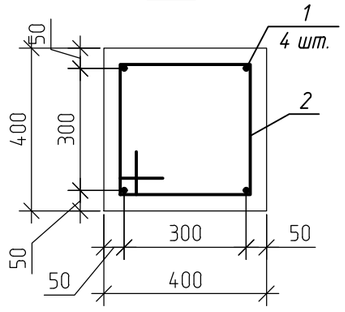

Поз.2

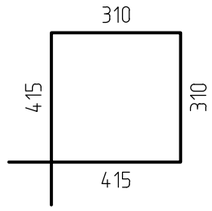

Замість. інв. N°

Підпис і дата

Інв. N° ориг.

Изм.	Кол.уч	Лист	№Док.	Подп.	Дата	Фундамент стовбчатий ФСт-2	Лист 8

Формат А3

Схема монолітного поясу МП-1

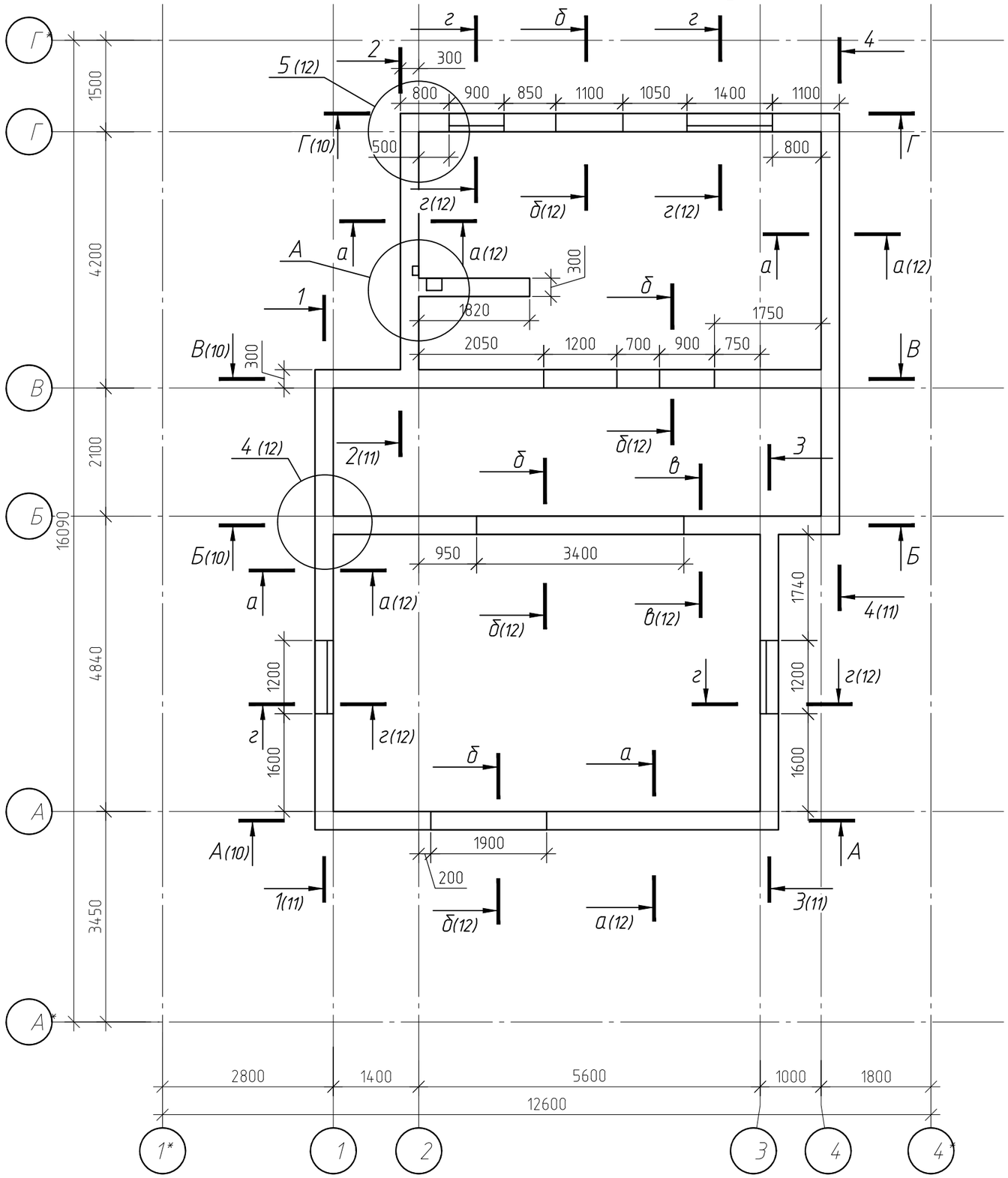

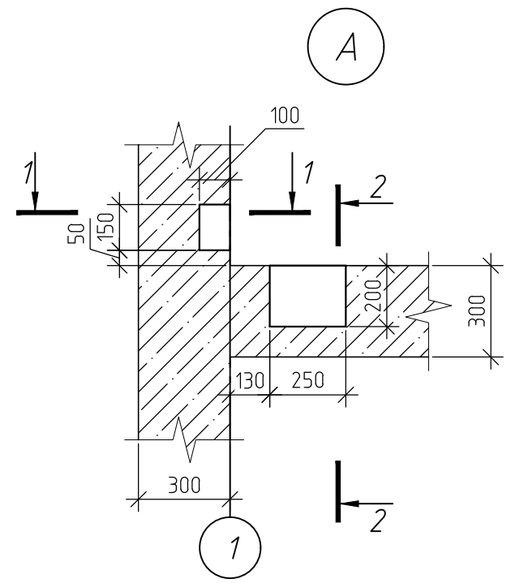

1-1

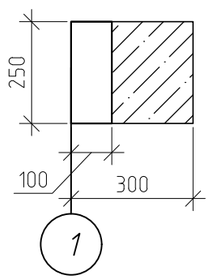

2-2

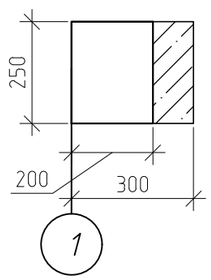

а-а
в-в

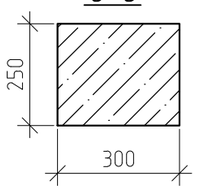

б-б

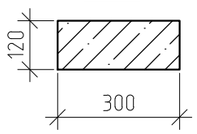

г-г

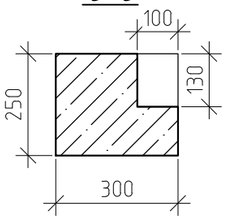

Інв. № ориг.	Підпис і дата	Замість. інв. №

Изм.	Кол.уч	Лист	№Док.	Подп.	Дата	Схема монолітного поясу МП-1	Лист 9

Формат А3

А–А

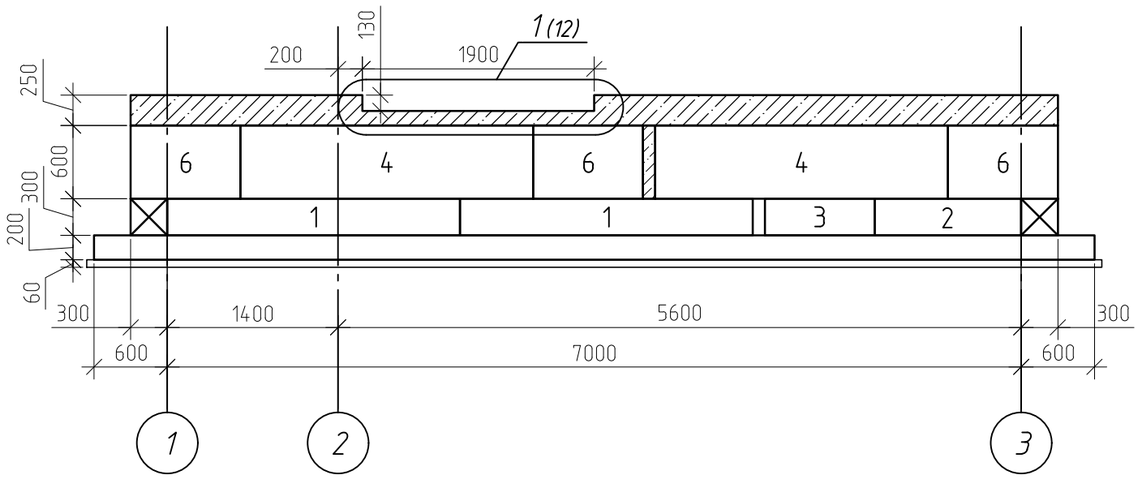

Б–Б

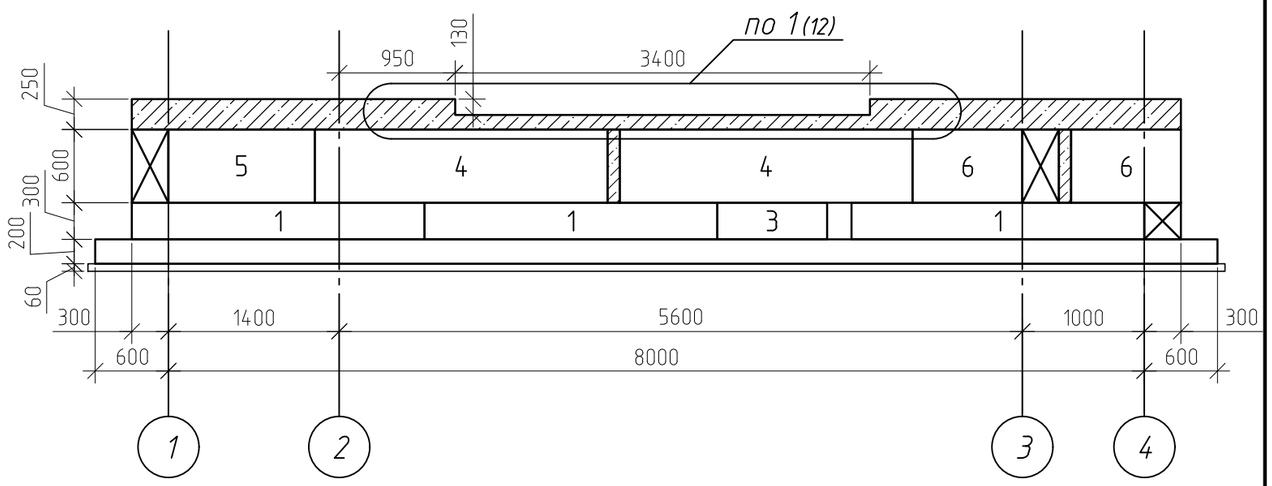

В–В

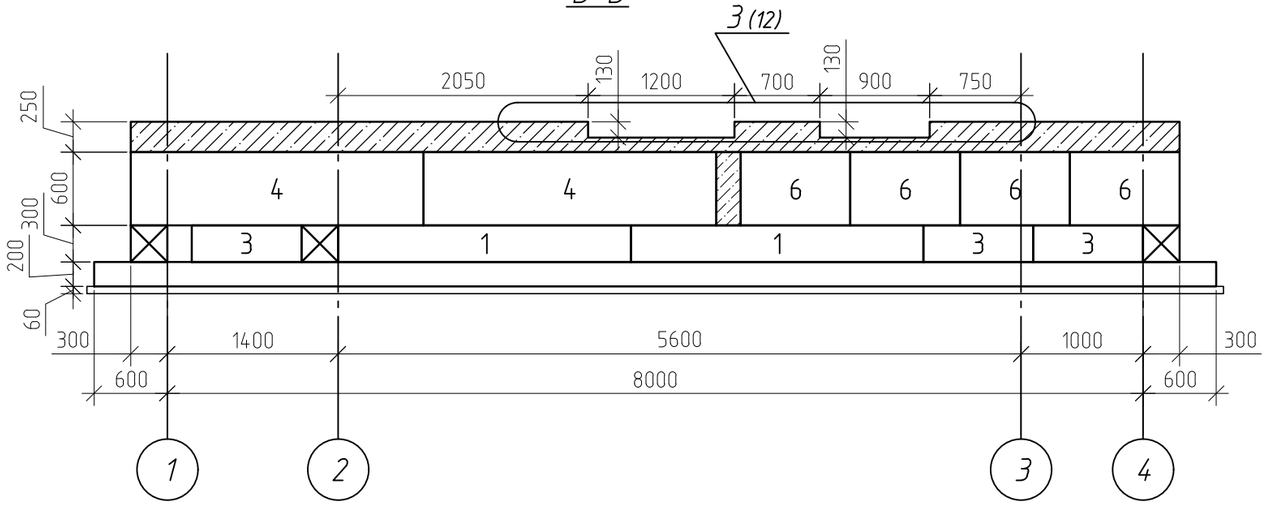

Г–Г

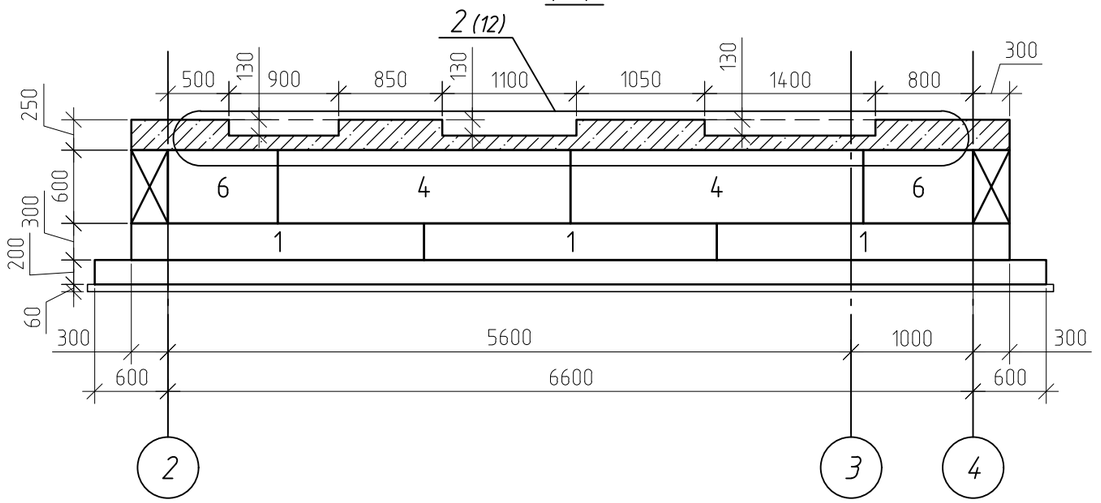

Інв. № ориг.	Підпис і дата	Замість. інв. №

Изм.	Кол.уч	Лист	№Док.	Подп.	Дата	Розгортки А–А, Б–Б, В–В, Г–Г.	Лист 10

Формат А3

1-1

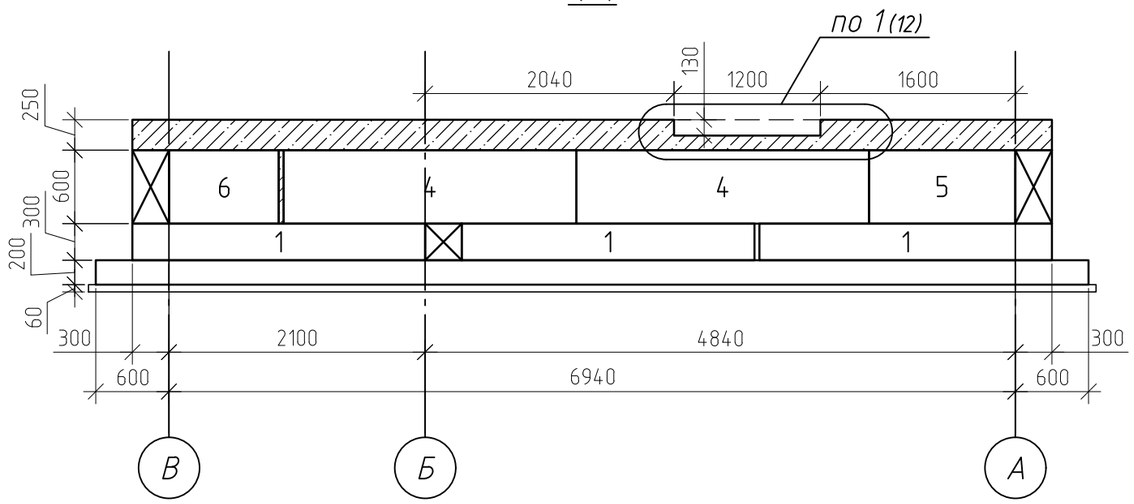

2-2

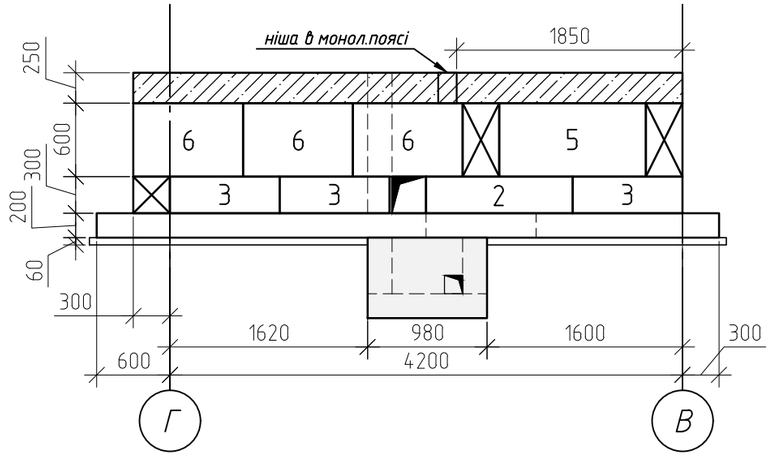

3-3

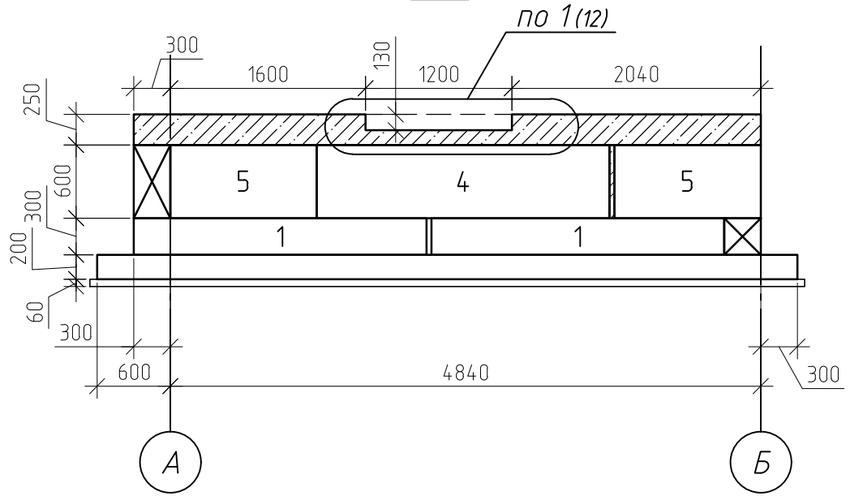

4-4

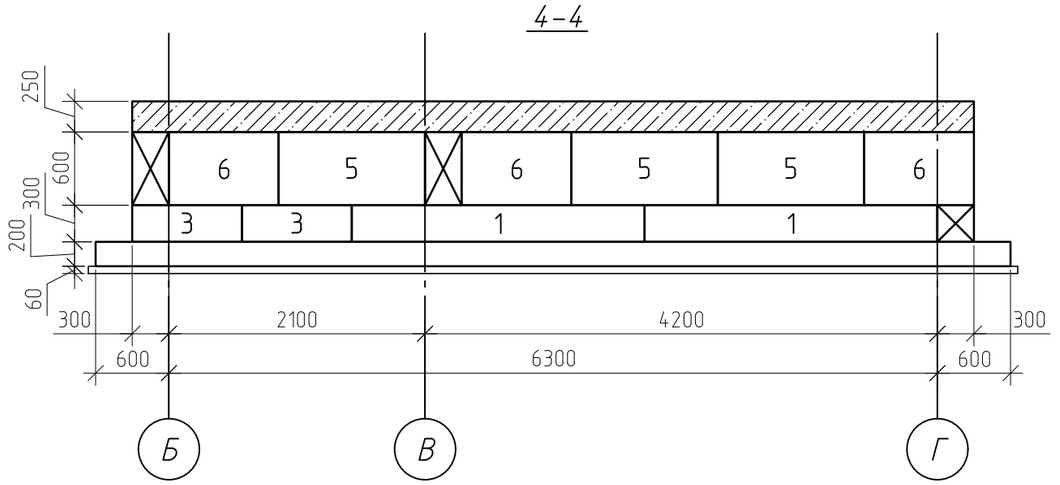

Інв. № орис.	Підпис і дата	Замість. інв. №

Изм.	Кол.уч	Лист	№Док.	Подп.	Дата	Розгортки 1-1, 2-2, 3-3, 4-4.	Лист 11

Формат А3

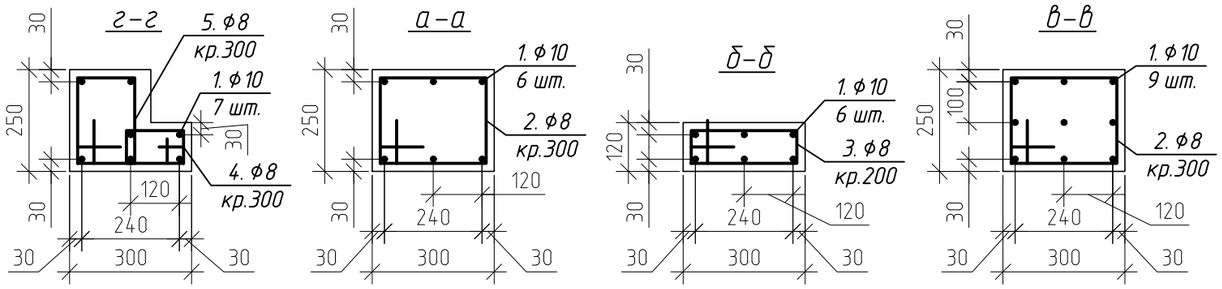

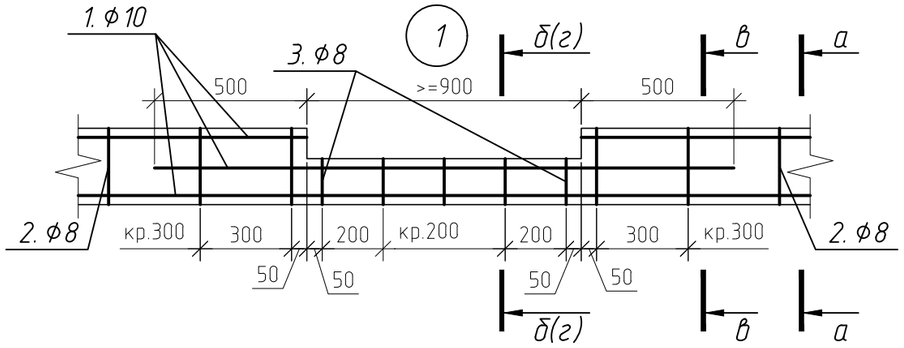

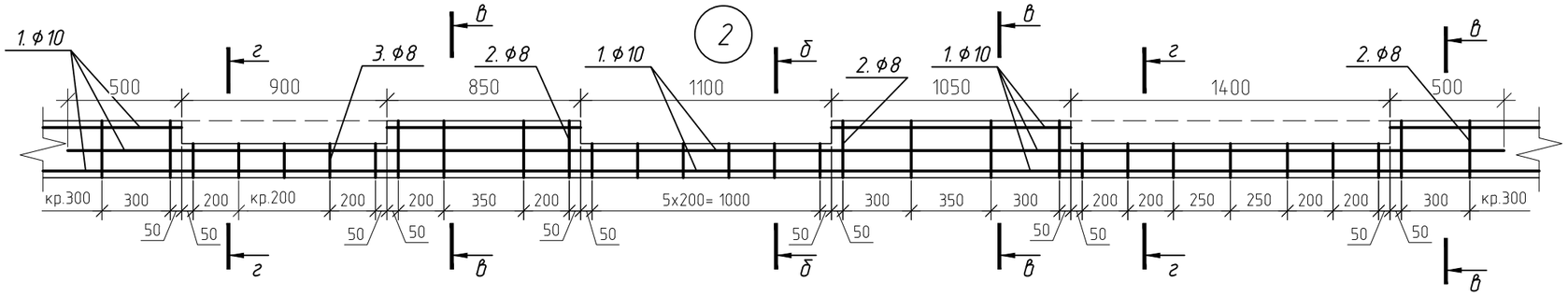

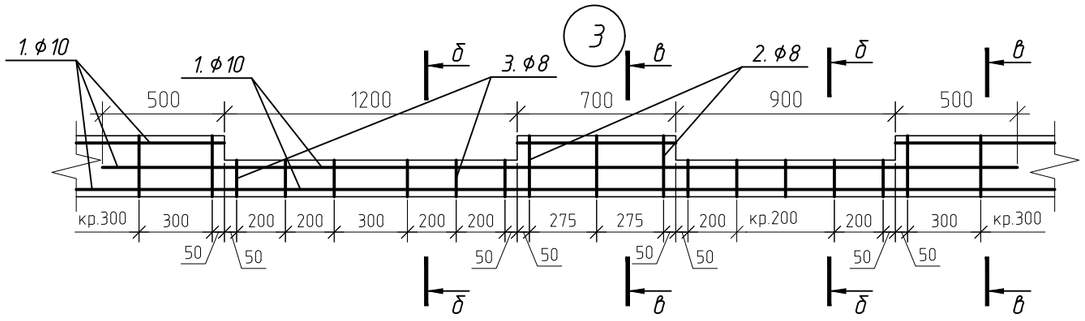

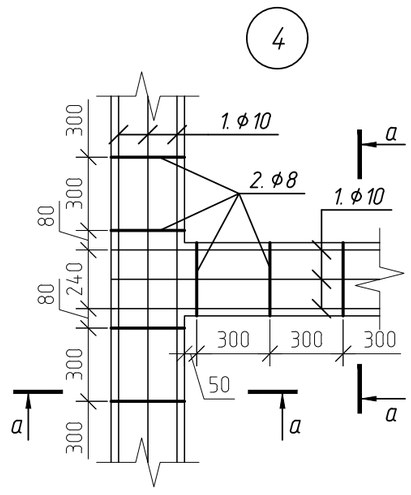

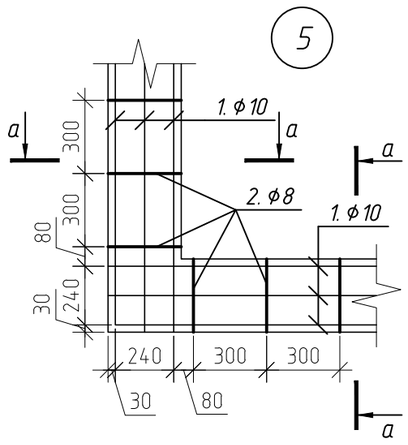

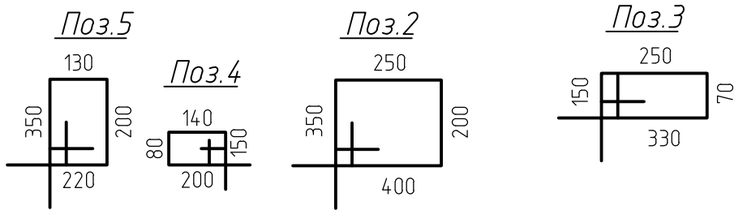

Специфікація армування монолітного поясу МП-1

Поз.	Позначення	Найменування	Кіл. шт.	Маса од., кг	Примітки
		Деталі			
1	ДСТУ 3760:2006	Ø 10 А500С $L_{заг.}$ = 371 м.п.		0,62	230,02
2*	ДСТУ 3760:2006	Ø 8 А240С L = 1200	118	0,47	55,46
3*	ДСТУ 3760:2006	Ø 8 А240С L = 800	70	0,31	21,7
4*	ДСТУ 3760:2006	Ø 8 А240С L = 570	25	0,22	5,5
5*	ДСТУ 3760:2006	Ø 8 А240С L = 900	25	0,35	8,75
		Матеріали			
	МП-1 (Монолітний пояс)	Бетон С20/25		3,77	$м^3$

* - див. деталі (позиції)

Відомість витрати сталі на елемент, кг

Марка елементу	Вироби арматурні				Всього:
	Арматура класу				
	А240С		А500С		
	ДСТУ 3760:2006				
	Ø 8	Всього:	Ø 10	Всього:	
МП-1	77,2	77,2	230	230	307,2

Замість. інв. №
Підпис і дата
Інв. № ориг.

Изм.	Кол.уч	Лист	№Док.	Подп.	Дата	МП-1 (армування). Розрізи а–а, б–б, в–в. Вузол 1 та 2.	Лист 12

Формат А3

Плита перекриття Пм1 (опалубка)

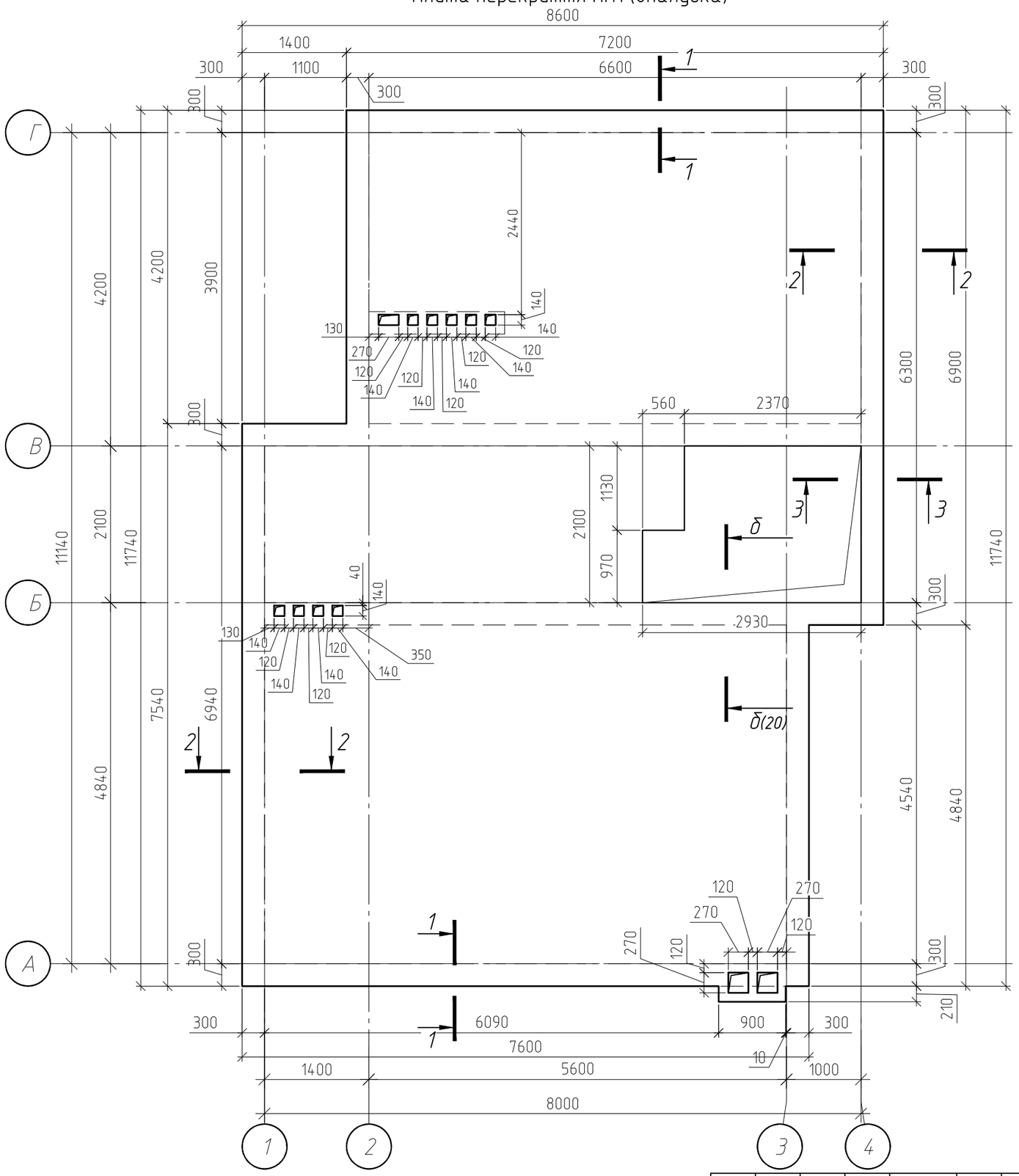

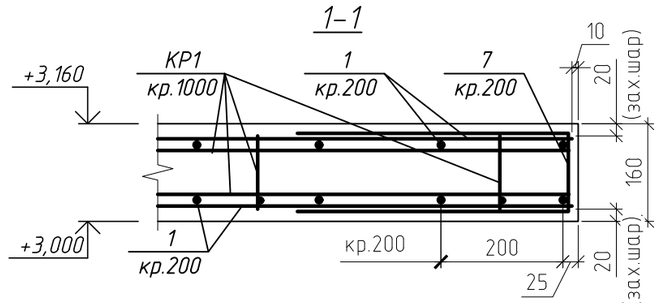

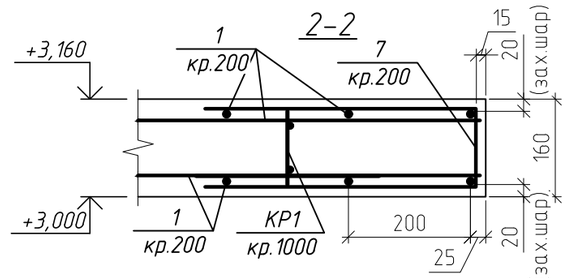

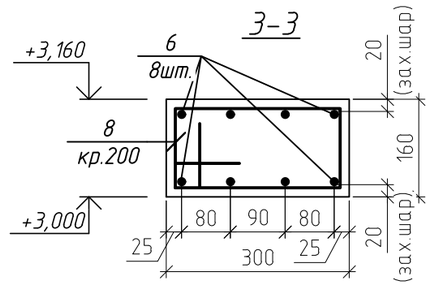

1. Каркаси Кр1 виконувати згідно ГОСТ 10922–90. Зварні з'єднання каркасів виконувати за допомогою ручного дугового зварювання точковими прихватами відповідно до ГОСТ 14098–91. Використовувати електроди Е42;
2. Даний аркуш див разом з аркушами 14–20;
3. В графі "Примітки" специфікації вказана загальна маса деталей в кілограмах;
4. Деталь стикування арматури та деталь обрамлення отворів див. арк.20;
5. Специфікацію та відомість деталей див. арк. 21
6. Контур стін нижнього поверху показано умовно

Інв. № ориг.	Підпис і дата	Замість. інв. №

Изм.	Кол.уч	Лист	№Док.	Подп.	Дата	Плита перекриття Пм1 (опалубка)	Лист 13

Формат А3

Пм1. Схема розташування каркасів КР1. Схема обрамлення отворів

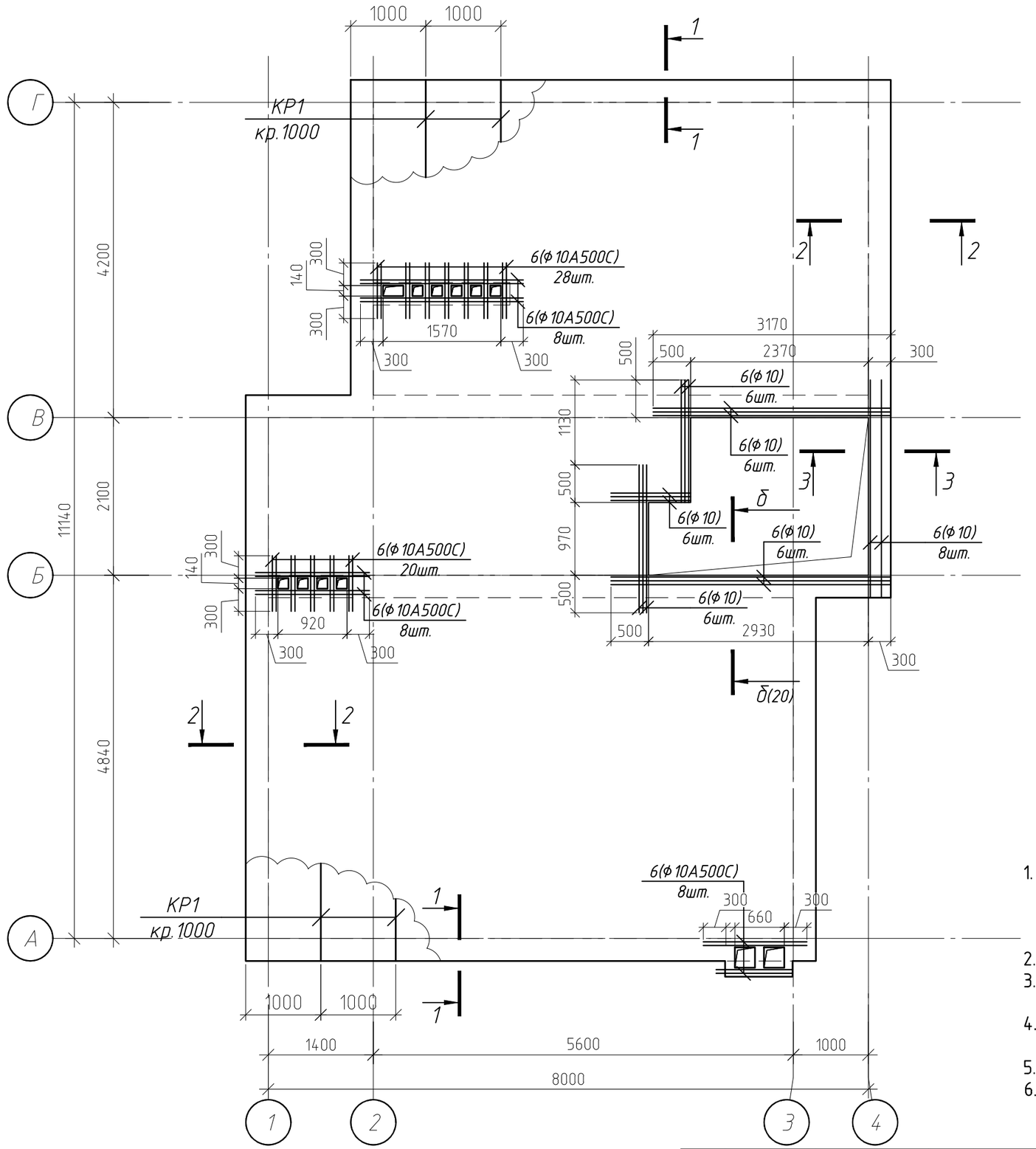

1. Каркаси Кр1 виконувати згідно ГОСТ 10922–90. Зварні з'єднання каркасів виконувати за допомогою ручного дугового зварювання точковими прихватами відповідно до ГОСТ 14098–91. Використовувати електроди Е42;
2. Даний аркуш див разом з аркушами 13–21;
3. В графі "Примітки" специфікації вказана загальна маса деталей в кілограмах;
4. Деталь стикування арматури та деталь обрамлення отворів див. арк.20;
5. Розрізи 1–1, 2–2 та 3–3 див. арк.13.
6. Специфікацію та відомість деталей див. арк. 21

Інв. N° ориг.	Підпис і дата	Замість. інв. N°

Изм.	Кол.уч	Лист	№Док.	Подп.	Дата	Пм1. Схема розташування каркасів КР1. Схема обрамлення отворів	Лист 14

Формат А3

Пм1. Схема обрамлення контурів плити

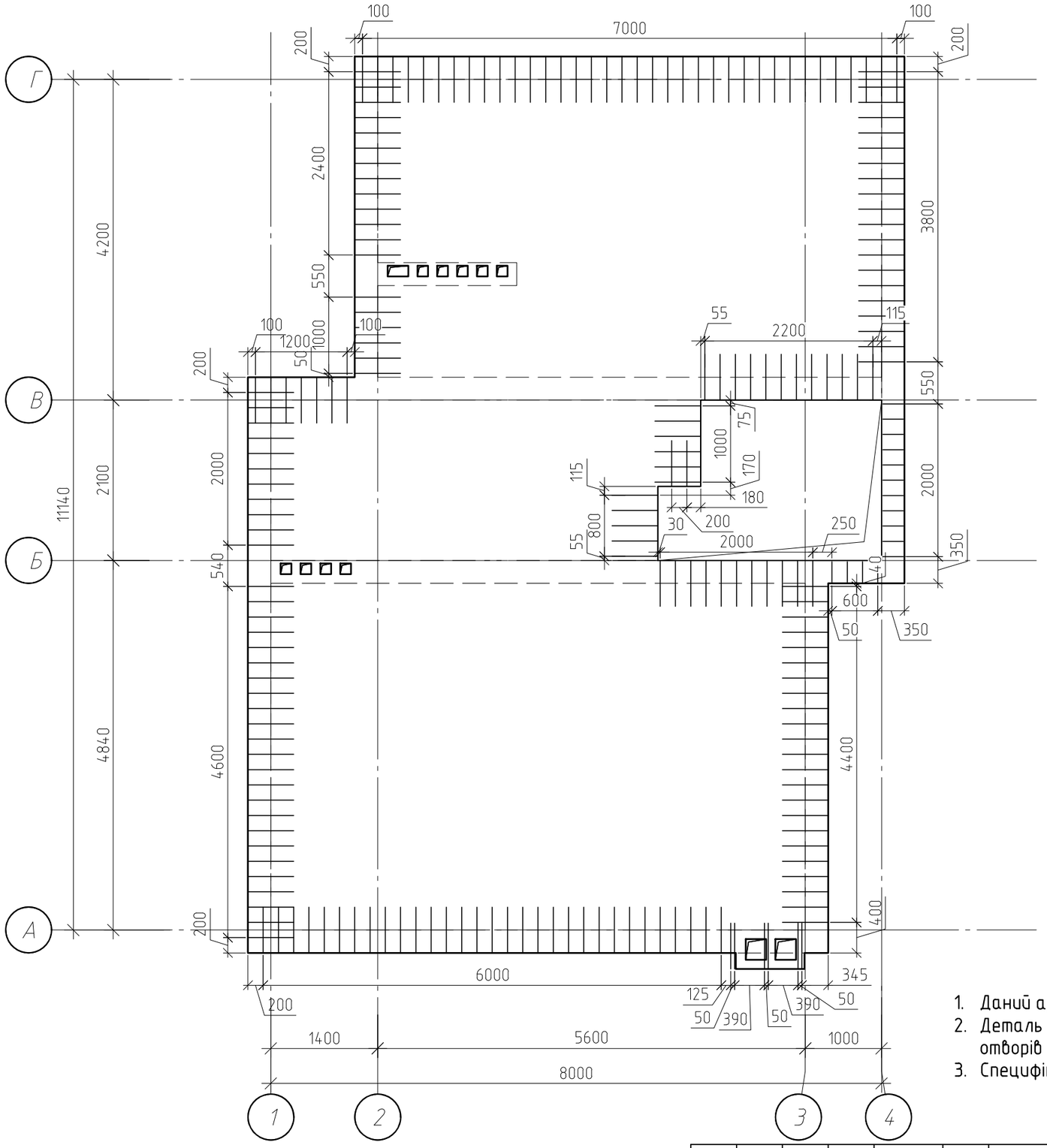

1. Даний аркуш див разом з аркушами 13–21;
2. Деталь стикування арматури та деталь обрамлення отворів див. арк.20;
3. Специфікацію та відомість деталей див. арк. 21

Інв. № оригі.	Підпис і дата	Замість. інв. №

Изм.	Кол.уч	Лист	№Док.	Подп.	Дата	Пм1. Схема обрамлення контурів плити	Лист 15

Формат А3

Пм1. Схема армування низу плити напрямком вздовж цифрових осей

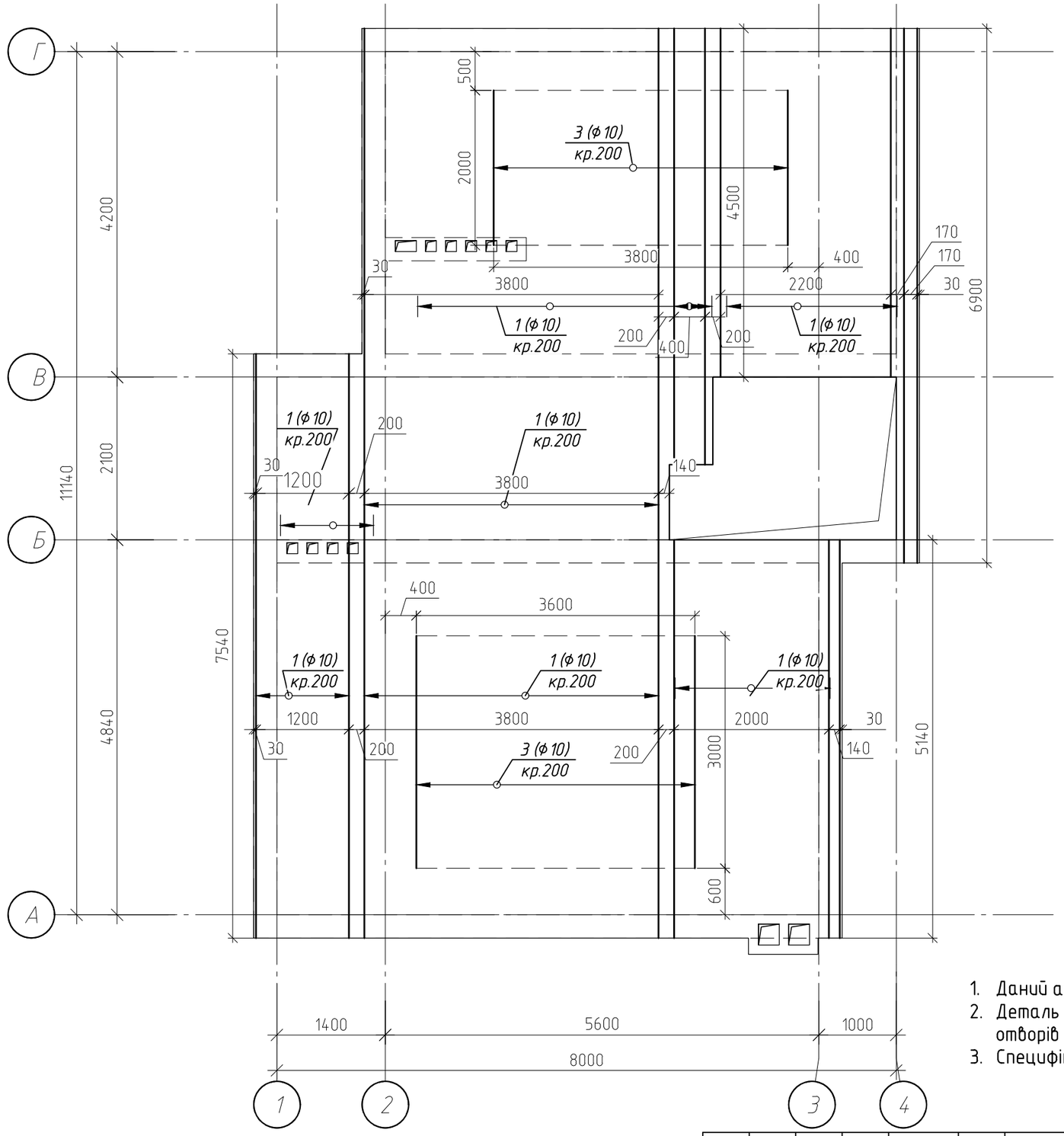

Етапи армування:
1. першою вкладати нижню основну арматуру напрямком вздовж цифрових осей кроком 200 мм;
2. наступною вкладати нижню додаткову арматуру напрямком вздовж цифрових осей кроком 200 мм, таким чином щоб між основною та додатковою арматурою було 100 мм;
3. наступною вкладати нижню основну арматуру напрямком вздовж буквених осей кроком 200 мм;
4. наступною вкладати нижню додаткову арматуру напрямком вздовж буквених осей кроком 200 мм, таким чином щоб між основною та додатковою арматурою було 100 мм;
5. встановити підтримуючі каркаси КР1 напрямком вздовж цифрових осей кроком 1000 мм;
6. вкладати верхню основну арматуру напрямком вздовж буквених осей кроком 200 мм;
7. вкладати верхню основну арматуру напрямком вздовж цифрових осей кроком 200 мм;
8. по контуру плити встановити пешки (поз.7) кроком 200 мм.

1. Даний аркуш див разом з аркушами 13–21;
2. Деталь стикування арматури та деталь обрамлення отворів див. арк.20;
3. Специфікацію та відомість деталей див. арк. 21

Інв. N° ориг.	Підпис і дата	Замість. інв. N°

Изм.	Кол.уч	Лист	№Док.	Подп.	Дата	Пм1. Схема армування низу плити напрямком вздовж цифрових осей	Лист 16

Формат А3

Пм1. Схема армування низу плити напрямком вздовж буквених осей

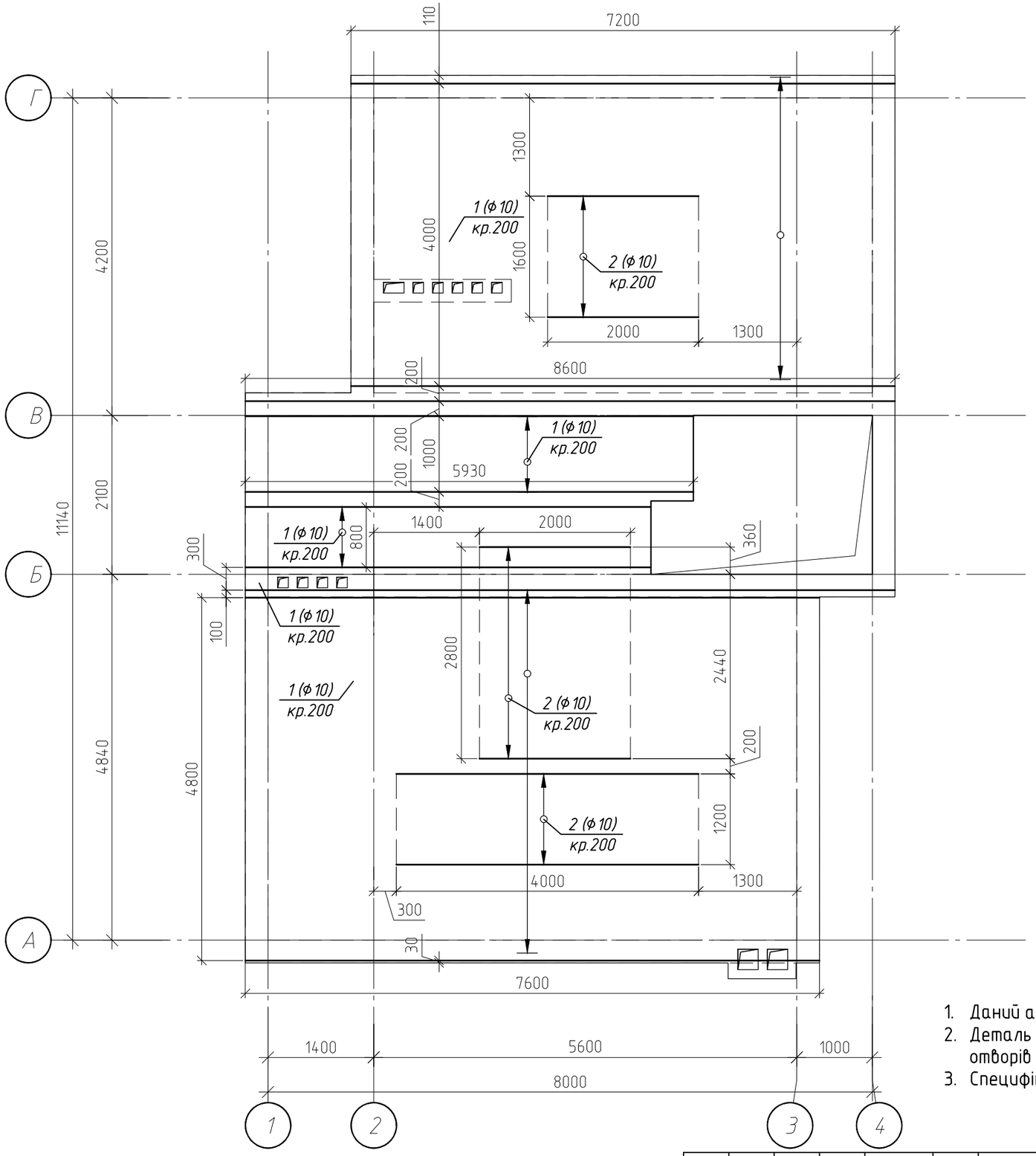

1. Даний аркуш див разом з аркушами 13–21;
2. Деталь стикування арматури та деталь обрамлення отворів див. арк.20;
3. Специфікацію та відомість деталей див. арк. 21

Інв. № ориг.	Підпис і дата	Замість. інв. №

Изм.	Кол.уч	Лист	№Док.	Подп.	Дата	Пм1. Схема армування низу плити напрямком вздовж буквених осей	Лист 17

Формат А3

Пм1. Схема армування верху плити напрямком вздовж буквених осей

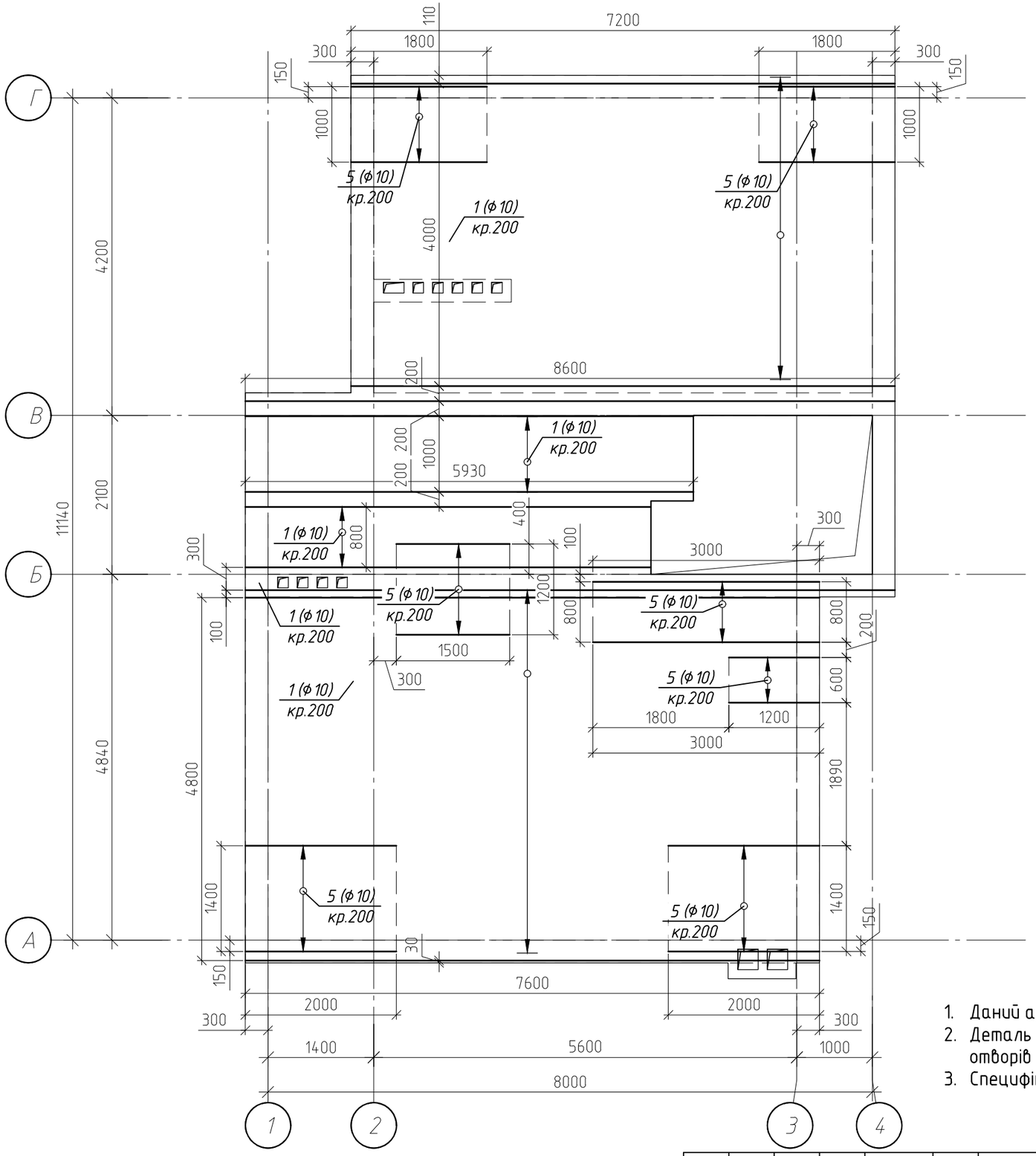

1. Даний аркуш див разом з аркушами 13–21;
2. Деталь стикування арматури та деталь обрамлення отворів див. арк.20;
3. Специфікацію та відомість деталей див. арк. 21

Інв. № ориг.	Підпис і дата	Замість. інв. №

Изм.	Кол.уч	Лист	№Док.	Подп.	Дата	Пм1. Схема армування верху плити напрямком вздовж буквених осей	Лист 18

Формат А3

Пм1. Схема армування верху плити напрямком вздовж цифрових осей

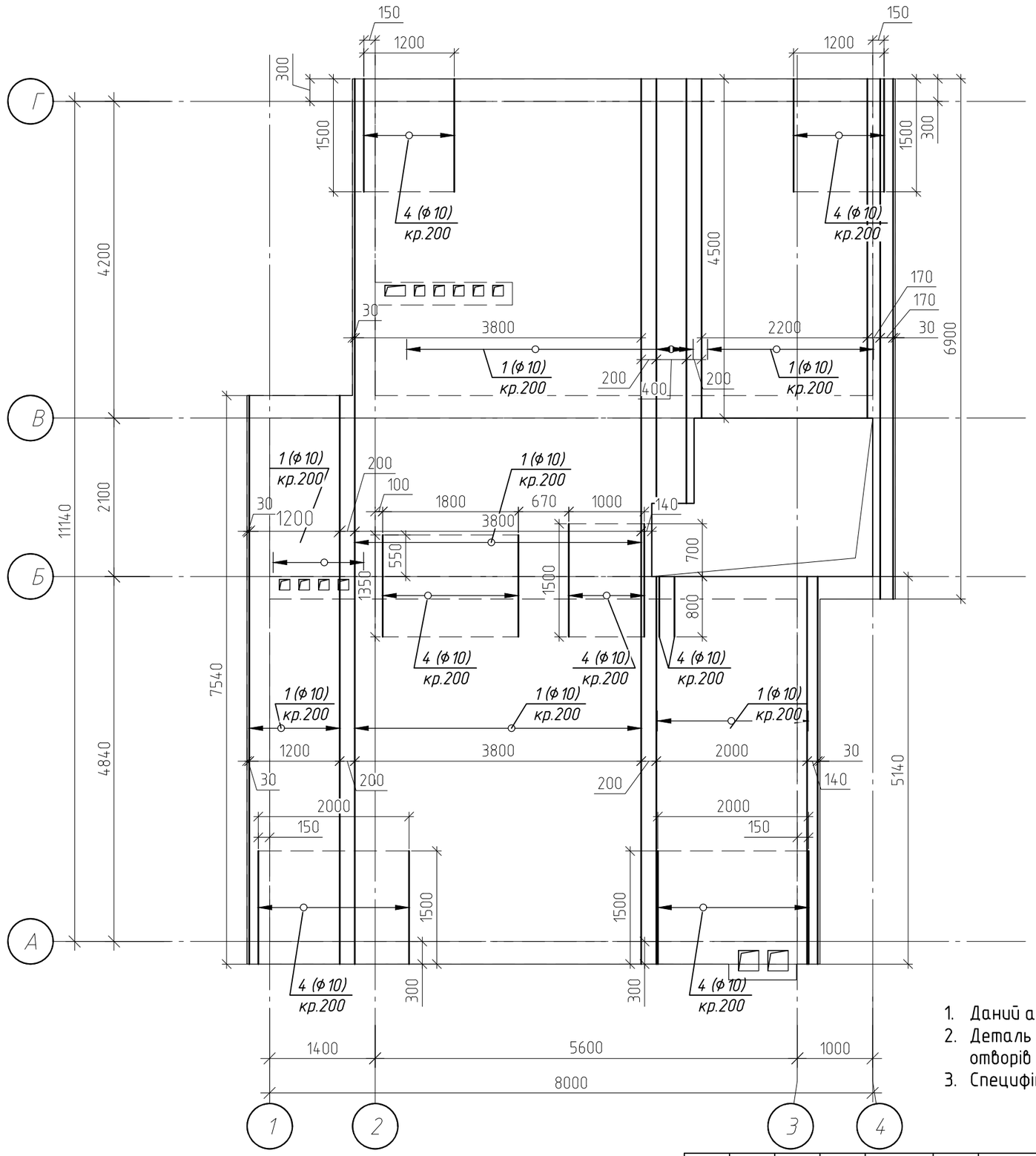

1. Даний аркуш див разом з аркушами 13–21;
2. Деталь стикування арматури та деталь обрамлення отворів див. арк.20;
3. Специфікацію та відомість деталей див. арк. 21

Изм.	Кол.уч	Лист	№Док.	Подп.	Дата	Пм1. Схема армування верху плити напрямком вздовж цифрових осей	Лист 19

Формат А3

Замість. інв. №

Підпис і дата

Інв. № ориг.

Плита перекриття Пм1. Каркас КР1. Вузол обрамлення отворів

Деталь обрамлення отворів

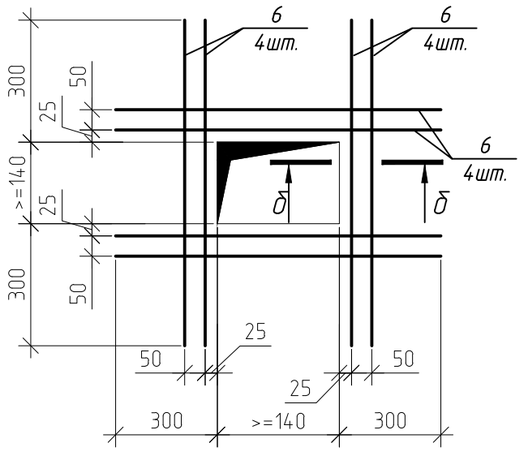

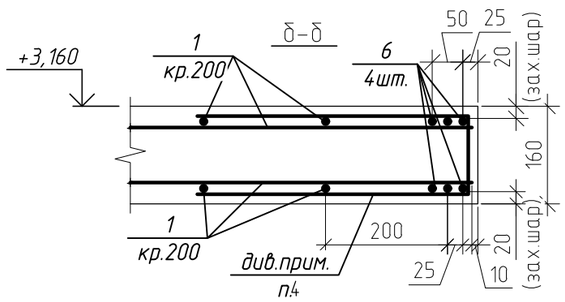

Деталь стикування арматури

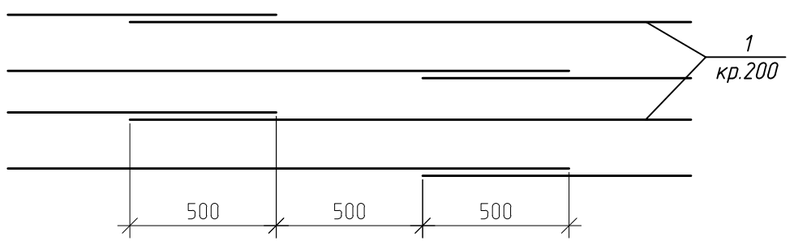

Специфікація каркасу Кр1 (на 1 м.п.)

Поз.	Позначення	Найменування	Кіль к.	Маса од., кг	Примітки
		Деталі			
1	ДСТУ 3760:2006	⌀ 8 А500С L = 120	2	0,047	0,094
2	ДСТУ 3760:2006	⌀ 8 А500С м.п.	2	0,395	0,79
3	ДСТУ 3760:2006	⌀ 8 А500С L = 300	1	0,118	0,118

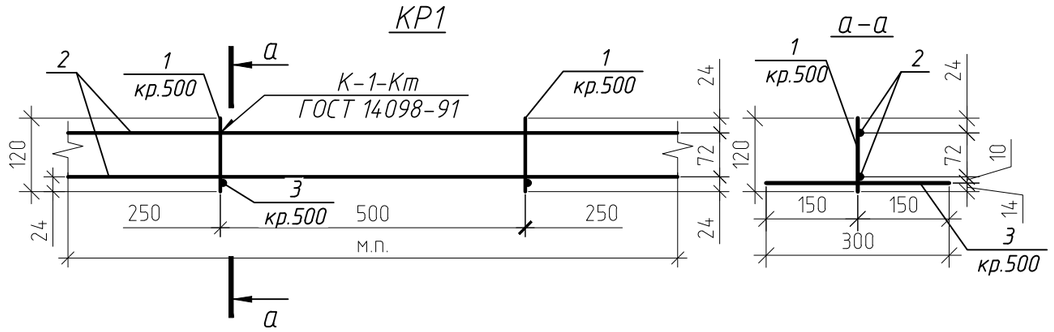

1. Даний аркуш див. разом з арк. 13–21.
2. Схему розташування Кр1 див. арк. 14
3. Відомість витрат сталі на плиту монолітну Пм1 та відомість деталей див. арк. 21
4. Влаштувати пешки поз. 7 по стороні отвора довжина якого >0.8м.

Інв. № ориг.	Підпис і дата	Замість. інв. №

Изм.	Кол.уч	Лист	№Док.	Подп.	Дата	Плита перекриття Пм1. Каркас КР1. Вузол обрамлення отворів	Лист 20

Формат А3

Плита перекриття Пм1. Специфікація

Відомість деталей

Поз.	Ескіз	Поз.	Ескіз
7	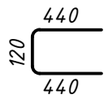	8	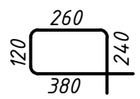

Відомість витрати сталі на елемент, кг

Марка елементу	Вироби арматурні					Всього:
	Арматура класу					
	А240С		А500С			
	ДСТУ 3760:2006					
	Ø 8	Всього:	Ø 8	Ø 10	Всього:	
Пм1	5,9	5,9	84,1	1420,7	1504,8	1510,8

Специфікація плити монолітної Пм1

Поз.	Позначення	Найменування	Кільк.	Маса од., кг	Примітки
		Складальні одиниці			
КР1	арк. 20	Каркас КР1 м.п.	84	1,0	84
		Деталі			
1	ДСТУ 3760:2006	Ø 10 А500С L = 1812 м.п.		0,617	1118
2	ДСТУ 3760:2006	Ø 10 А500С L = 76 м.п.		0,617	46,9
3	ДСТУ 3760:2006	Ø 10 А240С L = 97 м.п.		0,617	59,8
4	ДСТУ 3760:2006	Ø 10 А500С L = 78,1 м.п.		0,617	48,2
5	ДСТУ 3760:2006	Ø 10 А500С L = 83,9 м.п.		0,617	51,8
6	ДСТУ 3760:2006	Ø 10 А500С L = 155,6 м.п.		0,617	96
7*	ДСТУ 3760:2006	Ø 8 А500С L = 1000	213	0,40	84,1
8*	ДСТУ 3760:2006	Ø 8 А240С L = 1000	15	0,40	5,9
		Матеріали			
		Бетон С20/25		13,5	$м^3$

* - Див. відомість деталей

Етапи армування:
1. першою вкладати нижню основну арматуру напрямком вздовж цифрових осей кроком 200 мм;
2. наступною вкладати нижню додаткову арматуру напрямком вздовж цифрових осей кроком 200 мм, таким чином щоб між основною та додатковою арматурою було 100 мм;
3. наступною вкладати нижню основну арматуру напрямком вздовж буквених осей кроком 200 мм;
4. наступною вкладати нижню додаткову арматуру напрямком вздовж буквених осей кроком 200 мм, таким чином щоб між основною та додатковою арматурою було 100 мм;
5. встановити підтримуючі каркаси КР1 напрямком вздовж цифрових осей кроком 1000 мм;
6. вкладати верхню основну арматуру напрямком вздовж буквених осей кроком 200 мм;
7. вкладати верхню основну арматуру напрямком вздовж цифрових осей кроком 200 мм;
8. по контуру плити встановити пешки (поз.7) кроком 200 мм.

1. Каркаси Кр1 виконувати згідно ГОСТ 10922-90. Зварні з'єднання каркасів виконувати за допомогою ручного дугового зварювання точковими прихватами відповідно до ГОСТ 14098-91. Використовувати електроди Е42;
2. Даний аркуш див разом з аркушами 13, ..., 20;
3. В графі "Примітки" специфікації вказана загальна маса деталей в кілограмах;
4. Деталь стикування арматури та деталь обрамлення отворів див. арк.20;

Інв. N° ориг. | Підпис і дата | Замість. інв. N°

Изм.	Кол.уч	Лист	№Док.	Подп.	Дата	Плита перекриття Пм1. Специфікація	Лист 21

Формат А3

Плита перекриття Пм2 (опалубка)

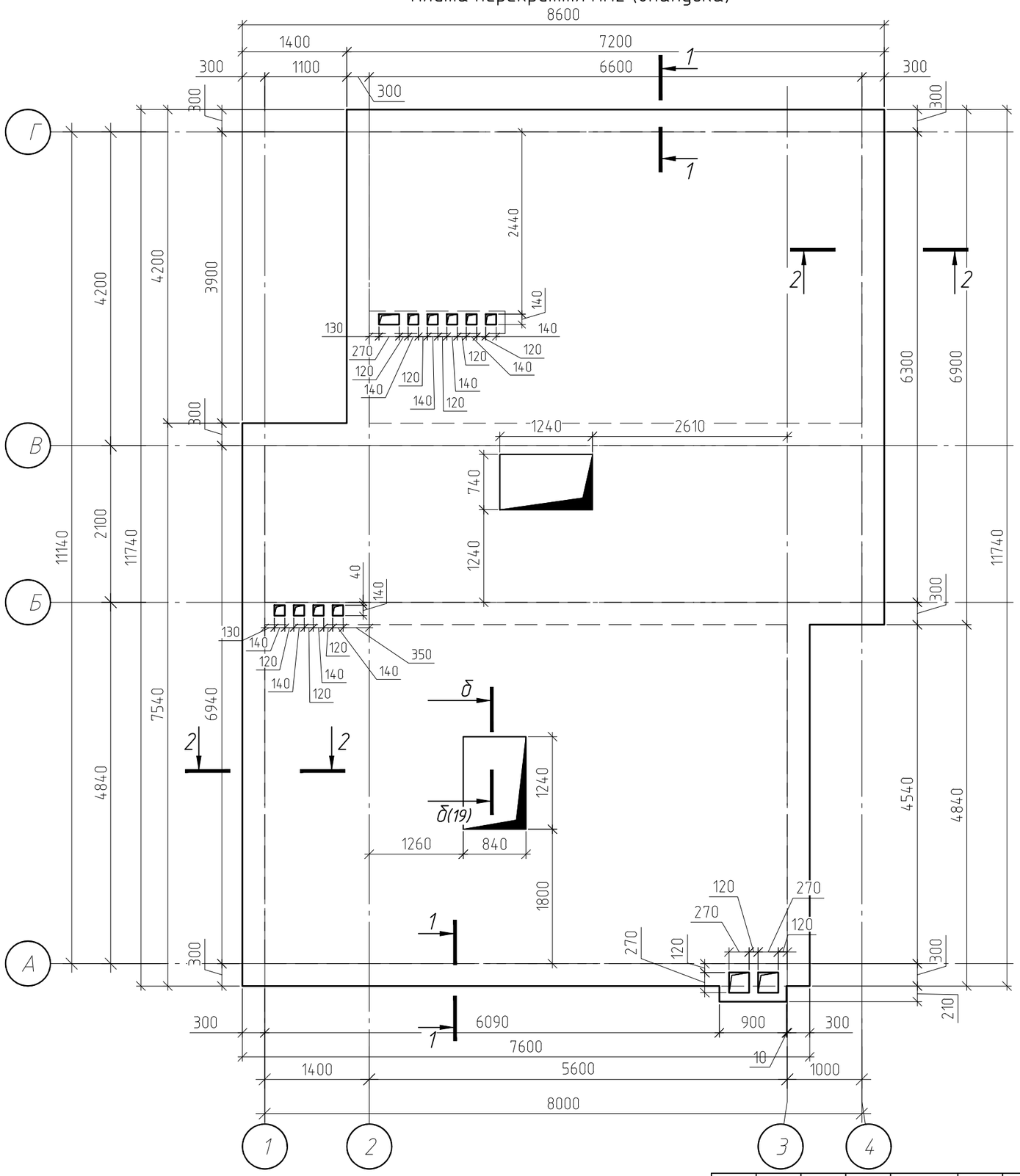

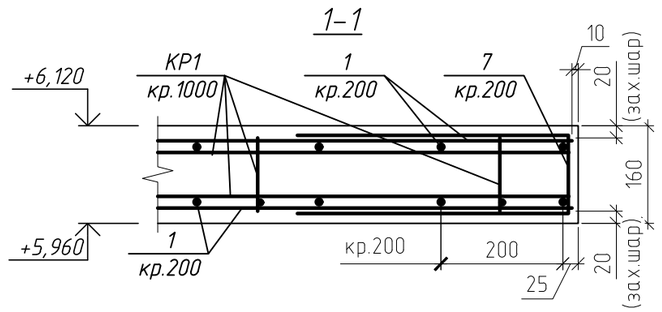

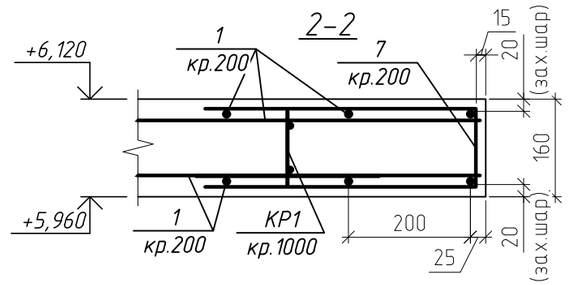

1. Каркаси Кр1 виконувати згідно ГОСТ 10922–90. Зварні з'єднання каркасів виконувати за допомогою ручного дугового зварювання точковими прихватами відповідно до ГОСТ 14098–91. Використовувати електроди Е42;
2. Даний аркуш див разом з аркушами 23–30;
3. В графі "Примітки" специфікації вказана загальна маса деталей в кілограмах;
4. Деталь стикування арматури та деталь обрамлення отворів див. арк.29;
5. Специфікацію та відомість деталей див. арк. 30
6. Контур стін нижнього поверху показано умовно

Інв. № ориг.	Підпис і дата	Замість. інв. №

Изм.	Кол.уч	Лист	№Док.	Подп.	Дата	Плита перекриття Пм2 (опалубка)	Лист 22

Формат А3

Пм2. Схема розташування каркасів КР1. Схема обрамлення отворів

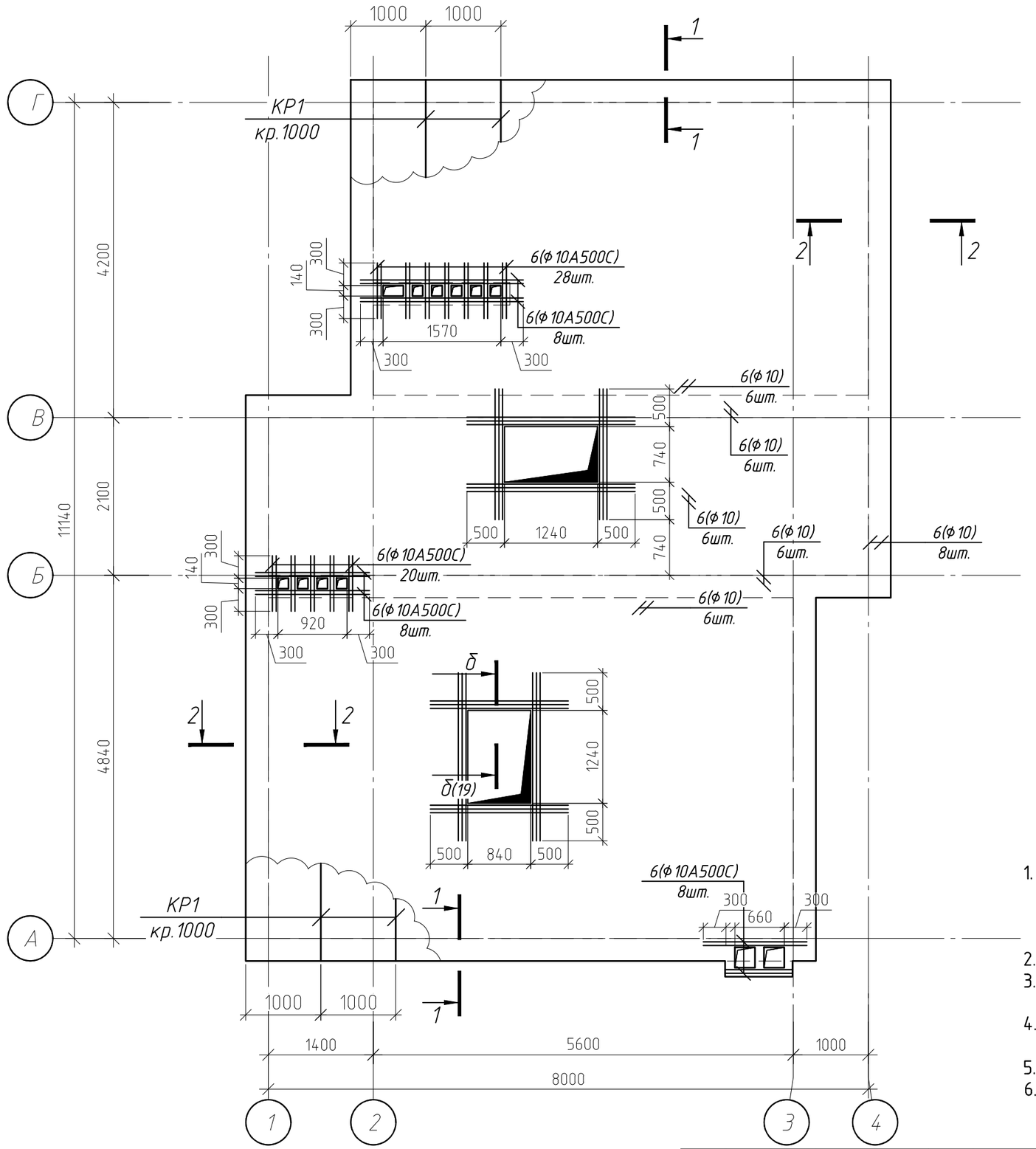

1. Каркаси Кр1 виконувати згідно ГОСТ 10922–90. Зварні з'єднання каркасів виконувати за допомогою ручного дугового зварювання точковими прихватами відповідно до ГОСТ 14098–91. Використовувати електроди Е42;
2. Даний аркуш див разом з аркушами 22–30;
3. В графі "Примітки" специфікації вказана загальна маса деталей в кілограмах;
4. Деталь стикування арматури та деталь обрамлення отворів див. арк.29;
5. Розрізи 1–1 та 2–2 див. арк.22.
6. Специфікацію та відомість деталей див. арк. 30

Інв. № ориг.	Підпис і дата	Замість. інв. №

Изм.	Кол.уч	Лист	№Док.	Подп.	Дата	Пм2. Схема розташування каркасів КР1. Схема обрамлення отворів	Лист 23

Формат А3

Пм2. Схема обрамлення контурів плити

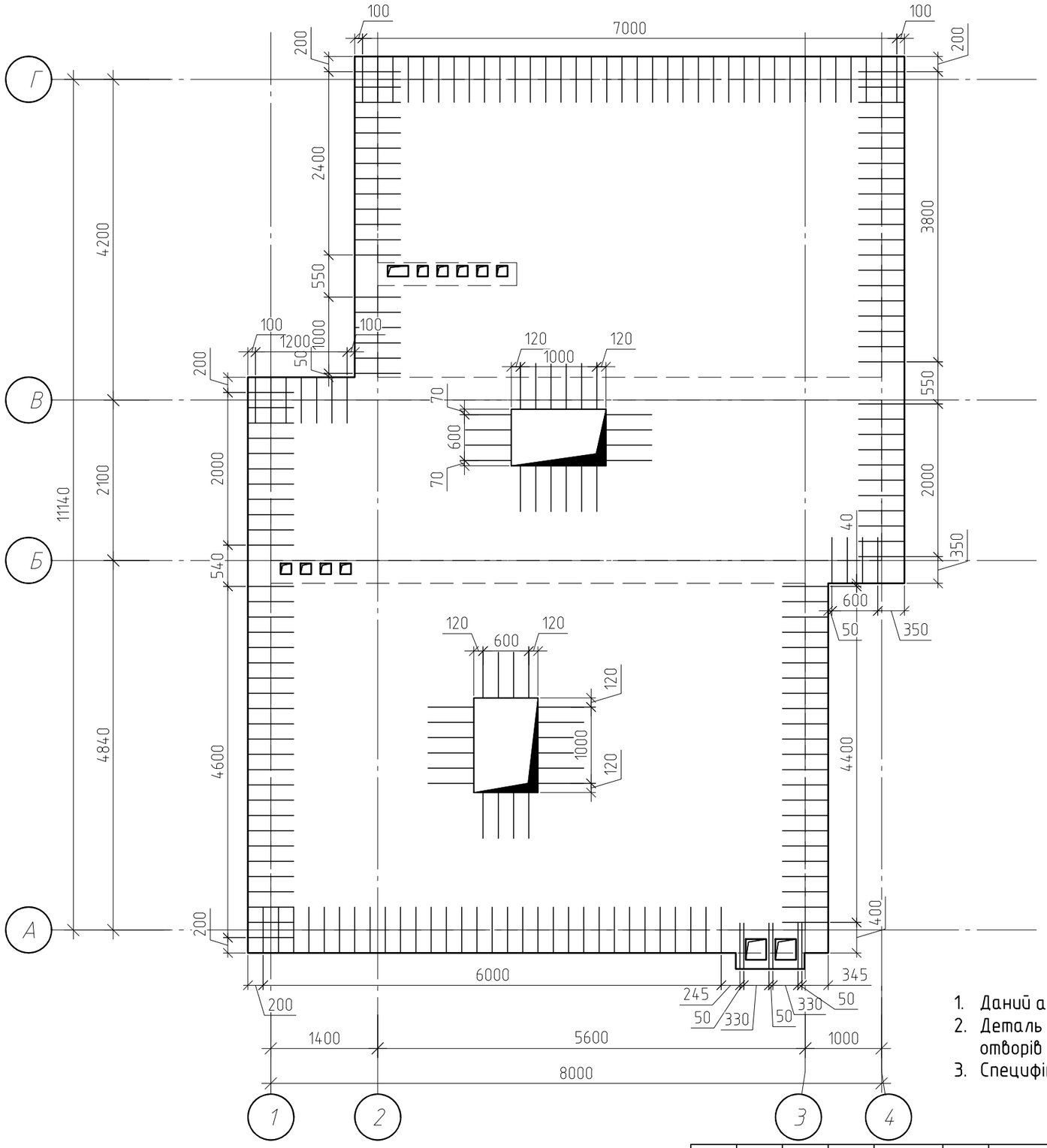

1. Даний аркуш див разом з аркушами 22–30;
2. Деталь стикування арматури та деталь обрамлення отворів див. арк.29;
3. Специфікацію та відомість деталей див. арк. 30

Інв. № оригі.	Підпис і дата	Замість. інв. №

Изм.	Кол.уч	Лист	№Док.	Подп.	Дата	Пм2. Схема обрамлення контурів плити	Лист 24

Формат А3

Пм2. Схема армування низу плити напрямком вздовж цифрових осей

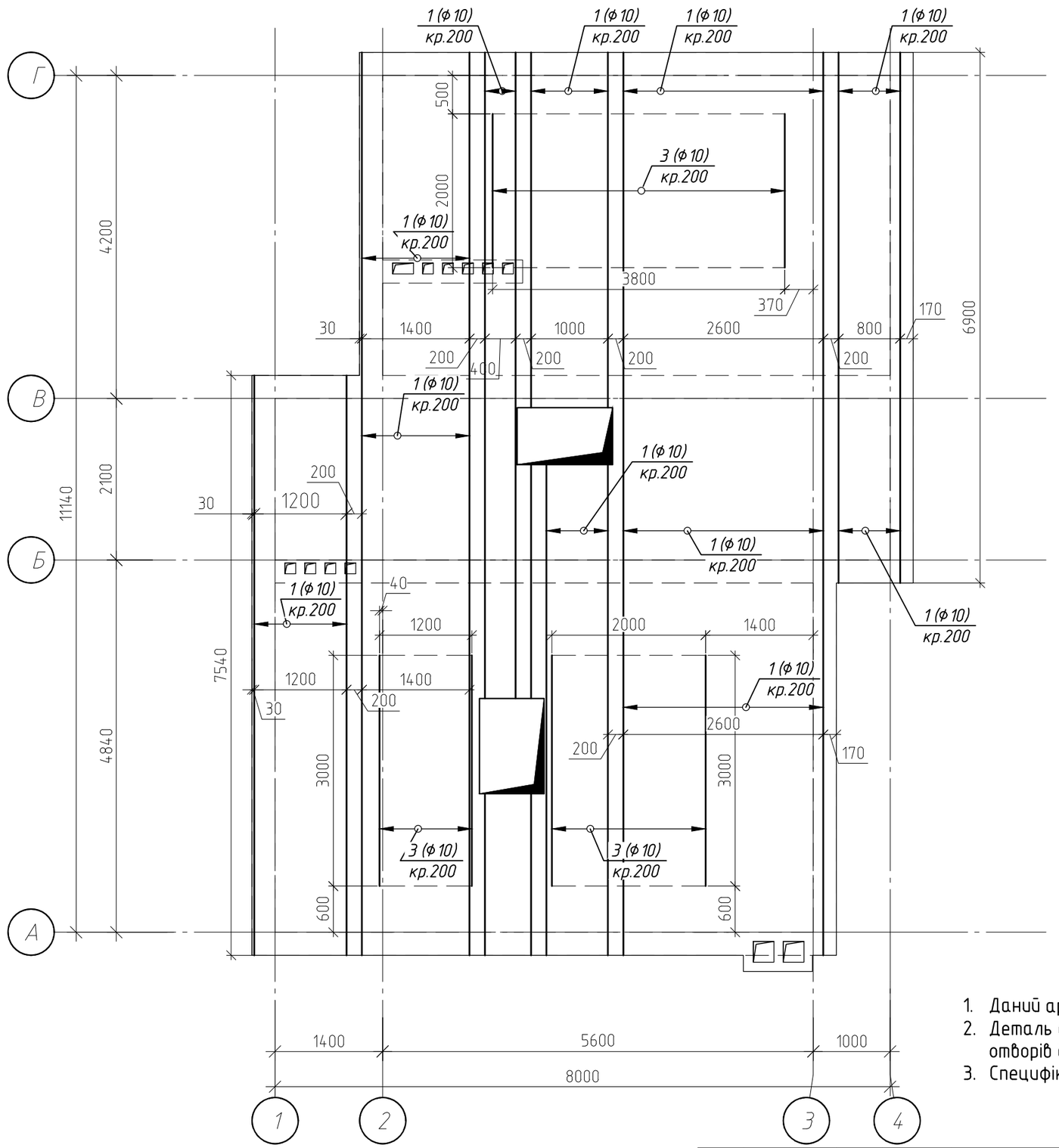

Етапи армування:

1. першою вкладати нижню основну арматуру напрямком вздовж цифрових осей кроком 200 мм;
2. наступною вкладати нижню додаткову арматуру напрямком вздовж цифрових осей кроком 200 мм, таким чином щоб між основною та додатковою арматурою було 100 мм;
3. наступною вкладати нижню основну арматуру напрямком вздовж буквених осей кроком 200 мм;
4. наступною вкладати нижню додаткову арматуру напрямком вздовж буквених осей кроком 200 мм, таким чином щоб між основною та додатковою арматурою було 100 мм;
5. встановити підтримуючі каркаси КР1 напрямком вздовж цифрових осей кроком 1000 мм;
6. вкладати верхню основну арматуру напрямком вздовж буквених осей кроком 200 мм;
7. вкладати верхню основну арматуру напрямком вздовж цифрових осей кроком 200 мм;
8. по контуру плити встановити пешки (поз.7) кроком 200 мм.

1. Даний аркуш див разом з аркушами 22–30;
2. Деталь стикування арматури та деталь обрамлення отворів див. арк.29;
3. Специфікацію та відомість деталей див. арк. 30

Інв. № ориг.	Підпис і дата	Замість. інв. №

Изм.	Кол.уч	Лист	№Док.	Подп.	Дата	Пм2. Схема армування низу плити напрямком вздовж цифрових осей	Лист 25

Формат А3

Пм2. Схема армування низу плити напрямком вздовж буквених осей

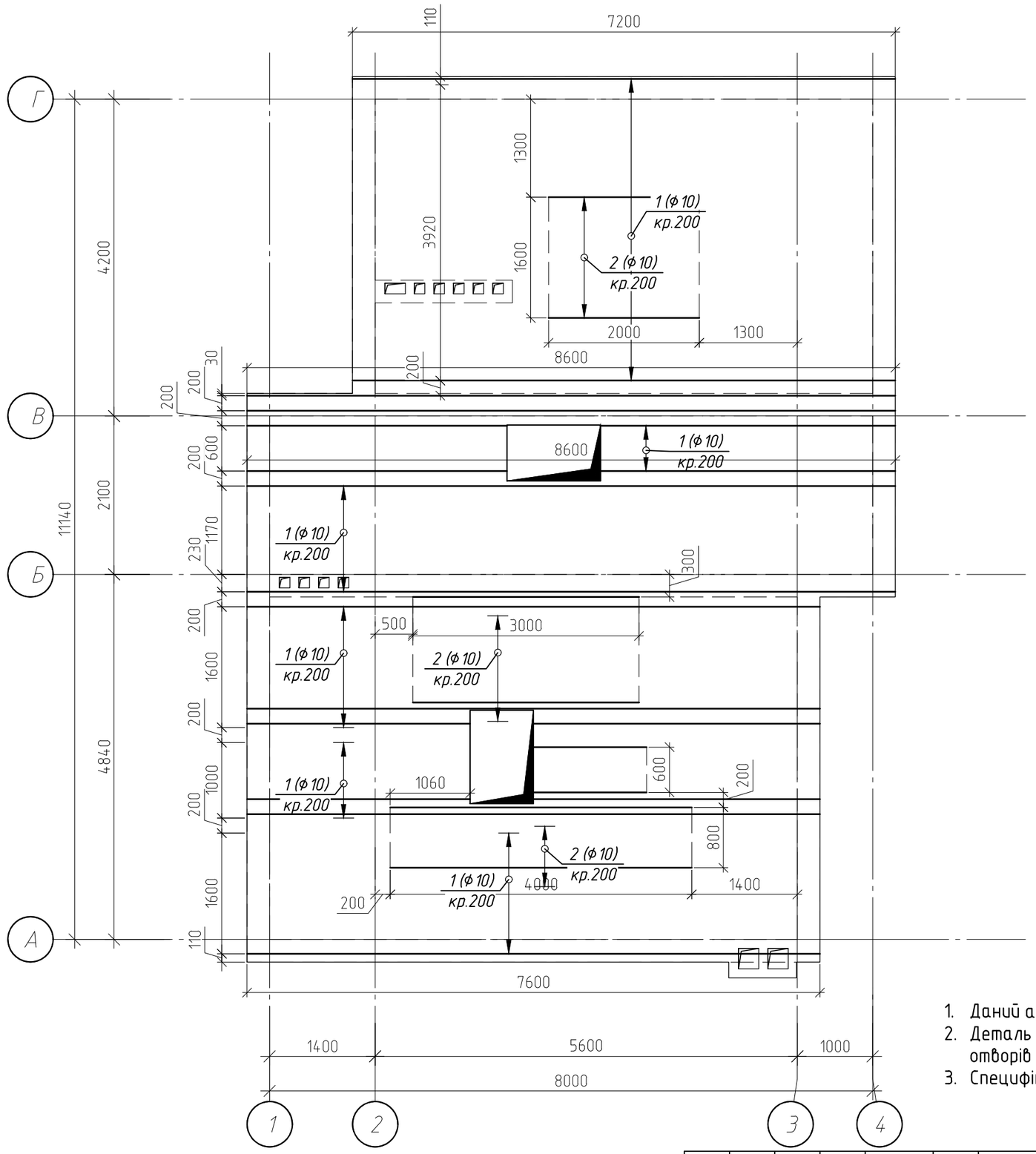

1. Даний аркуш див разом з аркушами 13–21;
2. Деталь стикування арматури та деталь обрамлення отворів див. арк.20;
3. Специфікацію та відомість деталей див. арк. 21

Інв. № ориг.	Підпис і дата	Замість. інв. №

Изм.	Кол.уч	Лист	№Док.	Подп.	Дата	Пм2. Схема армування низу плити напрямком вздовж буквених осей	Лист 26

Формат А3

Пм2. Схема армування верху плити напрямком вздовж буквених осей

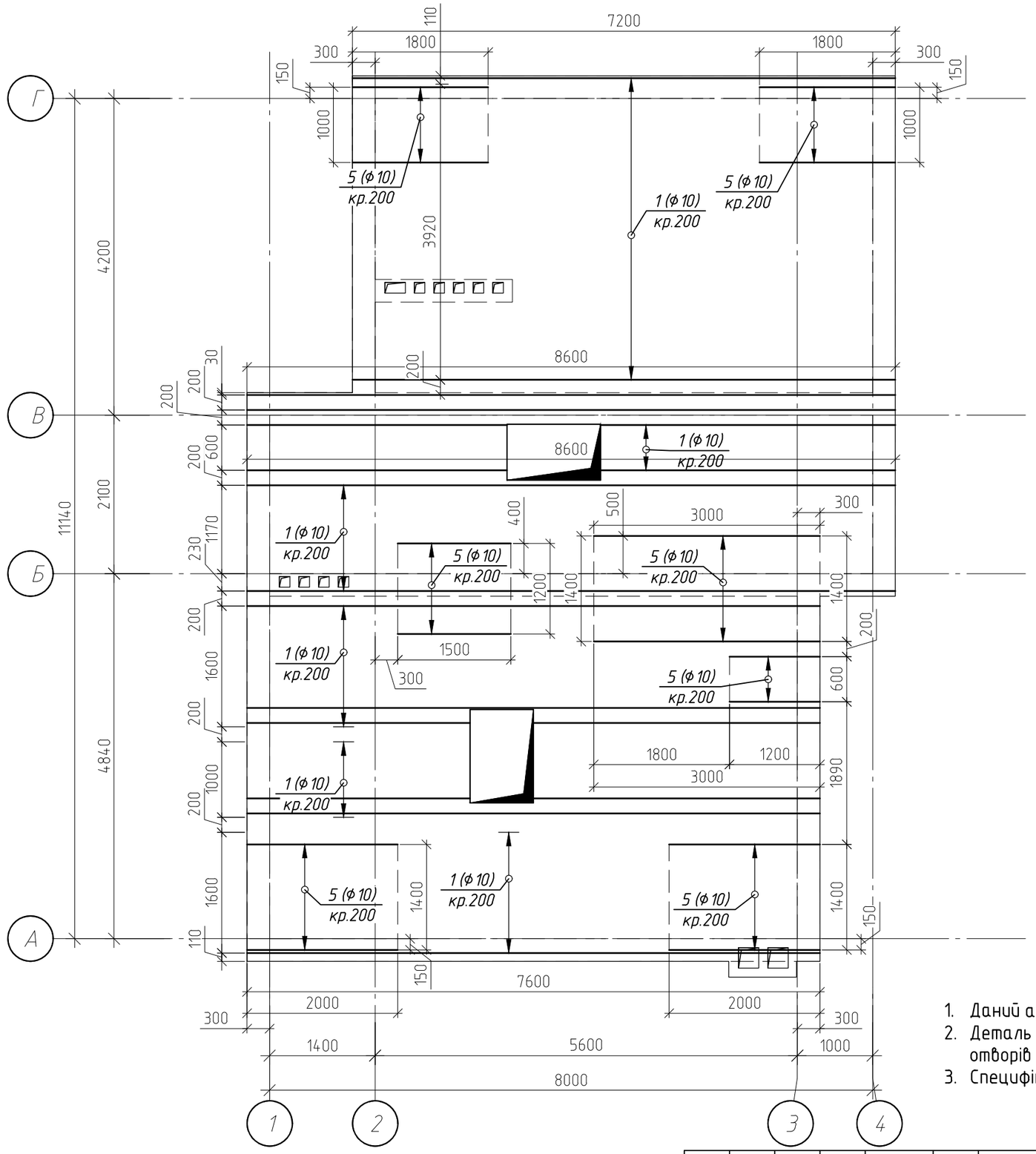

1. Даний аркуш див разом з аркушами 13–21;
2. Деталь стикування арматури та деталь обрамлення отворів див. арк.20;
3. Специфікацію та відомість деталей див. арк. 21

Інв. N° оригі.	Підпис і дата	Замість. інв. N°

Изм.	Кол.уч	Лист	№Док.	Подп.	Дата	Пм2. Схема армування верху плити напрямком вздовж буквених осей	Лист 27

Формат А3

Пм2. Схема армування верху плити напрямком вздовж цифрових осей

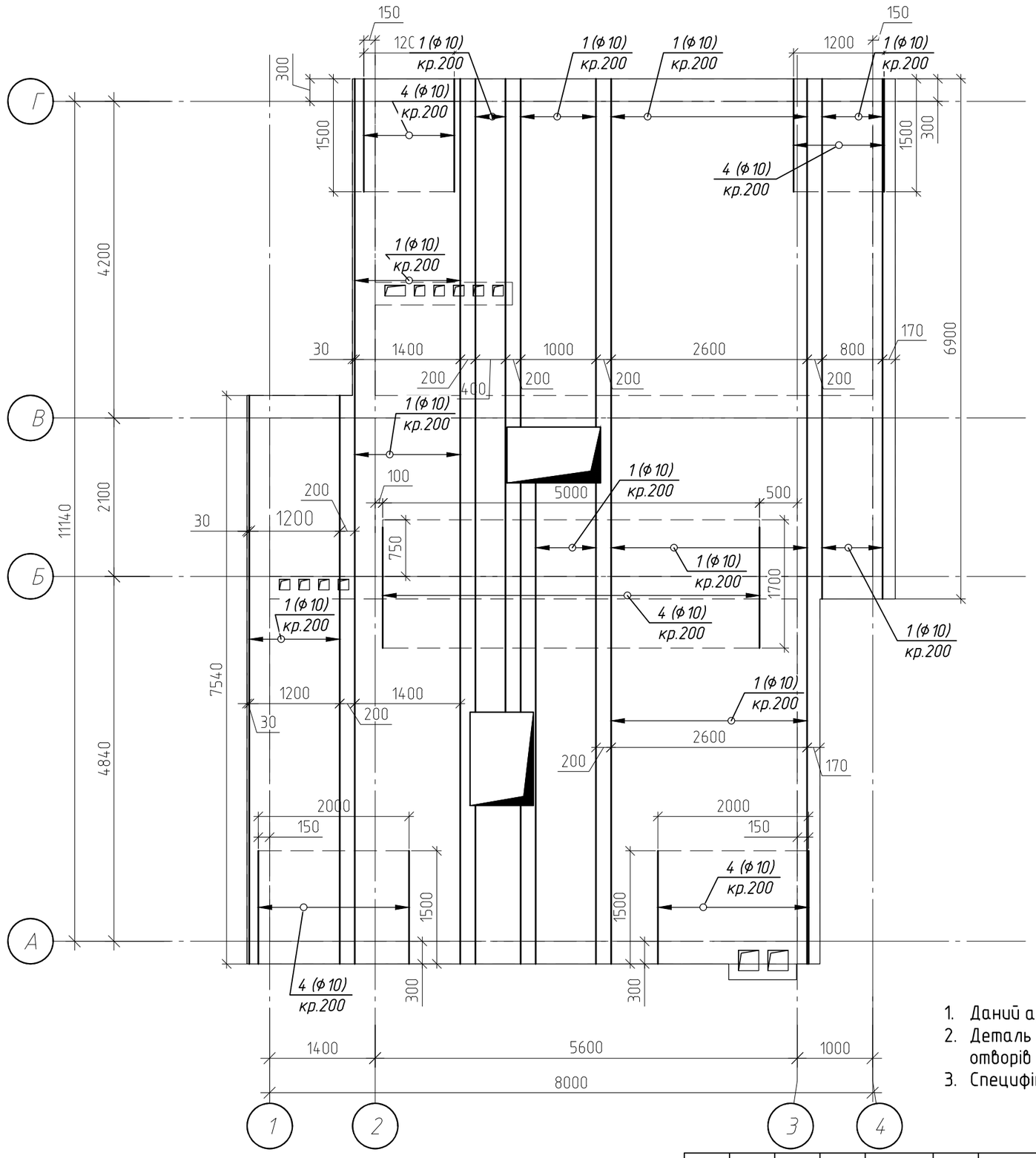

1. Даний аркуш див разом з аркушами 13–21;
2. Деталь стикування арматури та деталь обрамлення отворів див. арк.20;
3. Специфікацію та відомість деталей див. арк. 21

Інв. № ориг.	Підпис і дата	Замість. інв. №

Изм.	Кол.уч	Лист	№Док.	Подп.	Дата	Пм2. Схема армування верху плити напрямком вздовж цифрових осей	Лист 28

Формат А3

Плита перекриття Пм2. Каркас КР1. Вузол обрамлення отворів

Деталь обрамлення отворів

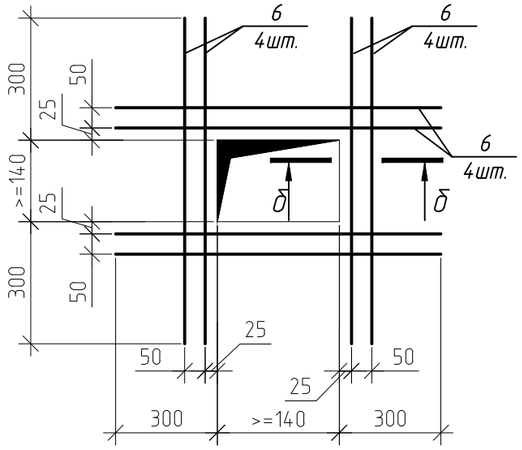

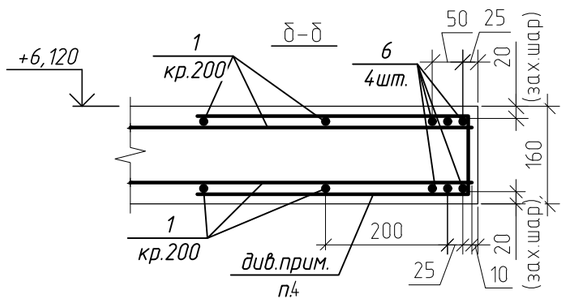

Деталь стикування арматури

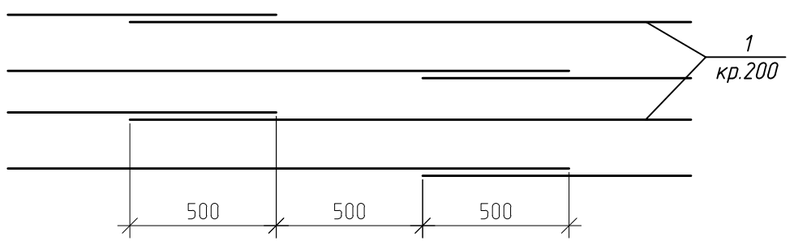

Специфікація каркасу Кр1 (на 1 м.п.)

Поз.	Позначення	Найменування	Кіль к.	Маса од., кг	Примітки
		Деталі			
1	ДСТУ 3760:2006	⌀ 8 А500С L = 120	2	0,047	0,094
2	ДСТУ 3760:2006	⌀ 8 А500С м.п.	2	0,395	0,79
3	ДСТУ 3760:2006	⌀ 8 А500С L = 300	1	0,118	0,118

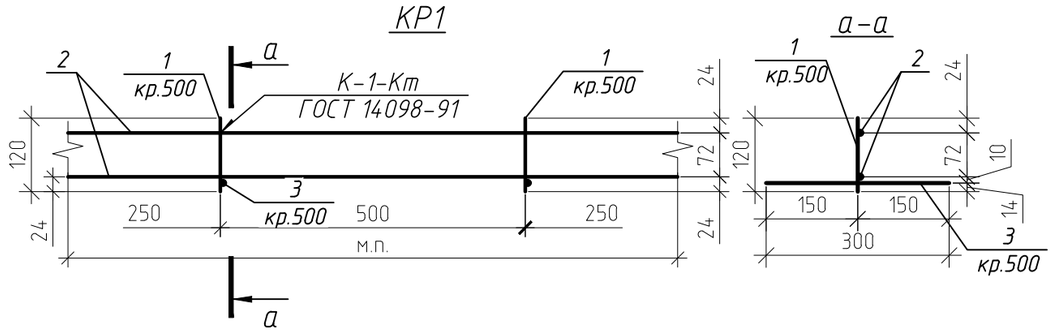

1. Даний аркуш див. разом з арк. 22–30.
2. Схему розташування Кр1 див. арк. 23
3. Відомість витрат сталі на плиту монолітну Пм2 та відомість деталей див. арк. 30
4. Влаштувати пешки поз. 7 по стороні отвора довжина якого >0.8м.

Замість. інв. №

Підпис і дата

Інв. № ориг.

Изм.	Кол.уч	Лист	№Док.	Подп.	Дата	Плита перекриття Пм2. Каркас КР1. Вузол обрамлення отворів	Лист 29

Формат А3

Плита перекриття Пм2. Специфікація

Відомість деталей

Поз.	Ескіз	Поз.	Ескіз
7	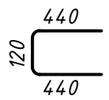	8	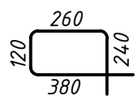

Відомість витрати сталі на елемент, кг

Марка елементу	Вироби арматурні					Всього:
	Арматура класу					
	А240С		А500С			
	ДСТУ 3760:2006					
	Ø 8	Всього:	Ø 8	Ø 10	Всього:	
Пм2			91,6	1472,7	1564,3	1564,3

Специфікація плити монолітної Пм2

Поз.	Позначення	Найменування	Кільк.	Маса од., кг	Примітки
		Складальні одиниці			
КР1	арк. 20	Каркас КР1 м.п.	88	1,0	88
		Деталі			
1	ДСТУ 3760:2006	Ø 10 А500С L = 1863 м.п.		0,617	1149,5
2	ДСТУ 3760:2006	Ø 10 А500С L = 68 м.п.		0,617	42,0
3	ДСТУ 3760:2006	Ø 10 А240С L = 94 м.п.		0,617	58,0
4	ДСТУ 3760:2006	Ø 10 А500С L = 98 м.п.		0,617	60,5
5	ДСТУ 3760:2006	Ø 10 А500С L = 92,9 м.п.		0,617	57,3
6	ДСТУ 3760:2006	Ø 10 А500С L = 170,9 м.п.		0,617	105,4
7*	ДСТУ 3760:2006	Ø 8 А500С L = 1000	232	0,40	91,6
		Матеріали			
		Бетон С20/25		14	$м^3$

* – Див. відомість деталей

Етапи армування:
1. першою вкладати нижню основну арматуру напрямком вздовж цифрових осей кроком 200 мм;
2. наступною вкладати нижню додаткову арматуру напрямком вздовж цифрових осей кроком 200 мм, таким чином щоб між основною та додатковою арматурою було 100 мм;
3. наступною вкладати нижню основну арматуру напрямком вздовж буквених осей кроком 200 мм;
4. наступною вкладати нижню додаткову арматуру напрямком вздовж буквених осей кроком 200 мм, таким чином щоб між основною та додатковою арматурою було 100 мм;
5. встановити підтримуючі каркаси КР1 напрямком вздовж цифрових осей кроком 1000 мм;
6. вкладати верхню основну арматуру напрямком вздовж буквених осей кроком 200 мм;
7. вкладати верхню основну арматуру напрямком вздовж цифрових осей кроком 200 мм;
8. по контуру плити встановити пешки (поз.7) кроком 200 мм.

1. Каркаси Кр1 виконувати згідно ГОСТ 10922–90. Зварні з'єднання каркасів виконувати за допомогою ручного дугового зварювання точковими прихватами відповідно до ГОСТ 14098–91. Використовувати електроди Е42;
2. Даний аркуш див разом з аркушами 13, ..., 20;
3. В графі "Примітки" специфікації вказана загальна маса деталей в кілограмах;
4. Деталь стикування арматури та деталь обрамлення отворів див. арк.20;

Інв. № ориг. | Підпис і дата | Замість. інв. №

Изм.	Кол.уч	Лист	№Док.	Подп.	Дата	Плита перекриття Пм2. Специфікація	Лист 30

Формат А3

Схема монолітного поясу МП-2

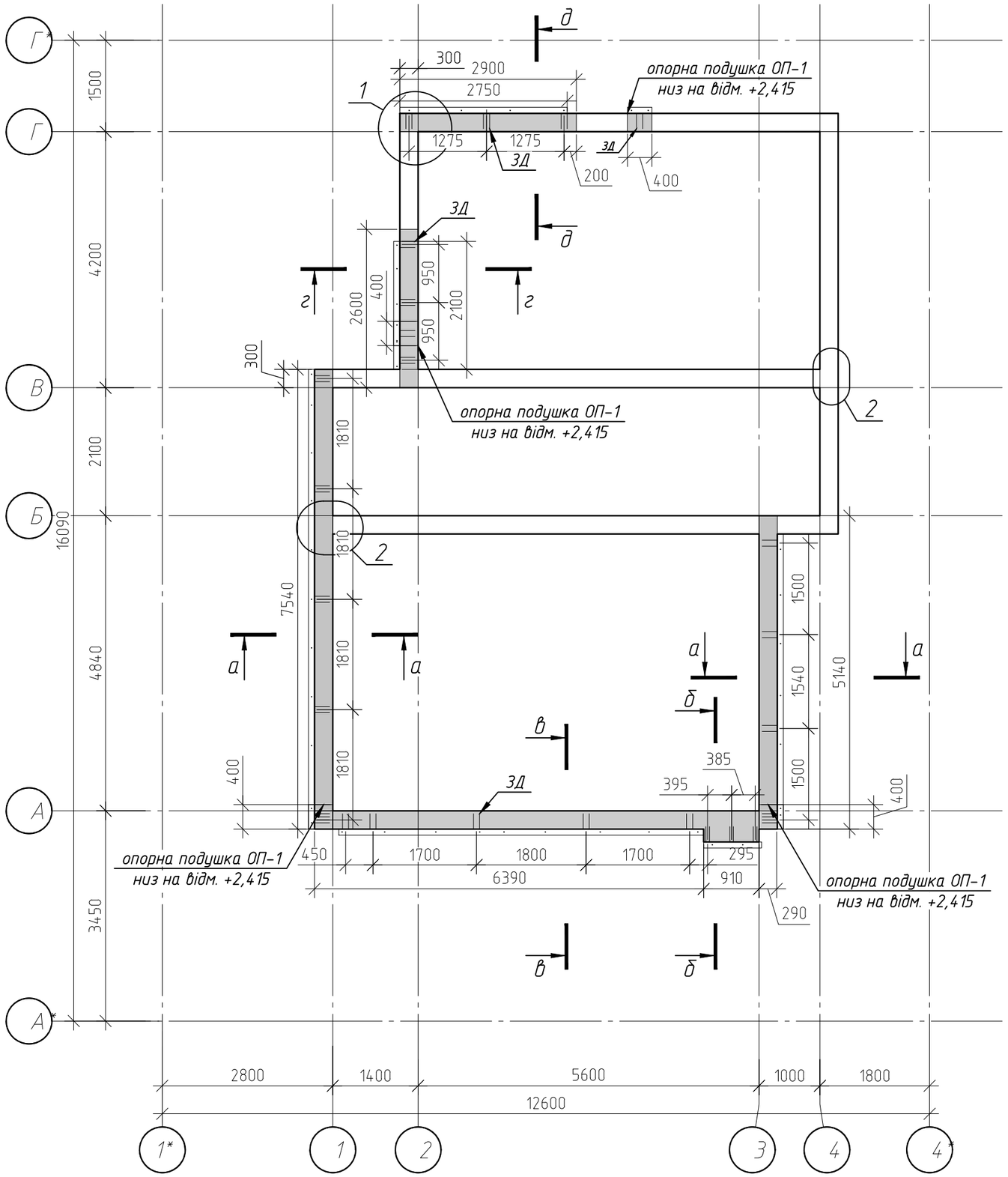

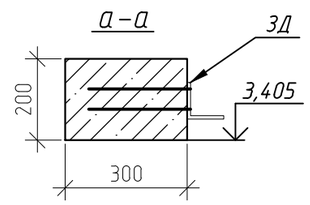

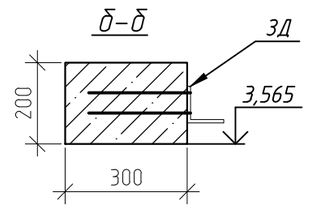

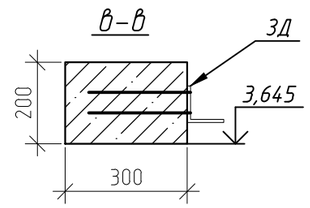

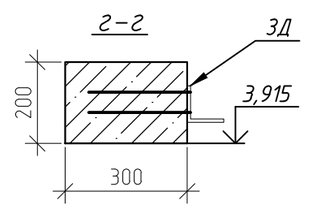

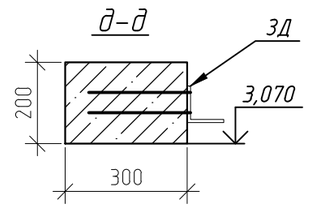

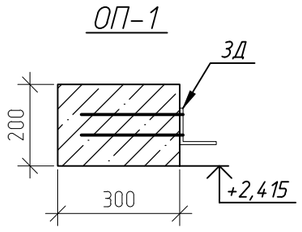

Інв. № ориг.	Підпис і дата	Замість. інв. №

Изм.	Кол.уч	Лист	№Док.	Подп.	Дата	Схема розташування монолітного поясу МП-2 та опорних подушок ОП-1	Лист 31

Формат А3

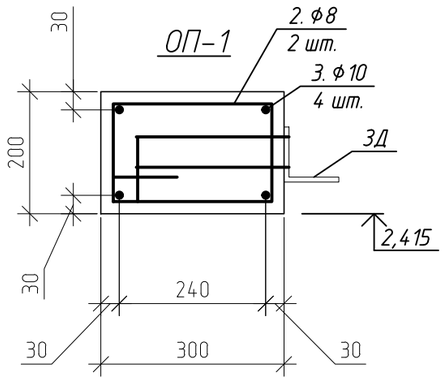

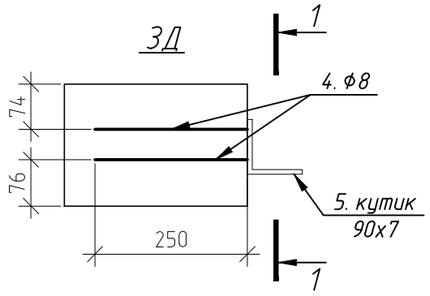

а–а
б–б
в–в
г–г
д–д

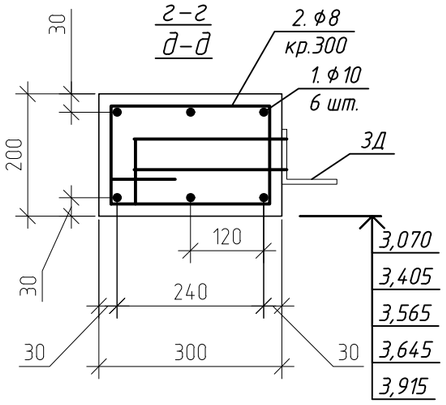

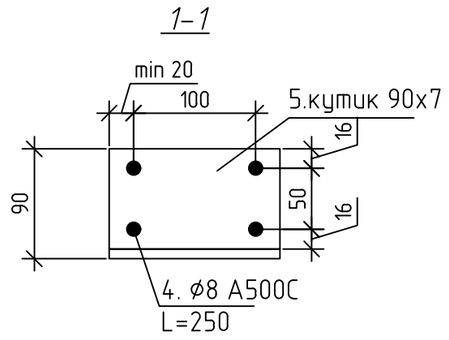

Специфікація армування монолітного поясу МП-2

Поз.	Позначення	Найменування	Кіл. шт.	Маса од., кг	Примітки
		Деталі			
1	ДСТУ 3760:2006	Ø 10 А500С $L_{заг.}$ = 147 м.п.		0,62	91,14
2*	ДСТУ 3760:2006	Ø 8 А240С L = 1000	92	0,39	35,75
3	ДСТУ 3760:2006	Ø 10 А240С L = 360	16	0,22	3,52
		ЗД			
4	ДСТУ 3760:2006	Ø 8 А500С L = 250	108	0,1	10,8
5	ГОСТ 8509-93	кутик 90х90х7 L = 23 м.п.		9,64	221,72
		Матеріали			
	МП-2 (Монолітний пояс)	Бетон С20/25		1,5	$м^3$
	ОП-1 (опорна подушка)	Бетон С20/25	4	0,02	$м^3$

* - див. деталі (позиції)

Відомість витрати сталі на елемент, кг

Марка елементу	Вироби арматурні				Всього:
	Арматура класу				
	А240С		А500С		
	ДСТУ 3760:2006				
	Ø 8	Всього:	Ø 10	Всього:	
МП-2	46,6	46,6	91,1	91,1	137,7

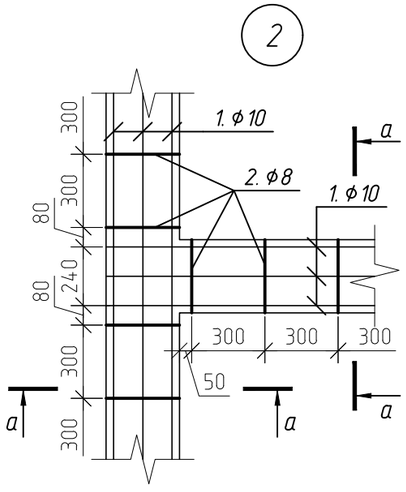

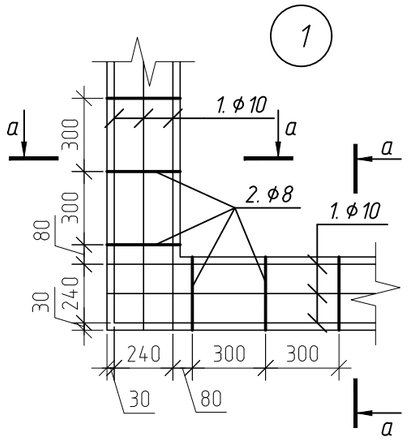

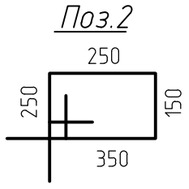

Замість. інв. №
Підпис і дата
Інв. № ориг.

Изм.	Кол.уч	Лист	№Док.	Подп.	Дата	Схема армування МП-2 та ОП-1. Закладна деталь 3Д.	Лист 32

Формат А3

Схема монолітного поясу МП-3 на відм. +6.720

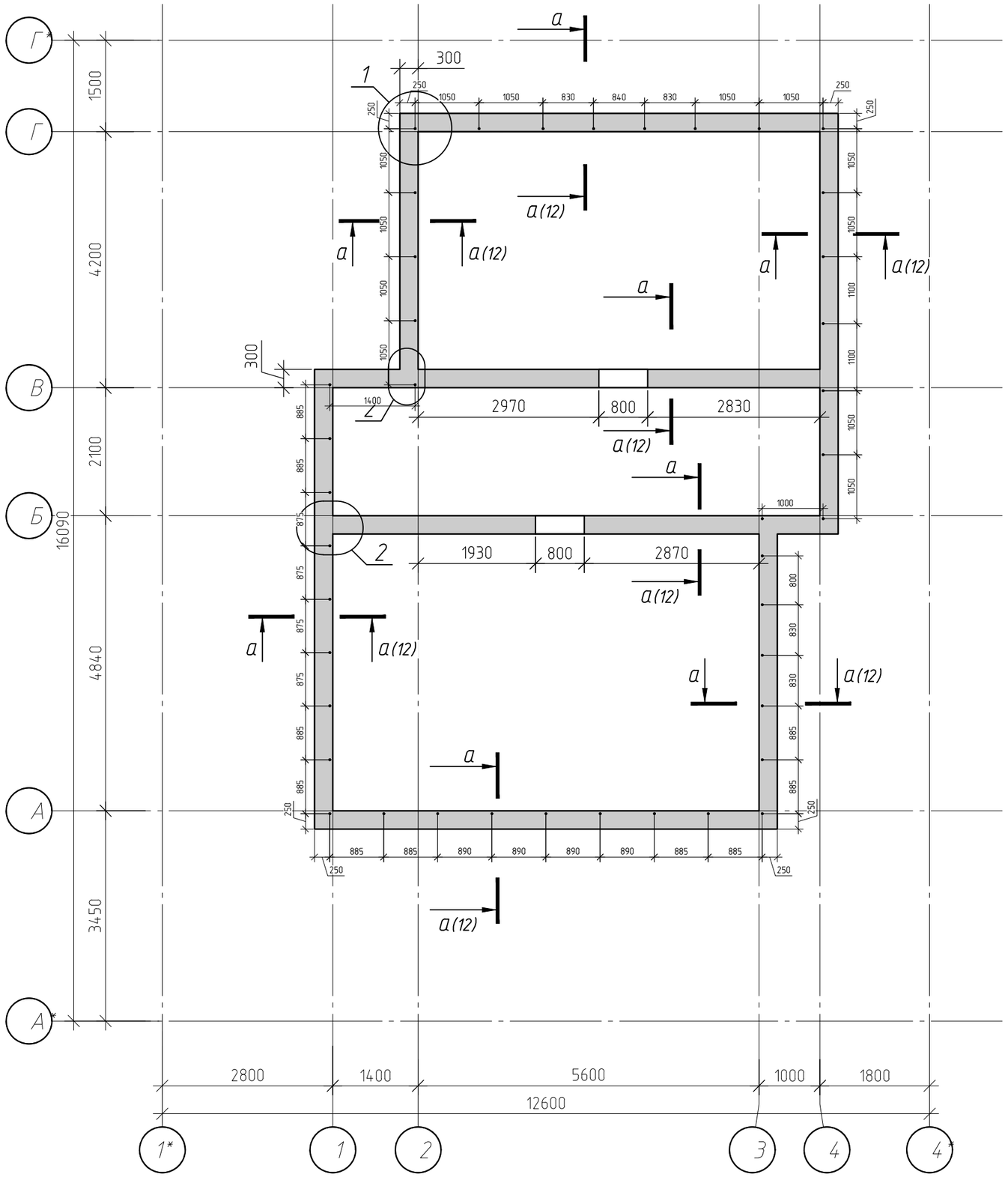

а – а

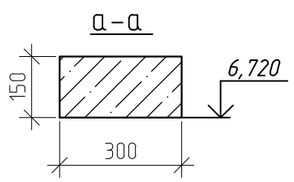

Інв. № ориг.	Підпис і дата	Замість. інв. №

Изм.	Кол.уч	Лист	№Док.	Подп.	Дата	Схема монолітного поясу МП-3 на відм. +6.720	Лист 33

Формат А3

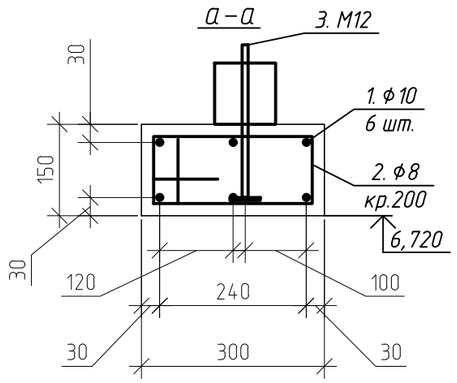

Специфікація армування монолітного поясу МП-3

Поз.	Позначення	Найменування	Кіл. шт.	Маса од., кг	Примітки
		Деталі			
1	ДСТУ 3760:2006	Ø 10 А500С $L_{заг.}$ = 330 м.п.		0,62	204,6
2*	ДСТУ 3760:2006	Ø 8 А240С L = 900	183	0,35	64,17
3*	ДСТУ 3760:2006	М 12 А500С L = 300	45	0,27	12,15
		Матеріали			
	МП-3 (Монолітний пояс)	Бетон С20/25		2,32	$м^3$

* - див. деталі (позиції)

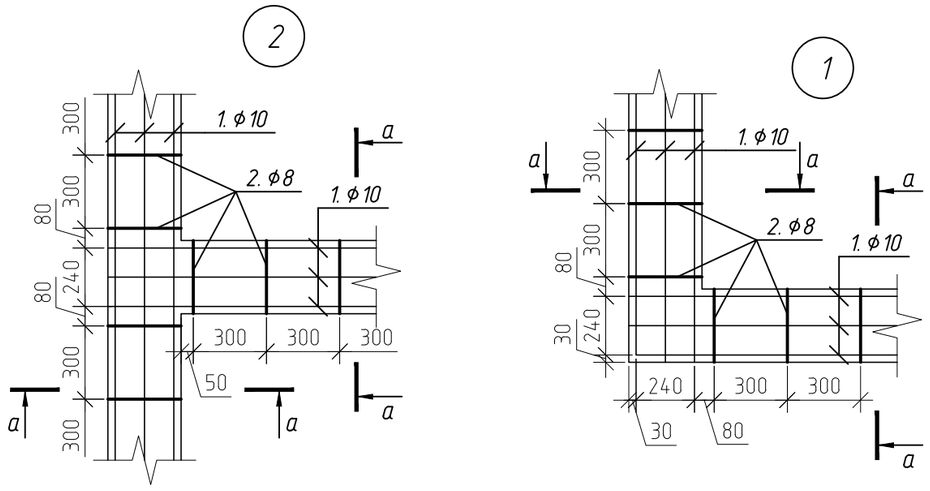

Відомість витрати сталі на елемент, кг

Марка елементу	Вироби арматурні					Всього:
	Арматура класу					
	А240С		А500С			
	ДСТУ 3760:2006					
	Ø 8	Всього:	Ø 10	Ø 12	Всього:	
МП-3	64,2	64,2	204,6	12,2	216,8	281

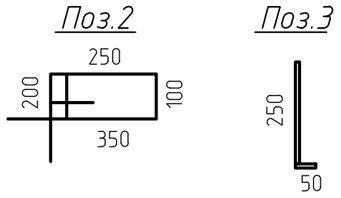

Інв. № ориг.	Підпис і дата	Замість. інв. №

Изм.	Кол.уч	Лист	№Док.	Подп.	Дата	Схема армування МП-3	Лист 34

Формат А3

Схема елементів даху літ. М

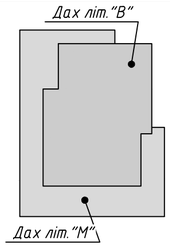

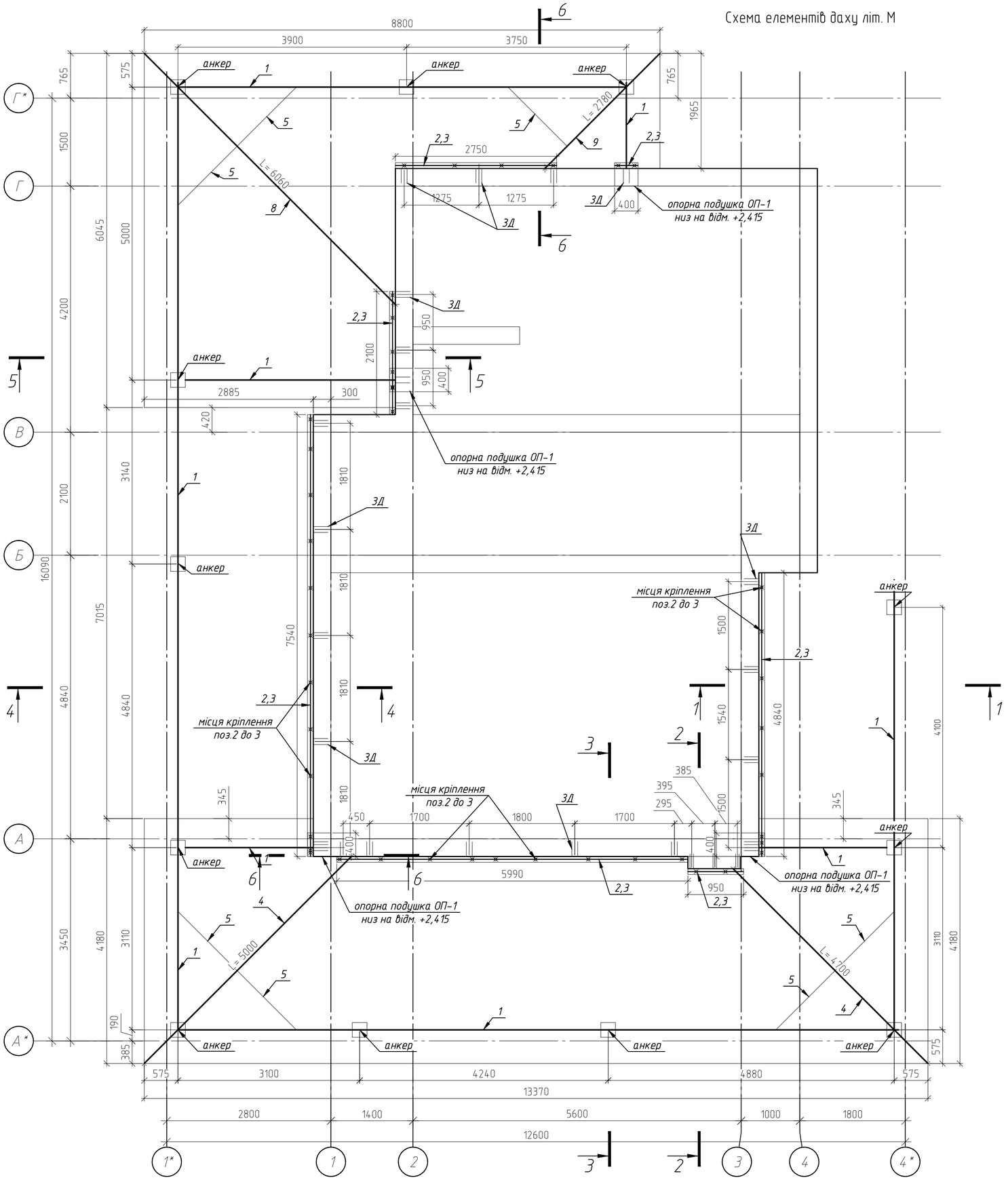

1. Розміри на плані показані в проекції. Для вичзначення довжини елемента потрібно розмір на плані поділити на 0,94
2. Даний аркуш див разом з аркушами 31-40;
3. Специфікацію див. арк. 45
4. Всі деревяні конструкції повинні бути оброблені антисептиком та антипіреном!!!

Інв. № ориг.	Підпис і дата	Замість. інв. №

Изм.	Кол.уч	Лист	№Док.	Подп.	Дата	Схема елементів даху літ. М	Лист 35

Формат А2

Схема елементів даху (крокви) літ. М

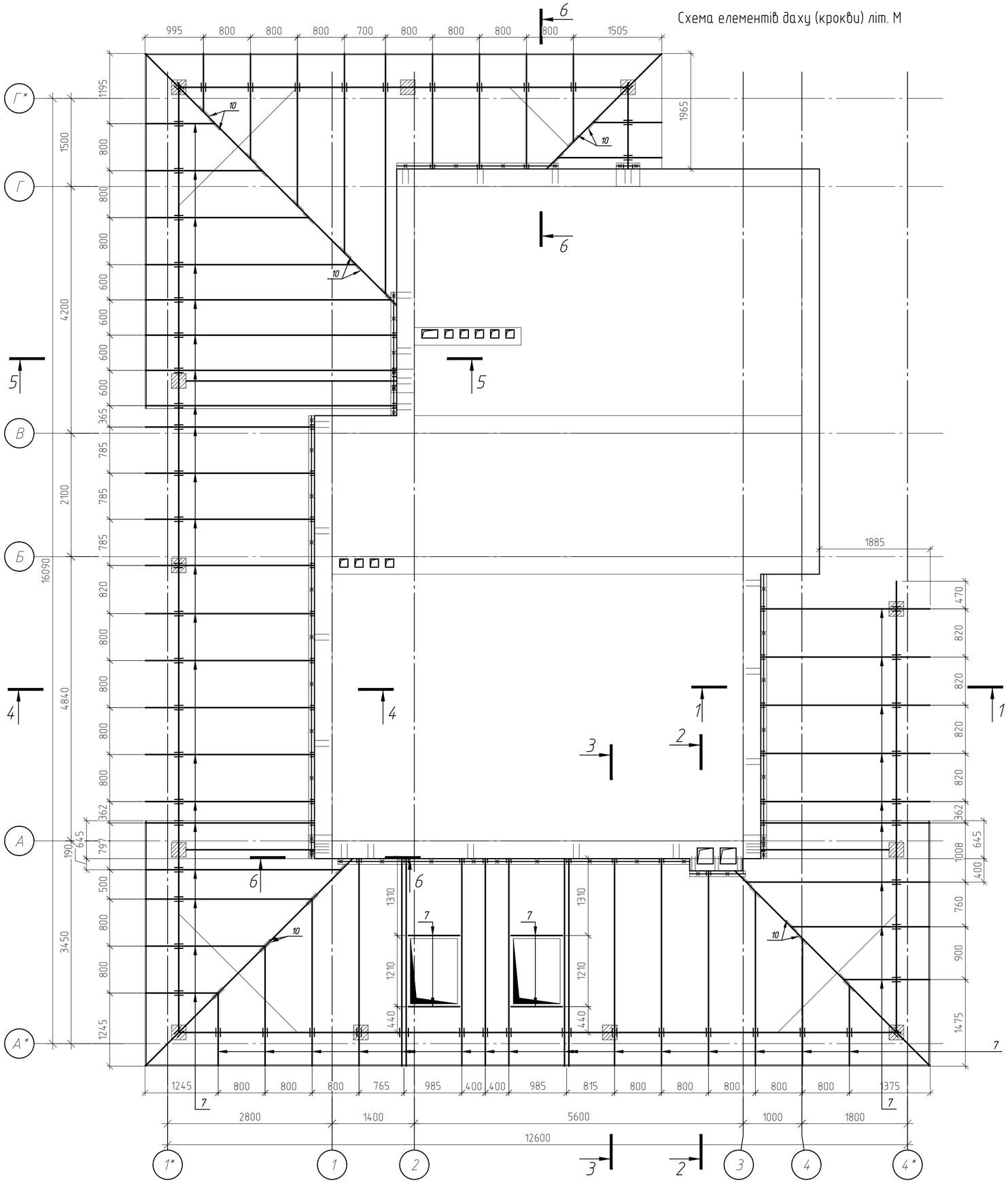

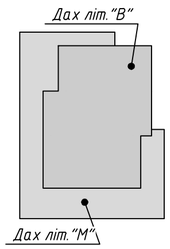

1. Даний аркуш див разом з аркушами 31–40;
2. Специфікацію див. арк. 45
3. Всі деревяні конструкції повинні бути оброблені антисептиком та антипіреном!!!

Інв. № орид.	Підпис і дата	Замість. інв. №

Изм.	Кол.уч	Лист	№Док.	Подп.	Дата	Схема елементів даху (крокви) літ. М	Лист 36

Формат А2

Розрізи 4–4, 5–5 даху літ.М Вузли

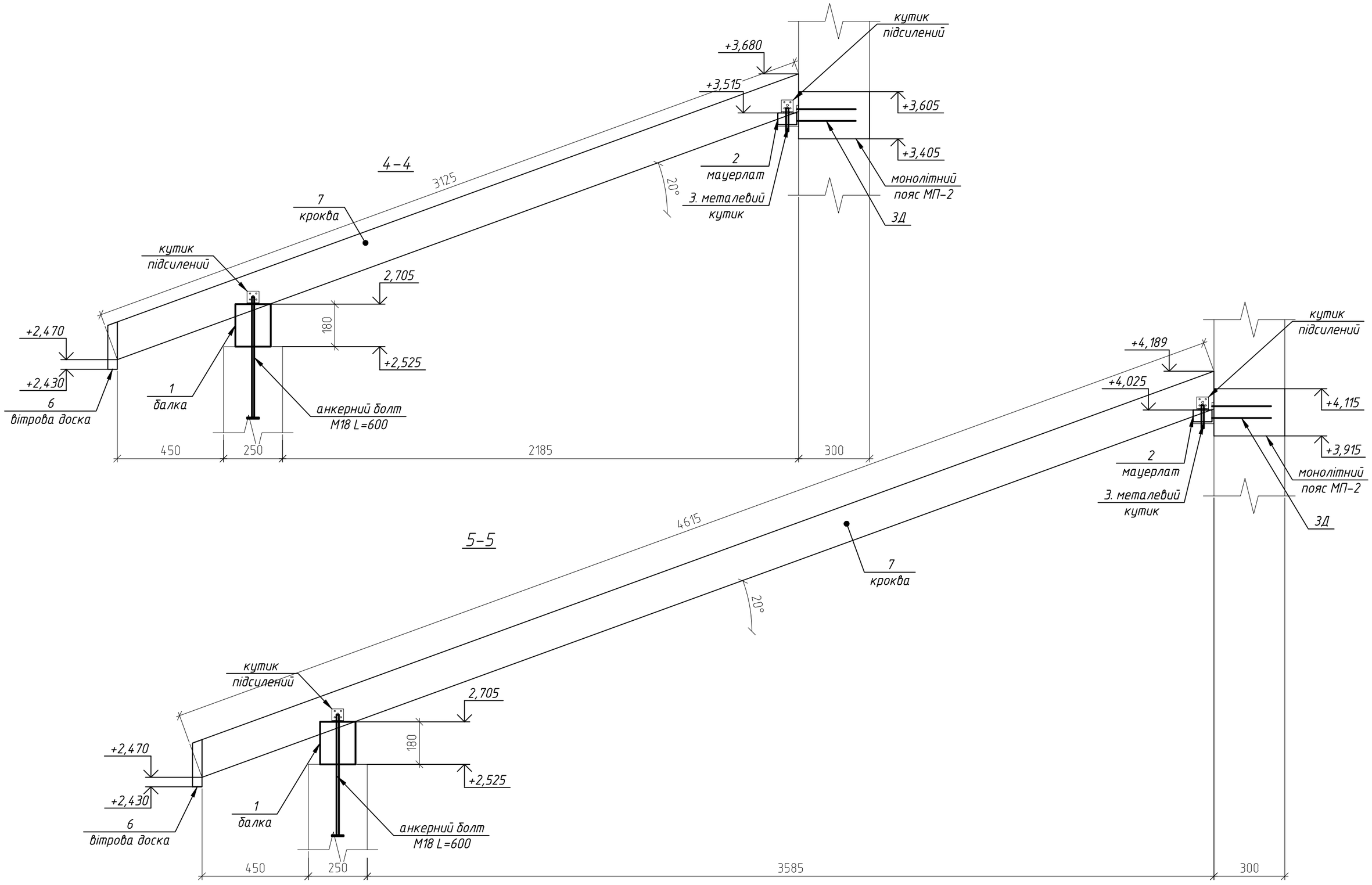

1. Даний аркуш див разом з аркушами 31–40;
2. Специфікацію див. арк. 45

Замість. інв. №	Підпис і дата	Інв. № оригін.

Изм.	Кол.уч	Лист	№Док.	Подп.	Дата	Розрізи 4–4, 5–5 даху літ.М Вузли	Лист 37

Формат А3

Розрізи 2-2, 3-3 даху літ.М Вузли

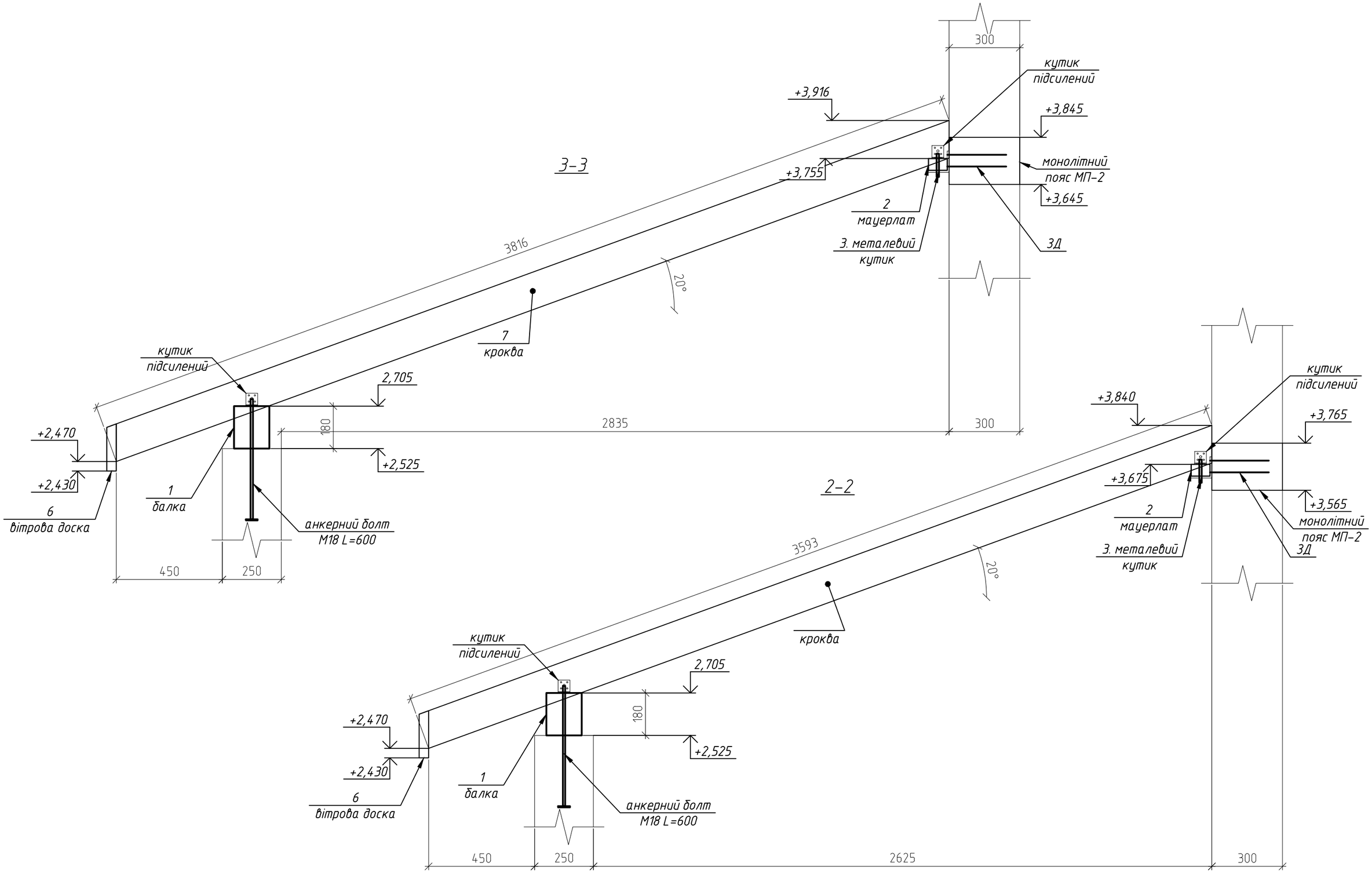

1. Даний аркуш див разом з аркушами 31-40;
2. Специфікацію див. арк. 45

Изм.	Кол.уч	Лист	№Док.	Подп.	Дата	Розрізи 2-2, 3-3 даху літ.М Вузли	Лист 38

Формат А3

Замість. інв. №

Підпис і дата

Інв. № ориг.

Розрізи 1–1, 6–6 даху літ.М Вузли

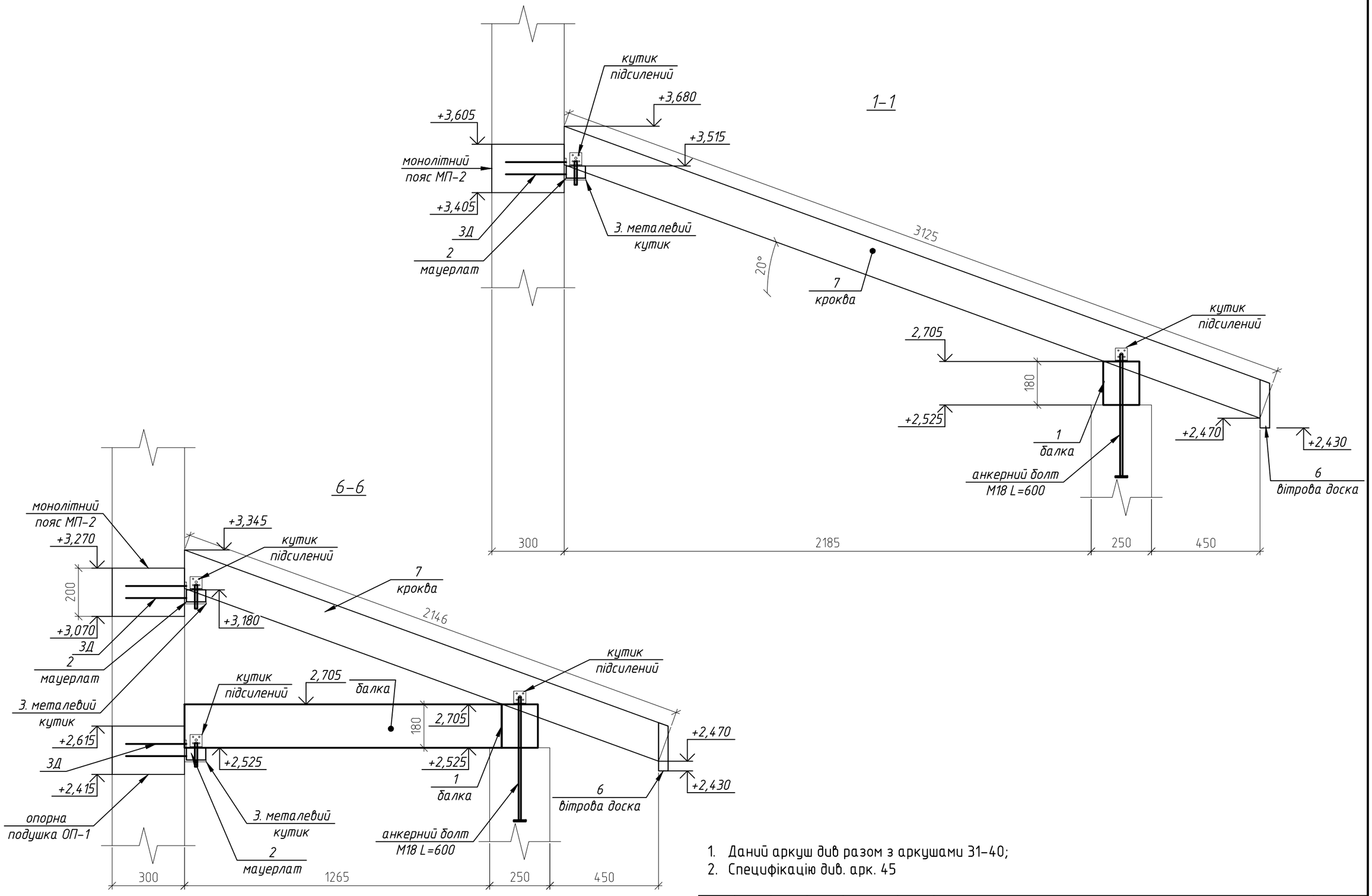

1. Даний аркуш див разом з аркушами 31–40;
2. Специфікацію див. арк. 45

Изм.	Кол.уч	Лист	№Док.	Подп.	Дата	Розрізи 1–1, 6–6 даху літ.М Вузли	Лист 39

Формат А3

Замість. інв. №

Підпис і дата

Інв. № ориг.

Схема елементів даху літ. В

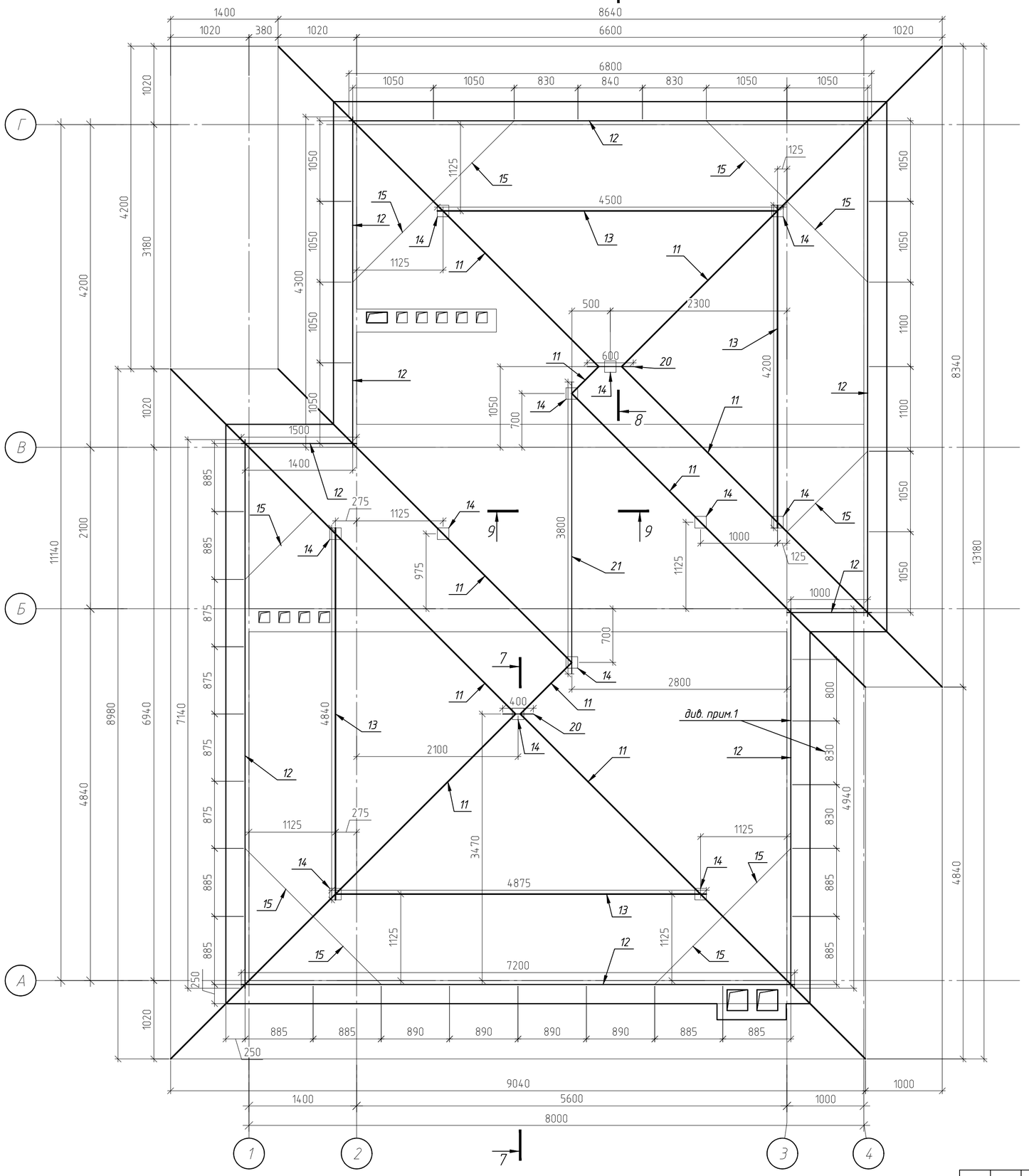

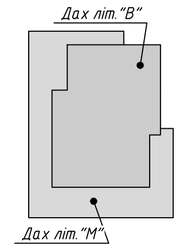

1. місця кріплення мауерлата до монолітного поясу анкерами (шпильками М12 , L=300)
2. Даний аркуш див разом з аркушами ЗЗ-44;
3. Специфікацію див. арк. 45
4. Всі деревяні конструкції повинні бути оброблені антисептиком та антипіреном!!!

Інв. № оріг.	Підпис і дата	Замість. інв. №

Изм.	Кол.уч	Лист	№Док.	Подп.	Дата	Схема елементів даху літ. В	Лист 40

Формат А2

Схема елементів даху (крокви) літ. В

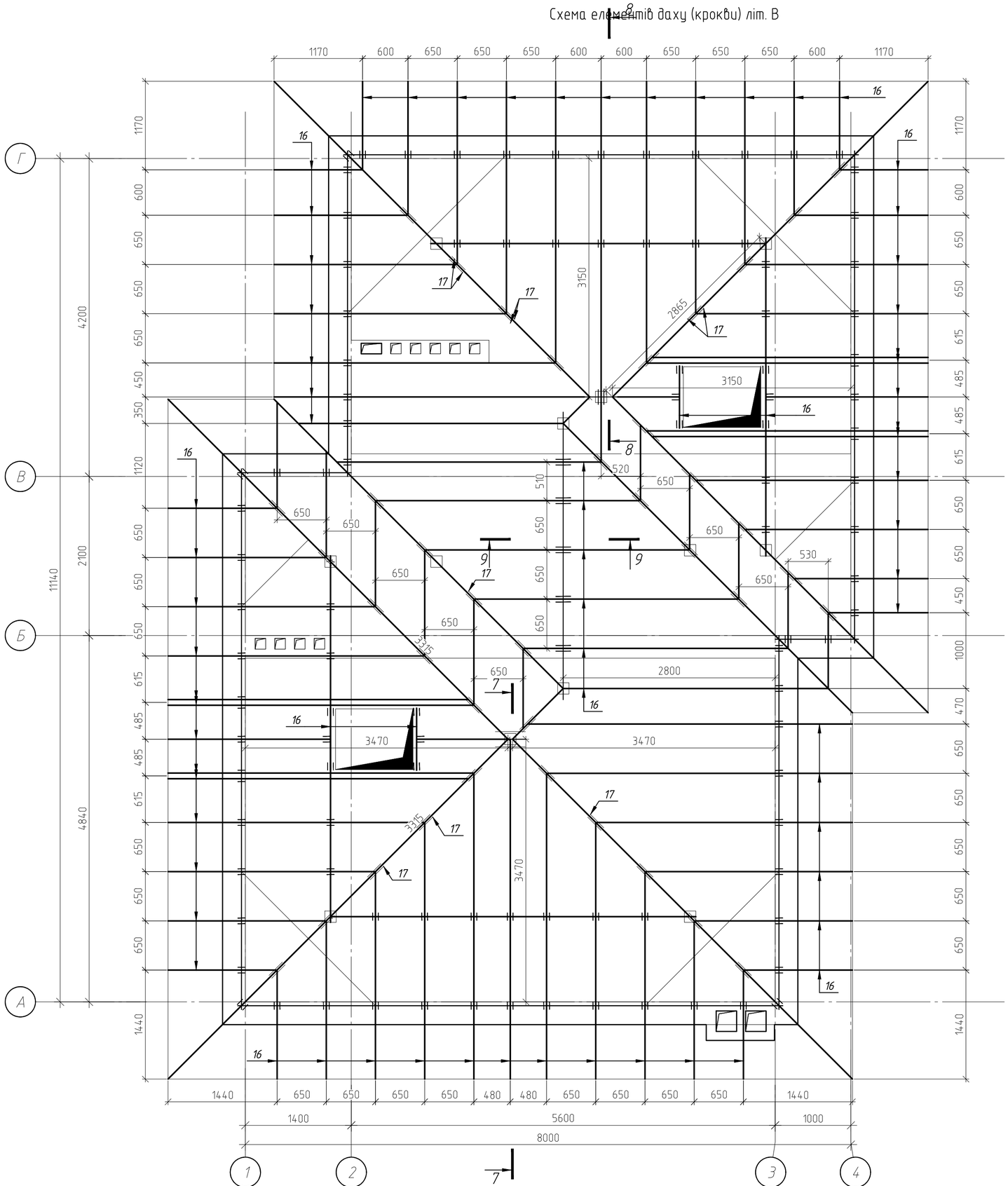

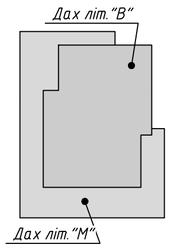

1. Даний аркуш див разом з аркушами 33-44;
2. Специфікацію див. арк. 45
3. Всі деревяні конструкції повинні бути оброблені антисептиком та антипіреном!!!

Інв. № ордг.	Підпис і дата	Замість. інв. №

Изм.	Кол.уч	Лист	№Док.	Подп.	Дата	Схема елементів даху (крокви) літ. В	Лист 41

Формат А2

Розріз 7–7 даху літ.В Вузли

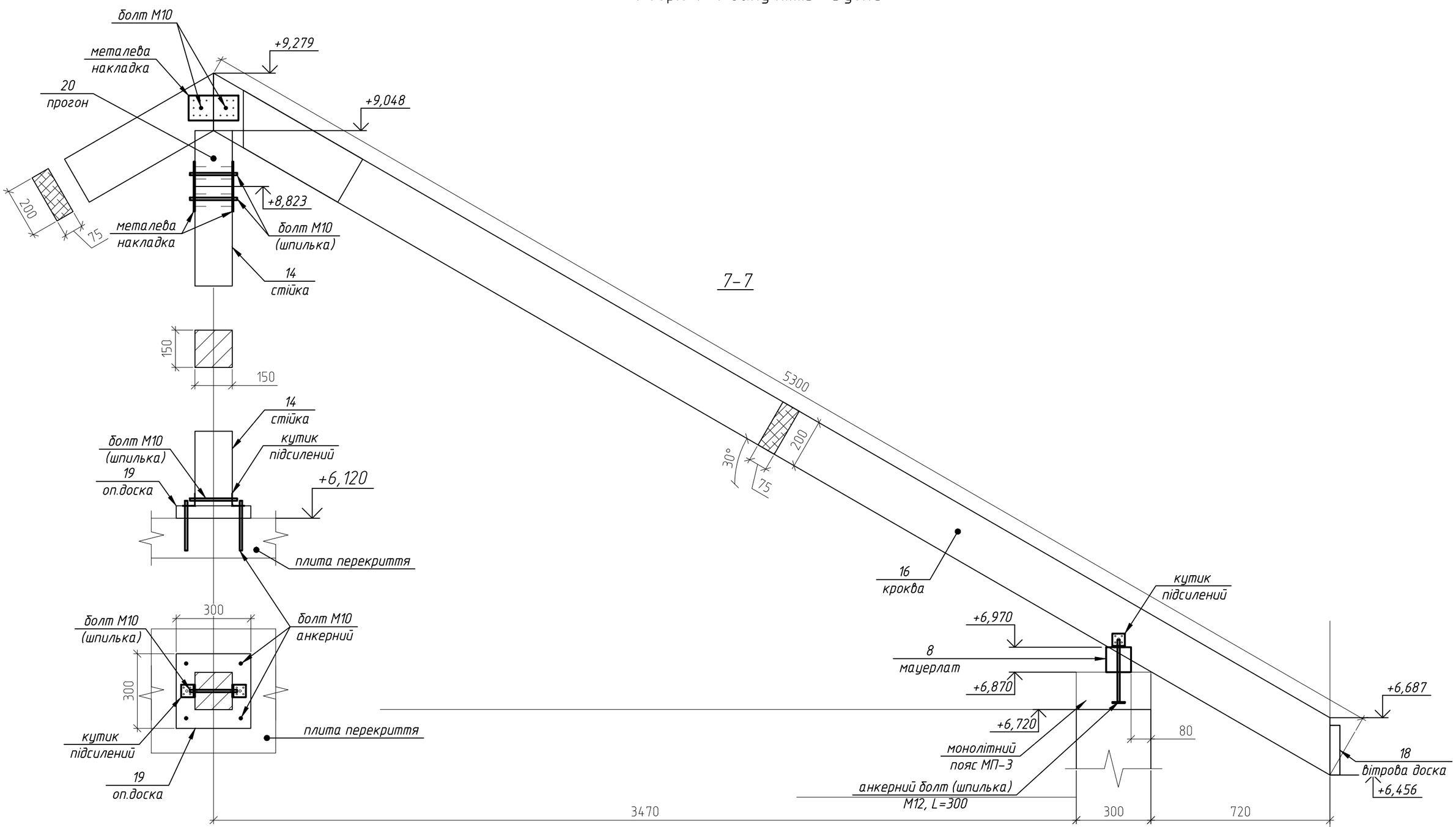

1. Даний аркуш див разом з аркушами 33–44;
2. Специфікацію див. арк. 45

Замість. інв. №	Підпис і дата	Інв. № оріг.

Изм.	Кол.уч	Лист	№Док.	Подп.	Дата	Розріз 7–7 даху літ.В Вузли	Лист 42

Формат А3

Розріз 8-8 даху літ.В Вузли

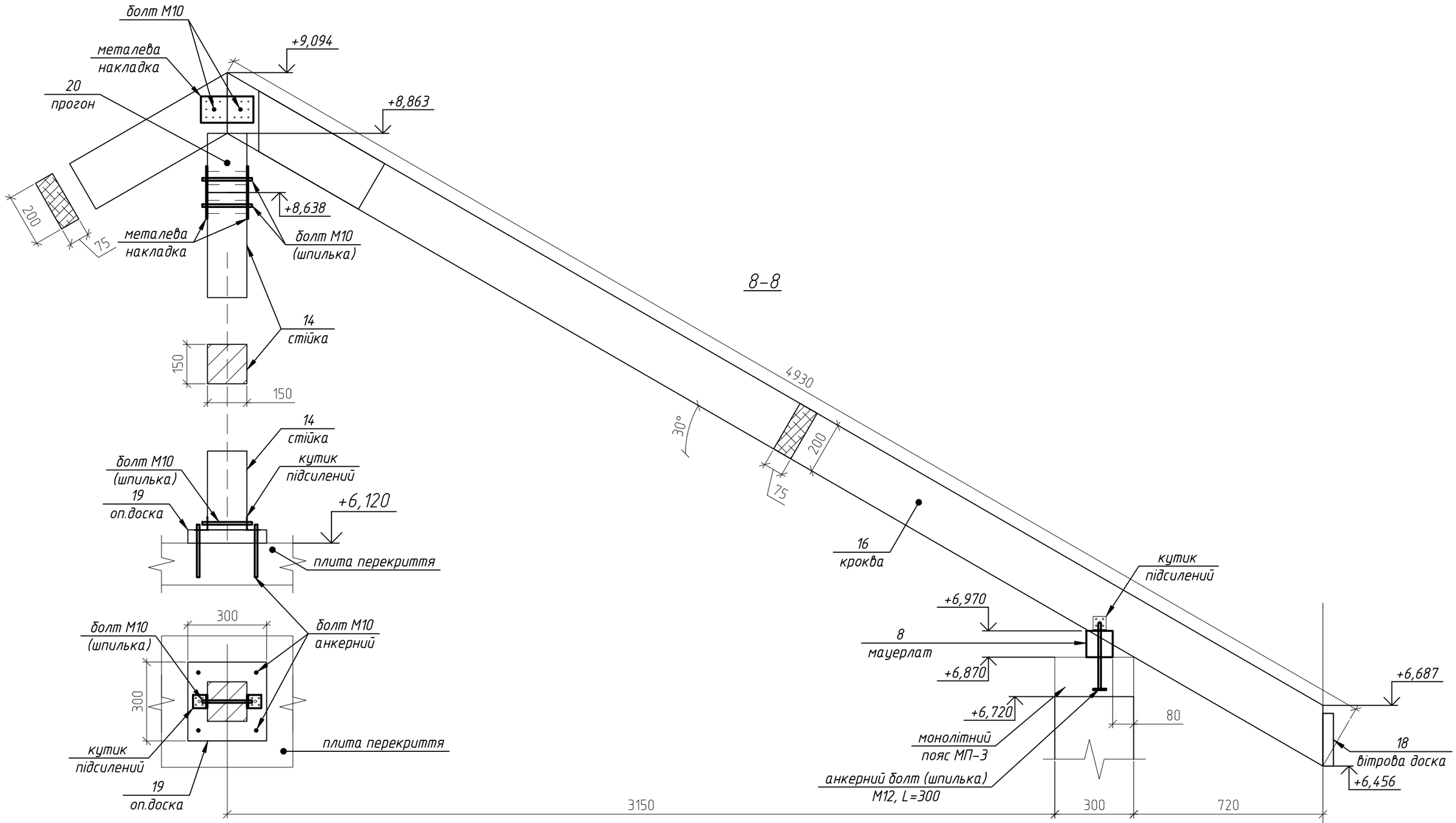

1. Даний аркуш див разом з аркушами 33-44;
2. Специфікацію див. арк. 45

Замість. інв. №	Підпис і дата	Інв. № ориг.

Изм.	Кол.уч	Лист	№Док.	Подп.	Дата	Розріз 8-8 даху літ.В Вузли	Лист 43

Формат А3

Розріз 9–9 даху літ.В. Вузли

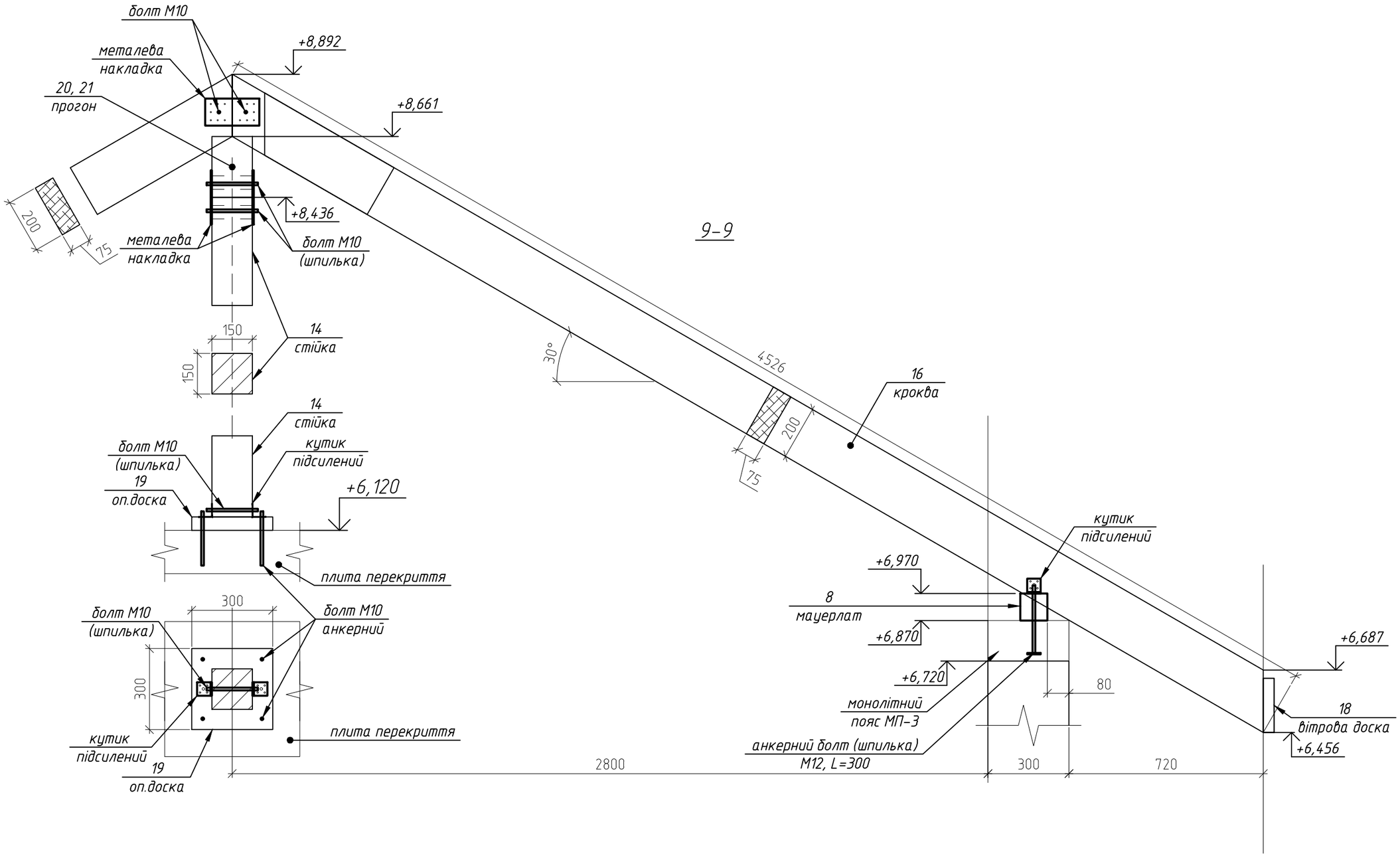

1. Даний аркуш див разом з аркушами 33–44;
2. Специфікацію див. арк. 45

Изм.	Кол.уч	Лист	№Док.	Подп.	Дата	Розріз 9–9 даху літ.В. Вузли	Лист 44

Формат А3

Інв. № ориг. | Підпис і дата | Замість. інв. №

Специфікація до даху літ.М та літ.В

Специфікація

Поз.	Позначення	Найменування	Кіль к.	Обєм заг., м^3	Примітки
		Деталі			
1	ГОСТ 24454-80	балка 150 x 180 (h) $L_{заг.}$ = 53 м.п.		1,431	
2	ГОСТ 24454-80	мауерлат 80 x 50 (h) $L_{заг.}$ = 26 м.п.		0,104	
3	арк.31	кутик 90 x 7 (h)			
4	ГОСТ 24454-80	діагональ 100 x 225 (h) $L_{заг.}$ = 10,32 м.п.		0,232	
5	ГОСТ 24454-80	вітрова вязь 100 x 30 (h) $L_{заг.}$ = 11 м.п.		0,033	
6	ГОСТ 24454-80	вітрова доска 40 x 200 (h) $L_{заг.}$ = 37 м.п.		0,296	
7	ГОСТ 24454-80	кроква 75 x 150 (h) $L_{заг.}$ = 178 м.п.		2,003	
8	ГОСТ 24454-80	діагональ 150 x 225 (h) $L_{заг.}$ = 6,45 м.п.		0,218	
9	ГОСТ 24454-80	діагональ 75 x 225 (h) $L_{заг.}$ = 2,96 м.п.		0,05	
10	ГОСТ 24454-80	опорний брус 50 x 50 (h) L = 250	26	0,016	
11	ГОСТ 24454-80	діагональ 100 x 225 (h) $L_{заг.}$ = 56,56 м.п.		1,273	
12	ГОСТ 24454-80	мауерлат 100 x 100 (h) $L_{заг.}$ = 39,48 м.п.		0,395	
13	ГОСТ 24454-80	балка 100 x 225 (h) $L_{заг.}$ = 18,3 м.п.		0,412	
14	ГОСТ 24454-80	стійка 150 x 150 (h) $L_{заг.}$ = 24,4 м.п.		0,549	
15	ГОСТ 24454-80	вітрова вязь 100 x 30 (h) $L_{заг.}$ = 15,8 м.п.		0,047	
16	ГОСТ 24454-80	кроква 75 x 200 (h) $L_{заг.}$ = 242,11 м.п.		3,632	
17	ГОСТ 24454-80	опорний брус 50 x 50 (h) L = 250	78	0,049	
18	ГОСТ 24454-80	вітрова доска 40 x 200 (h) $L_{заг.}$ = 46,44 м.п.		0,372	
19	ГОСТ 24454-80	опорна доска 300 x 50 (h) L = 300	12	0,054	
20	ГОСТ 24454-80	прогон 150 x 225 (h) $L_{заг.}$ = 1 м.п.		0,034	
21	ГОСТ 24454-80	прогон 100 x 225 (h) L = 3800	1	0,086	
22		ктик підсилений 100 x 3 (h) L = 100	248		
23		ктик підсилений 100 x 3 (h) L = 100	204		
24		шпильки M 10 L = 200	240		
25		пластина 150 x 3 (h) L = 300	12		

1. Даний аркуш див разом з аркушами 35, ..., 44;
2. Всі деревяні конструкції повинні бути оброблені антисептиком та антипіреном!!!
3. поз. 1 – 10 відносяться для даху літ."М".
4. поз. 11 – 21 відносяться для даху літ."В".
5. поз. 22 – 25 та інші елементи для кріплення уточнювати по факту.

Інв. N° ориг. | Підпис і дата | Замість. інв. N°

Изм.	Кол.уч	Лист	№Док.	Подп.	Дата	Специфікація до даху літ.М та літ.В	Лист 45

Формат А3