ФОП Вдовиченко О. М.

вул. Б. Грінченка, 7, м. Київ, Україна

Замовник: гр. Жураківська О. В.

Будівництво житлового будинку з вбудованими приміщеннями нежитлового призначення по вул. Алексухіна, 24 у Святошинському районі м.Києва

РОБОЧА ДОКУМЕНТАЦІЯ

ТОМ 1

Архітектурні рішення
16-8/1-АР
Конструктивні рішення
16-8/1-КБ

Головний архітектор проекту Вдовиченко О. М.

2016

Інв. № об. | Підпис і дата | Зам. інв. №

План благоустрою та розбивне креслення елементів

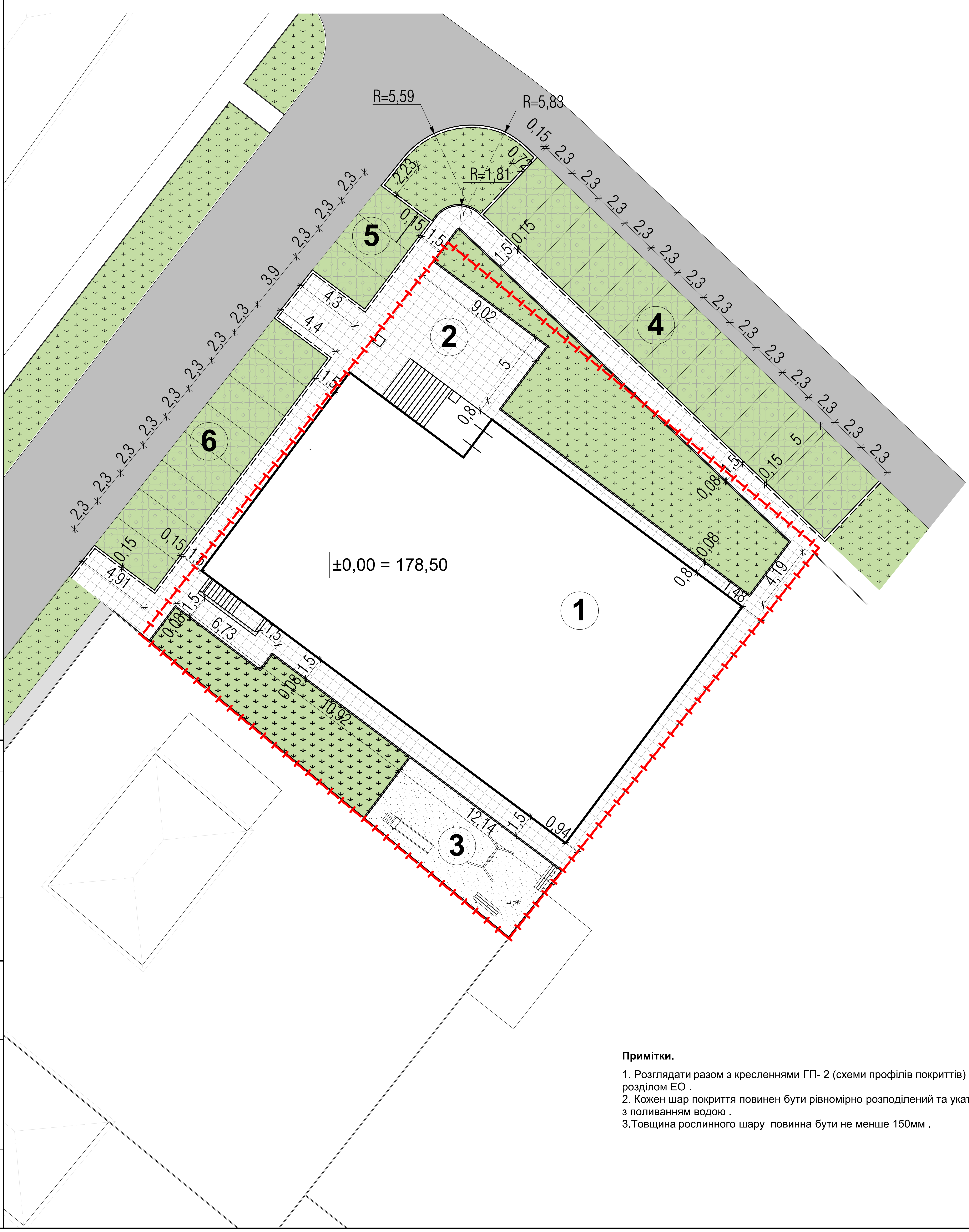

Таблиця обсягів робіт по благоустрію.

№ п.п	Найменування	Од.виміру	Кількість	Примітки
1	Покриття тротуарів із ФЕМ	м2	284.1	Тип В
2	Покриття дитячого майданчика (спецсуміш)	м2	60.4	Тип А
3	Покриття газонів грунтовою сумішшю	м2	225.7	-
4	Модульне покриття - екопарковка	м2	260.1	Тип Б
5	Бордюрний камінь дорожний	м.п	109	
6	Бордюрний камінь тротуарний	м.п	205.6	

Експлікація будівель та споруд

№ на ГП	Найменування	Примітки
1	Житловий будинок	новобудова
2	Майданчик для дозвілля	новобудова
3	Дитячий майданчик	новобудова
4	Автостоянка на 13 машиномісць	новобудова
5	Автостоянка на 3 машиномісця	новобудова
6	Автостоянка на 8 машиномісць	новобудова

Умовні позначення:

- (1) маркер будівель та споруд на генплані
- межі умовної ділянки проектування
- асфальтобетонне покриття для проїзду автомобілів
- (Б) модульне покриття - екопарковка
- (В) покриття тротуарів ФЕМ
- газони
- (А) покриття дитячого майданчика спецсумішшю (тип А).
- борт дорожного покриття
- борт тротуарного покриття

Примітки.

1. Розглядати разом з кресленнями ГП- 2 (схеми профілів покриттів) та розділом ЕО .
2. Кожен шар покриття повинен бути рівномірно розподілений та укатаний з поливанням водою .
3.Товщина рослинного шару повинна бути не менше 150мм .

Погоджено:

Інв. № об. | Підпис і дата | Зам. інв. №

Зм.	Кільк.	Арк.	№док.	Підп.	Дата
ГАП		Вдовиченко			09.16
Розробив		Шульга			09.16
Перевірив		Вдовиченко			09.16
Норм.контр.		Мороз			09.16

16-8/1-ГП

Будівництво житлового будинку з вбудованими приміщеннями нежитлового призначення по вул. Алексухіна, 24 у Святошинському районі м.Києва

Житловий будинок з вбудованими приміщеннями нежитлового призначення

Стадія	Аркуш	Аркушів
Р	1	

План благоустрою та розбивне креслення елементів

АРХІТЕКТУРНА МАЙСТЕРНЯ
ФОП Вдовиченко О. М.

Копіював
Формат: А2

ТИП ПОКРИТТЯ В

Покриття плитами ФЕМ, марки 1Ф9.8
ГОСТ 17608-91 - 80мм
Монтажний шар із сухої ЦП (цементно-піщаної) суміші (марки не нижче 50) - 40мм
Основа із бетону В 7.5 - 100мм
Підстилаючий шар із фракційного щебеню 2фракції 20-40мм - 100мм
Місцевий ущільнений ґрунт

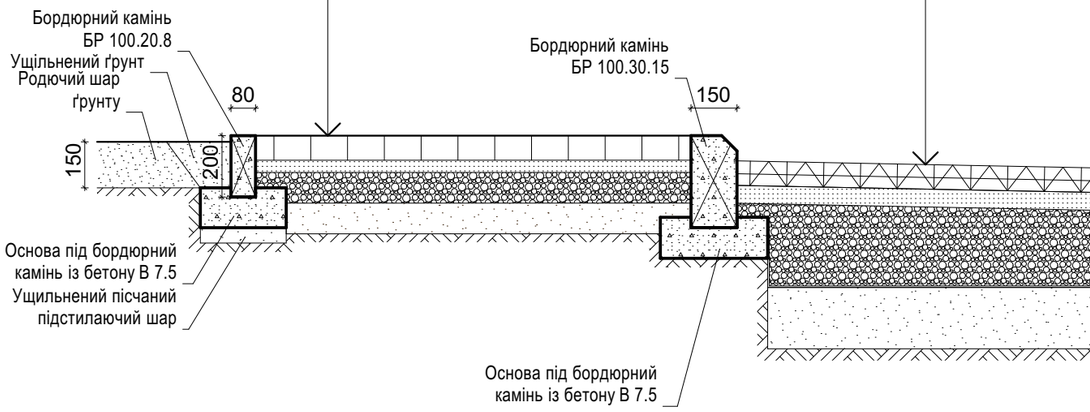

ТИП ПОКРИТТЯ Б

Родючий прошарок, трава - 80мм
Газонна решітка
Вирівнюючий прошарок із піску
Щебень фракції 40-70мм - 230мм
Підстилаючий шар піску - 200мм
Геотекстиль
Місцевий ущільнений ґрунт

ТИП ПОКРИТТЯ В

Асфальто-бетонне покриття - 60мм
Основа із фракційного щебеню високих марок (не менше 500), укладеного методом заклинки:
- шар із фракції 20-40мм - 80мм
- шар із фракції 40-70мм - 230мм
Підстилаючий шар піску - 200мм
Місцевий ущільнений ґрунт

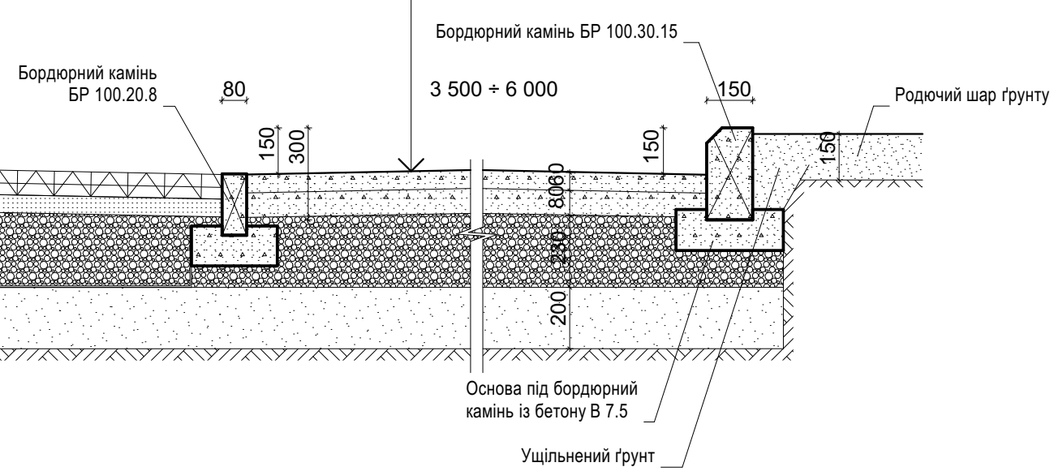

ТИП ПОКРИТТЯ В

Покриття плитами ФЕМ, марки 1Ф9.8
ГОСТ 17608-91 - 80мм
Монтажний шар із сухої ЦП (цементно-піщаної) суміші (марки не нижче 50) - 40мм
Основа із бетону В 7.5 - 100мм
Підстилаючий шар із фракційного щебеню 2фракції 20-40мм - 100мм
Місцевий ущільнений ґрунт

Асфальто-бетонне покриття - 60мм
Основа із фракційного щебеню високих марок (не менше 500), укладеного методом заклинки:
- шар із фракції 20-40мм - 80мм
- шар із фракції 40-70мм - 230мм
Підстилаючий шар піску - 200мм
Місцевий ущільнений ґрунт

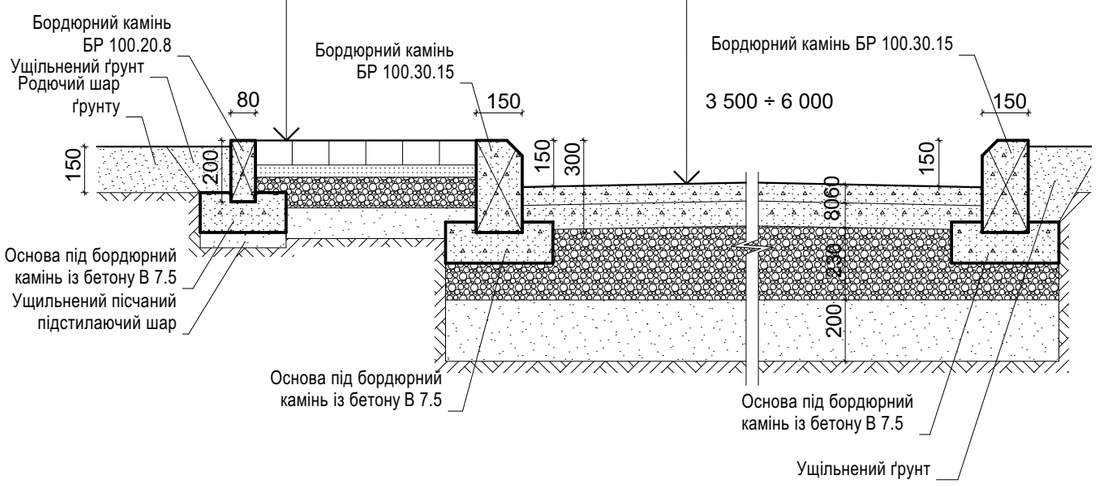

ТИП ПОКРИТТЯ А

Спецсуміш (висівки-50% ,розщебінка-50%) - 80 мм
Вапняковий щебінь - 120мм
Підстилаючий шар піску - 100мм
Місцевий ущільнений ґрунт

Покриття плитами ФЕМ, марки 1Ф9.8
ГОСТ 17608-91 - 80мм
Монтажний шар із сухої ЦП (цементно-піщаної) суміші (марки не нижче 50) - 40мм
Основа із бетону В 7.5 - 100мм
Підстилаючий шар із фракційного щебеню 2фракції 20-40мм - 100мм
Місцевий ущільнений ґрунт

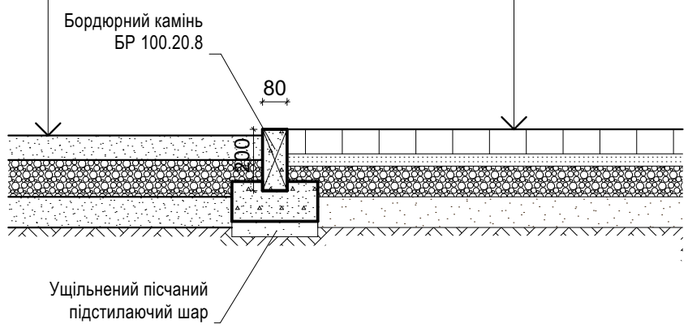

Зм.	Кільк.	Арк.	№док.	Підп.	Дата
ГАП		Вдовиченко			09.16
Розробив		Шульга			09.16
Перевірив		Вдовиченко			09.16
Норм.контр.		Мороз			09.16

16-8/1-ГП

Будівництво житлового будинку
з вбудованими приміщеннями нежитлового призначення
по вул. Алексухіна, 24 у Святошинському районі м.Києва

Житловий будинок з вбудованими приміщеннями нежитлового призначення

Стадія	Аркуш	Аркушів
Р	2	

Схеми профілів покриттів

АРХІТЕКТУРНА МАЙСТЕРНЯ
ФОП Вдовиченко О. М.

Погоджено:

Зам. інв. №
Підпис і дата
Інв. № об.

Копіював
Формат: А3

Відомість робочих креслень основного комплекту АР

Аркуш	Найменування	Примітка
	Обкладинка	
	Титульний аркуш	
1	Загальні дані	
2	Демонтажний план підвалу на відм. -3,200	
3	Монтажний план підвалу на відм. -3,200	
4	План підлог та заповнення прорізів підвалу на відм. -3,200	
5	Будівельний план 1-го поверху на відм. ±0,000	
6	План підлог та заповнення прорізів 1-го поверху на відм. ±0,000	
7	Будівельний план 2-го поверху на відм. +3,100	
8	План підлог та заповнення прорізів 2-го поверху на відм. +3,100	
9	Будівельний план 3-го поверху на відм. +6,200	
10	План підлог та заповнення прорізів 3-го поверху на відм. +6,200	
11	Будівельний план 4-го поверху на відм. +9,300	
12	План підлог та заповнення прорізів 4-го поверху на відм. +9,300	
13	Будівельний план 5-го поверху на +12,400	
14	План підлог та заповнення прорізів 5-го поверху на +12,400	
15	План покрівлі	
15.1	Фрагмент плану покрівлі на відм. +18.485	
16	Фасад у вісях К-А (в кольорі)	
17	Фасад у вісях К-А	
18	Фасад у вісях 1-6 (в кольорі)	
19	Фасад у вісях 1-6	
20	Фасад у вісях А-К (в кольорі)	
21	Фасад у вісях А-К	
22	Фасад у вісях 6-1 (в кольорі)	
23	Фасад у вісях 6-1	
24	Розріз 1-1	
25	Розріз 2-2	
26	Специфікація елементів заповнення зовнішніх прорізів	
27	Зовнішній вигляд елементів заповнення прорізів	
28	Зовнішній вигляд елементів заповнення прорізів	
29	Специфікація елементів заповнення внутрішніх прорізів	
30	Приямок 1	
31	Розгортка вентиляційного каналу В1	
32	Розгортка вентиляційного каналу В2	
33	Розгортка вентиляційного каналу В3	
34	Розгортка вентиляційного каналу В4	
35	Розгортка вентиляційного каналу В5	
36	Розгортка вентиляційного каналу В6	
37	Розгортка вентиляційного каналу В7	
38	Розгортка вентиляційного каналу В8	
39	Розгортка вентиляційного каналу В9	
40	Розгортка вентиляційного каналу В10	
41	Розгортка вентиляційного каналу В11	
42	Розгортка вентиляційного каналу В12	
43	Вузол Б. М1:20	
44	Вузол В. М1:20	
45	Вузол Л1. Вузол Л2. М1:20	
46	Вузол Л4. Вузол Л5. М1:20	
47	Вузол Ж та К. Деталі утеплення. М1:10	

Погоджено:

Зам. інв. №

Підпис і дата

Інв. № об.

Копіював

Формат: А3

Зм.	Кільк.	Арк.	№док.	Підп.	Дата	16-8/1-АР			
						Будівництво житлового будинку з вбудованими приміщеннями нежитлового призначення по вул. Алексухіна, 24 у Святошинському районі м.Києва			
ГАП		Вдовиченко			09.16	Житловий будинок з вбудованими приміщеннями нежитлового призначення	Стадія	Аркуш	Аркушів
Розробив		Шульга			09.16		Р	1	
Перевірив		Вдовиченко			09.16				
Норм.контр.		Мороз			09.16	Загальні дані	АРХІТЕКТУРНА МАЙСТЕРНЯ		
							ФОП Вдовиченко О. М.		

Копіював

Формат: А3

Відомість робочих креслень основного комплекту АР

Аркуш	Найменування	Примітка
48	Вузол Ж та К. Деталі утеплення. М1:10	
49	Огорожа ОГ1 та ОГ2	
50	Огорожа ОГ3	
51	Огорожа ОГ4	
52	Огорожа ОГ5 та ОГ6	
53	Огорожа ОГ7	
54	Огорожа ОГ8	
55	Огорожа ОГ9	
56	Огорожа ОГ9*	
57	Огорожа ОГ10	
58	Огорожа ОГ11/1 та ОГ11/2	
59	Огорожа ОГ12/1 та ОГ12/2	
60	Огорожа ОГ13	
61	Огорожа ОК1	
62	Огорожа ОК1 та ОК2	
63	Огорожа ОК3 та ОК4	
64	Обсяги матеріалів	

Погоджено:

Зам. інв. №

Підпис і дата

Інв. № об.

Копіював

Формат: А3

Зм.	Кільк.	Арк.	№док.	Підп.	Дата
ГАП		Вдовиченко			09.16
Розробив		Шульга			09.16
Перевірив		Вдовиченко			09.16
Норм.контр.		Мороз			09.16

16-8/1-АР

Будівництво житлового будинку
з вбудованими приміщеннями нежитлового призначення
по вул. Алексухіна, 24 у Святошинському районі м.Києва

Житловий будинок з вбудованими приміщеннями нежитлового призначення	Стадія	Аркуш	Аркушів
	Р		

Загальні дані (закінчення)

АРХІТЕКТУРНА МАЙСТЕРНЯ

ФОП Вдовиченко О. М.

Копіював

Формат: А3

вид А

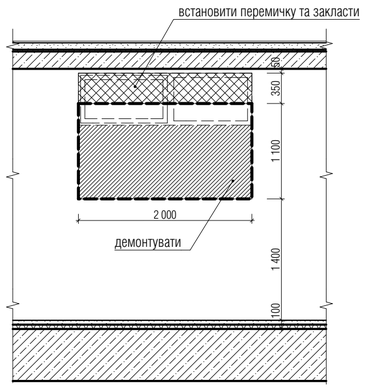

вид Б

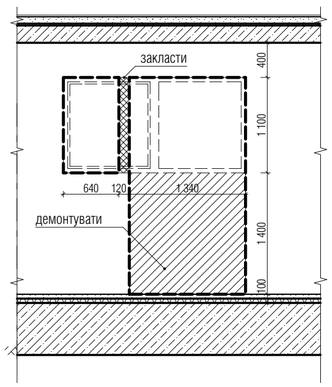

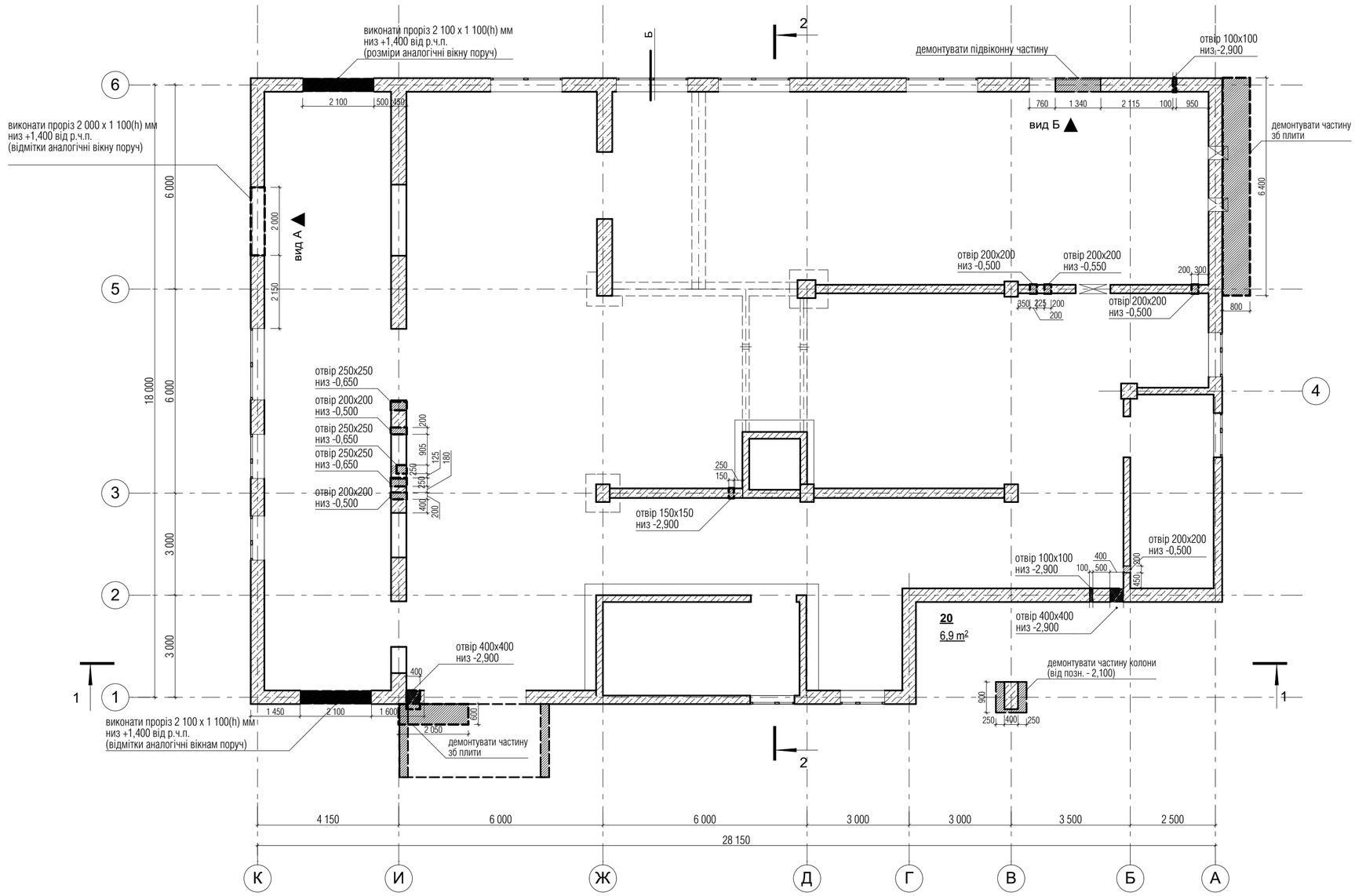

Умовні позначення:

- існуючі зб стіни

- конструкції що демонтуються

Примітки:

1. За умовну відмітку 0.000 прийнято рівень чистої підлоги 1-го поверху, що відповідає абсолютній відмітці 178,50
2. Загальні дані див. арк АР-1
3. Монтажний план див. арк. 2
4. Розглядати разом з кресленнями КБ
5. Влаштування отворів в залізобетонних стінах див. розділ КБ

Зм.	Кільк.	Арк.	№док.	Підп.	Дата	16-8/1-АР			
						Будівництво житлового будинку з вбудованими приміщеннями нежитлового призначення по вул. Алексухіна, 24 у Святошинському районі м.Києва			
ГАП		Вдовиченко			09.16	Житловий будинок з вбудованими приміщеннями нежитлового призначення	Стадія	Аркуш	Аркушів
Розробив		Шульга			09.16		Р	2	
Перевірив		Вдовиченко			09.16				
Норм.контр.		Мороз			09.16	Демонтажний план підвалу на відм. -3,200	АРХІТЕКТУРНА МАЙСТЕРНЯ		
							ФОП Вдовиченко О. М.		

Погоджено:

Зам. інв. №

Підпис і дата

Інв. № об.

Копіював

Формат: А2

Копіював

Формат: А2

Специфікація віконних та дверних прорізів зовнішніх стін

Поз.	Призначення	Розмір прорізу, ШхВ, мм	Низ від р.ч.п
07	отвір ВК	100х100	+0,300
08	отвір ВК	400х400	+0,300
18	вікно	640х1 100	+1,400
19	вікно	1 435х1 100	+1,400
20	двері	1 340х2 500	0,000
21	двері	1 000х1 680	0,000 *

по всім позиціям крім вказаної з (*) за р.ч.п прийнята відмітка - 3,200

* - за р.ч.п прийнята відмітка -1,930

Специфікація дверних прорізів внутрішніх стін та перегородок

Поз.	Призначення	Розмір прорізу, ШхВ, мм	Низ від р.ч.п *
14	двері	1 000х2 100	0,000
15	двері	1 000х2 100	+0,280
16	двері	700х2 100	0,000
17	двері	1 300х2 550	0,000

*за р.ч.п прийнята відмітка -3,200

Специфікація отворів внутрішніх стін та перегородок

Поз.	Призначення	Розмір отвору, ШхВ, мм	Низ від р.ч.п *
01	отвір ОВ	200х200	+2,700
01*	отвір ВК	200х200	+2,700
02	отвір ОВ	400х200	+2,700
03	отвір ОВ	600х200	+2,700
04	отвір ОВ	150х150	+0,300
05	отвір ОВ	150х150	+2,750
06	отвір ОВ	100х100	+2,800
07	отвір ОВ	100х100	+0,300
09	отвір ОВ	200х200	+2,600
10	отвір ВК	200х200	+2,730
11	отвір ВК	200х200	+2,750
12	отвір ВК	200х200	+2,650
13	отвір ВК	250х250	+2,550

*за р.ч.п прийнята відмітка -3,200

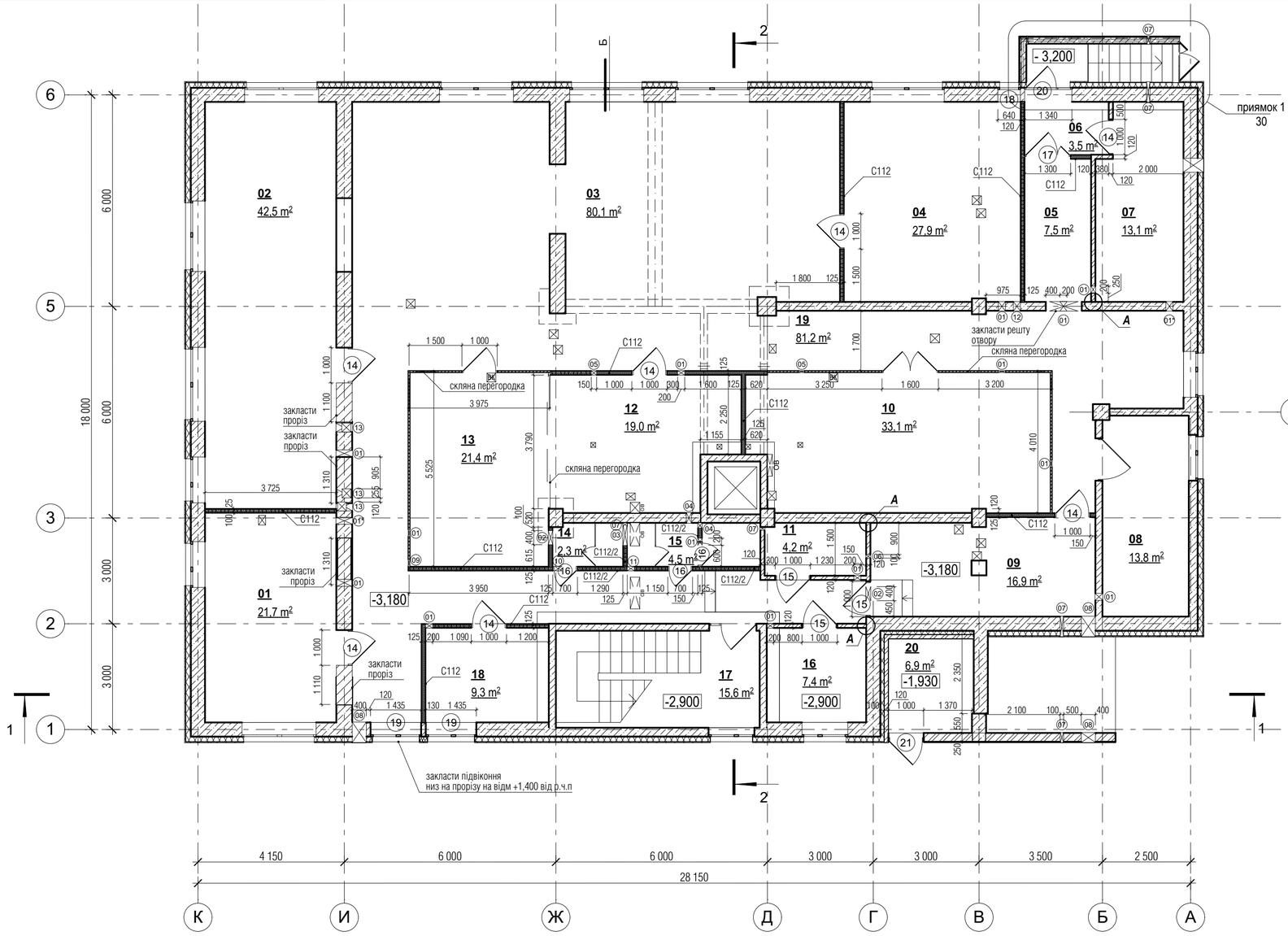

Примітки:

1. За умовну відмітку 0.000 прийнято рівень чистої підлоги 1-го поверху, що відповідає абсолютній відмітці 178,50.
2. Загальні дані див. арк АР-1
4. Експлікацію приміщень див. арк. 3
5. План підлог та заповнення прорізів див. арк. 3
6. Кладку цегляних стін вести з повнотілої керамічної цегли М125 за ДСТУ Б В.2.7-61-97 на цементному розчині М75 при обов'язковому систематичному контролі на будівництві за міцністю цегли та розчину (розрахункові несуча здатність стін і простінків використовується більше ніж 80%) з позначки -0,100. Армування цегляних стін вести сіткою Ø3Вр-І з чарункою 50х50мм, через 4 ряди кладки по всій висоті стіни. Не доводити до перекриття на 20 мм
7. Кладку перегородок з газобетонних блоків марки D500. Перегородки з газобетонних блоків не доводити до перекриття на 20 мм. Проміжок поміж кладкою та перекриттям заповнити пружним матеріалом.
8. План перемичок див. розділ КБ
9. Столярні і металеві вироби, а також закладні елементи, опорядження яких не обумовлено в робочій документації марки "АР" і котрі не захищені кладкою або бетоном,пофарбувати фарбою ПФ115 по грунтовці ГФ-021 по ГОСТ 25129-82. Колір пофарбування відповідно паспорту опорядження
10. Опоряджувальні роботи приміщень див. відомість опоряджувальних робіт.
11. Перед використанням всіх матеріалів обов'язково ознайомитись з вказівками та рекомендаціями по їх використанню.
12. Проектом не передбачено виконання робіт в зимових умовах. При виконанні робіт в зимовий час керуватися відповідними главами СНіП та ДБН.

С112

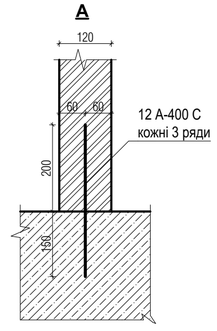

С112/2
вологе/вологе

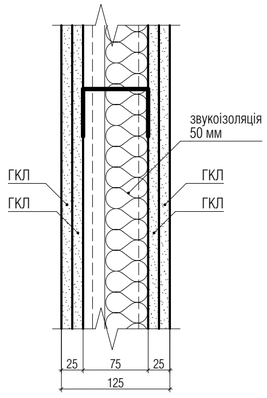

С112/2

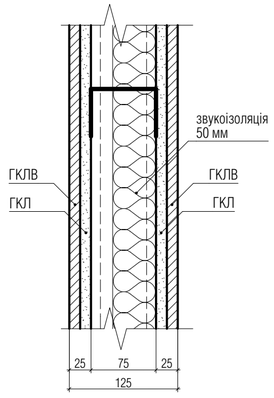

С112/2
сухе/вологе

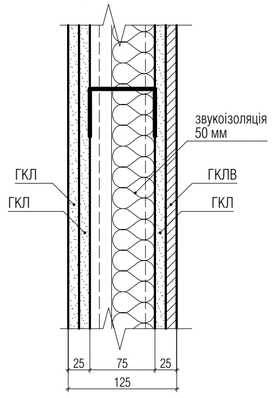

Зм.	Кільк.	Арк.	№док.	Підп.	Дата	16-8/1-АР		
						Будівництво житлового будинку з вбудованими приміщеннями нежитлового призначення по вул. Алексухіна, 24 у Святошинському районі м.Києва		
ГАП		Вдовиченко			09.16	Житловий будинок з вбудованими приміщеннями нежитлового призначення	Стадія	Аркуш	Аркушів
Розробив		Шульга			09.16		Р	3	
Перевірив		Вдовиченко			09.16				
Норм.контр.		Мороз			09.16	Монтажний план підвалу на відм. -3,200	АРХІТЕКТУРНА МАЙСТЕРНЯ		
							ФОП Вдовиченко О. М.		

Погоджено:

Зам. інв. №

Підпис і дата

Інв. № об.

Копіював

Формат: А2

Копіював

Формат: А2

Експлікація приміщень підвалу

№	Найменування	Площа
01	Офіс 1	21,69
02	Офіс 2	42,55
03	Офіс 3	80,09
04	Кабінет	27,91
05	Коридор	7,51
06	Тамбур	3,47
07	Насосна	13,13
08	Офіс 5	13,78
09	Комора	16,90
10	Переговорна 1	33,08
11	Електричний котел	4,16
12	Кухня	18,99
13	Переговорна 2	21,45
14	Санвузол	2,34
15	Санвузол	4,50
16	Електрощитова	7,42
17	Сходова клітка	15,64
18	Кабінет	9,32
19	Коридор	81,15
20	Підсобне приміщення	6,92
		432,00 м²

а-а

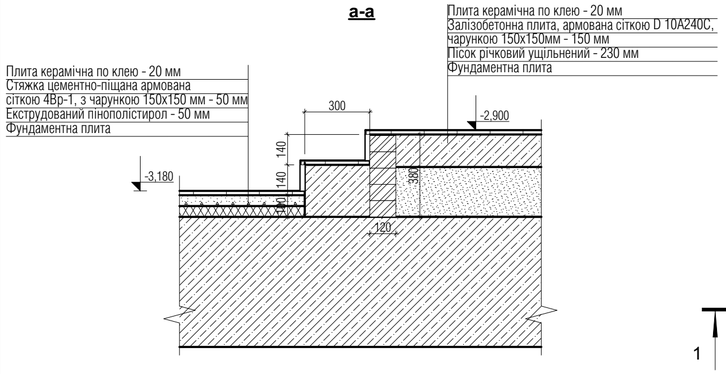

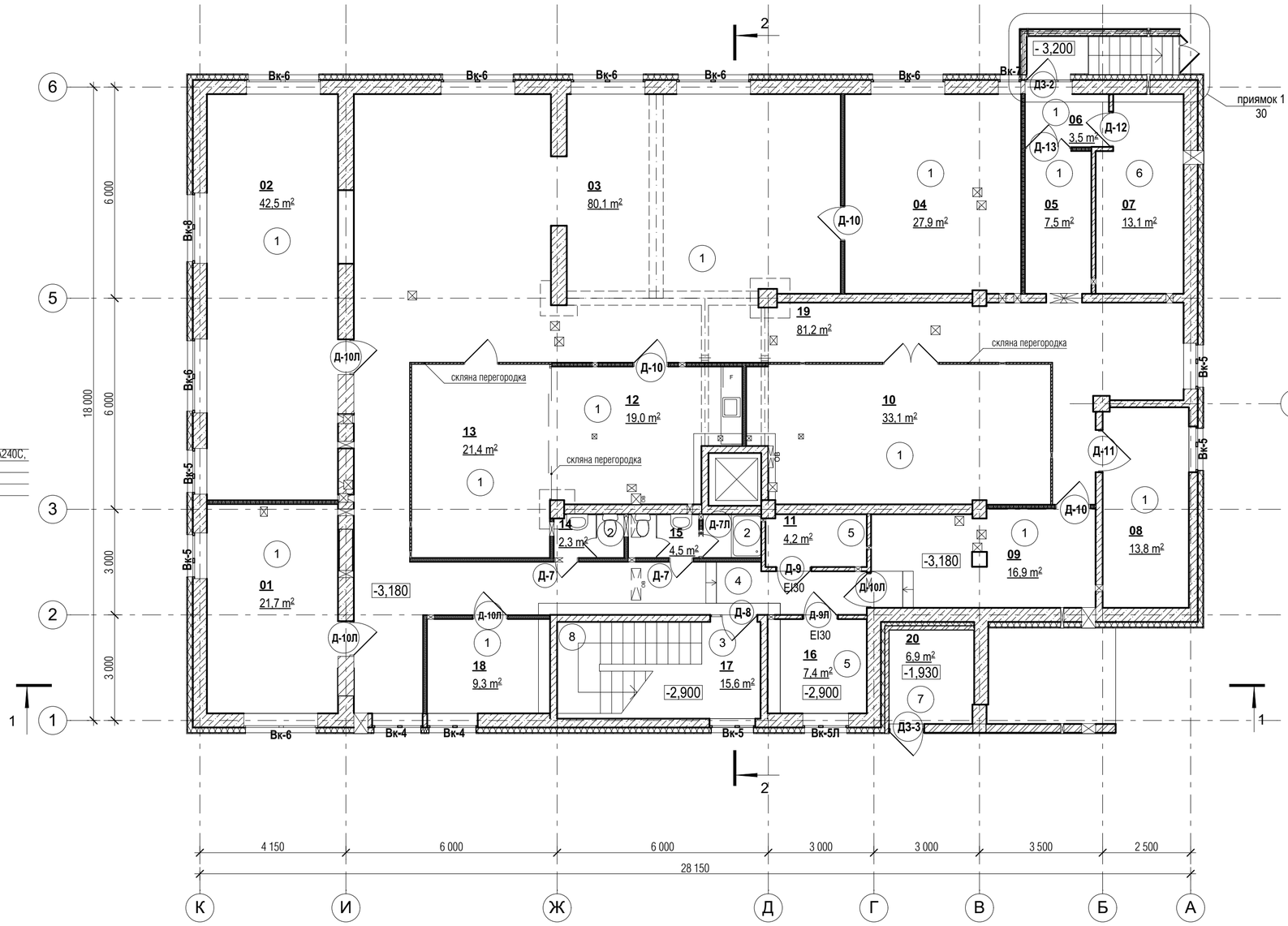

Умовні позначення:

1 — Номер приміщення по експлікації

Вк-1 — Маркер заповнення прорізів вікон та дверей зовнішніх

Д-1 — Маркер заповнення прорізів дверей внутрішніх

1 — Тип підлоги

+3,100 — Позначка рівня верхнього шара підлоги

Експлікація підлог

Номер приміщення	Тип підлоги	Схема підлоги	Елементи підлоги та їх товщин	Площа підлоги м²
01, 02, 03, 04, 05, 06, 08, 09, 10, 12, 13, 18, 19	1	-3,180	- Плитка керамічна по клею - 20 мм - Вирівнююча стяжка цементно-піщана М150, армована сіткою 4Вр1, ч.150х150 мм - 50 мм - Екструдований пінополістирол - 50 мм - Фундаментна плита	50,90
14,15	2	-3,180	- Плитка керамічна по клею - 20 мм - Вирівнююча стяжка цементно-піщана М150, армована сіткою 4Вр1, ч.150х150 мм - 50 мм - Екструдований пінополістирол - 50 мм - Обмазочна гідроізоляція - Фундаментна плита	349,2
17	3	-2,900	- Плитка керамічна по клею - 20 мм - Вирівнююча стяжка цементно-піщана М150, армована сіткою 4Вр1, ч.150х150 мм - 30 мм - Фундаментна плита	35,73
19	4	-2,900	- Плита керамічна по клею - 20 мм - Залізобетонна плита, армована сіткою D 10А240С, чарункою 150х150мм - 150 мм - Пісок річковий ущільнений - 230 мм - Фундаментна плита	6,32
11, 16	5	-2,920	- Поверхню залізнити - Залізобетонна плита, армована сіткою D 10А240С, чарункою 150х150мм - 150 мм - Пісок річковий ущільнений - 230 мм - Фундаментна плита	6,32
07	6	-3,200	- Поверхню залізнити - Вирівнююча стяжка цементно-піщана М150, армована сіткою 4Вр1, ч.150х150 мм - 50 мм - Екструдований пінополістирол - 50 мм - Обмазочна гідроізоляція - Фундаментна плита	349,2
17	8		- Плитка керамічна по клею - 20 мм - ЗБ сходова площадка	3,13

Примітки:
1. За умовну відмітку 0.000 прийнято рівень чистої підлоги 1-го поверху, що відповідає абсолютній відмітці 178,50.
2. Загальні дані див. арк АР-1
3. Відомість заповнення дверних та віконних прорізів див. арк. АР 26-29
4. Підлоги виконувати після прокладання інженерних комунікацій.
5. В місцях примикання підлог до перегородок з цегли та до зовнішніх стін прокладати демпферну стрічку з вспіненого поліетилену товщиною 10 мм. Стрічку укладати до заливки стяжки.
6. В приміщеннях з вологим режимом гідроізоляцію завести на стіни та перегородки на висоту 300мм і за межі дверних отворів на 300мм. Після застосування гідроізоляції, сполучення стін з підлогами для повного захисту основи посилити поліестеровими ущільнюючими стрічками(кутками).
7. Цементно піщану стяжку виконувати з заглаженою поверхнею.
8. Проектом не передбачено виконання робіт в зимових умовах. При виконанні робіт в зимовий час керуватися відповідними главами СНіП та ДБН.

Зм.	Кільк.	Арк.	№док.	Підп.	Дата	16-8/1-АР		
						Будівництво житлового будинку з вбудованими приміщеннями нежитлового призначення по вул. Алексухіна, 24 у Святошинському районі м.Києва		
ГАП		Вдовиченко			09.16	Житловий будинок з вбудованими приміщеннями нежитлового призначення	Стадія	Аркуш	Аркушів
Розробив		Шульга			09.16		Р	4	
Перевірив		Вдовиченко			09.16				
Норм.контр.		Мороз			09.16	План підлог та заповнення прорізів підвалу на відм. -3,200	АРХІТЕКТУРНА МАЙСТЕРНЯ		
							ФОП Вдовиченко О. М.		

Погоджено:

Зам. інв. №

Підпис і дата

Інв. № об.

Копіював

Формат: А2

Копіював

Формат: А2

Специфікація віконних та дверних прорізів зовнішніх стін

Поз.	Розмір прорізу, ШхВ, мм	Низ від р.ч.п	Примітка
10	1 400х2 460	0,000	
11	2 675х2 460	0,000	див. схему прорізу
12	2 075х2 460	0,000	див. схему прорізу
13	1 750х660	+1,800	
14	2 200х2 460	0,000	
6	1 425х2 460	0,000	
7	1 375х2 460	0,000	див. схему прорізу
8	1 425х2 460	0,000	див. схему прорізу
9	1 425х1 560	+0,900	

Специфікація дверних прорізів внутрішніх стін та перегородок

Поз.	Розмір прорізу, ШхВ, мм	Примітка
1	800х2 100	
2	900х2 100	
3	1 000х2 100	
4	2 850х2 600	
5	1 520х2 100	див. схему

Специфікація ніш та вентиляційних отворів

Поз.	Призначення	Розмір ніші (прорізу), ШхВхГ, мм	Низ від р.ч.п
22	ніша ВК	1 000х1 800	0,000
23	ніша ЕТР	950х950	+0,850
24	отвір ОВ	140х140	+2,660

Схема прорізів зовнішніх та внутрішніх стін

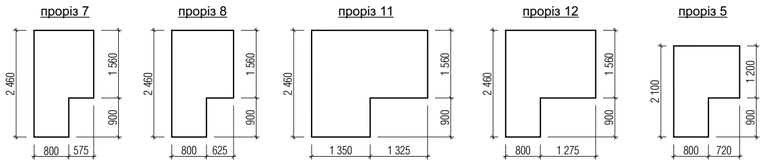

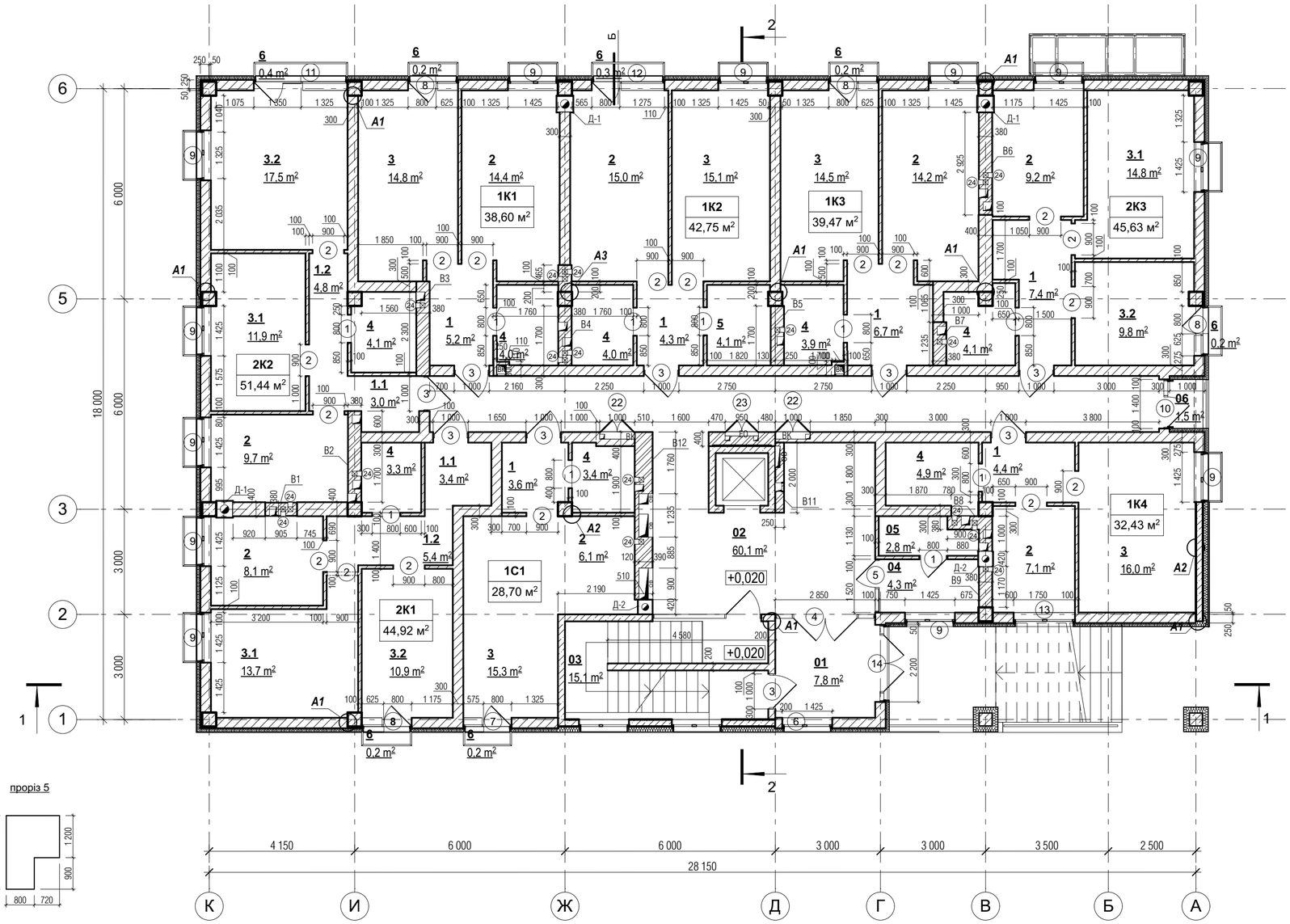

Умовні позначення:

- 1 — Номер приміщення по експлікації
- (1) — Маркер прорізу
- +3,100 — Відмітка поверху
- Цегляна кладка
- Перегородки 100 мм з газобетонних блоків марки D500
- Утеплення зовнішніх стін мінеральною ватою
- Стіни 300 мм з газобетонних блоків марки D500
- Стіни 400 мм з газобетонних блоків марки D500
- Д-1 — Димохід керамічний, 480х480 мм
- Д-2 — Димохід керамічний, 420х420 мм
- В1...В12 — Блок вентиляційних каналів та ніш під стояки каналізації

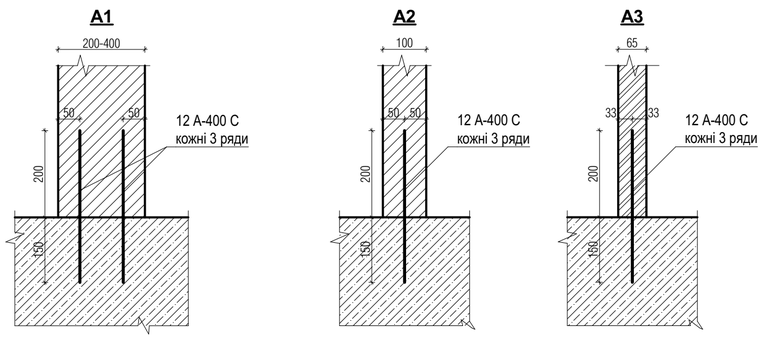

Примітки:

1. За умовну відмітку 0.000 прийнято рівень чистої підлоги 1-го поверху, що відповідає абсолютній відмітці 178,50.
2. Загальні дані див. арк АР-1
4. Експлікацію приміщень див. арк. 5
5. План підлог та заповнення прорізів див. арк. 6
6. Кладку цегляних стін вентканалів вести з повнотілої керамічної цегли М125 за ДСТУ Б В.2.7-61-97 на цементному розчині М75 при обов'язковому систематичному контролі на будівництві за міцністю цегли та розчину (розрахункові несуча здатність стін і простінків використовується більше ніж 80%) з позначки -0,100. Армування цегляних стін вести сіткою Ø3Вр-І з чарункою 50х50мм, через 4 ряди кладки по всій висоті стіни.
7. Кладку перегородок вести з газобетонних блоків марки D500. Перегородки з газобетонних блоків не доводити до перекриття на 20 мм. Проміжок поміж кладкою та перекриттям заповнити пружним матеріалом.
8. План перемичок див. розділ КБ
9. Розгортки по вентканалам та нішам під стояки каналізації див. арк 31-42
10. Столярні і металеві вироби, а також закладні елементи, опорядження яких не обумовлено в робочій документації марки "АР" і котрі не захищені кладкою або бетоном,пофарбувати фарбою ПФ115 по грунтовці ГФ-021 по ГОСТ 25129-82. Колір пофарбування відповідно паспорту опорядження
11. Опоряджувальні роботи приміщень див. відомість опоряджувальних робіт.
12. Перед використанням всіх матеріалів обов'язково ознайомитись з вказівками та рекомендаціями по їх використанню.
13. Проектом не передбачено виконання робіт в зимових умовах. При виконанні робіт в зимовий час керуватися відповідними главами СНіП та ДБН.

Зм.	Кільк.	Арк.	№док.	Підп.	Дата
ГАП		Вдовиченко			09.16
Розробив		Шульга			09.16
Перевірив		Вдовиченко			09.16
Норм.контр.		Мороз			09.16

16-8/1-АР

Будівництво житлового будинку з вбудованими приміщеннями нежитлового призначення по вул. Алексухіна, 24 у Святошинському районі м.Києва

Житловий будинок з вбудованими приміщеннями нежитлового призначення	Стадія	Аркуш	Аркушів
	Р	5	

Будівельний план 1-го поверху на відм. ± 0,000

АРХІТЕКТУРНА МАЙСТЕРНЯ
ФОП Вдовиченко О. М.

Погоджено:

Зам. інв. №
Підпис і дата
Інв. № об.

Копіював
Формат: А2

Копіював
Формат: А2

Експлікація приміщень 1-го поверху

	№	Найменування	Площа
Приміщення загального користування			
	01	Тамбур	7,83
	02	Коридор	60,10
	03	Сходи	15,06
	04	Приміщення консьєржа	4,25
	05	Санвузол	2,81
	06	Балкон	1,53
			91,58 м²
1С1			
	1	Передпокій	3,64
	2	Кухня	6,13
	3	Житлова кімната	15,33
	4	Санвузол	3,40
	6	Балкон (k = 0.3)	0,20
			28,70 м²
1К1			
	1	Передпокій	5,18
	2	Кухня	14,44
	3	Житлова кімната	14,81
	4	Санвузол	3,96
	6	Балкон (k = 0.3)	0,21
			38,60 м²
1К2			
	1	Передпокій	4,29
	2	Кухня	15,03
	3	Житлова кімната	15,09
	4	Санвузол	3,96
	5	Гардеробна	4,07
	6	Балкон (k = 0.3)	0,31
			42,75 м²
1К3			
	1	Передпокій	6,66
	2	Кухня	14,24
	3	Житлова кімната	14,49
	4	Санвузол	3,87
	6	Балкон (k = 0.3)	0,21
			39,47 м²
1К4			
	1	Передпокій	4,44
	2	Кухня	7,08
	3	Житлова кімната	16,00
	4	Санвузол	4,91
			32,43 м²
2К1			
	1.1	Передпокій	3,37
	1.2	Коридор	5,37
	2	Кухня	8,05
	3.1	Житлова кімната	13,65
	3.2	Житлова кімната	10,93
	4	Санвузол	3,34
	6	Балкон (k = 0.3)	0,21
			44,92 м²
2К2			
	1.1	Передпокій	2,99
	1.2	Коридор	4,84
	2	Кухня	9,66
	3.1	Житлова кімната	11,94
	3.2	Житлова кімната	17,53
	4	Санвузол	4,08
	6	Балкон (k = 0.3)	0,40
			51,44 м²
2К3			
	1	Передпокій	7,37
	2	Кухня	9,25
	3.1	Житлова кімната	14,84
	3.2	Житлова кімната	9,84
	4	Санвузол	4,12
	6	Балкон (k=0.3)	0,21
			45,63 м²
Загальна площа по поверху			**415,52 м²**
Загальна площа квартир			**323,94 м²**

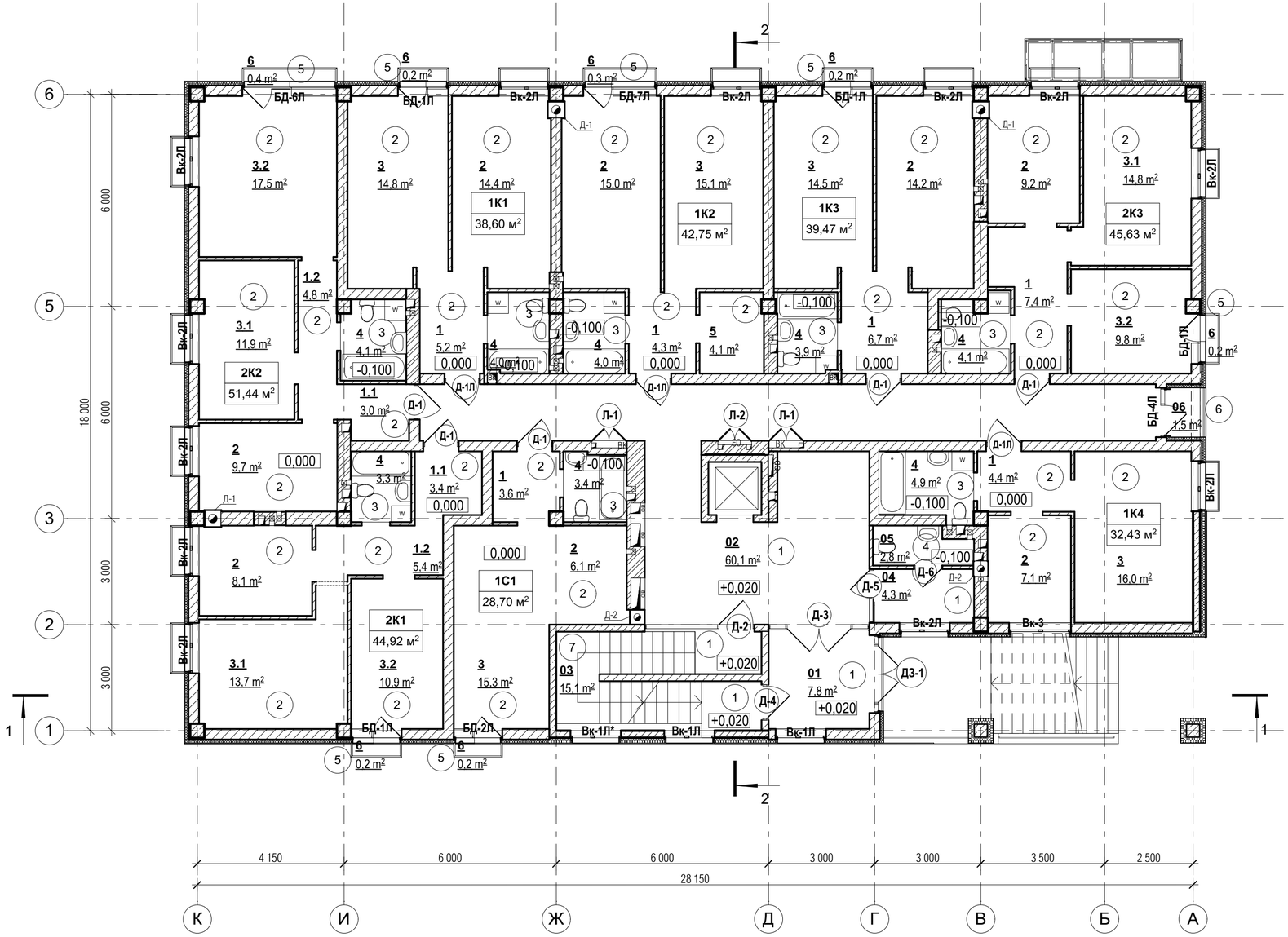

Експлікація підлог

Номер приміщення	Тип підлоги	Схема підлоги	Елементи підлоги та їх товщин	Площа підлоги м²
01, 02, 03, 04	1	+0,020	- Плитка керамічна по клею - 20 мм - Вирівнююча стяжка цементно-піщана М150, армована сіткою 4Вр1, ч.150х150 мм - 75 мм - Мінеральна вата (для звукоізоляції) 125кг/м3 - 25 мм - ЗБ плита перекриття	76,57
1, 2, 3, 5	2	0,000	- Вирівнююча стяжка цементно-піщана М150, армована сіткою 4Вр1, ч.150х150 мм - 75 мм - Мінеральна вата (для звукоізоляції) 125кг/м3 - 25 мм - ЗБ плита перекриття	292,1
4	3	-0,100	- Обмазочна гідроізоляція (2 шари) - ЗБ плита перекриття	32,54
05	4	+0,020	- Плитка керамічна по клею - 20 мм - Обмазочна гідроізоляція (2 шари) - Вирівнююча стяжка цементно-піщана М150, армована сіткою 4Вр1, ч.150х150 мм - 75 мм - Мінеральна вата (для звукоізоляції) 125кг/м3 - 25 мм - ЗБ плита перекриття	2,71
6	5	-0,050	- Нахилоутворююча стяжка цементно-піщана М150, армована сіткою 4Вр1, ч.150х150 мм - 40-50 мм - Гідроізояляція обмазочна (2 шари) - ЗБ плита балконна	5,74
06	6	+0,020	- Плитка керамічна по клею - 20 мм - Вирівнююча стяжка цементно-піщана М150, армована сіткою 4Вр1, ч.150х150 мм - 50 мм - Мінеральна вата (для звукоізоляції) 125кг/м3 - 50 мм - Обмазочна гідроізоляція (2шари) - ЗБ плита перекриття	1,42
03	7		- Плитка керамічна по клею - 20 мм - ЗБ сходова площадка	3,13

Умовні позначення:

- **1** — Номер приміщення по експлікації
- **Вк-1** — Маркер заповнення прорізів вікон та дверей зовнішніх
- **Д-1** — Маркер заповнення прорізів дверей внутрішніх
- **1** — Тип підлоги
- **+3,100** — Позначка рівня верхнього шара підлоги

Примітки:

1. За умовну відмітку 0.000 прийнято рівень чорнової підлоги 1-го поверху, що відповідає абсолютній відмітці 178,50.
2. Загальні дані див. арк АР-1
3. Специфікацію заповнення дверних та віконних прорізів див. арк. 26-29
4. Підлоги виконувати після прокладання інженерних комунікацій.
5. В місцях примикання підлог до перегородок та до зовнішніх стін прокладати демпферну стрічку з вспіненого поліетилену товщиною 10 мм. Стрічку укладати до заливки стяжки.
6. В приміщеннях з вологим режимом (тип підлоги "5") гідроізоляцію завести на стіни та перегородки на висоту 300мм і за межі дверних отворів на 300мм. Після застосування гідроізоляції, сполучення стін з підлогами для повного захисту основи посилити поліестеровими ущільнюючими стрічками(кутками).
7. Цементно-піщану стяжку виконувати з заглаженою поверхнею.
8. Проектом не передбачено виконання робіт в зимових умовах. При виконанні робіт в зимовий час керуватися відповідними главами СНіП та ДБН.

Зм.	Кільк.	Арк.	№док.	Підп.	Дата	16-8/1-АР		
						Будівництво житлового будинку з вбудованими приміщеннями нежитлового призначення по вул. Алексухіна, 24 у Святошинському районі м.Києва		
ГАП		Вдовиченко			09.16	Житловий будинок з вбудованими приміщеннями нежитлового призначення	Стадія	Аркуш	Аркушів
Розробив		Шульга			09.16		Р	6	
Перевірив		Вдовиченко			09.16	План підлог та заповнення прорізів 1-го поверху на відм. ±0,000	АРХІТЕКТУРНА МАЙСТЕРНЯ		
Норм.контр.		Мороз			09.16		ФОП Вдовиченко О. М.		

Погоджено:

Зам. інв. №

Підпис і дата

Інв. № об.

Копіював

Формат: А2

Копіював

Формат: А2

Специфікація віконних та дверних прорізів зовнішніх стін

Поз.	Розмір прорізу, ШхВ, мм	Низ від р.ч.п	Примітка
10	1 400x2 460	0,000	
15	1 720x2 460	0,000	
16	1 620x2 460	0,000	
17	2 700x2 460	0,000	див. схему прорізу
7*	1 375x2 460	0,000	див. схему прорізу
8	1 425x2 460	0,000	див. схему прорізу
8*	1 425x2 460	0,000	див. схему прорізу
9	1 425x1 560	+0,900	

Специфікація дверних прорізів внутрішніх стін та перегородок

Поз.	Розмір прорізу, ШхВ, мм
1	800x2 100
2	900x2 100
3	1 000x2 100

Специфікація ніш та вентиляційних отворів

Поз.	Призначення	Розмір ніші (прорізу), ШхВхГ, мм	Низ від р.ч.п
22	ніша ВК	1 000x1 800	0,000
23	ніша ЕТР	950x950	+0,850
24	отвір ОВ	140x140	+2,660

Схема прорізів зовнішніх стін

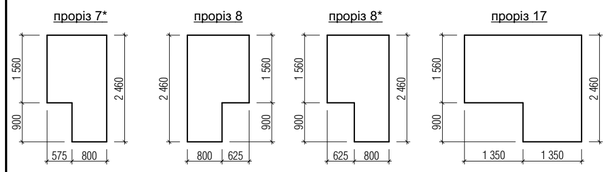

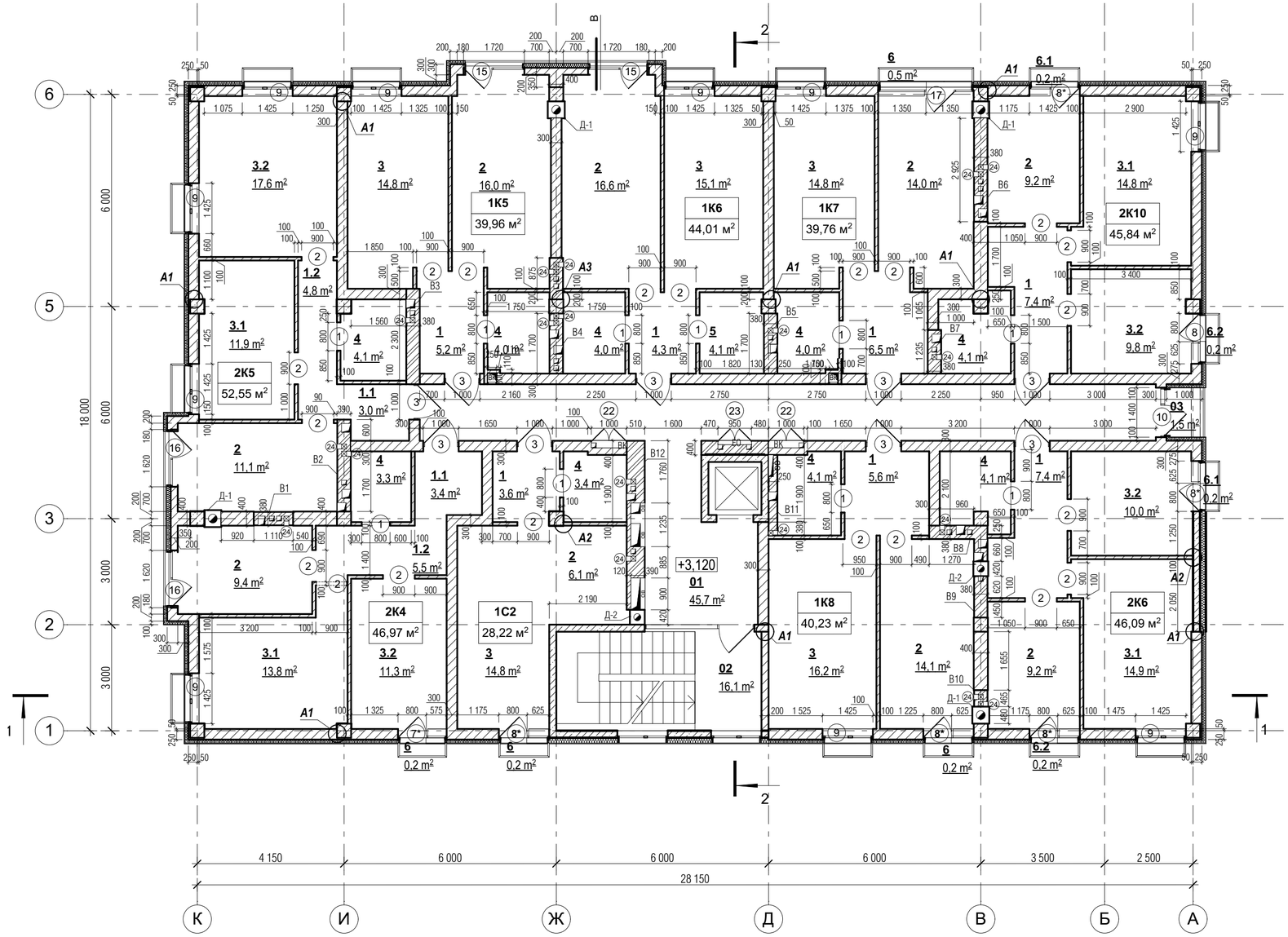

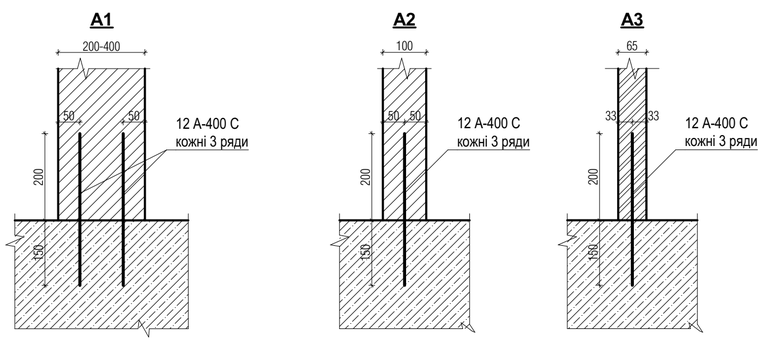

Примітки:

1. За умовну відмітку 0.000 прийнято рівень чистої підлоги 1-го поверху, що відповідає абсолютній відмітці 178,50
2. Загальні дані див. арк АР-1
4. Експлікацію приміщень див. арк. 5
5. План підлог та заповнення прорізів див. арк. 6
6. Кладку цегляних стін вентканалів вести з повнотілої керамічної цегли М125 за ДСТУ Б В.2.7-61-97 на цементному розчині М75 при обов'язковому систематичному контролі на будівництві за міцністю цегли та розчину (розрахункові несуча здатність стін і простінків використовується більше ніж 80%) з позначки -0,100. Армування цегляних стін вести сіткою Ø3Вр-І з чарункою 50х50мм, через 4 ряди кладки по всій висоті стіни.
7. Кладку перегородок з газобетонних блоків марки D500. Перегородки з газобетонних блоків не доводити до перекриття на 20 мм. Проміжок поміж кладкою та перекриттям заповнити пружним матеріалом.
8. План перемичок див. розділ КБ
9. Розгортки по вентканалам та нішам під стояки каналізації див. арк 31-42
10. Столярні і металеві вироби, а також закладні елементи, опорядження яких не обумовлено в робочій документації марки "АР" і котрі не захищені кладкою або бетоном,пофарбувати фарбою ПФ115 по грунтовці ГФ-021 по ГОСТ 25129-82. Колір пофарбування відповідно паспорту опорядження
11. Опоряджувальні роботи приміщень див. відомість опоряджувальних робіт.
12. Перед використанням всіх матеріалів обов'язково ознайомитись з вказівками та рекомендаціями по їх використанню.
13. Проектом не передбачено виконання робіт в зимових умовах. При виконанні робіт в зимовий час керуватися відповідними главами СНіП та ДБН.

Умовні позначення:

- 1 — Номер приміщення по експлікації
- (1) — Маркер прорізу
- +3,100 — Відмітка поверху
- Цегляна кладка
- Перегородки 100 мм з газобетонних блоків марки D500
- Утеплення зовнішніх стін мінеральною ватою
- Стіни 300 мм з газобетонних блоків марки D500
- Стіни 400 мм з газобетонних блоків марки D500
- Д-1 — Димохід керамічний, 480х480 мм
- Д-2 — Димохід керамічний, 420х420 мм
- В1...В12 — Блок вентиляційних каналів та ніш під стояки каналізації

Зм.	Кільк.	Арк.	№док.	Підп.	Дата	16-8/1-АР			
						Будівництво житлового будинку з вбудованими приміщеннями нежитлового призначення по вул. Алексухіна, 24 у Святошинському районі м.Києва			
ГАП		Вдовиченко			09.16	Житловий будинок з вбудованими приміщеннями нежитлового призначення	Стадія	Аркуш	Аркушів
Розробив		Шульга			09.16		Р	7	
Перевірив		Вдовиченко			09.16				
Норм.контр.		Мороз			09.16	Будівельний план 2-го поверху на відм. + 3,100	АРХІТЕКТУРНА МАЙСТЕРНЯ		
							ФОП Вдовиченко О. М.		

Погоджено:

Зам. інв. №

Підпис і дата

Інв. № об.

Копіював

Формат: А2

Копіював

Формат: А2

Експлікація приміщень 2-го поверху

	№	Найменування	Площа
Приміщення загального користування			
	01	Коридор	45,71
	02	Сходи	16,07
	03	Балкон	1,53
			63,31 м²
1С2			
	1	Передпокій	3,64
	2	Кухня	6,13
	3	Житлова кімната	14,84
	4	Санвузол	3,40
	6	Балкон (k=0.3)	0,21
			28,22 м²
1К5			
	1	Передпокій	5,18
	2	Кухня	15,99
	3	Житлова кімната	14,83
	4	Санвузол	3,96
			39,96 м²
1К6			
	1	Передпокій	4,29
	2	Кухня	16,58
	3	Житлова кімната	15,11
	4	Санвузол	3,96
	5	Гардеробна	4,07
			44,01 м²
1К7			
	1	Передпокій	6,55
	2	Кухня	13,98
	3	Житлова кімната	14,79
	4	Санвузол	3,98
	6	Балкон (k=0.3)	0,46
			39,76 м²
1К8			
	1	Передпокій	5,62
	2	Кухня	14,07
	3	Житлова кімната	16,21
	4	Санвузол	4,12
	6	Балкон (k=0.3)	0,21
			40,23 м²
2К4			
	1.1	Передпокій	3,37
	1.2	Коридор	5,52
	2	Кухня	9,38
	3.1	Житлова кімната	13,82
	3.2	Житлова кімната	11,34
	4	Санвузол	3,34
	6	Балкон (k=0.3)	0,20
			46,97 м²
2К5			
	1.1	Передпокій	2,99
	1.2	Коридор	4,84
	2	Кухня	11,15
	3.1	Житлова кімната	11,94
	3.2	Житлова кімната	17,55
	4	Санвузол	4,08
			52,55 м²
2К6			
	1	Передпокій	7,38
	2	Кухня	9,25
	3.1	Житлова кімната	14,94
	3.2	Житлова кімната	9,97
	4	Санвузол	4,13
	6.1	Балкон (k=0.3)	0,21
	6.2	Балкон (k=0.3)	0,21
			46,09 м²
2К10			
	1	Передпокій	7,37
	2	Кухня	9,25
	3.1	Житлова кімната	14,84
	3.2	Житлова кімната	9,84
	4	Санвузол	4,12
	6.1	Балкон (k=0.3)	0,21
	6.2	Балкон (k=0.3)	0,21
			45,84 м²
Загальна площа по поверху			**446,94 м²**
Загальна площа квартир			**383,63 м²**

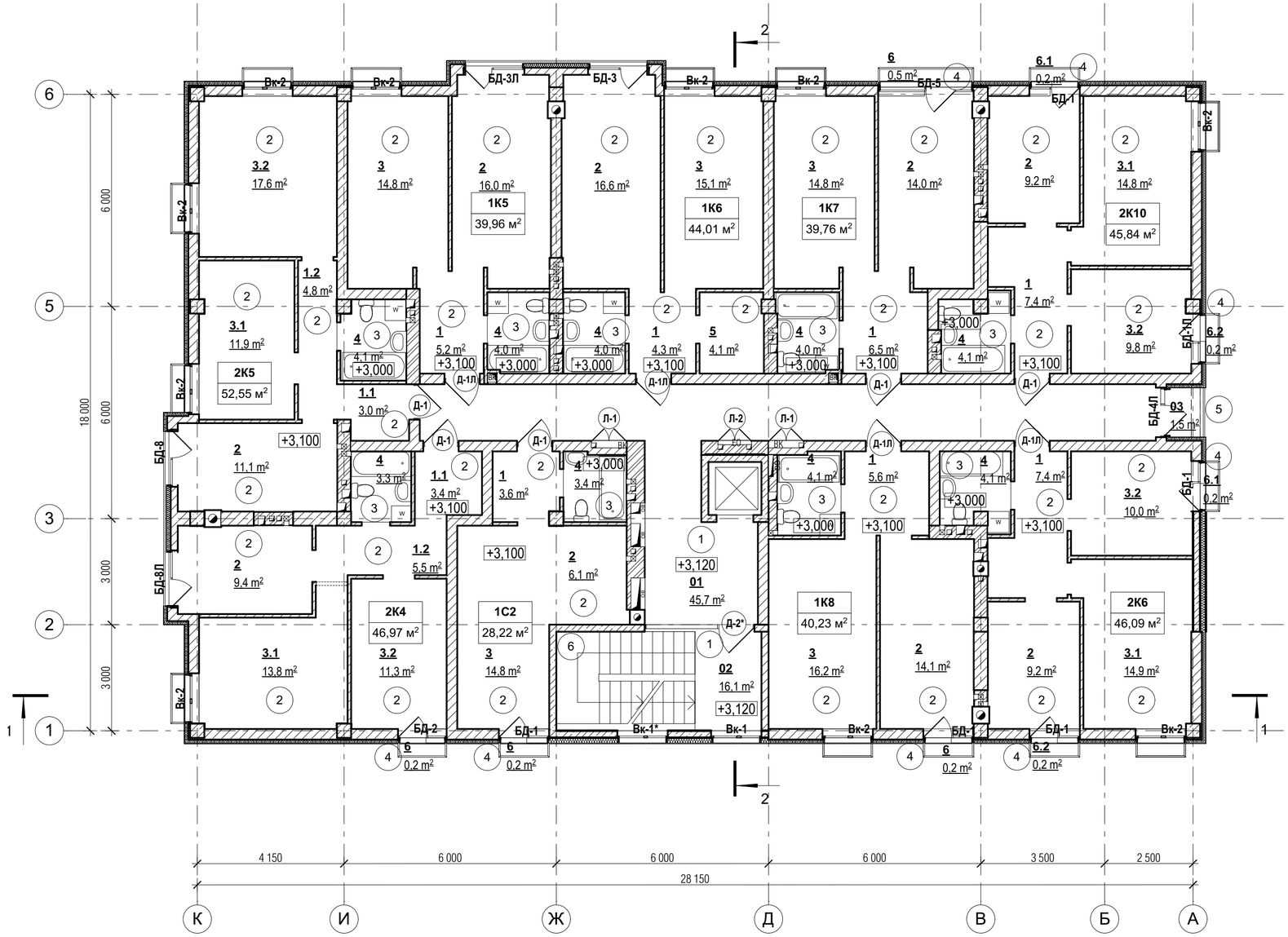

Експлікація підлог

Номер приміщення	Тип підлоги	Схема підлоги	Елементи підлоги та їх товщин	Площа підлоги м²
01, 02	1	+3,120	- Плитка керамічна по клею - 20 мм - Вирівнююча стяжка цементно-піщана М150, армована сіткою 4Вр1, ч.150х150 мм - 75 мм - Мінеральна вата (для звукоізоляції) 125кг/м3 - 25 мм - ЗБ плита перекриття	50,90
1, 2, 3, 5	2	+3,100	- Вирівнююча стяжка цементно-піщана М150, армована сіткою 4Вр1, ч.150х150 мм - 75 мм - Мінеральна вата (для звукоізоляції) 125кг/м3 - 25 мм - ЗБ плита перекриття	349,2
4	3	+3,000	- Обмазочна гідроізоляція (2 шари) - ЗБ плита перекриття	35,73
6	4	+3,050	- Нахилоутворююча стяжка цементно-піщана М150, армована сіткою 4Вр1, ч.150х150 мм - 40-50 мм - Гідроізоляція обмазочна (2 шари) - ЗБ плита балконна	6,32
03	5	+3,120	- Плитка керамічна по клею - 20 мм - Вирівнююча стяжка цементно-піщана М150, армована сіткою 4Вр1, ч.150х150 мм - 50 мм - Мінеральна вата (для звукоізоляції) 125кг/м3 - 50 мм - Обмазочна гідроізоляція (2шари) - ЗБ плита перекриття	1,42
02	6		- Плитка керамічна по клею - 20 мм - ЗБ сходова площадка	3,13

Умовні позначення:

- **1** — Номер приміщення по експлікації
- **Вк-1** — Маркер заповнення прорізів вікон та дверей зовнішніх
- **Д-1** — Маркер заповнення прорізів дверей внутрішніх
- **1** — Тип підлоги
- **+3,100** — Позначка рівня верхнього шара підлоги

Примітки:

1. За умовну відмітку 0.000 прийнято рівень чорнової підлоги 1-го поверху, що відповідає абсолютній відмітці 178,50.
2. Загальні дані див. арк АР-1
3. Специфікацію заповнення дверних та віконних прорізів див. арк. 26-29
4. Підлоги виконувати після прокладання інженерних комунікацій.
5. В місцях примикання підлог до перегородок та до зовнішніх стін прокладати демпферну стрічку з вспіненого поліетилену товщиною 10 мм. Стрічку укладати до заливки стяжки.
6. В приміщеннях з вологим режимом (тип підлоги "5") гідроізоляцію завести на стіни та перегородки на висоту 300мм і за межі дверних отворів на 300мм. Після застосування гідроізоляції, сполучення стін з підлогами для повного захисту основи посилити поліестеровими ущільнюючими стрічками(кутками).
7. Цементно-піщану стяжку виконувати з заглаженою поверхнею.
8. Проектом не передбачено виконання робіт в зимових умовах. При виконанні робіт в зимовий час керуватися відповідними главами СНіП та ДБН.

Зм.	Кільк.	Арк.	№док.	Підп.	Дата
ГАП		Вдовиченко			09.16
Розробив		Шульга			09.16
Перевірив		Вдовиченко			09.16
Норм.контр.		Мороз			09.16

16-8/1-АР

Будівництво житлового будинку з вбудованими приміщеннями нежитлового призначення по вул. Алексухіна, 24 у Святошинському районі м.Києва

Житловий будинок з вбудованими приміщеннями нежитлового призначення	Стадія	Аркуш	Аркушів
	Р	8	

План підлог та заповнення прорізів 2-го поверху на відм. +3,100

АРХІТЕКТУРНА МАЙСТЕРНЯ
ФОП Вдовиченко О. М.

Погоджено:

Зам. інв. №

Підпис і дата

Інв. № об.

Копіював

Формат: А2

Копіював

Формат: А2

Специфікація віконних та дверних прорізів зовнішніх стін

Поз.	Розмір прорізу, ШхВ, мм	Низ від р.ч.п	Примітка
10	1 400х2 460	0,000	
12	2 075х2 460	0,000	див. схему прорізу
15	1 720х2 460	0,000	
16	1 620х2 460	0,000	
7	1 375х2 460	0,000	див. схему прорізу
8	1 425х2 460	0,000	див. схему прорізу
8*	1 425х2 460	0,000	див. схему прорізу
9	1 425х1 560	+0,900	

Специфікація дверних прорізів внутрішніх стін та перегородок

Поз.	Розмір прорізу, ШхВ, мм
1	800х2 100
2	900х2 100
3	1 000х2 100

Специфікація ніш та вентиляційних отворів

Поз.	Призначення	Розмір ніші (прорізу), ШхВхГ, мм	Низ від р.ч.п
22	ніша ВК	1 000х1 800	0,000
23	ніша ЕТР	950х950	+0,850
24	отвір ОВ	140х140	+2,660

Схема прорізів зовнішніх стін

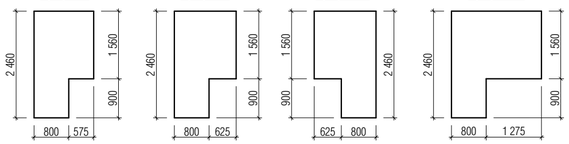

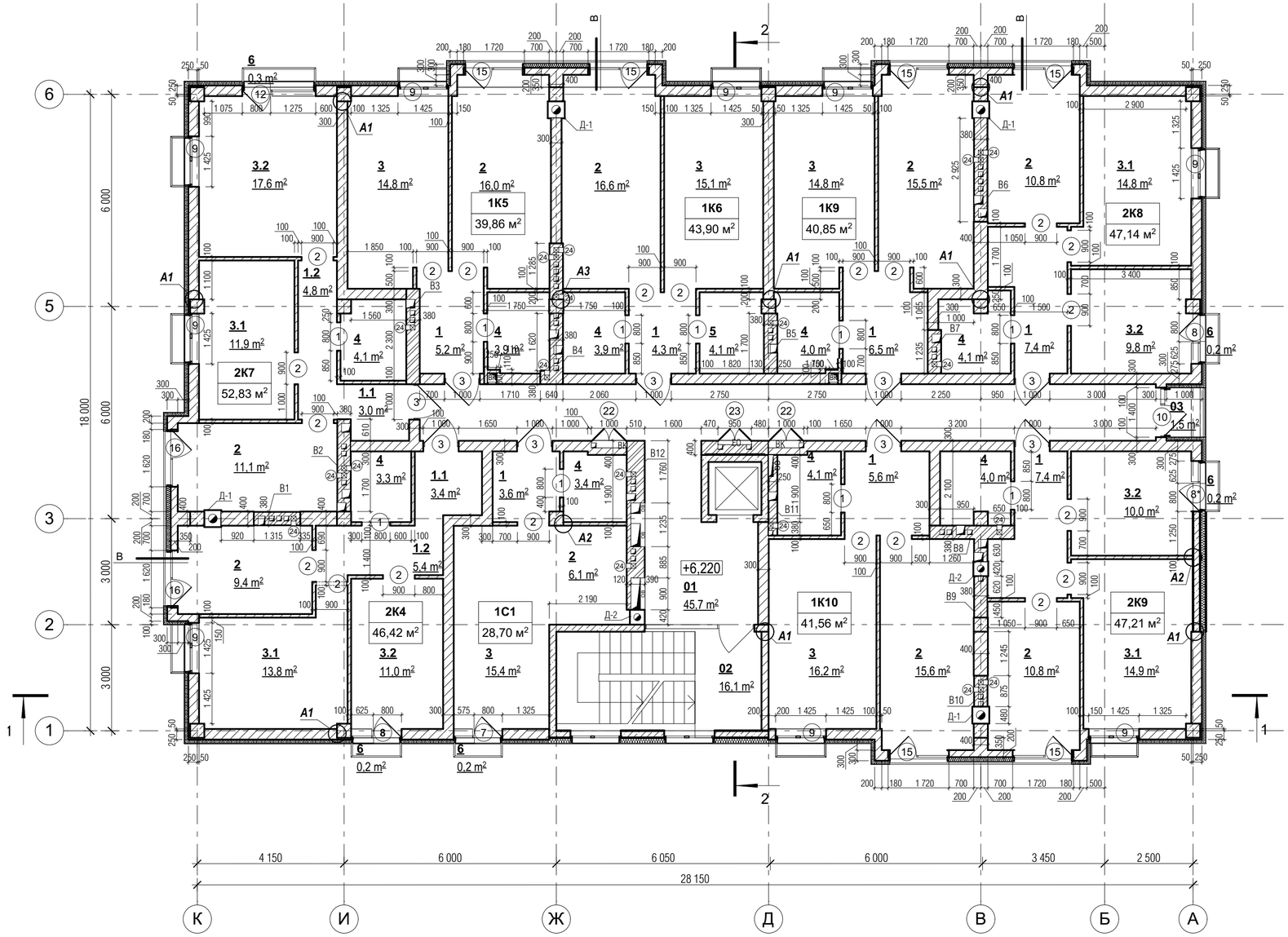

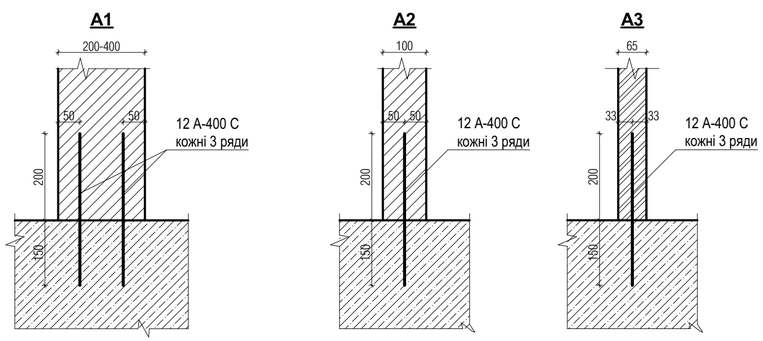

Примітки:

1. За умовну відмітку 0.000 прийнято рівень чистої підлоги 1-го поверху, що відповідає абсолютній відмітці 178,50.
2. Загальні дані див. арк АР-1
4. Експлікацію приміщень див. арк. 5
5. План підлог та заповнення прорізів див. арк. 6
6. Кладку цегляних стін вентканалів вести з повнотілої керамічної цегли М125 за ДСТУ Б В.2.7-61-97 на цементному розчині М75 при обов'язковому систематичному контролі на будівництві за міцністю цегли та розчину (розрахункові несуча здатність стін і простінків використовується більше ніж 80%) з позначки -0,100. Армування цегляних стін вести сіткою Ø3Вр-І з чарункою 50х50мм, через 4 ряди кладки по всій висоті стіни.
7. Кладку перегородок з газобетонних блоків марки D500. Перегородки з газобетонних блоків не доводити до перекриття на 20 мм. Проміжок поміж кладкою та перекриттям заповнити пружним матеріалом.
8. План перемичок див. розділ КБ
9. Розгортки по вентканалам та нішам під стояки каналізації див. арк 31-42
10. Столярні і металеві вироби, а також закладні елементи, опорядження яких не обумовлено в робочій документації марки "АР" і котрі не захищені кладкою або бетоном,пофарбувати фарбою ПФ115 по грунтовці ГФ-021 по ГОСТ 25129-82. Колір пофарбування відповідно паспорту опорядження
11. Опоряджувальні роботи приміщень див. відомість опоряджувальних робіт.
12. Перед використанням всіх матеріалів обов'язково ознайомитись з вказівками та рекомендаціями по їх використанню.
13. Проектом не передбачено виконання робіт в зимових умовах. При виконанні робіт в зимовий час керуватися відповідними главами СНіП та ДБН.

Умовні позначення:

- 1 — Номер приміщення по експлікації
- (1) — Маркер прорізу
- +3,100 — Відмітка поверху
- Цегляна кладка
- Перегородки 100 мм з газобетонних блоків марки D500
- Утеплення зовнішніх стін мінеральною ватою
- Стіни 300 мм з газобетонних блоків марки D500
- Стіни 400 мм з газобетонних блоків марки D500
- Д-1 — Димохід керамічний, 480х480 мм
- Д-2 — Димохід керамічний, 420х420 мм
- В1...В12 — Блок вентиляційних каналів та ніш під стояки каналізації

Зм.	Кільк.	Арк.	№док.	Підп.	Дата	16-8/1-АР			
						Будівництво житлового будинку з вбудованими приміщеннями нежитлового призначення по вул. Алексухіна, 24 у Святошинському районі м.Києва			
ГАП		Вдовиченко			09.16	Житловий будинок з вбудованими приміщеннями нежитлового призначення	Стадія	Аркуш	Аркушів
Розробив		Шульга			09.16		Р	9	
Перевірив		Вдовиченко			09.16				
Норм.контр.		Мороз			09.16	Будівельний план 3-го поверху на відм. + 6,200	АРХІТЕКТУРНА МАЙСТЕРНЯ ФОП Вдовиченко О. М.		

Погоджено:

Зам. інв. №

Підпис і дата

Інв. № об.

Копіював

Формат: А2

Копіював

Формат: А2

Експлікація приміщень 3-го поверху

	№	Найменування	Площа
Приміщення загального користування			
	01	Коридор	45,71
	02	Сходи	16,07
	03	Балкон	1,47
			63,25 м²
1С1			
	1	Передпокій	3,64
	2	Кухня	6,13
	3	Житлова кімната	15,36
	4	Санвузол	3,40
	6	Балкон (k = 0.3)	0,17
			28,70 м²
1К5			
	1	Передпокій	5,18
	2	Кухня	15,97
	3	Житлова кімната	14,83
	4	Санвузол	3,88
			39,86 м²
1К6			
	1	Передпокій	4,29
	2	Кухня	16,55
	3	Житлова кімната	15,11
	4	Санвузол	3,88
	5	Гардеробна	4,07
			43,90 м²
1К9			
	1	Передпокій	6,55
	2	Кухня	15,53
	3	Житлова кімната	14,79
	4	Санвузол	3,98
			40,85 м²
1К10			
	1	Передпокій	5,62
	2	Кухня	15,61
	3	Житлова кімната	16,21
	4	Санвузол	4,12
			41,56 м²
2К4			
	1.1	Передпокій	3,37
	1.2	Коридор	5,37
	2	Кухня	9,38
	3.1	Житлова кімната	13,82
	3.2	Житлова кімната	10,96
	4	Санвузол	3,34
	6	Вітальня	0,18
			46,42 м²
2К7			
	1.1	Передпокій	3,01
	1.2	Коридор	4,84
	2	Кухня	11,15
	3.1	Житлова кімната	11,94
	3.2	Житлова кімната	17,55
	4	Санвузол	4,08
	6	Балкон (k=0.3)	0,26
			52,83 м²
2К8			
	1	Передпокій	7,37
	2	Кухня	10,79
	3.1	Житлова кімната	14,84
	3.2	Житлова кімната	9,84
	4	Санвузол	4,12
	6	Балкон (k=0.3)	0,18
			47,14 м²
2К9			
	1	Передпокій	7,36
	2	Кухня	10,79
	3.1	Житлова кімната	14,94
	3.2	Житлова кімната	9,97
	4	Санвузол	3,97
	6	Балкон (k=0.3)	0,18
			47,21 м²
Загальна площа по поверху			**451,72 м²**
Загальна площа квартир			**388,47 м²**

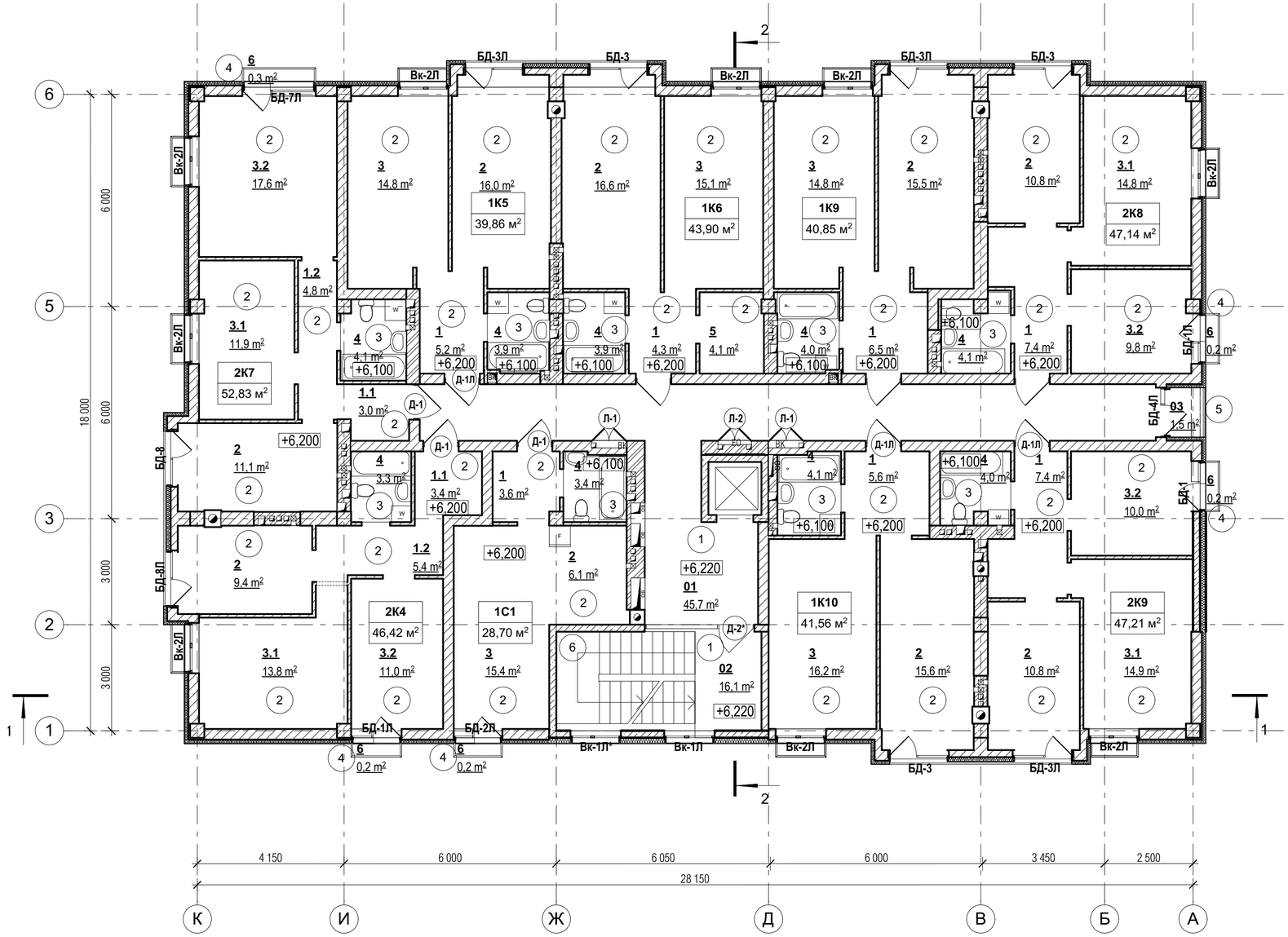

Експлікація підлог

Номер приміщення	Тип підлоги	Схема підлоги	Елементи підлоги та їх товщин	Площа підлоги м²
01, 02	1	+6,220	- Плитка керамічна по клею - 20 мм - Вирівнююча стяжка цементно-піщана М150, армована сіткою 4Вр1, ч.150х150 мм - 75 мм - Мінеральна вата (для звукоізоляції) 125кг/м3 - 25 мм - ЗБ плита перекриття	50,90
1, 2, 3, 5	2	+6,200	- Вирівнююча стяжка цементно-піщана М150, армована сіткою 4Вр1, ч.150х150 мм - 75 мм - Мінеральна вата (для звукоізоляції) 125кг/м3 - 25 мм - ЗБ плита перекриття	354,3
4	3	+6,100	- Обмазочна гідроізоляція (2 шари) - ЗБ плита перекриття	35,57
6	4	+6,150	- Нахилоутворююча стяжка цементно-піщана М150, армована сіткою 4Вр1, ч.150х150 мм - 40-50 мм - Гідроізоляція обмазочна (2 шари) - ЗБ плита балконна	3,20
03	5	+6,220	- Плитка керамічна по клею - 20 мм - Вирівнююча стяжка цементно-піщана М150, армована сіткою 4Вр1, ч.150х150 мм - 50 мм - Мінеральна вата (для звукоізоляції) 125кг/м3 - 50 мм - Обмазочна гідроізоляція (2шари) - ЗБ плита перекриття	1,42
02	6		- Плитка керамічна по клею - 20 мм - ЗБ сходова площадка	3,13

Умовні позначення:

- **1** Номер приміщення по експлікації
- **Вк-1** Маркер заповнення прорізів вікон та дверей зовнішніх
- Д-1 Маркер заповнення прорізів дверей внутрішніх
- (1) Тип підлоги
- +3,100 Позначка рівня верхнього шара підлоги

Примітки:

1. За умовну відмітку 0.000 прийнято рівень чорнової підлоги 1-го поверху, що відповідає абсолютній відмітці 178,50.
2. Загальні дані див. арк АР-1
3. Специфікацію заповнення дверних та віконних прорізів див. арк. 26-29
4. Підлоги виконувати після прокладання інженерних комунікацій.
5. В місцях примикання підлог до перегородок та до зовнішніх стін прокладати демпферну стрічку з вспіненого поліетилену товщиною 10 мм. Стрічку укладати до заливки стяжки.
6. В приміщеннях з вологим режимом (тип підлоги "5") гідроізоляцію завести на стіни та перегородки на висоту 300мм і за межі дверних отворів на 300мм. Після застосування гідроізоляції, сполучення стін з підлогами для повного захисту основи посилити поліестеровими ущільнюючими стрічками(кутками).
7. Цементно-піщану стяжку виконувати з заглаженою поверхнею.
8. Проектом не передбачено виконання робіт в зимових умовах. При виконанні робіт в зимовий час керуватися відповідними главами СНіП та ДБН.

Зм.	Кільк.	Арк.	№док.	Підп.	Дата	16-8/1-АР		
						Будівництво житлового будинку з вбудованими приміщеннями нежитлового призначення по вул. Алексухіна, 24 у Святошинському районі м.Києва		
ГАП		Вдовиченко			09.16	Житловий будинок з вбудованими приміщеннями нежитлового призначення	Стадія	Аркуш	Аркушів
Розробив		Шульга			09.16		Р	10	
Перевірив		Вдовиченко			09.16				
Норм.контр.		Мороз			09.16	План підлог та заповнення прорізів 3-го поверху на відм. +6,200	АРХІТЕКТУРНА МАЙСТЕРНЯ ФОП Вдовиченко О. М.		

Погоджено:

Зам. інв. №

Підпис і дата

Інв. № об.

Копіював

Формат: А2

Копіював

Формат: А2

Специфікація віконних та дверних прорізів зовнішніх стін

Поз.	Розмір прорізу, ШхВ, мм	Низ від р.ч.п	Примітка
10	1 400х2 460	0,000	
15	1 720х2 460	0,000	
16	1 620х2 460	0,000	
17	2 700х2 460	0,000	див. схему прорізу
7*	1 375х2 460	0,000	див. схему прорізу
8	1 425х2 460	0,000	див. схему прорізу
8*	1 425х2 460	0,000	див. схему прорізу
9	1 425х1 560	+0,900	

Специфікація дверних прорізів внутрішніх стін та перегородок

Поз.	Розмір прорізу, ШхВ, мм
1	800х2 100
2	900х2 100
3	1 000х2 100

Специфікація ніш та вентиляційних отворів

Поз.	Призначення	Розмір ніші (прорізу), ШхВхГ, мм	Низ від р.ч.п
22	ніша ВК	1 000х1 800	0,000
23	ніша ЕТР	950х950	+0,850
24	отвір ОВ	140х140	+2,660

Схема прорізів зовнішніх стін

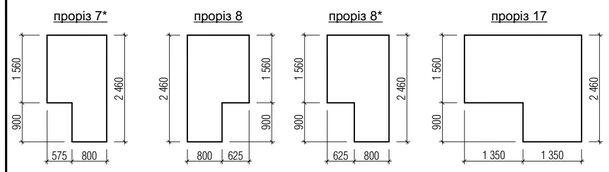

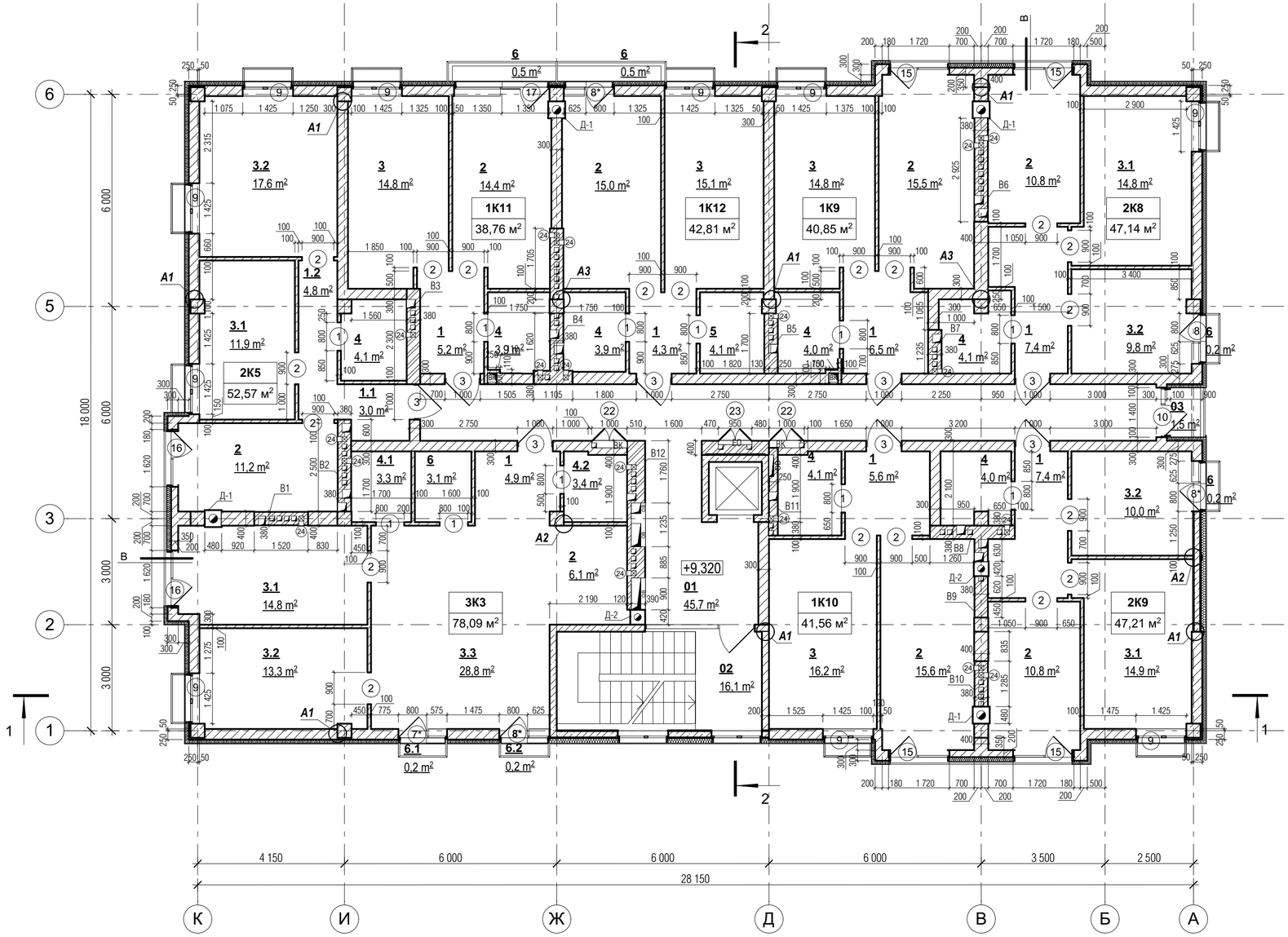

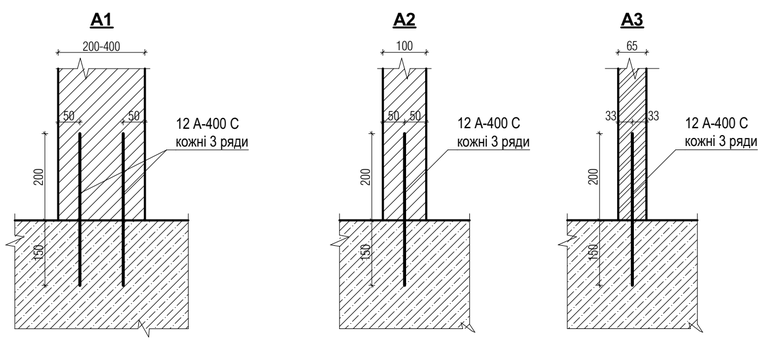

Умовні позначення:

- 1 — Номер приміщення по експлікації
- (1) — Маркер прорізу
- +3,100 — Відмітка поверху
- Цегляна кладка
- Перегородки 100 мм з газобетонних блоків марки D500
- Утеплення зовнішніх стін мінеральною ватою
- Стіни 300 мм з газобетонних блоків марки D500
- Стіни 400 мм з газобетонних блоків марки D500
- Д-1 — Димохід керамічний, 480х480 мм
- Д-2 — Димохід керамічний, 420х420 мм
- В1...В12 — Блок вентиляційних каналів та ніш під стояки каналізації

Примітки:

1. За умовну відмітку 0.000 прийнято рівень чистої підлоги 1-го поверху, що відповідає абсолютній відмітці 178,50
2. Загальні дані див. арк АР-1
4. Експлікацію приміщень див. арк. 5
5. План підлог та заповнення прорізів див. арк. 6
6. Кладку цегляних стін вентканалів вести з повнотілої керамічної цегли М125 за ДСТУ Б В.2.7-61-97 на цементному розчині М75 при обов'язковому систематичному контролі на будівництві за міцністю цегли та розчину (розрахункові несуча здатність стін і простінків використовується більше ніж 80%) з позначки -0,100. Армування цегляних стін вести сіткою Ø3Вр-І з чарункою 50х50мм, через 4 ряди кладки по всій висоті стіни.
7. Кладку перегородок з газобетонних блоків марки D500. Перегородки з газобетонних блоків не доводити до перекриття на 20 мм. Проміжок поміж кладкою та перекриттям заповнити пружним матеріалом.
8. План перемичок див. розділ КБ
9. Розгортки по вентканалам та нішам під стояки каналізації див. арк 31-42
10. Столярні і металеві вироби, а також закладні елементи, опорядження яких не обумовлено в робочій документації марки "АР" і котрі не захищені кладкою або бетоном,пофарбувати фарбою ПФ115 по грунтовці ГФ-021 по ГОСТ 25129-82. Колір пофарбування відповідно паспорту опорядження
11. Опоряджувальні роботи приміщень див. відомість опоряджувальних робіт.
12. Перед використанням всіх матеріалів обов'язково ознайомитись з вказівками та рекомендаціями по їх використанню.
13. Проектом не передбачено виконання робіт в зимових умовах. При виконанні робіт в зимовий час керуватися відповідними главами СНіП та ДБН.

Зм.	Кільк.	Арк.	№док.	Підп.	Дата	16-8/1-АР			
						Будівництво житлового будинку з вбудованими приміщеннями нежитлового призначення по вул. Алексухіна, 24 у Святошинському районі м.Києва			
ГАП		Вдовиченко			09.16	Житловий будинок з вбудованими приміщеннями нежитлового призначення	Стадія	Аркуш	Аркушів
Розробив		Шульга			09.16		Р	11	
Перевірив		Вдовиченко			09.16				
Норм.контр.		Мороз			09.16	Будівельний план 4-го поверху на відм. + 9,300	АРХІТЕКТУРНА МАЙСТЕРНЯ		
							ФОП Вдовиченко О. М.		

Погоджено:

Зам. інв. №

Підпис і дата

Інв. № об.

Копіював

Формат: А2

Копіював

Формат: А2

Експлікація приміщень 4-го поверху

	№	Найменування	Площа
Приміщення загального користування			
	01	Коридор	45,71
	02	Сходи	16,07
	03	Балкон	1,53
			63,31 м²
1К9			
	1	Передпокій	6,55
	2	Кухня	15,53
	3	Житлова кімната	14,79
	4	Санвузол	3,98
			40,85 м²
1К10			
	1	Передпокій	5,62
	2	Кухня	15,61
	3	Житлова кімната	16,21
	4	Санвузол	4,12
			41,56 м²
1К11			
	1	Передпокій	5,18
	2	Кухня	14,40
	3	Житлова кімната	14,83
	4	Санвузол	3,88
	6	Балкон (k=0.3)	0,47
			38,76 м²
1К12			
	1	Передпокій	4,29
	2	Кухня	14,99
	3	Житлова кімната	15,11
	4	Санвузол	3,88
	5	Гардеробна	4,07
	6	Балкон (k=0.3)	0,47
			42,81 м²
2К5			
	1.1	Передпокій	2,99
	1.2	Коридор	4,84
	2	Кухня	11,17
	3.1	Житлова кімната	11,94
	3.2	Житлова кімната	17,55
	4	Санвузол	4,08
			52,57 м²
2К8			
	1	Передпокій	7,37
	2	Кухня	10,79
	3.1	Житлова кімната	14,84
	3.2	Житлова кімната	9,84
	4	Санвузол	4,12
	6	Балкон (k=0.3)	0,18
			47,14 м²
2К9			
	1	Передпокій	7,36
	2	Кухня	10,79
	3.1	Житлова кімната	14,94
	3.2	Житлова кімната	9,97
	4	Санвузол	3,97
	6	Балкон (k=0.3)	0,18
			47,21 м²
3К3			
	1	Передпокій	4,86
	2	Кухня	6,13
	3.1	Житлова кімната	14,81
	3.2	Житлова кімната	13,30
	3.3	Житлова кімната	28,78
	4.1	Санвузол	3,33
	4.2	Санвузол	3,40
	6	Гардеробна	3,13
	6.1	Балкон (k = 0.3)	0,17
	6.2	Балкон (k = 0.3)	0,18
			78,09 м²
Загальна площа по поверху			**452,30 м²**
Загальна площа квартир			**388,99 м²**

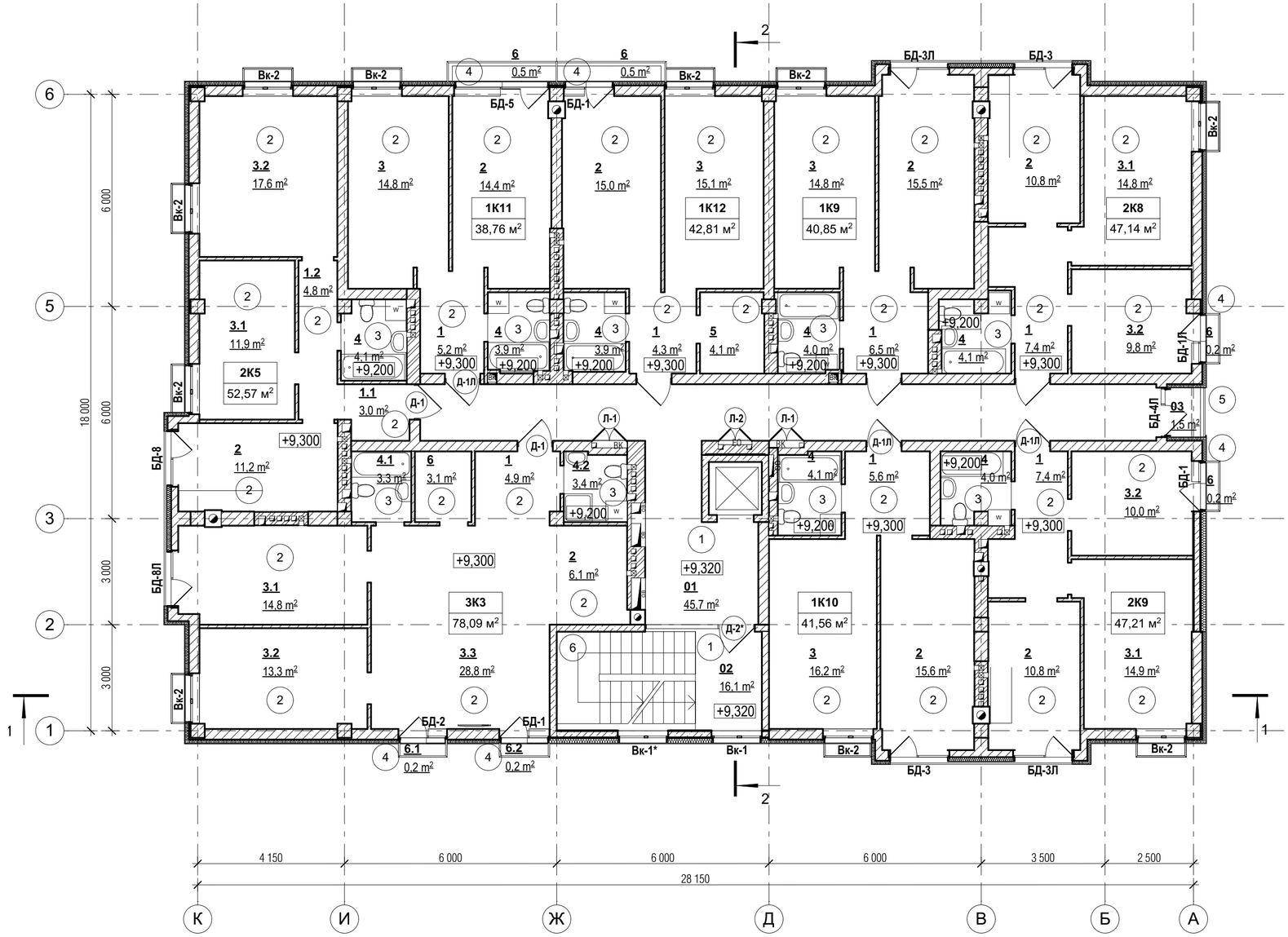

Експлікація підлог

Номер приміщення	Тип підлоги	Схема підлоги	Елементи підлоги та їх товщин	Площа підлоги м²
01, 02	1	+9,320	- Плитка керамічна по клею - 20 мм - Вирівнююча стяжка цементно-піщана М150, армована сіткою 4Вр1, ч.150х150 мм - 75 мм - Мінеральна вата (для звукоізоляції) 125кг/м3 - 25 мм - ЗБ плита перекриття	50,90
1, 2, 3, 3.1, 3.2, 3.3, 5	2	+9,200	- Вирівнююча стяжка цементно-піщана М150, армована сіткою 4Вр1, ч.150х150 мм - 75 мм - Мінеральна вата (для звукоізоляції) 125кг/м3 - 25 мм - ЗБ плита перекриття	354,3
4, 4.1, 4.2	3	+9,100	- Обмазочна гідроізоляція (2 шари) - ЗБ плита перекриття	35,57
6, 6.1, 6.2	4	+9,150	- Нахилоутворююча стяжка цементно-піщана М150, армована сіткою 4Вр1, ч.150х150 мм - 40-50 мм - Гідроізоляція обмазочна (2 шари) - ЗБ плита балконна	5,54
03	5	+9,220	- Плитка керамічна по клею - 20 мм - Вирівнююча стяжка цементно-піщана М150, армована сіткою 4Вр1, ч.150х150 мм - 50 мм - Мінеральна вата (для звукоізоляції) 125кг/м3 - 50 мм - Обмазочна гідроізоляція (2шари) - ЗБ плита перекриття	1,42
02	6		- Плитка керамічна по клею - 20 мм - ЗБ сходова площадка	3,13

Умовні позначення:

- **1** Номер приміщення по експлікації
- **Вк-1** Маркер заповнення прорізів вікон та дверей зовнішніх
- (Д-1) Маркер заповнення прорізів дверей внутрішніх
- (1) Тип підлоги
- +3,100 Позначка рівня верхнього шара підлоги

Примітки:

1. За умовну відмітку 0.000 прийнято рівень чорнової підлоги 1-го поверху, що відповідає абсолютній відмітці 178,50.
2. Загальні дані див. арк АР-1
3. Специфікацію заповнення дверних та віконних прорізів див. арк. 26-29
4. Підлоги виконувати після прокладання інженерних комунікацій.
5. В місцях примикання підлог до перегородок та до зовнішніх стін прокладати демпферну стрічку з вспіненого поліетилену товщиною 10 мм. Стрічку укладати до заливки стяжки.
6. В приміщеннях з вологим режимом (тип підлоги "5") гідроізоляцію завести на стіни та перегородки на висоту 300мм і за межі дверних отворів на 300мм. Після застосування гідроізоляції, сполучення стін з підлогами для повного захисту основи посилити поліестеровими ущільнюючими стрічками(кутками).
7. Цементно-піщану стяжку виконувати з заглаженою поверхнею.
8. Проектом не передбачено виконання робіт в зимових умовах. При виконанні робіт в зимовий час керуватися відповідними главами СНіП та ДБН.

Зм.	Кільк.	Арк.	№док.	Підп.	Дата	16-8/1-АР			
						Будівництво житлового будинку з вбудованими приміщеннями нежитлового призначення по вул. Алексухіна, 24 у Святошинському районі м.Києва			
ГАП		Вдовиченко			09.16	Житловий будинок з вбудованими приміщеннями нежитлового призначення	Стадія	Аркуш	Аркушів
Розробив		Шульга			09.16		Р	12	
Перевірив		Вдовиченко			09.16				
Норм.контр.		Мороз			09.16	План підлог та заповнення прорізів 4-го поверху на відм. +9,300	АРХІТЕКТУРНА МАЙСТЕРНЯ ФОП Вдовиченко О. М.		

Погоджено:

Зам. інв. №

Підпис і дата

Інв. № об.

Копіював

Формат: А2

Копіював

Формат: А2

Специфікація віконних та дверних прорізів зовнішніх стін

Поз.	Розмір прорізу, ШхВ, мм	Низ від р.ч.п	Примітка
10	1 400x2 460	0	
12	2 075x2 460	0	див. схему прорізу
7	1 375x2 460	0	див. схему прорізу
8	1 425x2 460	0	див. схему прорізу
8*	1 425x2 460	0	див. схему прорізу
9	1 425x1 560	900	

Специфікація дверних прорізів внутрішніх стін та перегородок

Поз.	Розмір прорізу, ШхВ, мм
1	800x2 100
2	900x2 100
3	1 000x2 100

Специфікація ніш та вентиляційних отворів

Поз.	Призначення	Розмір ніші (прорізу), ШхВхГ, мм	Низ від р.ч.п
22	ніша ВК	1 000x1 800	0
23	ніша ЕТР	950x950	850
24	отвір ОВ	140x140	2 660

Схема прорізів зовнішніх стін

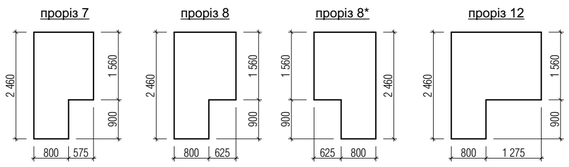

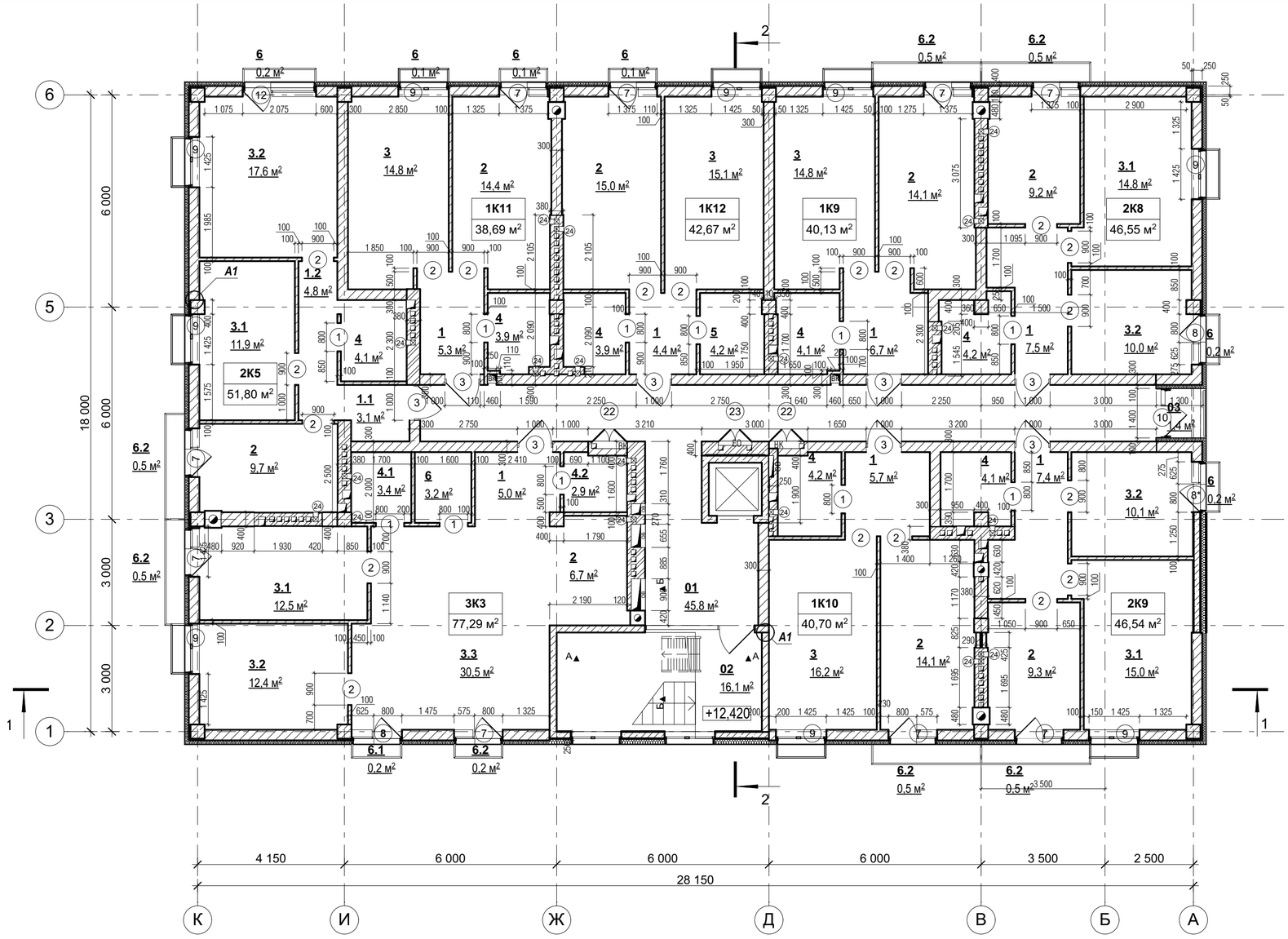

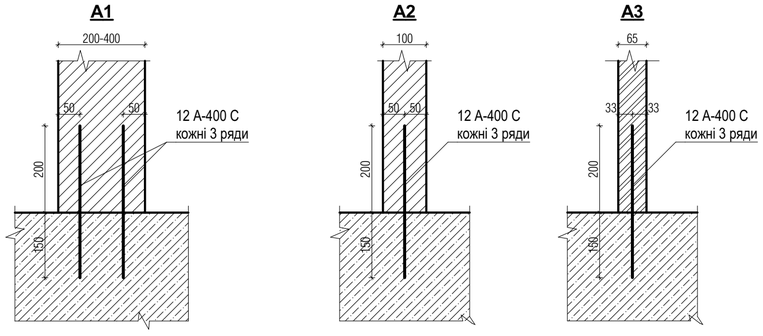

Умовні позначення:

- 1 — Номер приміщення по експлікації
- (1) — Маркер прорізу
- +3,100 — Відмітка поверху
- Цегляна кладка
- Перегородки та стіни з газобетонних блоків марки D500
- Утеплення зовнішніх стін мінеральною ватою
- Стіни між квартирами та загальним коридором, товщ. 250мм (див. деталь С1)
- Стіни між квартирами, товщ. 290 та 380 мм (див. деталь С2 та С3)

Примітки:

1. За умовну відмітку 0.000 прийнято рівень чистої підлоги 1-го поверху, що відповідає абсолютній відмітці 178,50
2. Загальні дані див. арк АР-1
4. Експлікацію приміщень див. арк. 5
5. План підлог та заповнення прорізів див. арк. 6
6. Кладку цегляних стін вентканалів вести з повнотілої керамічної цегли М125 за ДСТУ Б В.2.7-61-97 на цементному розчині М75 при обов'язковому систематичному контролі на будівництві за міцністю цегли та розчину (розрахункові несуча здатність стін і простінків використовується більше ніж 80%) з позначки -0,100. Армування цегляних стін вести сіткою Ø3Вр-І з чарункою 50х50мм, через 4 ряди кладки по всій висоті стіни.
7. Кладку перегородок з газобетонних блоків марки D500. Перегородки з газобетонних блоків не доводити до перекриття на 20 мм. Проміжок поміж кладкою та перекриттям заповнити пружним матеріалом.
8. План перемичок див. розділ КБ
9. Столярні і металеві вироби, а також закладні елементи, опорядження яких не обумовлено в робочій документації марки "АР" і котрі не захищені кладкою або бетоном,пофарбувати фарбою ПФ115 по грунтовці ГФ-021 по ГОСТ 25129-82. Колір пофарбування відповідно паспорту опорядження
10. Опоряджувальні роботи приміщень див. відомість опоряджувальних робіт.
11. Перед використанням всіх матеріалів обов'язково ознайомитись з вказівками та рекомендаціями по їх використанню.
12. Проектом не передбачено виконання робіт в зимових умовах. При виконанні робіт в зимовий час керуватися відповідними главами СНіП та ДБН.

Зм.	Кільк.	Арк.	№док.	Підп.	Дата	16-8/1-АР		
						Будівництво житлового будинку з вбудованими приміщеннями нежитлового призначення по вул. Алексухіна, 24 у Святошинському районі м.Києва		
ГАП		Вдовиченко			09.16	Житловий будинок з вбудованими приміщеннями нежитлового призначення	Стадія	Аркуш	Аркушів
Розробив		Шульга			09.16		Р	13	
Перевірив		Вдовиченко			09.16				
Норм.контр.		Мороз			09.16	Будівельний план 5-го поверху на +12,400	АРХІТЕКТУРНА МАЙСТЕРНЯ ФОП Вдовиченко О. М.		

Погоджено:

Зам. інв. №

Підпис і дата

Інв. № об.

Копіював

Формат: А2

Копіював

Формат: А2

Експлікація приміщень 5-го поверху

	№	Найменування	Площа
Приміщення загального користування			
	01	Коридор	45,76
	02	Сходи	16,07
	03	Балкон	1,42
			63,25 м²
1К9			
	1	Передпокій	6,67
	2	Кухня	14,08
	3	Житлова кімната	14,79
	4	Санвузол	4,07
	6.2	Балкон (k = 0.3)	0,52
			40,13 м²
1К10			
	1	Передпокій	5,74
	2	Кухня	14,12
	3	Житлова кімната	16,21
	4	Санвузол	4,16
	6.2	Балкон (k = 0.3)	0,47
			40,70 м²
1К11			
	1	Передпокій	5,29
	2	Кухня	14,38
	3	Житлова кімната	14,83
	4	Санвузол	3,90
	6	Балкон (k=0.3)	0,14
	6	Балкон (k=0.3)	0,14
			38,68 м²
1К12			
	1	Передпокій	4,38
	2	Кухня	14,97
	3	Житлова кімната	15,12
	4	Санвузол	3,90
	5	Гардеробна	4,16
	6	Балкон (k=0.3)	0,13
			42,66 м²
2К5			
	1.1	Передпокій	3,07
	1.2	Коридор	4,84
	2	Кухня	9,66
	3.1	Житлова кімната	11,94
	3.2	Житлова кімната	17,58
	4	Санвузол	4,05
	6	Балкон (k=0.3)	0,20
	6.2	Балкон (k = 0.3)	0,46
			51,80 м²
2К8			
	1	Передпокій	7,54
	2	Кухня	9,25
	3.1	Житлова кімната	14,84
	3.2	Житлова кімната	10,01
	4	Санвузол	4,21
	6	Балкон (k=0.3)	0,18
	6.2	Балкон (k = 0.3)	0,52
			46,55 м²
2К9			
	1	Передпокій	7,43
	2	Кухня	9,30
	3.1	Житлова кімната	14,96
	3.2	Житлова кімната	10,13
	4	Санвузол	4,07
	6	Балкон (k=0.3)	0,18
	6.2	Балкон (k = 0.3)	0,47
			46,54 м²
3К3			
	1	Передпокій	4,98
	2	Кухня	6,68
	3.1	Житлова кімната	12,45
	3.2	Житлова кімната	12,39
	3.3	Житлова кімната	30,46
	4.1	Санвузол	3,41
	4.2	Санвузол	2,90
	6	Гардеробна	3,21
	6.1	Балкон (k = 0.3)	0,18
	6.2	Балкон (k = 0.3)	0,17
	6.2	Балкон (k = 0.3)	0,46
			77,29 м²
Загальна площа по поверху			**447,60 м²**
Загальна площа квартир			**381,30 м²**

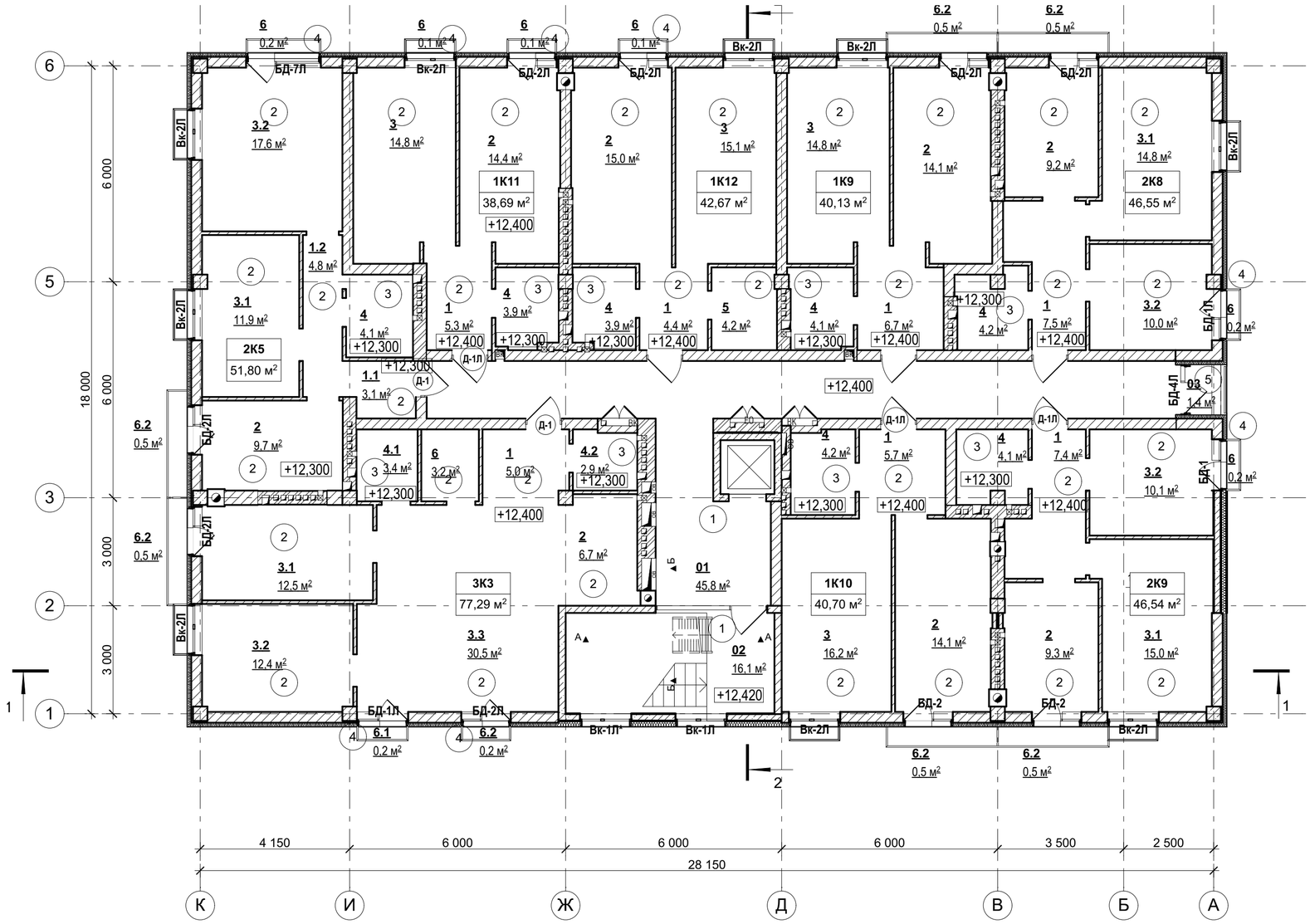

Експлікація підлог

Номер приміщення	Тип підлоги	Схема підлоги	Елементи підлоги та їх товщин	Площа підлоги м²
01, 02	1	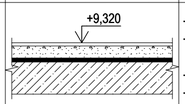	- Плитка керамічна по клею - 20 мм - Вирівнююча стяжка цементно-піщана М150, армована сіткою 4Вр1, ч.150х150 мм - 75 мм - Мінеральна вата (для звукоізоляції) 125кг/м3 - 25 мм - ЗБ плита перекриття	50,90
1, 2, 3, 3.1, 3.2, 3.3, 5	2	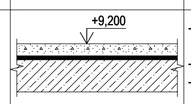	- Вирівнююча стяжка цементно-піщана М150, армована сіткою 4Вр1, ч.150х150 мм - 75 мм - Мінеральна вата (для звукоізоляції) 125кг/м3 - 25 мм - ЗБ плита перекриття	354,3
4, 4.1, 4.2	3	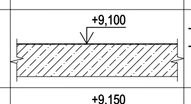	- Обмазочна гідроізоляція (2 шари) - ЗБ плита перекриття	35,57
6, 6.1, 6.2	4	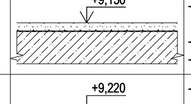	- Нахилоутворююча стяжка цементно-піщана М150, армована сіткою 4Вр1, ч.150х150 мм - 40-50 мм - Гідроізоялція обмазочна (2 шари) - ЗБ плита балконна	5,54
03	5	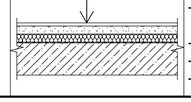	- Плитка керамічна по клею - 20 мм - Вирівнююча стяжка цементно-піщана М150, армована сіткою 4Вр1, ч.150х150 мм - 50 мм - Мінеральна вата (для звукоізоляції) 125кг/м3 - 50 мм - Обмазочна гідроізоляція (2шари) - ЗБ плита перекриття	1,42

Номер приміщення	Тип підлоги	Схема підлоги	Елементи підлоги та їх товщин	Площа підлоги м²
02	6		- Плитка керамічна по клею - 20 мм - ЗБ сходова площадка	3,13

Умовні позначення:

1	Номер приміщення по експлікації
Вк-1	Маркер заповнення прорізів вікон та дверей зовнішніх
Д-1	Маркер заповнення прорізів дверей внутрішніх
1	Тип підлоги
+3,100	Позначка рівня верхнього шара підлоги
ЛВ	Лоток водовідведення

Примітки:

1. За умовну відмітку 0.000 прийнято рівень чорнової підлоги 1-го поверху, що відповідає абсолютній відмітці 178,50.
2. Загальні дані див. арк АР-1
3. Специфікацію заповнення дверних та віконних прорізів див. арк. 26-29
4. Підлоги виконувати після прокладання інженерних комунікацій.
5. В місцях примикання підлог до перегородок та до зовнішніх стін прокладати демпферну стрічку з вспіненого поліетилену товщиною 10 мм. Стрічку укладати до заливки стяжки.
6. В приміщеннях з вологим режимом (тип підлоги "5") гідроізоляцію завести на стіни та перегородки на висоту 300мм і за межі дверних отворів на 300мм. Після застосування гідроізоляції, сполучення стін з підлогами для повного захисту основи посилити поліестеровими ущільнюючими стрічками(кутками).
7. Цементно-піщану стяжку виконувати з заглаженою поверхнею.
8. Проектом не передбачено виконання робіт в зимових умовах. При виконанні робіт в зимовий час керуватися відповідними главами СНіП та ДБН.

Зм.	Кільк.	Арк.	№док.	Підп.	Дата	16-8/1-АР			
						Будівництво житлового будинку з вбудованими приміщеннями нежитлового призначення по вул. Алексухіна, 24 у Святошинському районі м.Києва			
ГАП		Вдовиченко			09.16	Житловий будинок з вбудованими приміщеннями нежитлового призначення	Стадія	Аркуш	Аркушів
Розробив		Шульга			09.16		Р	14	
Перевірив		Вдовиченко			09.16				
Норм.контр.		Мороз			09.16	План підлог та заповнення прорізів 5-го поверху на +12,400	АРХІТЕКТУРНА МАЙСТЕРНЯ ФОП Вдовиченко О. М.		

Погоджено:

Зам. інв. №

Підпис і дата

Інв. № об.

Копіював

Формат: А2

Копіював

Формат: А2

Специфікація віконних та дверних прорізів зовнішніх стін

Поз.	Розмір прорізу, ШхВ, мм	Низ від р.ч.п	Примітка
13	900х1 900	420	

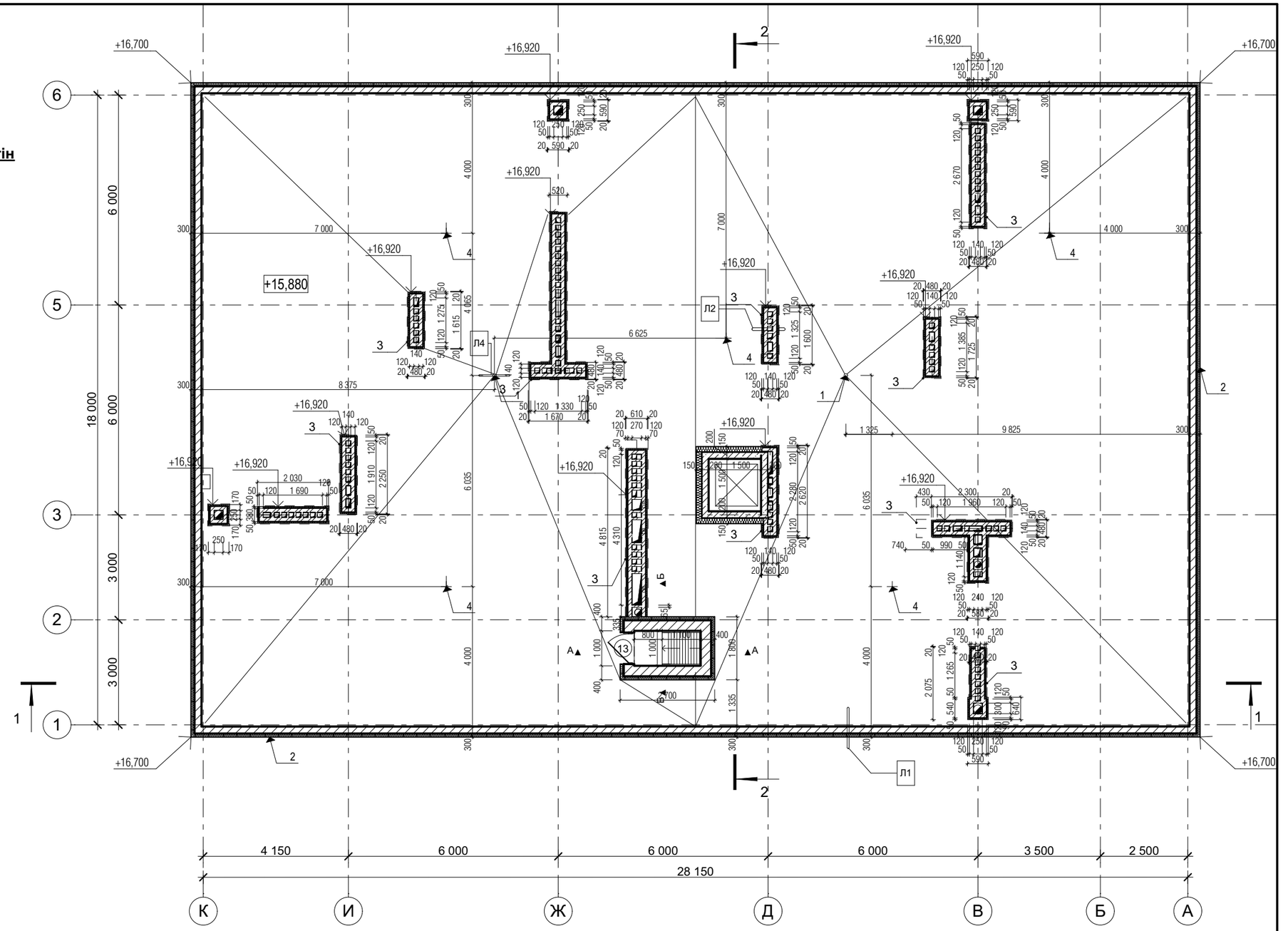

1 - Ливнева воронка, 4 шт
2 - Парапетна накривка з оцинкованої сталі з полімерним покриттям, 350 мм - L заг = 95,100 м.п.
3 - Накривки вентиляційних шахт з оцинкованох сталі з полімерним покриттям
4 - Покрівельний аератор, 5 шт
5 - Покрівельна воронка, D = 100 мм

Примітки:

1. За умовну відмітку 0.000 прийнято рівень чистої підлоги 1-го поверху, що відповідає абсолютній відмітці 178,50
2. Загальні дані див. арк АР-1
3. Перед використанням всіх матеріалів обов'язково ознайомитись з вказівками та рекомендаціями по їх використанню.
4. Проектом не передбачено виконання робіт в зимових умовах. При виконанні робіт в зимовий час керуватися відповідними главами СНіП та ДБН.

Зм.	Кільк.	Арк.	№док.	Підп.	Дата
ГАП		Вдовиченко			09.16
Розробив		Шульга			09.16
Перевірив		Вдовиченко			09.16
Норм.контр.		Мороз			09.16

16-8/1-АР

Будівництво житлового будинку
з вбудованими приміщеннями нежитлового призначення
по вул. Алексухіна, 24 у Святошинському районі м.Києва

Житловий будинок з вбудованими приміщеннями нежитлового призначення

Стадія	Аркуш	Аркушів
Р	15	

План покрівлі

АРХІТЕКТУРНА МАЙСТЕРНЯ
ФОП Вдовиченко О. М.

Погоджено:

Зам. інв. №

Підпис і дата

Інв. № об.

Копіював

Формат: А3

Фрагмент плану покрівлі на відм. +18.485

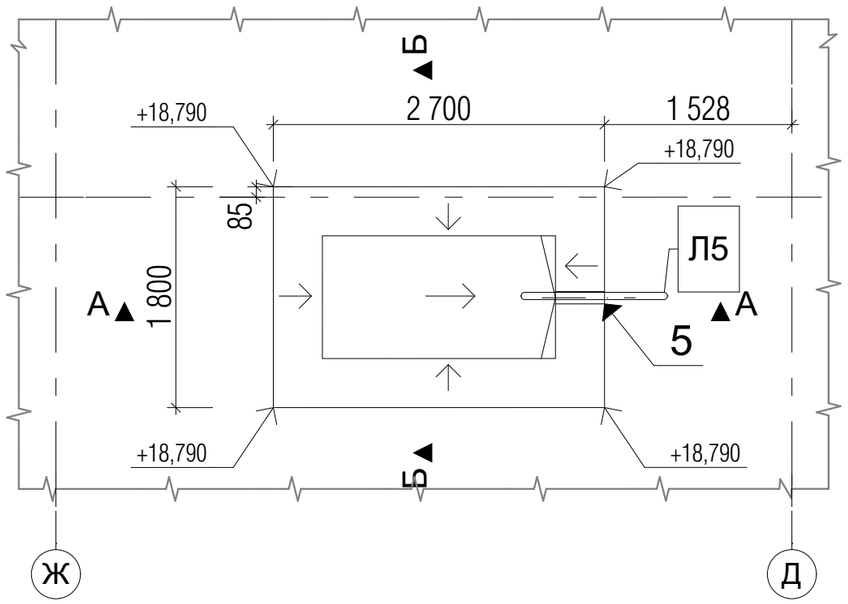

Б - Б

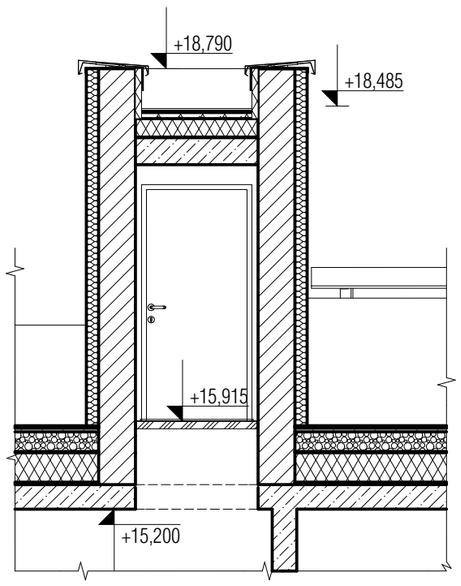

А - А

Гідроізоляційне полотно на поліефірній або скловолокнистій основі	- 5 мм
Праймер бітумний	-1 мм
Цементно-піщана стяжка армована сіткою Ø4 Вр-І з чарункою 100 х 100 мм	- 50 мм
Поліетиленова плівка або водонепроникний будівельний папір	- 1 мм
Плити пінополістирольні ПСБ-С-35	- 150 мм
Пароізоляційна ПВХ плівка	- 1 мм
Залізобетонна плита покриття	- 220 мм

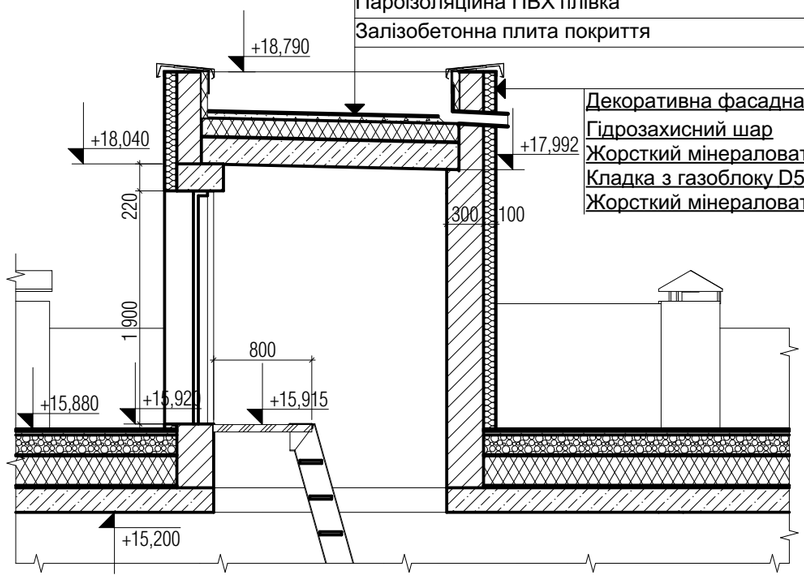

Декоративна фасадна штукатурка
Гідрозахисний шар
Жорсткий мінераловатний утеплювач, λр = 0,040 Вт/(м*К) - 100 мм
Кладка з газоблоку D500 - 200 мм
Жорсткий мінераловатний утеплювач, λр = 0,040 Вт/(м*К) - 50 мм

Примітки:

1. За умовну відмітку 0.000 прийнято рівень чистої підлоги 1-го поверху, що відповідає абсолютній відмітці 178,50
2. Загальні дані див. арк АР-1

Зм.	Кільк.	Арк.	№док.	Підп.	Дата	16-8/1-АР			
						Будівництво житлового будинку з вбудованими приміщеннями нежитлового призначення по вул. Алексухіна, 24 у Святошинському районі м.Києва			
ГАП		Вдовиченко			09.16	Житловий будинок з вбудованими приміщеннями нежитлового призначення	Стадія	Аркуш	Аркушів
Розробив		Шульга			09.16		Р	15.1	
Перевірив		Вдовиченко			09.16				
Норм.контр.		Мороз			09.16	Фрагмент плану покрівлі на відм. +18.485	АРХІТЕКТУРНА МАЙСТЕРНЯ ФОП Вдовиченко О. М.		

Погоджено:

Зам. інв. №

Підпис і дата

Інв. № об.

Копіював

Формат: А3

Копіював

Формат: А3

Примітки:
1. За умовну відмітку 0.000 прийнято рівень чистої підлоги 1-го поверху, що відповідає абсолютній відмітці 178,50
2. Загальні дані див. арк АР-1
3. Маркування матеріалів та елементів див. арк. 16. Обсяги матеріалів див. арк. 16

Зм.	Кільк.	Арк.	№док.	Підп.	Дата	16-8/1-АР			
						Будівництво житлового будинку з вбудованими приміщеннями нежитлового призначення по вул. Алексухіна, 24 у Святошинському районі м.Києва			
ГАП		Вдовиченко			09.16	Житловий будинок з вбудованими приміщеннями нежитлового призначення	Стадія	Аркуш	Аркушів
Розробив		Шульга			09.16		Р	16	
Перевірив		Вдовиченко			09.16				
Норм.контр.		Мороз			09.16	Фасад у вісях К-А (в кольорі)	АРХІТЕКТУРНА МАЙСТЕРНЯ ФОП Вдовиченко О. М.		

Погоджено:

Зам. інв. №

Підпис і дата

Інв. № об.

Копіював

Формат: А3

Копіював

Формат: А3

Позн.	Елемент фасаду	Матеріал оздоблення	Зразок матеріалу	
1	Стіни, колони, торці балконів	Фасадна штукатурка під пофарбування		світло-бежевий
2	Фрагменти стін	Фасадна штукатурка під пофарбування		коричневий
3	Цоколь	Фасадна штукатурка мозаїчна		сірий
4	Фрагменти стін	Фасадна штукатурка під пофарбування		графітовий
5	Фрагменти стін	Облицювання під дерево		
6	Вентканали на покрівлі	Профлист (сірий)		сірий

Примітки:
1. За умовну відмітку 0.000 прийнято рівень чистої підлоги 1-го поверху, що відповідає абсолютній відмітці 178,50
2. Загальні дані див. арк АР-1

Зм.	Кільк.	Арк.	№док.	Підп.	Дата	16-8/1-АР			
						Будівництво житлового будинку з вбудованими приміщеннями нежитлового призначення по вул. Алексухіна, 24 у Святошинському районі м.Києва			
ГАП		Вдовиченко			09.16	Житловий будинок з вбудованими приміщеннями нежитлового призначення	Стадія	Аркуш	Аркушів
Розробив		Шульга			09.16		Р	17	
Перевірив		Вдовиченко			09.16				
Норм.контр.		Мороз			09.16	Фасад у вісях К-А	АРХІТЕКТУРНА МАЙСТЕРНЯ		
							ФОП Вдовиченко О. М.		

Погоджено:
Зам. інв. №
Підпис і дата
Інв. № об.
Копіював
Формат: А3
Копіював
Формат: А3

Примітки:
1. За умовну відмітку 0.000 прийнято рівень чистої підлоги 1-го поверху, що відповідає абсолютній відмітці 178,50
2. Загальні дані див. арк АР-1
3. Маркування матеріалів та елементів див. арк. 18. Обсяги матеріалів див. арк. 16

Зм.	Кільк.	Арк.	№док.	Підп.	Дата	16-8/1-АР			
						Будівництво житлового будинку з вбудованими приміщеннями нежитлового призначення по вул. Алексухіна, 24 у Святошинському районі м.Києва			
ГАП		Вдовиченко			09.16	Житловий будинок з вбудованими приміщеннями нежитлового призначення	Стадія	Аркуш	Аркушів
Розробив		Шульга			09.16		Р	18	
Перевірив		Вдовиченко			09.16				
Норм.контр.		Мороз			09.16	Фасад у вісях 1-6 (в кольорі)	АРХІТЕКТУРНА МАЙСТЕРНЯ		
							ФОП Вдовиченко О. М.		

Погоджено:

Інв. № об. | Підпис і дата | Зам. інв. №

Копіював

Формат: А3

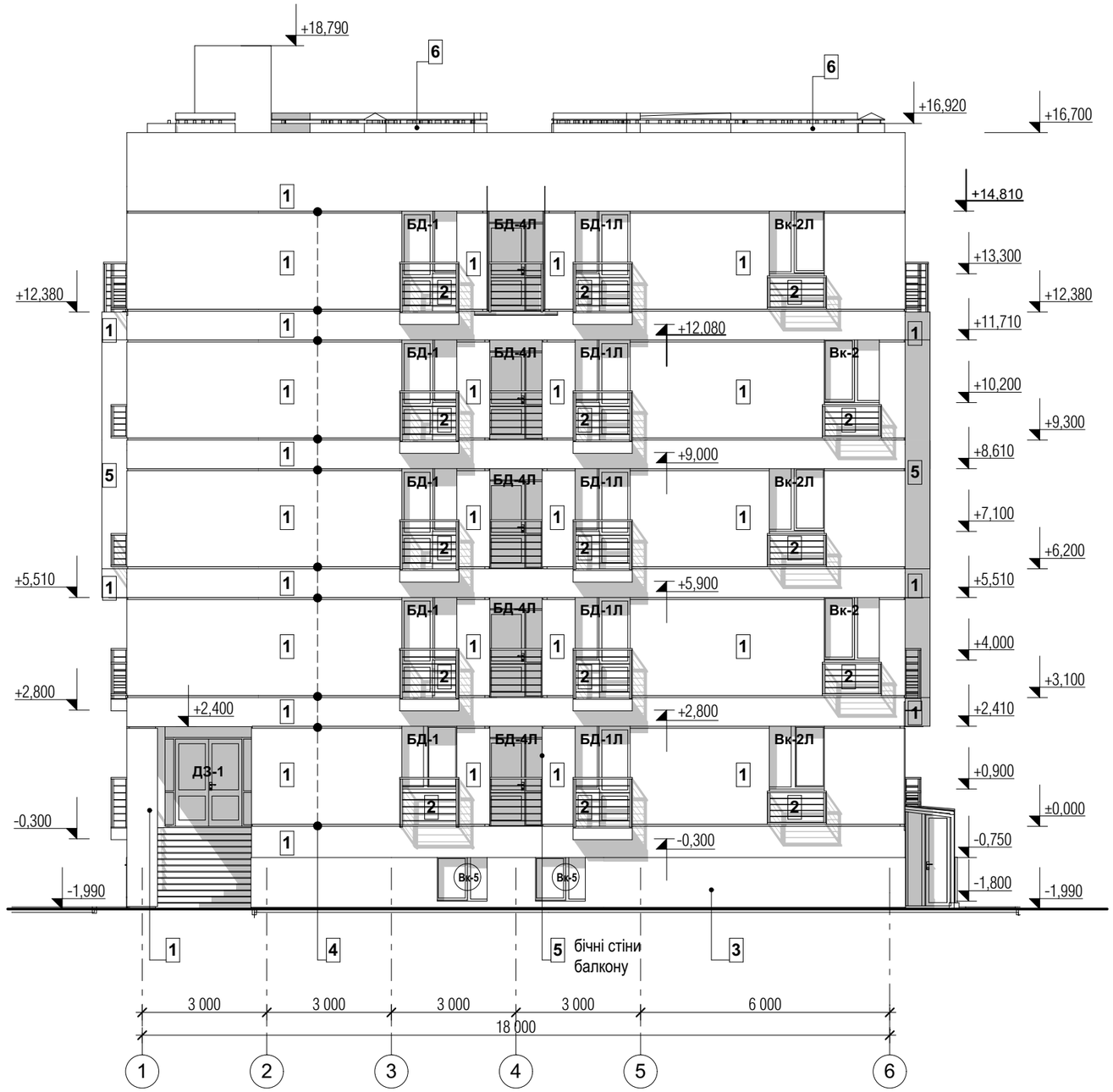

Позн.	Елемент фасаду	Матеріал оздоблення	Зразок матеріалу	
1	Стіни, колони, торці балконів	Фасадна штукатурка під пофарбування		світло-бежевий
2	Фрагменти стін	Фасадна штукатурка під пофарбування		коричневий
3	Цоколь	Фасадна штукатурка мозаїчна		сірий
4	Фрагменти стін	Фасадна штукатурка під пофарбування		графітовий
5	Фрагменти стін	Облицювання під дерево		
6	Вентканали на покрівлі	Профлист (сірий)		сірий

Примітки:
1. За умовну відмітку 0.000 прийнято рівень чистої підлоги 1-го поверху, що відповідає абсолютній відмітці 178,50
2. Загальні дані див. арк АР-1
3. Обсяги матеріалів див. арк. 16

Зм.	Кільк.	Арк.	№док.	Підп.	Дата
ГАП		Вдовиченко			09.16
Розробив		Шульга			09.16
Перевірив		Вдовиченко			09.16
Норм.контр.		Мороз			09.16

16-8/1-АР

Будівництво житлового будинку
з вбудованими приміщеннями нежитлового призначення
по вул. Алексухіна, 24 у Святошинському районі м.Києва

Житловий будинок з вбудованими приміщеннями нежитлового призначення	Стадія	Аркуш	Аркушів
	Р	19	

Фасад у вісях 1-6

АРХІТЕКТУРНА МАЙСТЕРНЯ
ФОП Вдовиченко О. М.

Погоджено:
Зам. інв. №
Підпис і дата
Інв. № об.
Копіював
Формат: А3

Примітки:
1. За умовну відмітку 0.000 прийнято рівень чистої підлоги 1-го поверху, що відповідає абсолютній відмітці 178,50
2. Загальні дані див. арк АР-1
3. Маркування матеріалів та елементів див. арк. 20. Обсяги матеріалів див. арк. 16

Зм.	Кільк.	Арк.	№док.	Підп.	Дата	16-8/1-АР			
						Будівництво житлового будинку з вбудованими приміщеннями нежитлового призначення по вул. Алексухіна, 24 у Святошинському районі м.Києва			
ГАП		Вдовиченко			09.16	Житловий будинок з вбудованими приміщеннями нежитлового призначення	Стадія	Аркуш	Аркушів
Розробив		Шульга			09.16		Р	20	
Перевірив		Вдовиченко			09.16				
Норм.контр.		Мороз			09.16	Фасад у вісях А-К (в кольорі)	АРХІТЕКТУРНА МАЙСТЕРНЯ ФОП Вдовиченко О. М.		

Погоджено:

Інв. № об. | Підпис і дата | Зам. інв. №

Копіював

Формат: А3

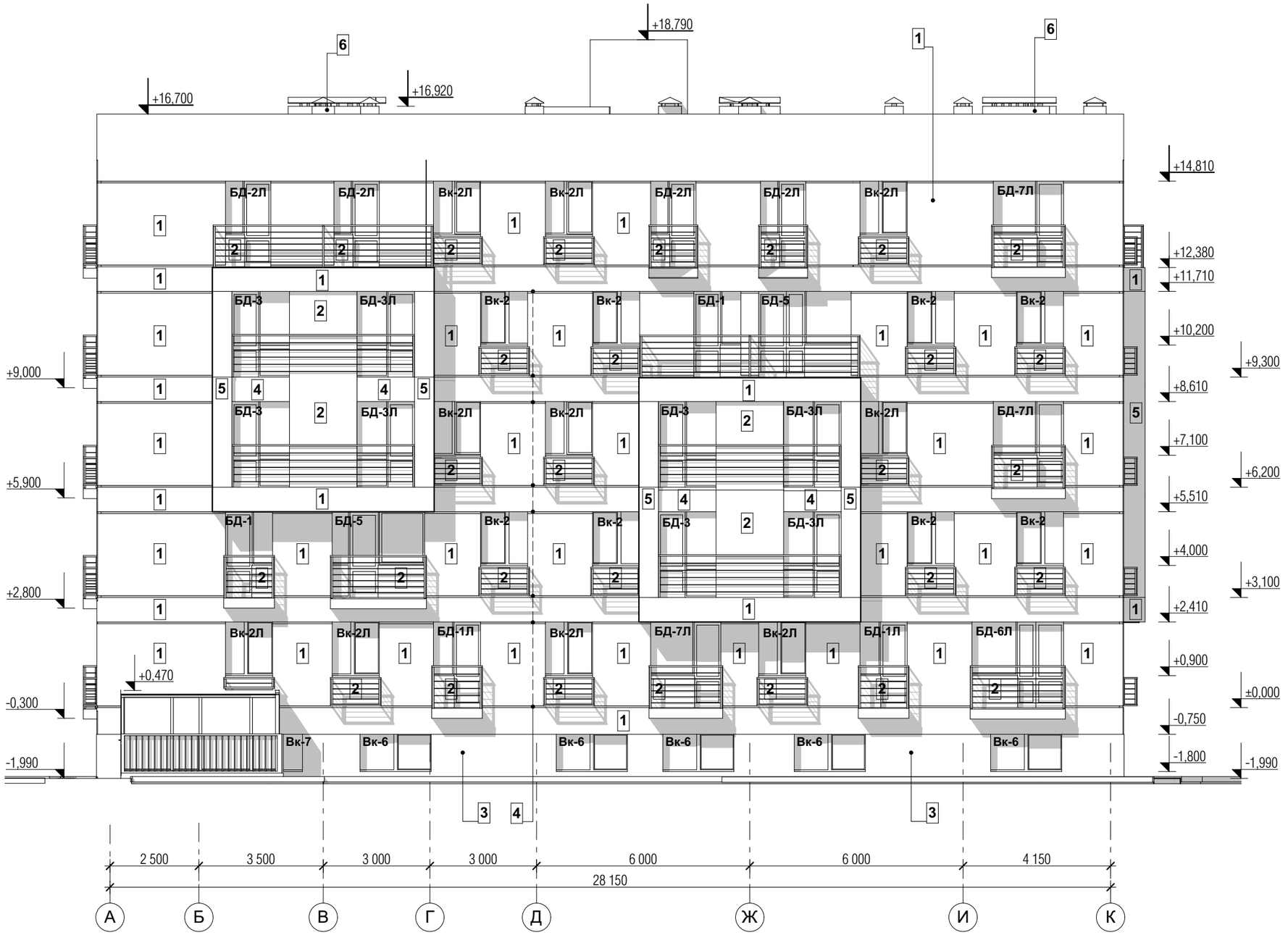

Позн.	Елемент фасаду	Матеріал оздоблення	Зразок матеріалу	
1	Стіни, колони, торці балконів	Фасадна штукатурка під пофарбування		світло-бежевий
2	Фрагменти стін	Фасадна штукатурка під пофарбування		коричневий
3	Цоколь	Фасадна штукатурка мозаїчна		сірий
4	Фрагменти стін	Фасадна штукатурка під пофарбування		графітовий
5	Фрагменти стін	Облицювання під дерево		
6	Вентканали на покрівлі	Профлист (сірий)		сірий

Примітки:
1. За умовну відмітку 0.000 прийнято рівень чистої підлоги 1-го поверху, що відповідає абсолютній відмітці 178,50
2. Загальні дані див. арк АР-1
3. Обсяги матеріалів див. арк. 16

Зм.	Кільк.	Арк.	№док.	Підп.	Дата
ГАП		Вдовиченко			09.16
Розробив		Шульга			09.16
Перевірив		Вдовиченко			09.16
Норм.контр.		Мороз			09.16

16-8/1-АР

Будівництво житлового будинку
з вбудованими приміщеннями нежитлового призначення
по вул. Алексухіна, 24 у Святошинському районі м.Києва

Житловий будинок з вбудованими приміщеннями нежитлового призначення	Стадія	Аркуш	Аркушів
	Р	21	

Фасад у вісях А-К

АРХІТЕКТУРНА МАЙСТЕРНЯ
ФОП Вдовиченко О. М.

Погоджено:
Зам. інв. №
Підпис і дата
Інв. № об.
Копіював
Формат: А3
Копіював
Формат: А3

Примітки:
1. За умовну відмітку 0.000 прийнято рівень чистої підлоги 1-го поверху, що відповідає абсолютній відмітці 178,50
2. Загальні дані див. арк АР-1
3. Маркування матеріалів та елементів див. арк. 20. Обсяги матеріалів див. арк. 16

Зм.	Кільк.	Арк.	№док.	Підп.	Дата	16-8/1-АР			
						Будівництво житлового будинку з вбудованими приміщеннями нежитлового призначення по вул. Алексухіна, 24 у Святошинському районі м.Києва			
ГАП		Вдовиченко			09.16	Житловий будинок з вбудованими приміщеннями нежитлового призначення	Стадія	Аркуш	Аркушів
Розробив		Шульга			09.16		Р	22	
Перевірив		Вдовиченко			09.16				
Норм.контр.		Мороз			09.16	Фасад у вісях 6-1 (в кольорі)	АРХІТЕКТУРНА МАЙСТЕРНЯ		
							ФОП Вдовиченко О. М.		

Погоджено:

Зам. інв. №

Підпис і дата

Інв. № об.

Копіював

Формат: А3

Копіював

Формат: А3

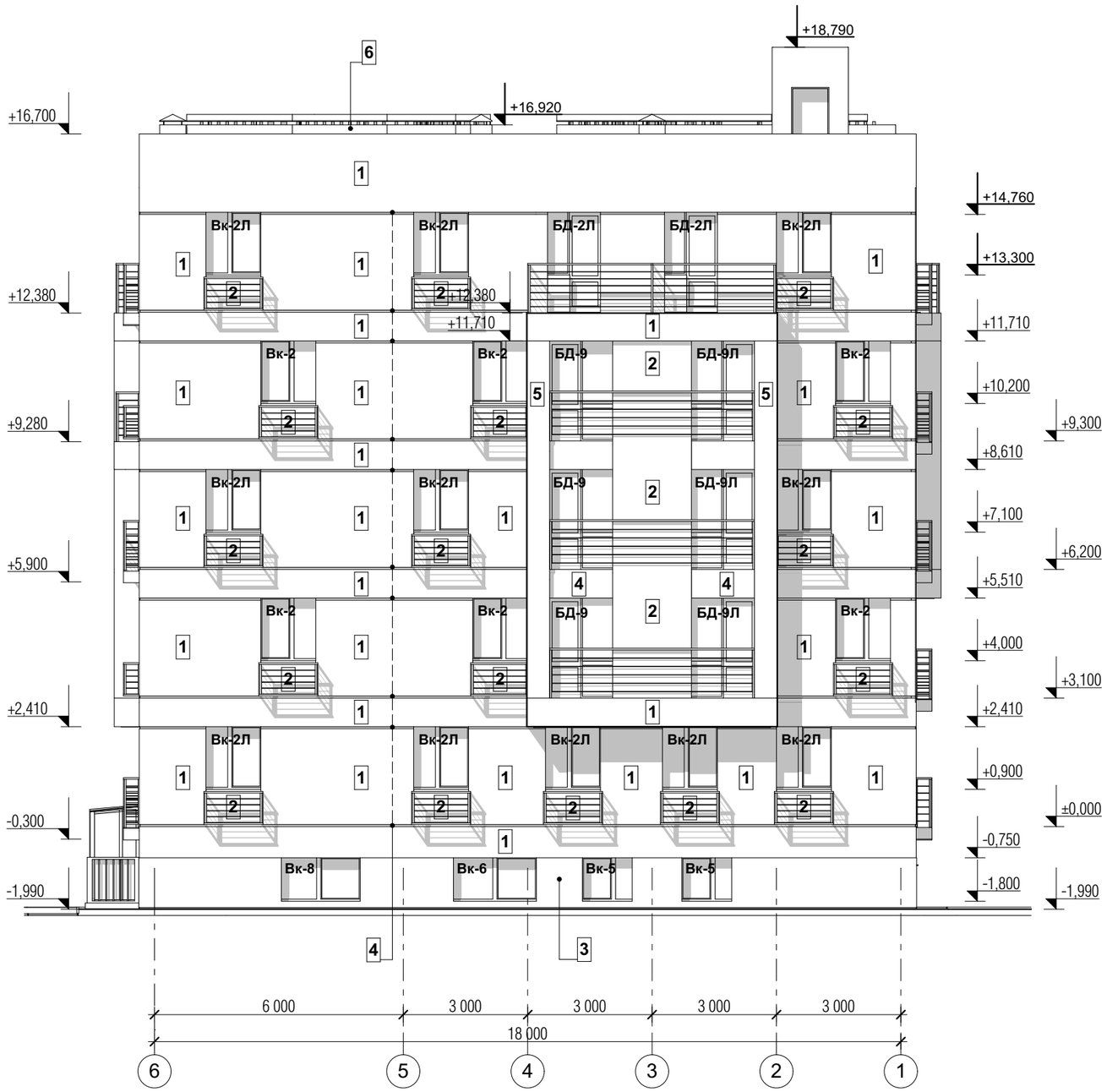

Позн.	Елемент фасаду	Матеріал оздоблення	Зразок матеріалу	
1	Стіни, колони, торці балконів	Фасадна штукатурка під пофарбування		світло-бежевий
2	Фрагменти стін	Фасадна штукатурка під пофарбування		коричневий
3	Цоколь	Фасадна штукатурка мозаїчна		сірий
4	Фрагменти стін	Фасадна штукатурка під пофарбування		графітовий
5	Фрагменти стін	Облицювання під дерево		
6	Вентканали на покрівлі	Профлист (сірий)		сірий

Примітки:
1. За умовну відмітку 0.000 прийнято рівень чистої підлоги 1-го поверху, що відповідає абсолютній відмітці 178,50
2. Загальні дані див. арк АР-1
3. Обсяги матеріалів див. арк. 16

Зм.	Кільк.	Арк.	№док.	Підп.	Дата			
ГАП		Вдовиченко			09.16	16-8/1-АР		
Розробив		Шульга			09.16	Будівництво житлового будинку з вбудованими приміщеннями нежитлового призначення по вул. Алексухіна, 24 у Святошинському районі м.Києва		
Перевірив		Вдовиченко			09.16	Житловий будинок з вбудованими приміщеннями нежитлового призначення	Стадія	Аркуш	Аркушів
Норм.контр.		Мороз			09.16		Р	23	
						Фасад у вісях 6-1	АРХІТЕКТУРНА МАЙСТЕРНЯ ФОП Вдовиченко О. М.		

Погоджено:
Зам. інв. №
Підпис і дата
Інв. № об.
Копіював
Формат: А3
Копіював
Формат: А3

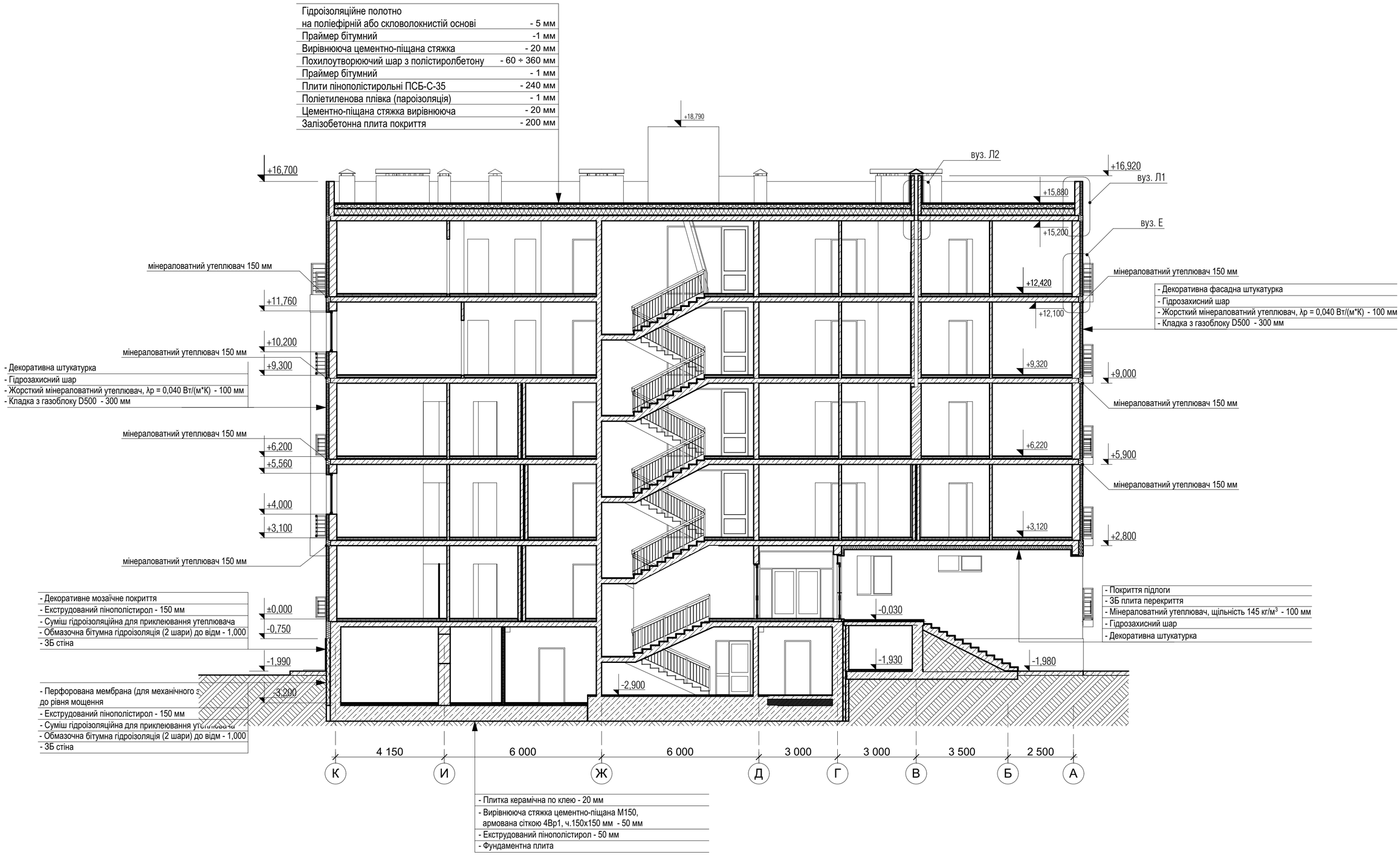

Примітки:

1. За умовну відмітку 0.000 прийнято рівень чистої підлоги 1-го поверху, що відповідає абсолютній відмітці 178,50
2. Загальні дані див. арк АР-1

Зм.	Кільк.	Арк.	№док.	Підп.	Дата	16-8/1-АР			
						Будівництво житлового будинку з вбудованими приміщеннями нежитлового призначення по вул. Алексухіна, 24 у Святошинському районі м.Києва			
ГАП		Вдовиченко			09.16	Житловий будинок з вбудованими приміщеннями нежитлового призначення	Стадія	Аркуш	Аркушів
Розробив		Шульга			09.16		Р	24	
Перевірив		Вдовиченко			09.16				
Норм.контр.		Мороз			09.16	Розріз 1-1	АРХІТЕКТУРНА МАЙСТЕРНЯ		
							ФОП Вдовиченко О. М.		

Погоджено:

Зам. інв. №

Підпис і дата

Інв. № об.

Копіював

Формат: А2

Копіював

Формат: А2

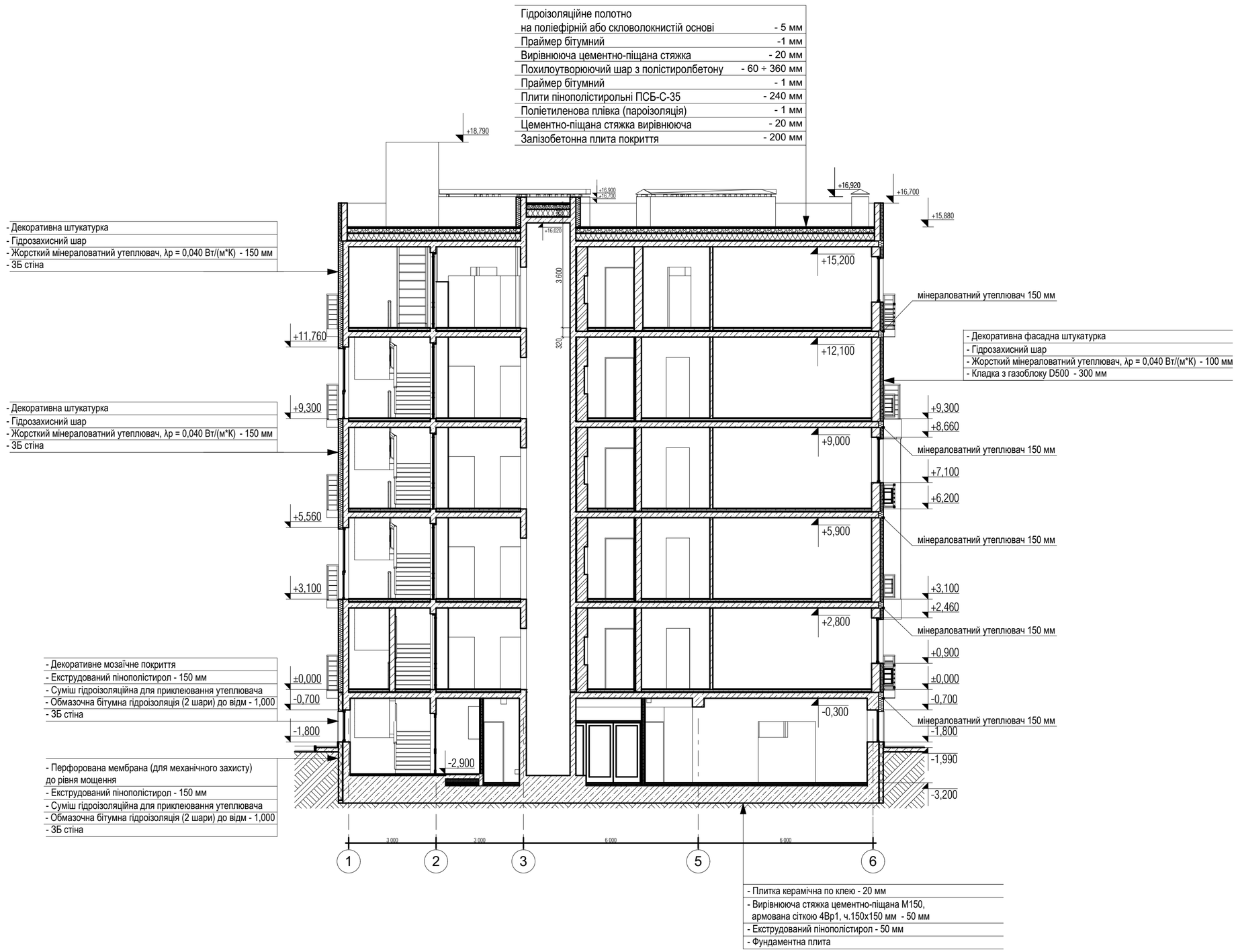

Примітки:

1. За умовну відмітку 0.000 прийнято рівень чистої підлоги 1-го поверху, що відповідає абсолютній відмітці 178,50
2. Загальні дані див. арк АР-1

Зм.	Кільк.	Арк.	№док.	Підп.	Дата	16-8/1-АР			
						Будівництво житлового будинку з вбудованими приміщеннями нежитлового призначення по вул. Алексухіна, 24 у Святошинському районі м.Києва			
ГАП		Вдовиченко			09.16	Житловий будинок з вбудованими приміщеннями нежитлового призначення	Стадія	Аркуш	Аркушів
Розробив		Шульга			09.16		Р	25	
Перевірив		Вдовиченко			09.16				
Норм.контр.		Мороз			09.16	Розріз 2-2	АРХІТЕКТУРНА МАЙСТЕРНЯ ФОП Вдовиченко О. М.		

Погоджено:

Зам. інв. №

Підпис і дата

Інв. № об.

Копіював

Формат: А2

Копіював

Формат: А2

Специфікація заповнення прорізів зовнішніх стін

Фасад	Поз.	Найменування	Позначення	Розміри Ш х В	Кількість	Примітка
К-А, головний; підвищена звукоізоляція						
	БД-1	Б П ОСП 14,25-24,6 ПВ П	ДСТУ Б В.2.6-15:2011	1 425х2 460	1	колір по RAL
	БД-1	Б П ОСП 14,25-24,6 ПВ П	ДСТУ Б В.2.6-15:2011	1 425х2 460	3	колір по RAL
	БД-1Л	Б П ОСП 14,25-24,6 ПВ Л	ДСТУ Б В.2.6-15:2011	1 425х2 460	3	колір по RAL
	БД-2	Б П ОСП 13,75-24,6 ПВ П	ДСТУ Б В.2.6-15:2011	1 375х2 460	2	колір по RAL
	БД-2	Б П ОСП 13,75-24,6 ПВ П	ДСТУ Б В.2.6-15:2011	1 375х2 460	2	колір по RAL
	БД-2Л	Б П ОСП 13,75-24,6 ПВ П	ДСТУ Б В.2.6-15:2011	1 375х2 460	3	колір по RAL
	БД-3	Б П ОСП 17,2-24,6 ПВ П	ДСТУ Б В.2.6-15:2011	1 720х2 460	2	колір по RAL
	БД-3Л	Б П ОСП 17,2-24,6 ПВ Л	ДСТУ Б В.2.6-15:2011	1 720х2 460	2	колір по RAL
	Вк-1	В П ОСП 14,25-24,6 ПВ П	ДСТУ Б В.2.6-15:2011	1 425х2 460	2	колір по RAL
	Вк-1*	В П ОСП 14,25-24,6 ПВ П	ДСТУ Б В.2.6-15:2011	1 425х2 460	2	колір по RAL
	Вк-1Л	В П ОСП 14,25-24,6 ПВ Л	ДСТУ Б В.2.6-15:2011	1 425х2 460	4	колір по RAL
	Вк-1Л*	В П ОСП 14,25-24,6 ПВ Л	ДСТУ Б В.2.6-15:2011	1 425х2 460	3	колір по RAL
	Вк-2	В П ОСП 14,25-15,6 ПВ П	ДСТУ Б В.2.6-15:2011	1 425х1 560	4	колір по RAL
	Вк-2Л	В П ОСП 14,25-15,6 ПВ Л	ДСТУ Б В.2.6-15:2011	1 425х1 560	5	колір по RAL
	Вк-3	В П ОСП 17,5-6 ПВ Л	ДСТУ Б В.2.6-15:2011	1 750х660	1	колір по RAL
	Вк-4	В П ОСП 14,35-11,5 ПВ П	ДСТУ Б В.2.6-15:2011	1 435х1 100	2	колір по RAL
	Вк-5	В П ОСП 13-11,5 ПВ П	ДСТУ Б В.2.6-15:2011	1 300х1 100	1	колір по RAL
	Вк-5Л	В П ОСП 13-11,5 ПВ Л	ДСТУ Б В.2.6-15:2011	1 300х1 100	1	колір по RAL
	ДЗ-3	Д Ст Од 10-16,8 По Л	ДСТУ Б В.2.6-23:2009	1 000х1 680	1	колір по RAL
А-К, тильний; без звукоізоляції						
	БД-1	Б П ОСП 14,25-24,6 ПВ П	ДСТУ Б В.2.6-15:2011	1 425х2 460	1	колір по RAL
	БД-1	Б П ОСП 14,25-24,6 ПВ П	ДСТУ Б В.2.6-15:2011	1 425х2 460	1	колір по RAL
	БД-1Л	Б П ОСП 14,25-24,6 ПВ Л	ДСТУ Б В.2.6-15:2011	1 425х2 460	2	колір по RAL
	БД-2Л	Б П ОСП 13,75-24,6 ПВ П	ДСТУ Б В.2.6-15:2011	1 375х2 460	4	колір по RAL
	БД-3	Б П ОСП 17,2-24,6 ПВ П	ДСТУ Б В.2.6-15:2011	1 720х2 460	4	колір по RAL
	БД-3Л	Б П ОСП 17,2-24,6 ПВ Л	ДСТУ Б В.2.6-15:2011	1 720х2 460	4	колір по RAL
	БД-5	Б П ОСП 27-24,6 По-ПВ П	ДСТУ Б В.2.6-15:2011	2 700х2 460	2	колір по RAL
	БД-6Л	Б П ОСП 26,75-24,6 По-ПВ Л	ДСТУ Б В.2.6-15:2011	2 675х2 460	1	колір по RAL
	БД-7Л	Б П ОСП 20,75-24,6 ПВ Л	ДСТУ Б В.2.6-15:2011	2 075х2 460	3	колір по RAL
	Вк-2	В П ОСП 14,25-15,6 ПВ П	ДСТУ Б В.2.6-15:2011	1 425х1 560	8	колір по RAL
	Вк-2Л	В П ОСП 14,25-15,6 ПВ Л	ДСТУ Б В.2.6-15:2011	1 425х1 560	10	колір по RAL
	Вк-6			2 100х1 100	1	
	Вк-6	В П ОСП 21-11,5 ПВ Л	ДСТУ Б В.2.6-15:2011	2 100х1 100	5	колір по RAL
	Вк-7	В П ОСП 6,4-11,5	ДСТУ Б В.2.6-15:2011	640х1 100	1	колір по RAL
	ДЗ-2	Д А Од 12,85-25,5 По-Фр-П (засклені)	ДСТУ Б В.2.6-48:2008	1 340х2 500	1	колір по RAL
6-1						
	БД-2Л	Б П ОСП 13,75-24,6 ПВ П	ДСТУ Б В.2.6-15:2011	1 375х2 460	2	колір по RAL
	БД-9	Б П ОСП 16,2-24,6 ПВ П	ДСТУ Б В.2.6-15:2011	1 620х2 460	3	колір по RAL
	БД-9Л	Б П ОСП 16,2-24,6 ПВ Л	ДСТУ Б В.2.6-15:2011	1 620х2 460	3	колір по RAL
	Вк-2	В П ОСП 14,25-15,6 ПВ П	ДСТУ Б В.2.6-15:2011	1 425х1 560	6	колір по RAL
	Вк-2Л	В П ОСП 14,25-15,6 ПВ Л	ДСТУ Б В.2.6-15:2011	1 425х1 560	11	колір по RAL
	Вк-5	В П ОСП 13-11,5 ПВ П	ДСТУ Б В.2.6-15:2011	1 300х1 100	2	колір по RAL
	Вк-6	В П ОСП 21-11,5 ПВ Л	ДСТУ Б В.2.6-15:2011	2 100х1 100	1	колір по RAL
	Вк-8	В П ОСП 20-11,5 ПВ Л	ДСТУ Б В.2.6-15:2011	2 000х1 100	1	колір по RAL
	ДЗ-4	ДСТУ Б В.2.6-77:2009	ДМП EI30 1 20-10 П	900х1 900	1	колір по RAL
1-6						
	БД-1	Б П ОСП 14,25-24,6 ПВ П	ДСТУ Б В.2.6-15:2011	1 425х2 460	3	колір по RAL
	БД-1	Б П ОСП 14,25-24,6 ПВ П	ДСТУ Б В.2.6-15:2011	1 425х2 460	1	колір по RAL
	БД-1Л	Б П ОСП 14,25-24,6 ПВ Л	ДСТУ Б В.2.6-15:2011	1 425х2 460	5	колір по RAL
	БД-4Л	Б П ОСП 14-24,6 По-Фр Л	ДСТУ Б В.2.6-15:2011	1 400х2 460	5	колір по RAL
	Вк-2	В П ОСП 14,25-15,6 ПВ П	ДСТУ Б В.2.6-15:2011	1 425х1 560	2	колір по RAL
	Вк-2Л	В П ОСП 14,25-15,6 ПВ Л	ДСТУ Б В.2.6-15:2011	1 425х1 560	4	колір по RAL
	Вк-5	В П ОСП 13-11,5 ПВ П	ДСТУ Б В.2.6-15:2011	1 300х1 100	2	колір по RAL
	ДЗ-1	Д А Од 21,6-24,6 По-Фр (дві стулки, засклені)	ДСТУ Б В.2.6-48:2008	2 200х2 460	1	колір по RAL

Погоджено:

Примітки:
1. Елементи заповнення прорізів замарковані на планах підлог та заповнення прорізів кожного поверху
2. Зовнішній вигляд елементів заповнення прорізів див. арк.
3. Опір теплопередачі зовнішніх дверних блоків згідно табл. 1 ДБН В.2.6-31:2006 не менше 0,5 м2К/Вт. Опір теплопередачі віконних блоків згідно табл. 1 ДБН В.2.6-31:2006 не менше 0,75 м2К/Вт
4. **Заповнення віконних блоків виконувати 2-кам. енергозберігаючим склопакетом 4i-10-4M1-10-4i (з повітрям). Заповнення зовнішніх засклених дверних блоків виконувати 2-кам. енергозберігаючим склопакетом 4M1-10-4M1-10-4K (з повітрям)**
5. На вікнах встановити фурнітуру з мікропровітрюванням
6. Перед замовленням елементів заповнення прорізів провести контрольні заміри.
7. Перед замовленням колір погодити з архітектором по зразку

Зм.	Кільк.	Арк.	№док.	Підп.	Дата
ГАП		Вдовиченко			09.16
Розробив		Шульга			09.16
Перевірив		Вдовиченко			09.16
Норм.контр.		Мороз			09.16

16-8/1-АР

Будівництво житлового будинку
з вбудованими приміщеннями нежитлового призначення
по вул. Алексухіна, 24 у Святошинському районі м.Києва

Житловий будинок з вбудованими приміщеннями нежитлового призначення	Стадія	Аркуш	Аркушів
	Р	26	

Специфікація елементів заповнення зовнішніх прорізів

АРХІТЕКТУРНА МАЙСТЕРНЯ
ФОП Вдовиченко О. М.

Зам. інв. №
Підпис і дата
Інв. № об.
Копіював
Формат: А3

БД-1

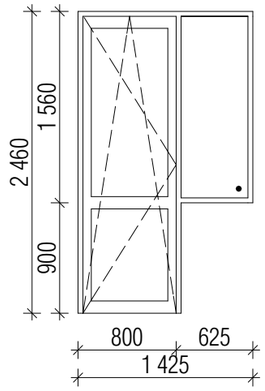

БД-1Л

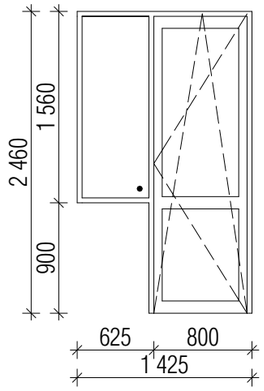

БД-2

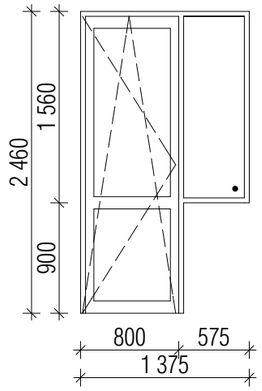

БД-2Л

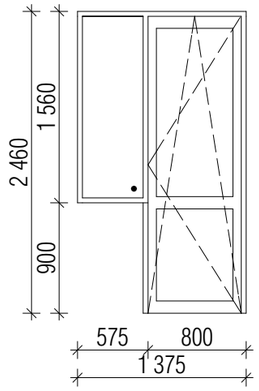

БД-3

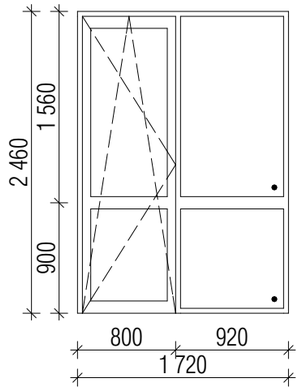

БД-3Л

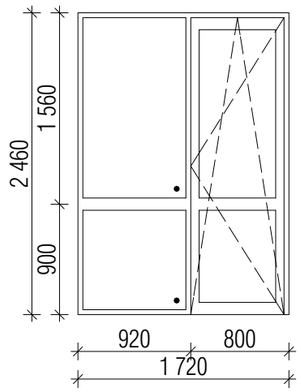

БД-4Л

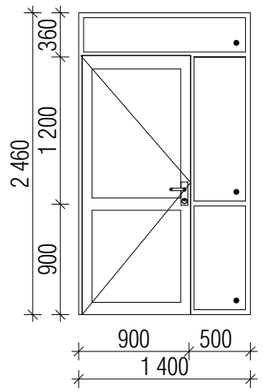

БД-5

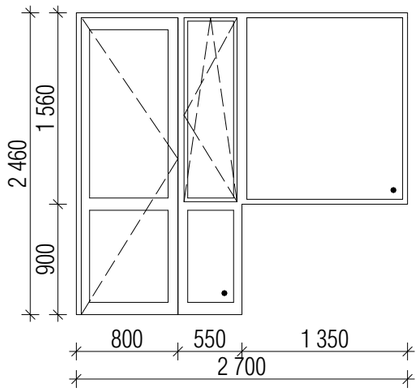

БД-6Л

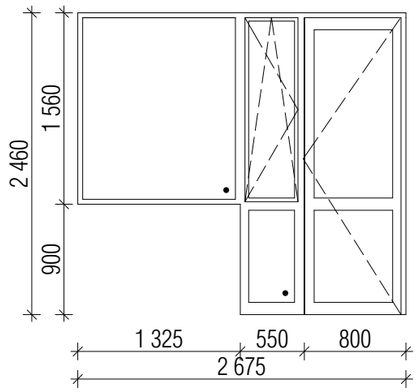

БД-7Л

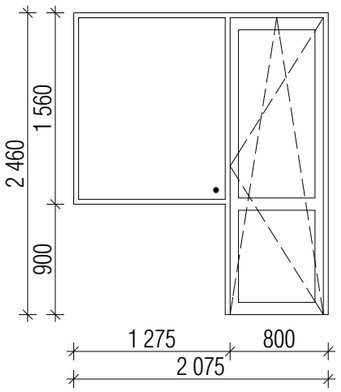

БД-8Л

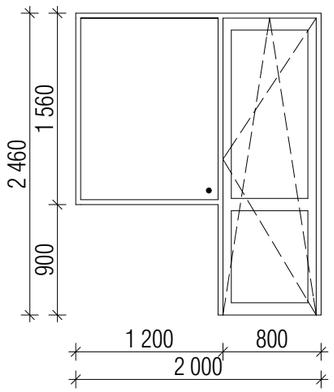

БД-9

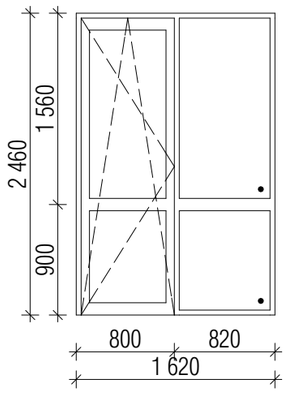

БД-9Л

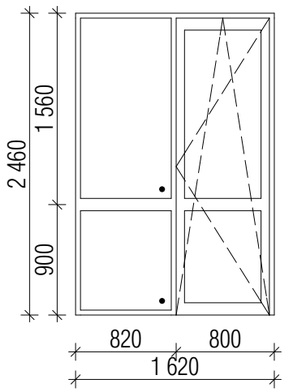

Вк-1

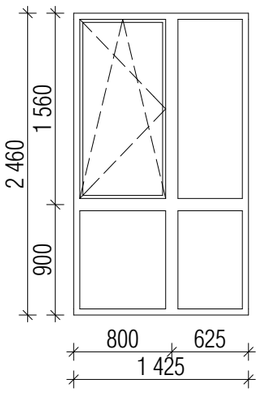

Вк-1*

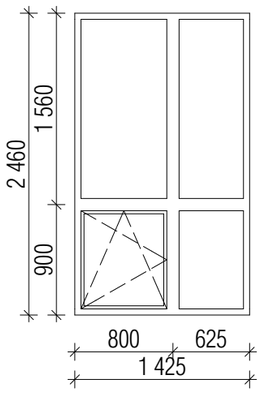

Примітки:

1. Специфікацію елементів заповнення прорізів див. арк.
2. Перед замовленням елементів заповнення прорізів провести контрольні заміри.

Зм.	Кільк.	Арк.	№док.	Підп.	Дата
ГАП		Вдовиченко			09.16
Розробив		Шульга			09.16
Перевірив		Вдовиченко			09.16
Норм.контр.		Мороз			09.16

16-8/1-АР

Будівництво житлового будинку
з вбудованими приміщеннями нежитлового призначення
по вул. Алексухіна, 24 у Святошинському районі м.Києва

Житловий будинок з вбудованими приміщеннями нежитлового призначення	Стадія	Аркуш	Аркушів
	Р	27	
Зовнішній вигляд елементів заповнення прорізів	АРХІТЕКТУРНА МАЙСТЕРНЯ ФОП Вдовиченко О. М.		

Погоджено:

Зам. інв. №

Підпис і дата

Інв. № об.

Копіював

Формат: А3

Вк-1Л

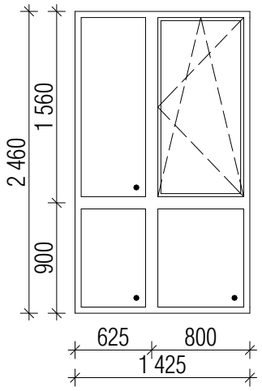

Вк-1Л*

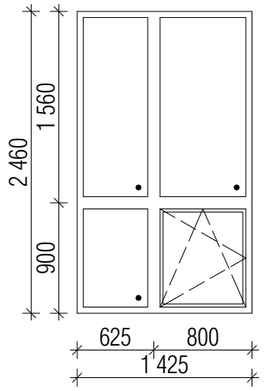

Вк-2

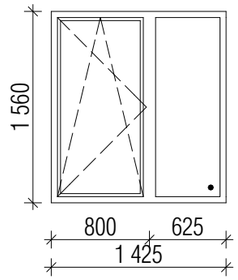

Вк-2Л

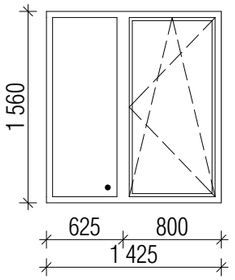

Вк-3

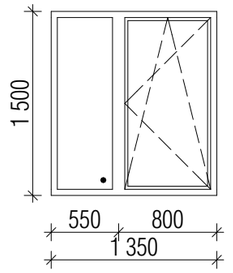

Вк-4

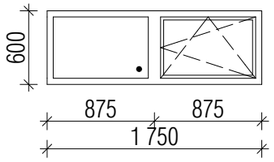

Вк-6

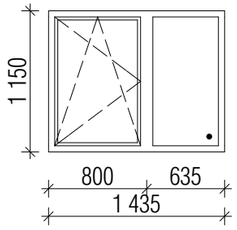

Вк-7

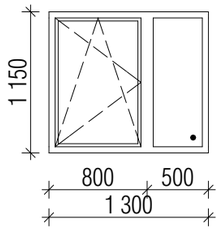

Вк-7Л

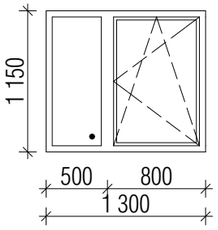

Вк-8

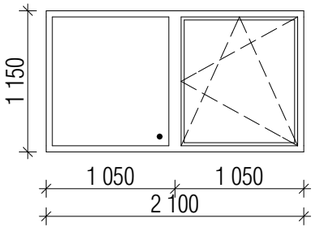

Вк-9

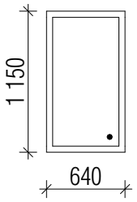

Вк-10

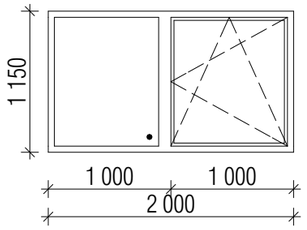

ДЗ-1

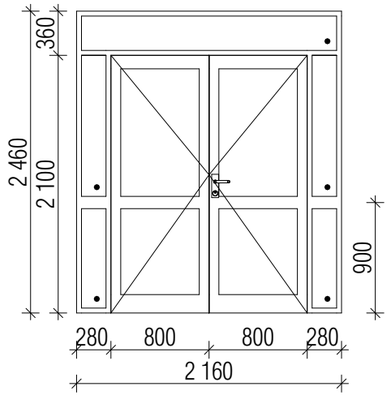

ДЗ-2

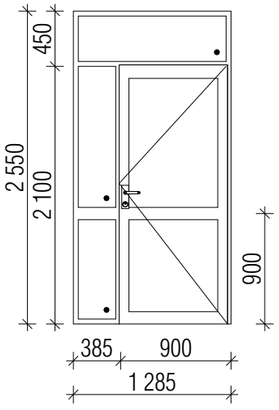

ДЗ-3

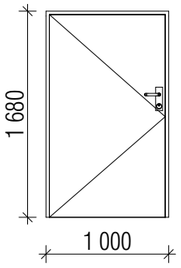

Погоджено:

Зам. інв. №

Підпис і дата

Інв. № об.

Копіював

Формат: А3

Примітки:

1. Специфікацію елементів заповнення прорізів див. арк.
2. Перед замовленням елементів заповнення прорізів провести контрольні заміри.

Зм.	Кільк.	Арк.	№док.	Підп.	Дата
ГАП		Вдовиченко			09.16
Розробив		Шульга			09.16
Перевірив		Вдовиченко			09.16
Норм.контр.		Мороз			09.16

16-8/1-АР

Будівництво житлового будинку
з вбудованими приміщеннями нежитлового призначення
по вул. Алексухіна, 24 у Святошинському районі м.Києва

Житловий будинок з вбудованими приміщеннями нежитлового призначення

Стадія	Аркуш	Аркушів
Р	28	

Зовнішній вигляд елементів заповнення прорізів

АРХІТЕКТУРНА МАЙСТЕРНЯ

ФОП Вдовиченко О. М.

Копіював

Формат: А3

Специфікація заповнення прорізів внтрішніх стін

Поз.	Позначення	Найменування	Розмір прорізу (ШхВ), мм	Підвал	1-й поверх	2-й поверх	3-й поверх	4-й поверх	5-й поверх	Всього	Примітка
Д-1	ДСТУ Б В.2.6-11-2011	Д 21-10 П EI30	1 000x2 100	-	5	5	5	4	4	23	
Д-1Л	ДСТУ Б В.2.6-11-2011	Д 21-10 Л EI30	1 000x2 100	-	3	4	4	4	4	19	
Д-2	ДСТУ Б В.2.6-48:2008	Д А Од 26-31 По Бп П засклені	3 100x2 600	-	1	-	-	-	-	1	
Д-2*	ДСТУ Б В.2.6-48:2008	Д А Од 26-31 По Бп Л засклені	3 100x2 600	-	-	1	1	1	1	4	
Д-3	ДСТУ Б В.2.6-48:2008	Д А Од 26-28,5 Дв По Бп засклені	2 850x2 600	-	1	-	-	-	-	1	
Д-4	ДСТУ Б В.2.6-48:2008	Д А Од 21-10 По Бп Л засклені	1 000x2 100	-	1	-	-		-	1	
Д-5	ДСТУ Б В.2.6-48:2008	Д А Од 21-15,2 По Бп Л засклені	1 520x2 100	-	1	-	-	-	-	1	
Д-6	ДСТУ Б В.2.6-23:2009	Д Д Од 21-8 По Бп П глухі, гладкі, МДФ	800x2 100	-	1	-	-	-	-	1	
Д-7	ДСТУ Б В.2.6-23:2009	Д Д Од 21-7 По Бп П глухі, гладкі, МДФ	700x2 100	2	-	-	-	-	-	2	
Д-7Л	ДСТУ Б В.2.6-23:2009	Д Д Од 21-7 По Бп Л глухі, гладкі, МДФ	700x2 100	1	-	-	-	-	-	1	
Д-8	ДСТУ Б В.2.6-48:2008	Д А Од 21-13,4 По Бп Л засклені	1 340x2 100	1	-	-	-	-	-	1	
Д-9	ДСТУ Б В.2.6-77:2009	ДМП EI30 1 21-10 П	1 000x2 100	1	-	-	-	-	-	1	
Д-9Л	ДСТУ Б В.2.6-77:2009	ДМП EI30 1 21-10 Л	1 000x2 100	1	-	-	-	-	-	1	
Д-10	ДСТУ Б В.2.6-23:2009	Д Д Од 21-10 По Бп П	1 000x2 100	3	-	-	-	-	-	3	
Д-10Л	ДСТУ Б В.2.6-23:2009	Д Д Од 21-10 По Бп Л	1 000x2 100	4	-	-	-	-	-	4	
Д-11	ДСТУ Б В.2.6-23:2009	Д Д Од 21-12 По Бп П	1 200x2 100	1	-	-	-	-	-	1	
Д-12	ДСТУ Б В.2.6-23:2009	ДСт Од 21-10 По Бп	1 000x2 100	1	-	-	-	-	-	1	
Д-13	ДСТУ Б В.2.6-48:2008	Д А Од 25,5-13 Дв По Бп засклені	1 300x2 550	1	-	-	-	-	-	1	
Л-1		дверцята металеві розпашні з замком	1 000x1 800	-	2	2	2	2	2	10	
Л-2		дверцята металеві розпашні з замком	950x900	-	1	1	1	1	1	5	

Примітки:
1. Елементи заповнення прорізів замарковані на планах підлог та заповнення прорізв кожного поверху
2. Специфікацію віконних блоків та зовнішніх дверних блоків див арк. АР - 26
3. Зовнішній вигляд елементів заповнення прорізів див. арк. АР 27,28
4. Перед замовленням елементів заповнення прорізів провести контрольні заміри.
5. Колір дверних блоків попередньо узгодити з архітектором проекту

Зм.	Кільк.	Арк.	№док.	Підп.	Дата
ГАП		Вдовиченко			09.16
Розробив		Шульга			09.16
Перевірив		Вдовиченко			09.16
Норм.контр.		Мороз			09.16

16-8/1-АР

Будівництво житлового будинку
з вбудованими приміщеннями нежитлового призначення
по вул. Алексухіна, 24 у Святошинському районі м.Києва

Житловий будинок з вбудованими приміщеннями нежитлового призначення	Стадія	Аркуш	Аркушів
	Р	29	

Специфікація елементів заповнення внутрішніх прорізів

АРХІТЕКТУРНА МАЙСТЕРНЯ
ФОП Вдовиченко О. М.

Погоджено:

Зам. інв. №

Підпис і дата

Інв. № об.

Копіював

Формат: А3

1-1

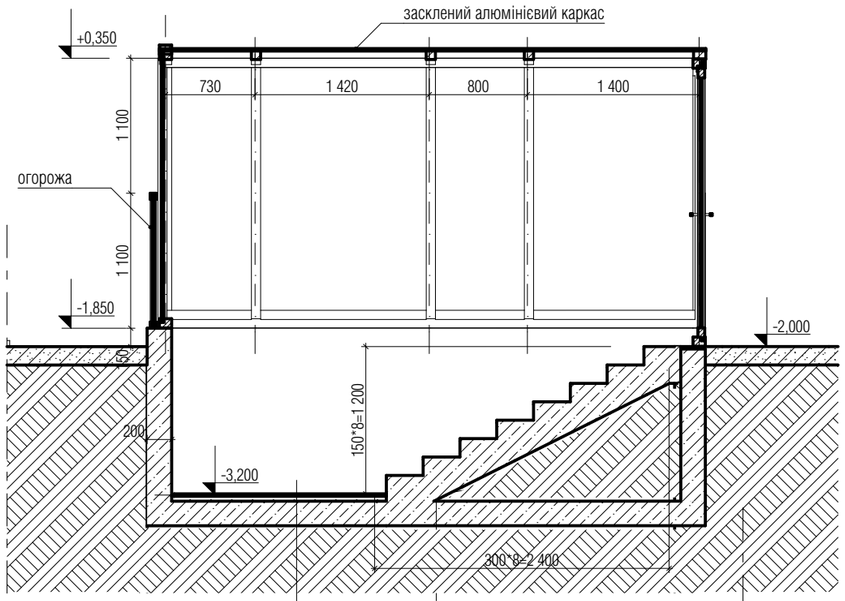

Плитка керамічна на клею - 20 мм
Нахилоутворююча стяжка цементно-піщана - 30 -45 мм
ЗБ плита (див. КБ)

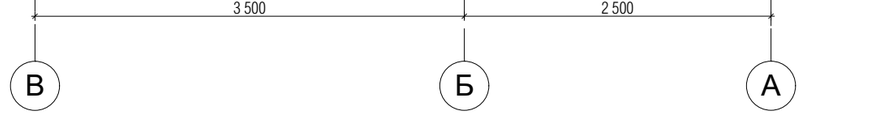

2-2

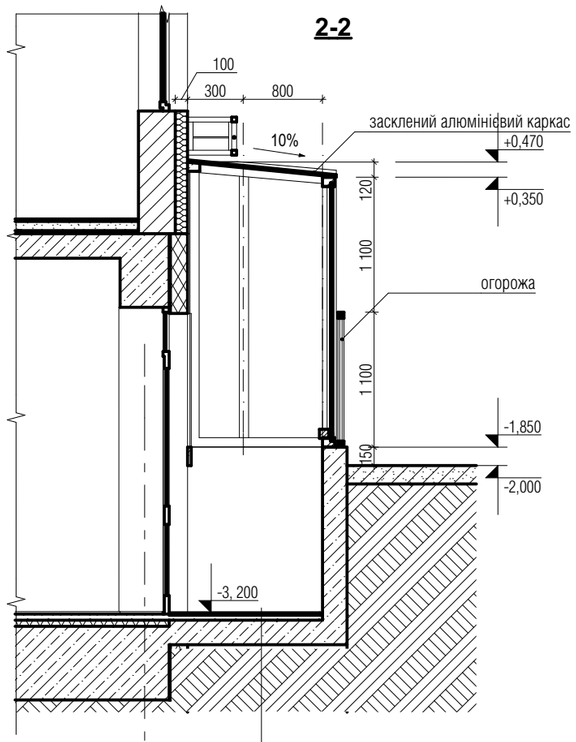

Плитка керамічна на клею - 20 мм
Нахилоутворююча стяжка цементно-піщана - 30 -45 мм
ЗБ плита (див. КБ)

вид А

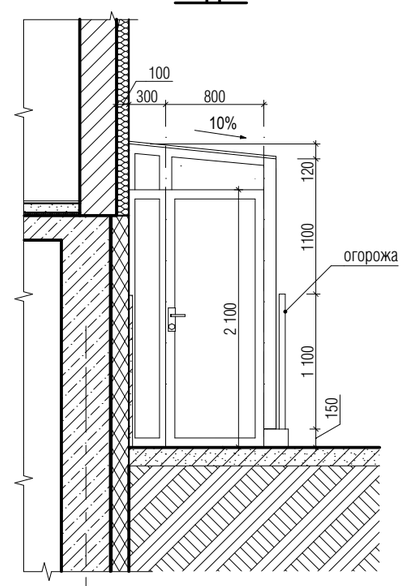

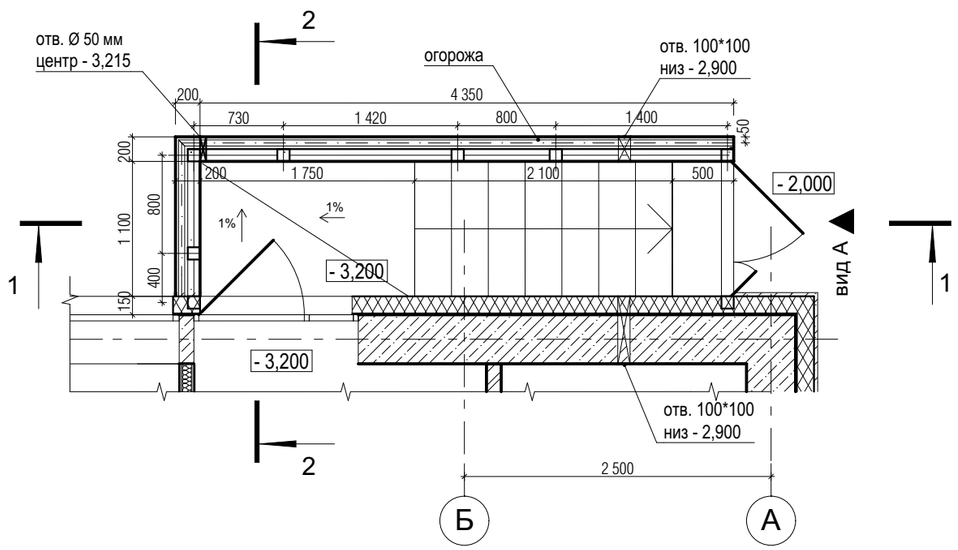

Примітки:
1. За умовну відмітку 0.000 прийнято рівень чистої підлоги 1-го поверху, що відповідає абсолютній відмітці 178,50.
2. Загальні дані див. арк АР-1
3. Розглядати разом з кресленнями розділу КБ
4. Приямки замарковані на плані підвалу, розділ АР, арк.2

Зм.	Кільк.	Арк.	№док.	Підп.	Дата	16-8/1-АР			
						Будівництво житлового будинку з вбудованими приміщеннями нежитлового призначення по вул. Алексухіна, 24 у Святошинському районі м.Києва			
ГАП		Вдовиченко			09.16	Житловий будинок з вбудованими приміщеннями нежитлового призначення	Стадія	Аркуш	Аркушів
Розробив		Шульга			09.16		Р	30	
Перевірив		Вдовиченко			09.16				
Норм.контр.		Мороз			09.16	Приямок 1	АРХІТЕКТУРНА МАЙСТЕРНЯ		
							ФОП Вдовиченко О. М.		

Погоджено:

Зам. інв. №

Підпис і дата

Інв. № об.

Копіював

Формат: А3

Копіював

Формат: А3

В1

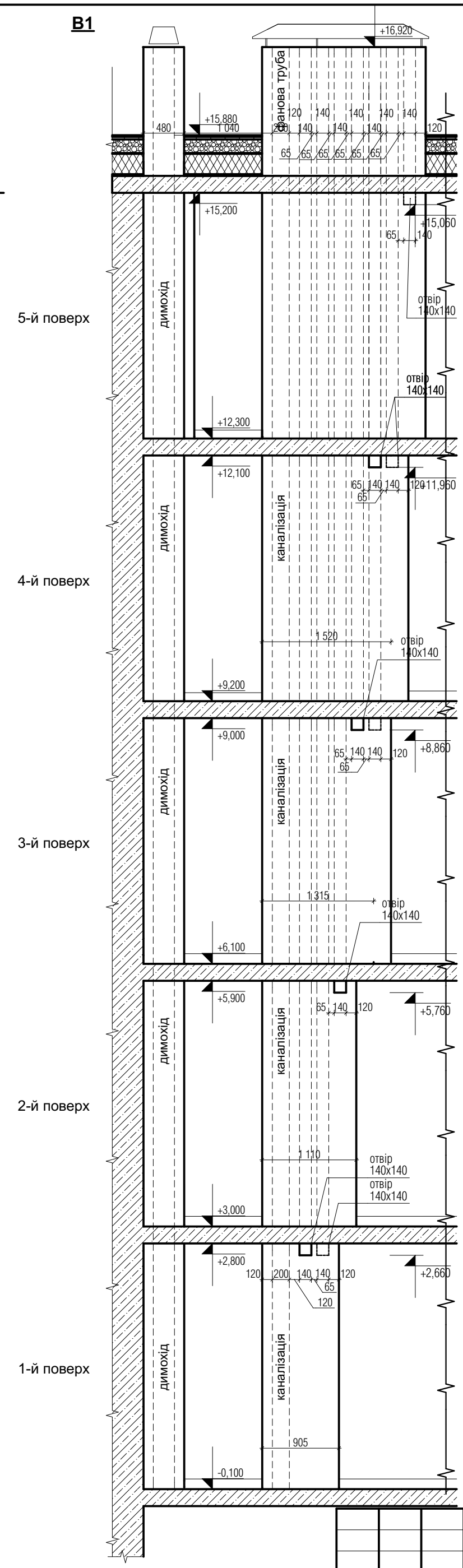

Фрагмент плану на від +12,400

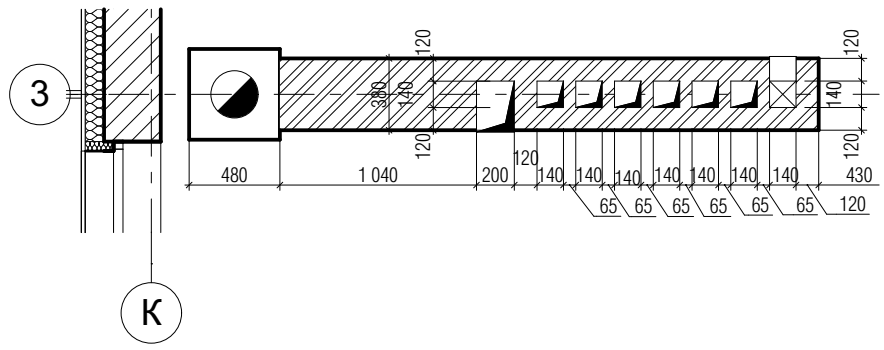

Примітки:

1. За умовну відмітку 0.000 прийнято рівень чистої підлоги 1-го поверху, що відповідає абсолютній відмітці 178,50
2. Загальні дані див. арк АР-1

Зм.	Кільк.	Арк.	№док.	Підп.	Дата
ГАП		Вдовиченко			09.16
Розробив		Шульга			09.16
Перевірив		Вдовиченко			09.16
Норм.контр.		Мороз			09.16

16-8/1-АР

Будівництво житлового будинку
з вбудованими приміщеннями нежитлового призначення
по вул. Алексухіна, 24 у Святошинському районі м.Києва

Житловий будинок з вбудованими приміщеннями нежитлового призначення	Стадія	Аркуш	Аркушів
	Р	31	

Розгортка вентиляційного каналу В1

АРХІТЕКТУРНА МАЙСТЕРНЯ
ФОП Вдовиченко О. М.

Погоджено:

Зам. інв. №

Підпис і дата

Інв. № об.

Копіював

Формат: А3

В2

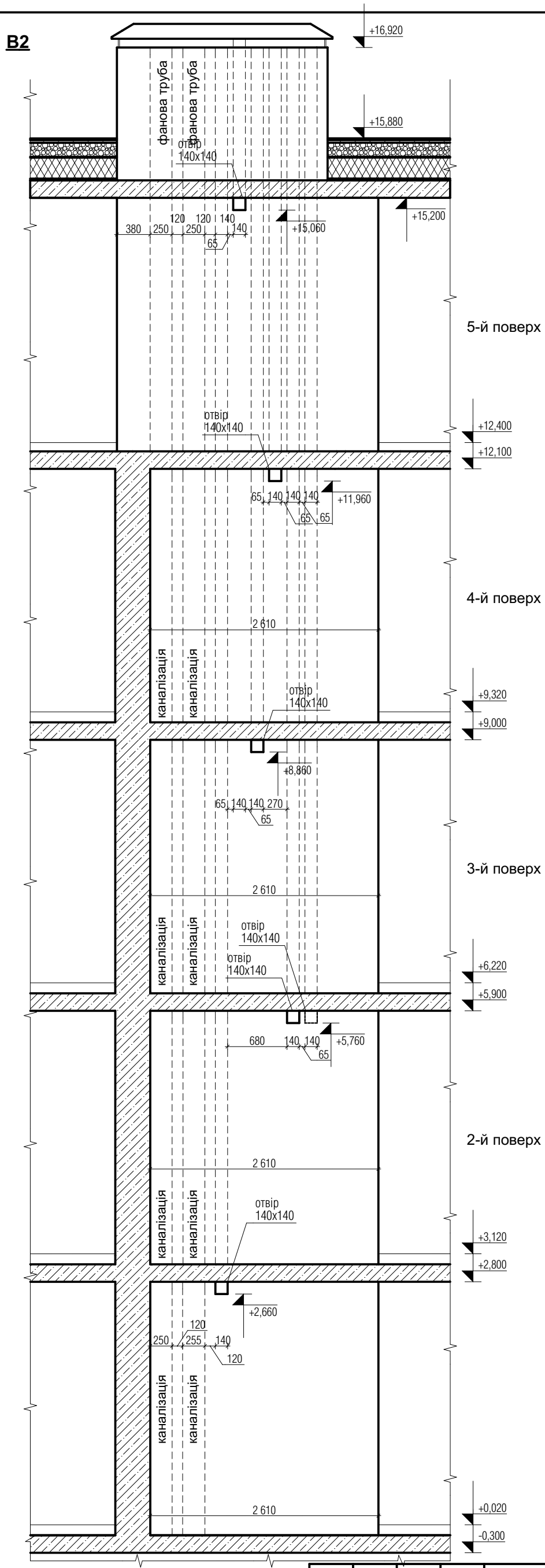

Фрагмент плану на від +12,400

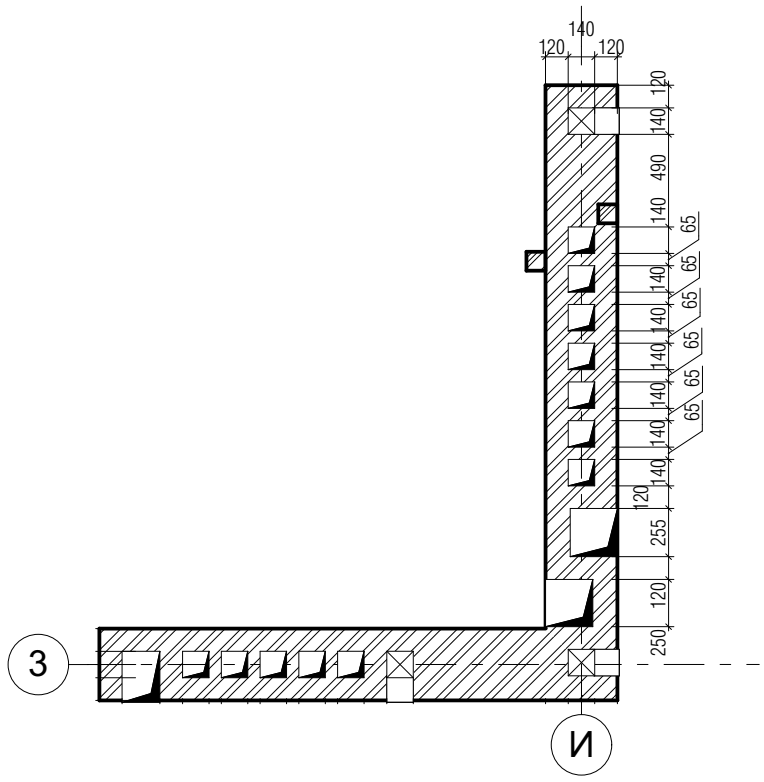

Примітки:

1. За умовну відмітку 0.000 прийнято рівень чистої підлоги 1-го поверху, що відповідає абсолютній відмітці 178,50
2. Загальні дані див. арк АР-1

Зм.	Кільк.	Арк.	№док.	Підп.	Дата	16-8/1-АР			
						Будівництво житлового будинку з вбудованими приміщеннями нежитлового призначення по вул. Алексухіна, 24 у Святошинському районі м.Києва			
ГАП		Вдовиченко			09.16	Житловий будинок з вбудованими приміщеннями нежитлового призначення	Стадія	Аркуш	Аркушів
Розробив		Шульга			09.16		Р	32	
Перевірив		Вдовиченко			09.16				
Норм.контр.		Мороз			09.16	Розгортка вентиляційного каналу В2	АРХІТЕКТУРНА МАЙСТЕРНЯ		
							ФОП Вдовиченко О. М.		

Погоджено:

Інв. № об. | Підпис і дата | Зам. інв. №

Копіював

Формат: А3

Копіював

Формат: А3

В3

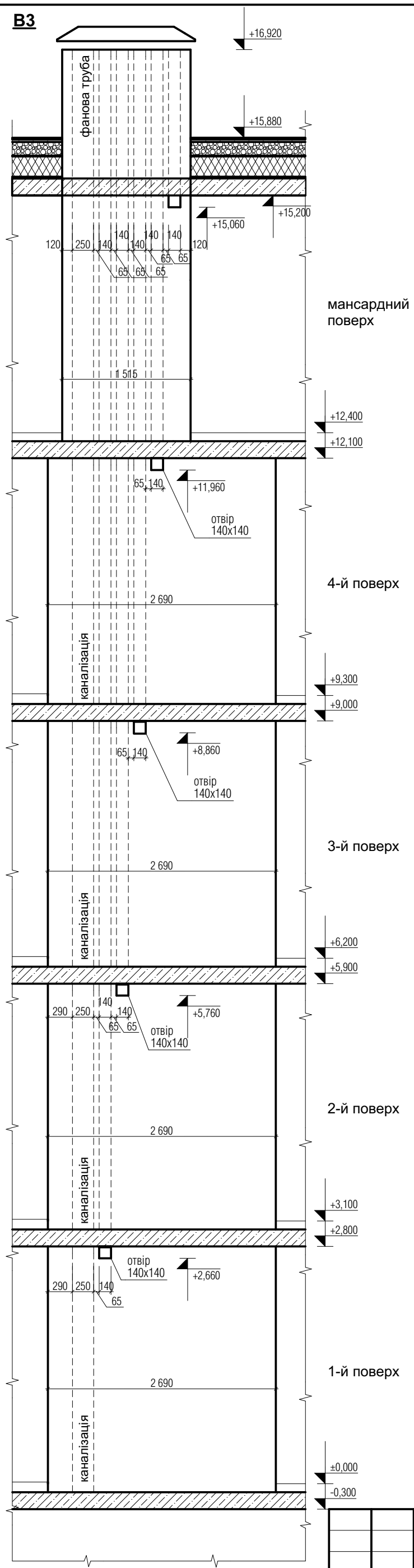

Фрагмент плану на від +12,400

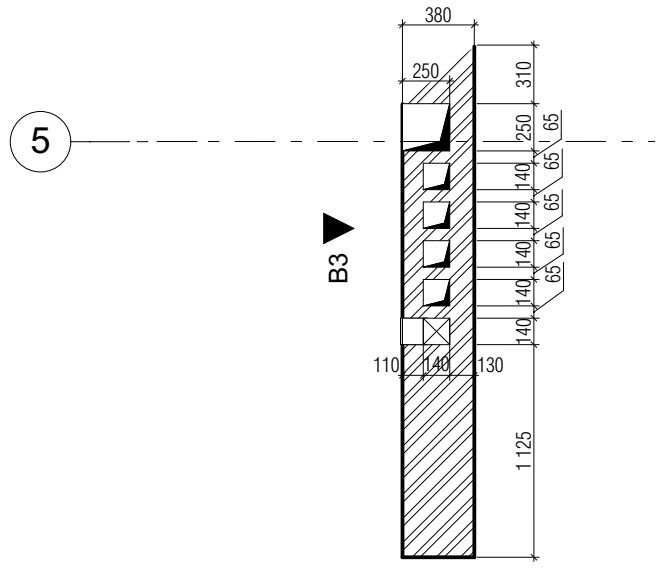

Примітки:

1. За умовну відмітку 0.000 прийнято рівень чистої підлоги 1-го поверху, що відповідає абсолютній відмітці 178,50
2. Загальні дані див. арк АР-1

Зм.	Кільк.	Арк.	№док.	Підп.	Дата
ГАП		Вдовиченко			09.16
Розробив		Шульга			09.16
Перевірив		Вдовиченко			09.16
Норм.контр.		Мороз			09.16

16-8/1-АР

Будівництво житлового будинку
з вбудованими приміщеннями нежитлового призначення
по вул. Алексухіна, 24 у Святошинському районі м.Києва

Житловий будинок з вбудованими приміщеннями нежитлового призначення	Стадія	Аркуш	Аркушів
	Р	33	

Розгортка вентиляційного каналу В3

АРХІТЕКТУРНА МАЙСТЕРНЯ
ФОП Вдовиченко О. М.

Погоджено:

Зам. інв. №

Підпис і дата

Інв. № об.

Копіював

Формат: А3

Фрагмент плану на від +12,400

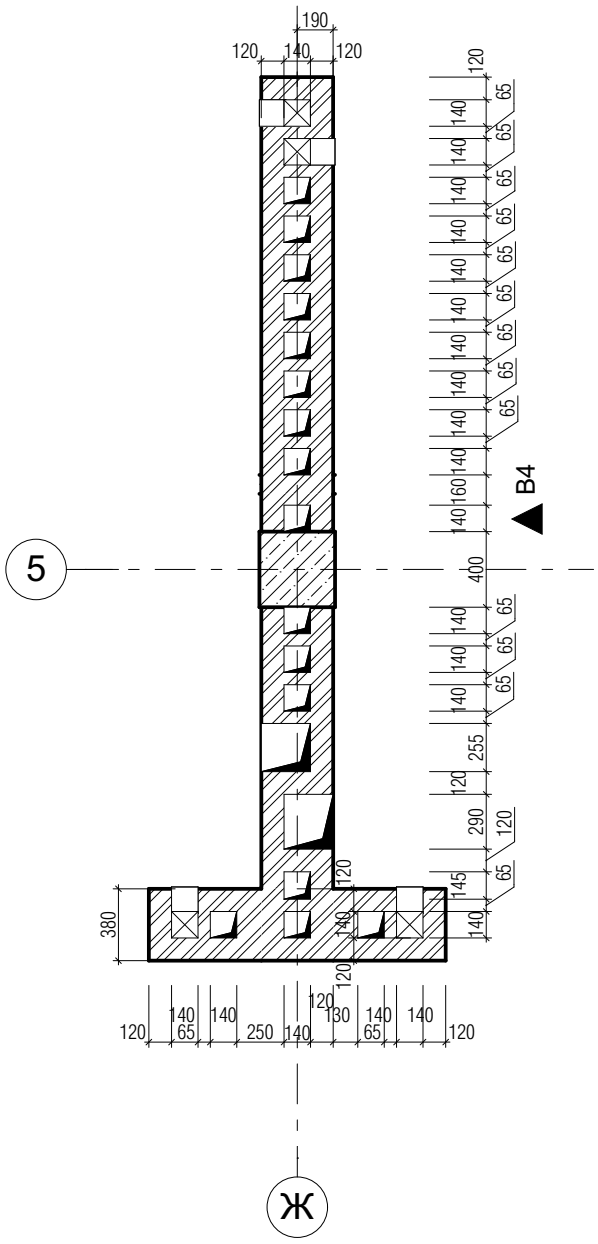

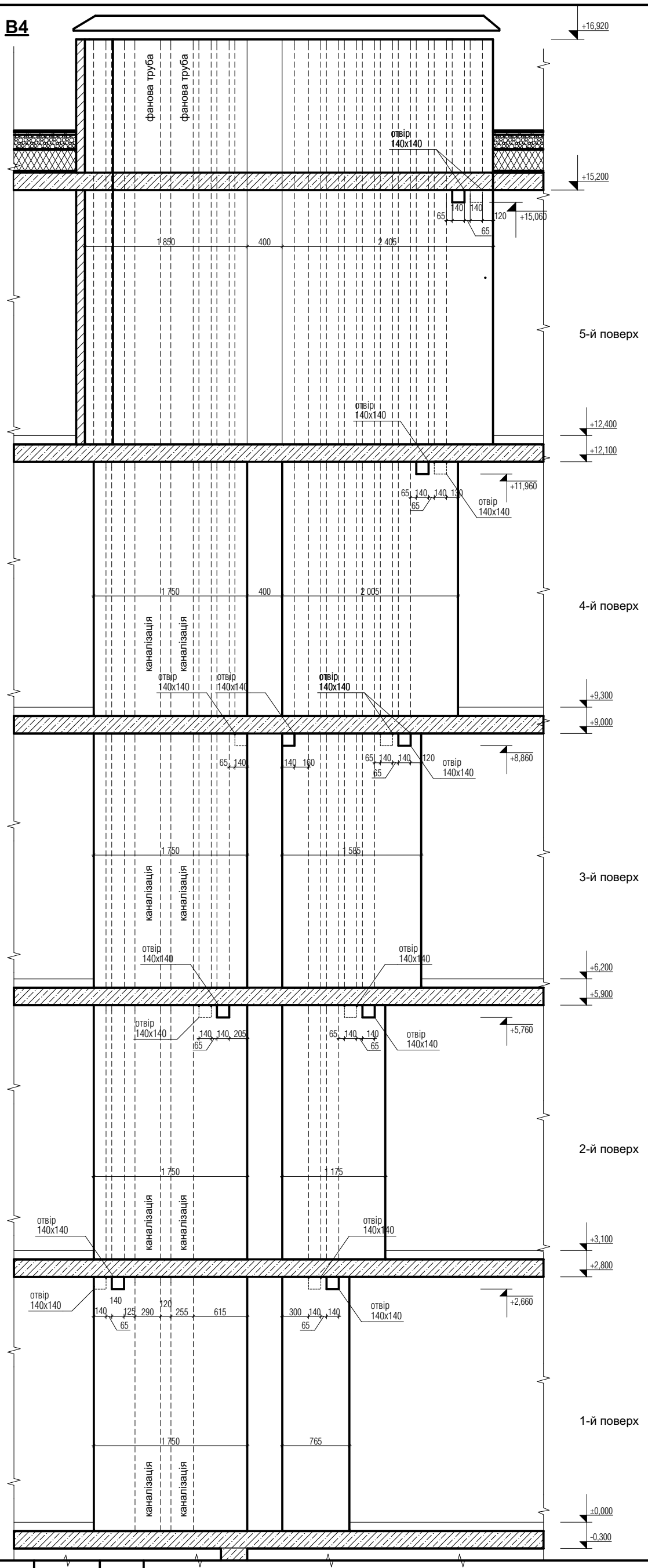

Примітки:

1. За умовну відмітку 0.000 прийнято рівень чистої підлоги 1-го поверху, що відповідає абсолютній відмітці 178,50
2. Загальні дані див. арк АР-1

Зм.	Кільк.	Арк.	№док.	Підп.	Дата
ГАП		Вдовиченко			09.16
Розробив		Шульга			09.16
Перевірив		Вдовиченко			09.16
Норм.контр.		Мороз			09.16

16-8/1-АР

Будівництво житлового будинку
з вбудованими приміщеннями нежитлового призначення
по вул. Алексухіна, 24 у Святошинському районі м.Києва

Житловий будинок з вбудованими приміщеннями нежитлового призначення	Стадія	Аркуш	Аркушів
	Р	34	

Розгортка вентиляційного каналу В4

АРХІТЕКТУРНА МАЙСТЕРНЯ
ФОП Вдовиченко О. М.

Погоджено:

Зам. інв. №

Підпис і дата

Інв. № об.

Копіював

Формат: А3

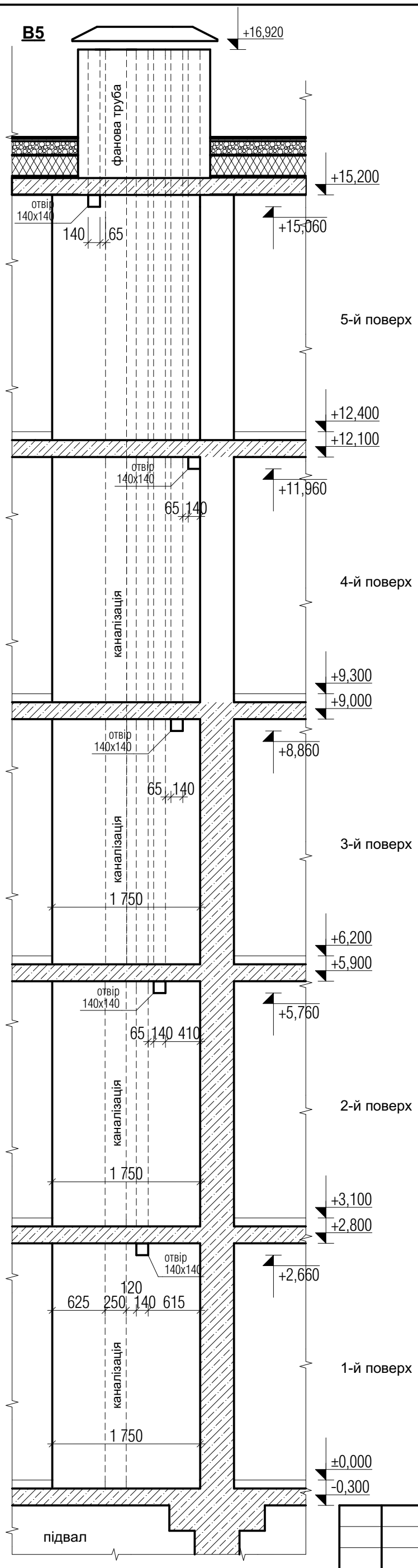

Фрагмент плану на від +12,400

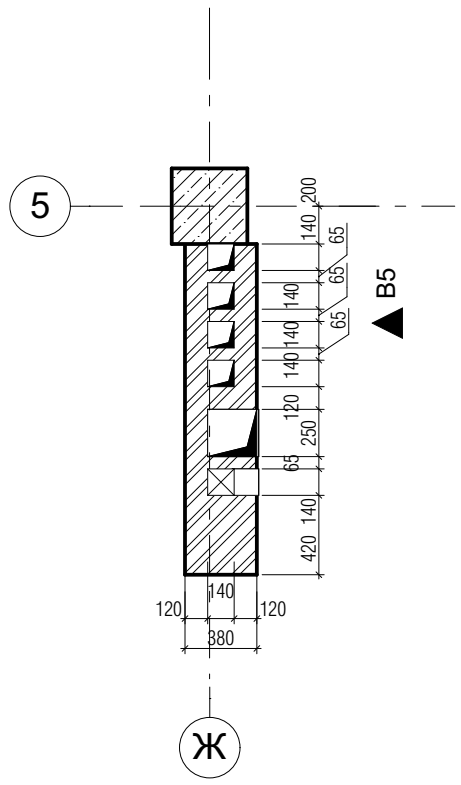

Примітки:

1. За умовну відмітку 0.000 прийнято рівень чистої підлоги 1-го поверху, що відповідає абсолютній відмітці 178,50
2. Загальні дані див. арк АР-1

Погоджено:

Зам. інв. №

Підпис і дата

Інв. № об.

Копіював

Формат: А3

Зм.	Кільк.	Арк.	№док.	Підп.	Дата
ГАП		Вдовиченко			09.16
Розробив		Шульга			09.16
Перевірив		Вдовиченко			09.16
Норм.контр.		Мороз			09.16

16-8/1-АР

Будівництво житлового будинку
з вбудованими приміщеннями нежитлового призначення
по вул. Алексухіна, 24 у Святошинському районі м.Києва

Житловий будинок з вбудованими приміщеннями нежитлового призначення	Стадія	Аркуш	Аркушів
	Р	35	

Розгортка вентиляційного каналу В5

АРХІТЕКТУРНА МАЙСТЕРНЯ

ФОП Вдовиченко О. М.

Копіював

Формат: А3

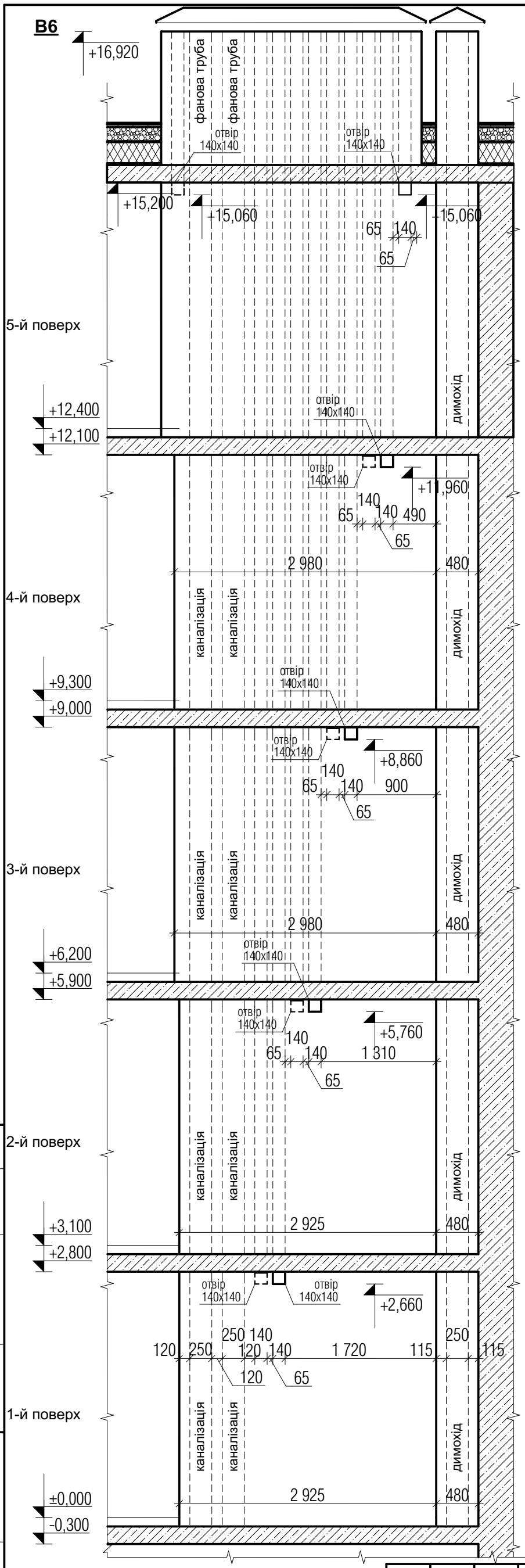

Фрагмент плану на від +12,400

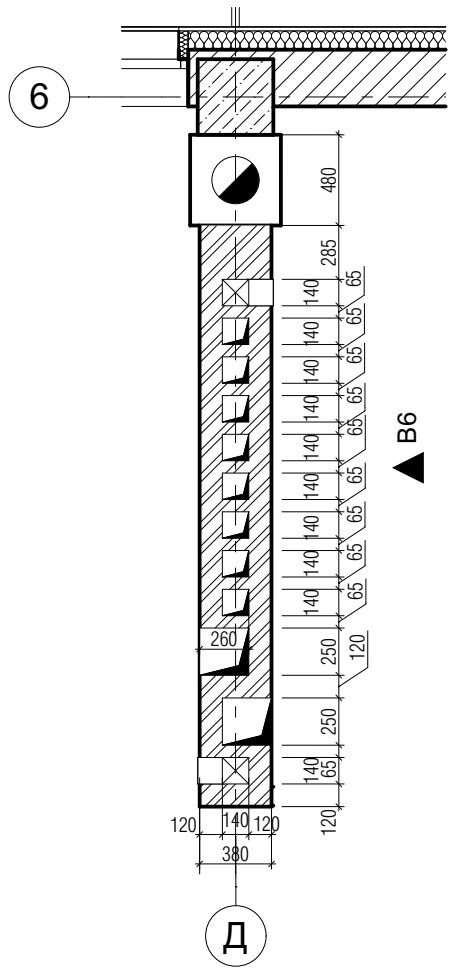

Примітки:

1. За умовну відмітку 0.000 прийнято рівень чистої підлоги 1-го поверху, що відповідає абсолютній відмітці 178,50
2. Загальні дані див. арк АР-1

Погоджено:

Зам. інв. №

Підпис і дата

Інв. № об.

Копіював

Формат: А3

Зм.	Кільк.	Арк.	№док.	Підп.	Дата
ГАП		Вдовиченко			09.16
Розробив		Шульга			09.16
Перевірив		Вдовиченко			09.16
Норм.контр.		Мороз			09.16

16-8/1-АР

Будівництво житлового будинку
з вбудованими приміщеннями нежитлового призначення
по вул. Алексухіна, 24 у Святошинському районі м.Києва

Житловий будинок з вбудованими приміщеннями нежитлового призначення	Стадія	Аркуш	Аркушів
	Р	36	

Розгортка вентиляційного каналу В6

АРХІТЕКТУРНА МАЙСТЕРНЯ

ФОП Вдовиченко О. М.

Копіював

Формат: А3

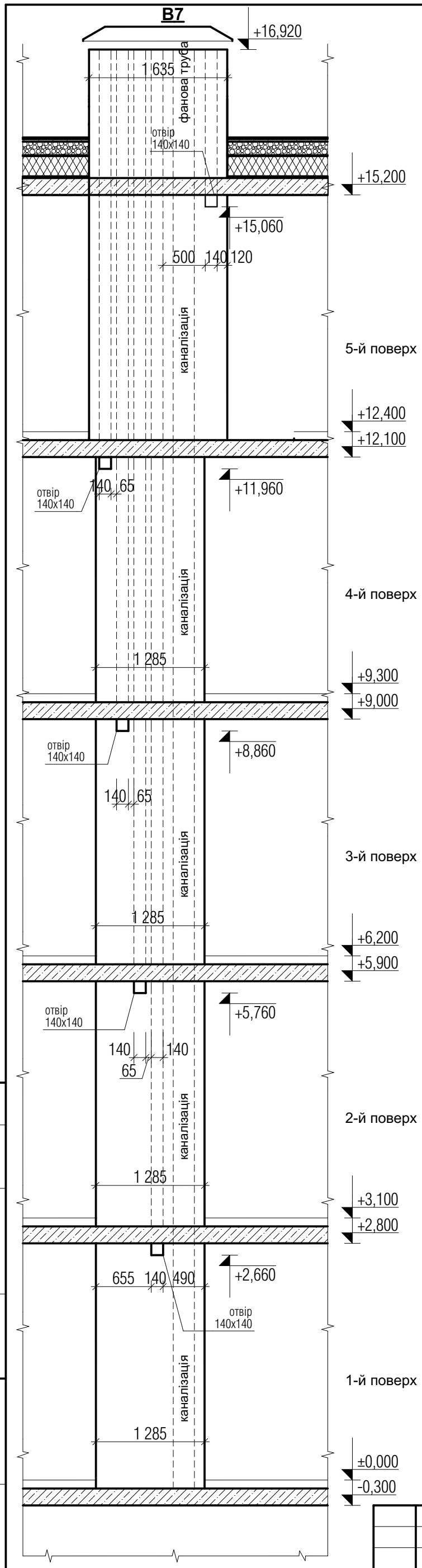

Фрагмент плану на від +12,400

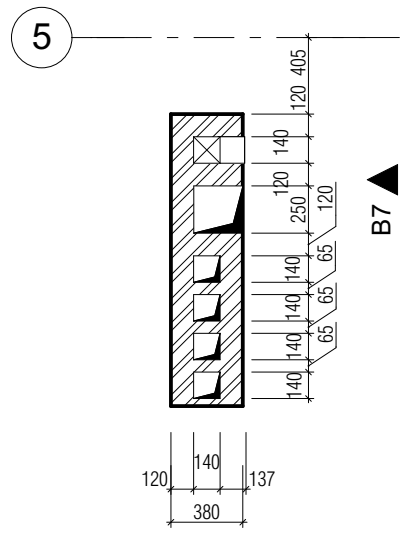

Примітки:

1. За умовну відмітку 0.000 прийнято рівень чистої підлоги 1-го поверху, що відповідає абсолютній відмітці 178,50
2. Загальні дані див. арк АР-1

Зм.	Кільк.	Арк.	№док.	Підп.	Дата	16-8/1-АР			
						Будівництво житлового будинку з вбудованими приміщеннями нежитлового призначення по вул. Алексухіна, 24 у Святошинському районі м.Києва			
ГАП		Вдовиченко			09.16	Житловий будинок з вбудованими приміщеннями нежитлового призначення	Стадія	Аркуш	Аркушів
Розробив		Шульга			09.16		Р	37	
Перевірив		Вдовиченко			09.16				
Норм.контр.		Мороз			09.16	Розгортка вентиляційного каналу В7	АРХІТЕКТУРНА МАЙСТЕРНЯ		
							ФОП Вдовиченко О. М.		

Погоджено:

Зам. інв. №

Підпис і дата

Інв. № об.

Копіював

Формат: А3

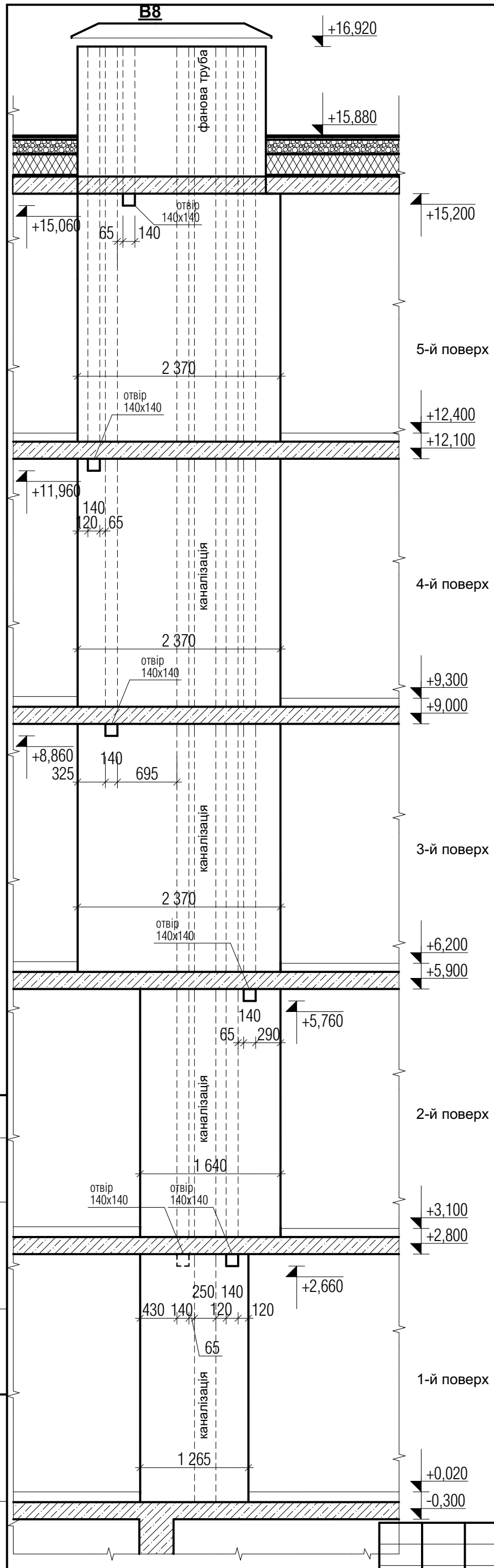

Фрагмент плану на від +12,400

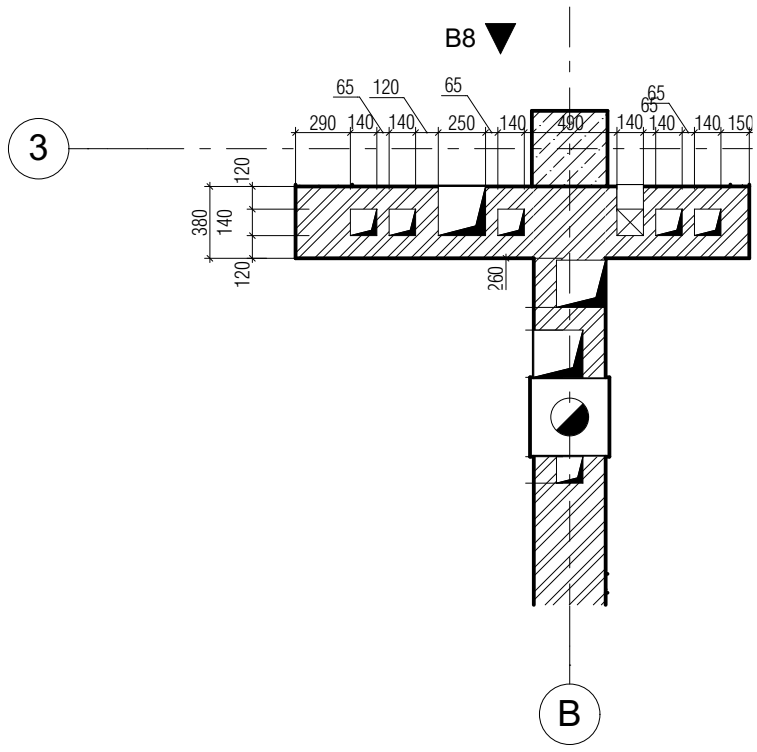

Примітки:

1. За умовну відмітку 0.000 прийнято рівень чистої підлоги 1-го поверху, що відповідає абсолютній відмітці 178,50
2. Загальні дані див. арк АР-1

Погоджено:

Зам. інв. №

Підпис і дата

Інв. № об.

Копіював

Формат: А3

Зм.	Кільк.	Арк.	№док.	Підп.	Дата
ГАП		Вдовиченко			09.16
Розробив		Шульга			09.16
Перевірив		Вдовиченко			09.16
Норм.контр.		Мороз			09.16

16-8/1-АР

Будівництво житлового будинку
з вбудованими приміщеннями нежитлового призначення
по вул. Алексухіна, 24 у Святошинському районі м.Києва

Житловий будинок з вбудованими приміщеннями нежитлового призначення	Стадія	Аркуш	Аркушів
	Р	38	

Розгортка вентиляційного каналу В8

АРХІТЕКТУРНА МАЙСТЕРНЯ

ФОП Вдовиченко О. М.

Копіював

Формат: А3

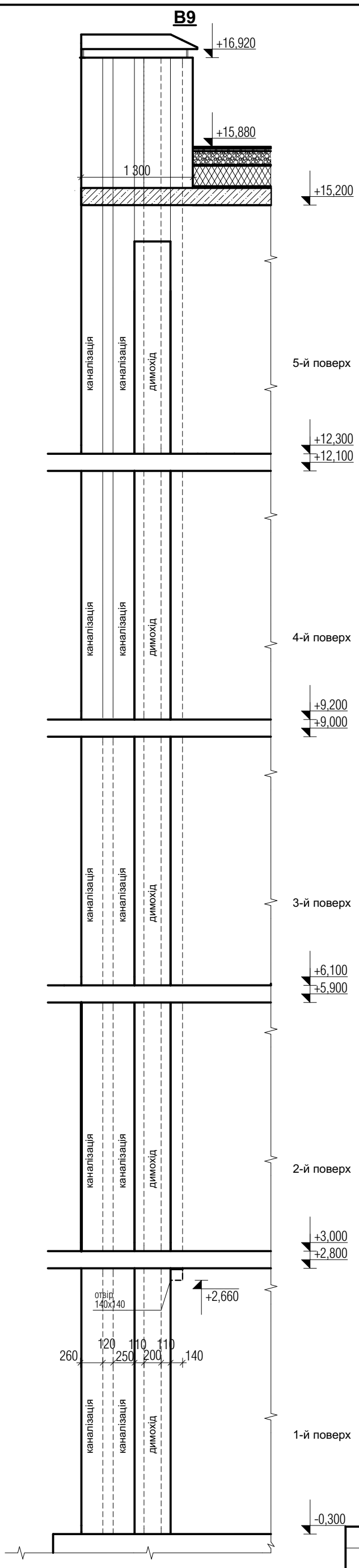

Фрагмент плану на від +12,400

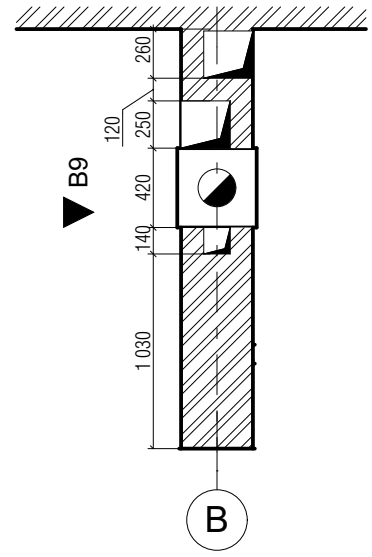

Примітки:

1. За умовну відмітку 0.000 прийнято рівень чистої підлоги 1-го поверху, що відповідає абсолютній відмітці 178,50
2. Загальні дані див. арк АР-1

Погоджено:

Зам. інв. №

Підпис і дата

Інв. № об.

Копіював

Формат: А3

Зм.	Кільк.	Арк.	№док.	Підп.	Дата
ГАП		Вдовиченко			09.16
Розробив		Шульга			09.16
Перевірив		Вдовиченко			09.16
Норм.контр.		Мороз			09.16

16-8/1-АР

Будівництво житлового будинку
з вбудованими приміщеннями нежитлового призначення
по вул. Алексухіна, 24 у Святошинському районі м.Києва

Житловий будинок з вбудованими приміщеннями нежитлового призначення	Стадія	Аркуш	Аркушів
	Р	39	

Розгортка вентиляційного каналу В9

АРХІТЕКТУРНА МАЙСТЕРНЯ

ФОП Вдовиченко О. М.

Копіював

Формат: А3

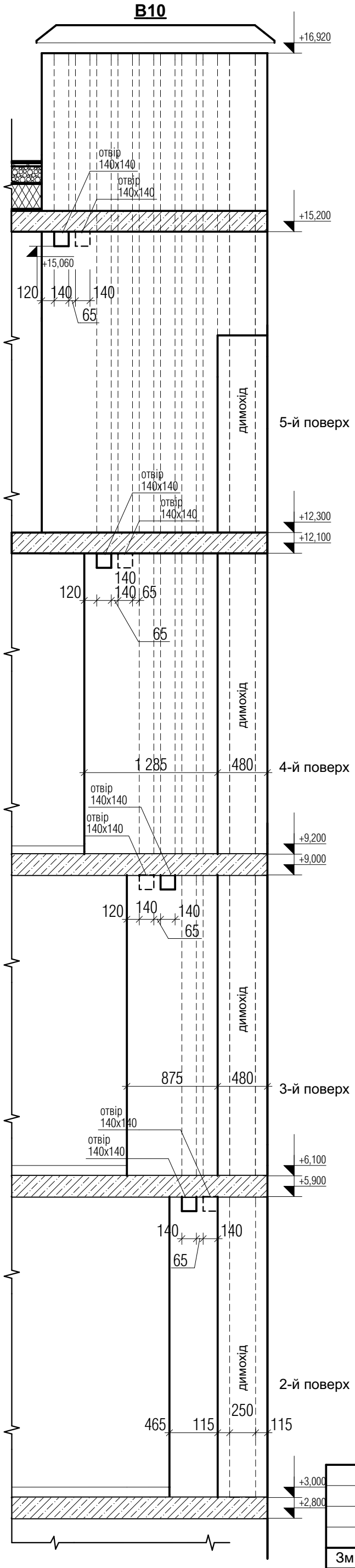

Фрагмент плану на від +12,400

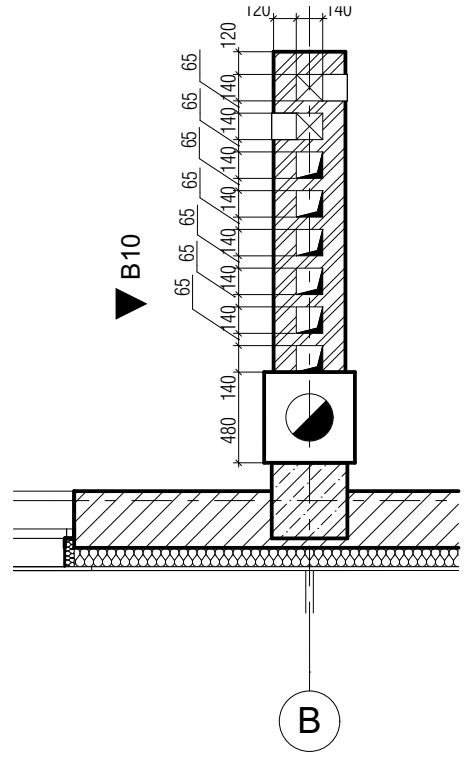

Примітки:

1. За умовну відмітку 0.000 прийнято рівень чистої підлоги 1-го поверху, що відповідає абсолютній відмітці 178,50
2. Загальні дані див. арк АР-1

Погоджено:

Зам. інв. №

Підпис і дата

Інв. № об.

Копіював

Формат: А3

Зм.	Кільк.	Арк.	№док.	Підп.	Дата
ГАП		Вдовиченко			09.16
Розробив		Шульга			09.16
Перевірив		Вдовиченко			09.16
Норм.контр.		Мороз			09.16

16-8/1-АР

Будівництво житлового будинку
з вбудованими приміщеннями нежитлового призначення
по вул. Алексухіна, 24 у Святошинському районі м.Києва

Житловий будинок з вбудованими приміщеннями нежитлового призначення	Стадія	Аркуш	Аркушів
	Р	40	

Розгортка вентиляційного каналу В10

АРХІТЕКТУРНА МАЙСТЕРНЯ

ФОП Вдовиченко О. М.

Копіював

Формат: А3

В11

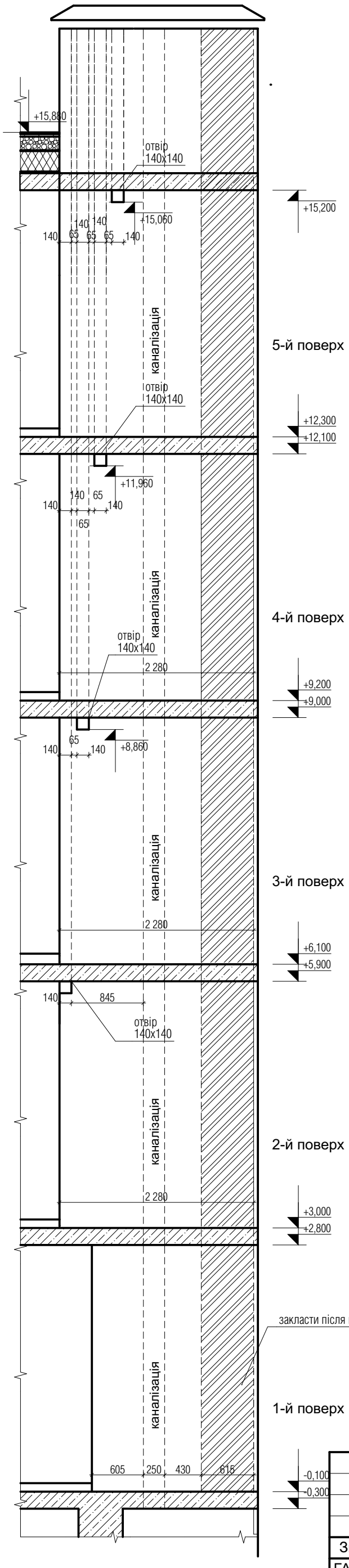

Фрагмент плану на від +12,400

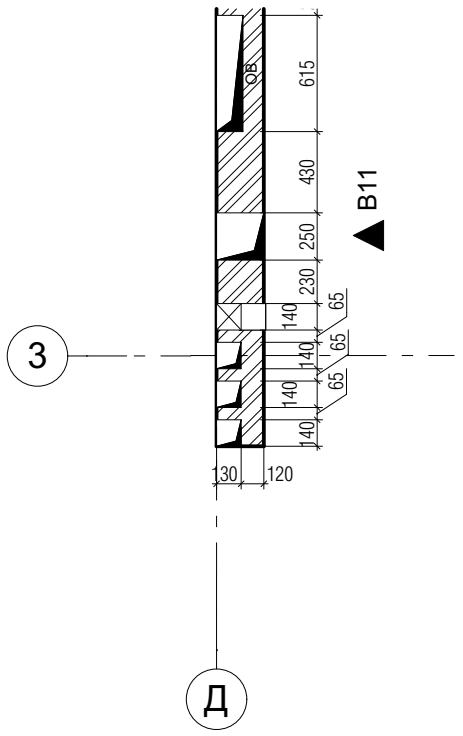

Примітки:

1. За умовну відмітку 0.000 прийнято рівень чистої підлоги 1-го поверху, що відповідає абсолютній відмітці 178,50
2. Загальні дані див. арк АР-1

Зм.	Кільк.	Арк.	№док.	Підп.	Дата
ГАП		Вдовиченко			09.16
Розробив		Шульга			09.16
Перевірив		Вдовиченко			09.16
Норм.контр.		Мороз			09.16

16-8/1-АР

Будівництво житлового будинку
з вбудованими приміщеннями нежитлового призначення
по вул. Алексухіна, 24 у Святошинському районі м.Києва

Житловий будинок з вбудованими приміщеннями нежитлового призначення	Стадія	Аркуш	Аркушів
	Р	41	

Розгортка вентиляційного каналу В11

АРХІТЕКТУРНА МАЙСТЕРНЯ
ФОП Вдовиченко О. М.

Погоджено:

Зам. інв. №

Підпис і дата

Інв. № об.

Копіював

Формат: А3

Копіював

Формат: А3

Фрагмент плану на від +12,400

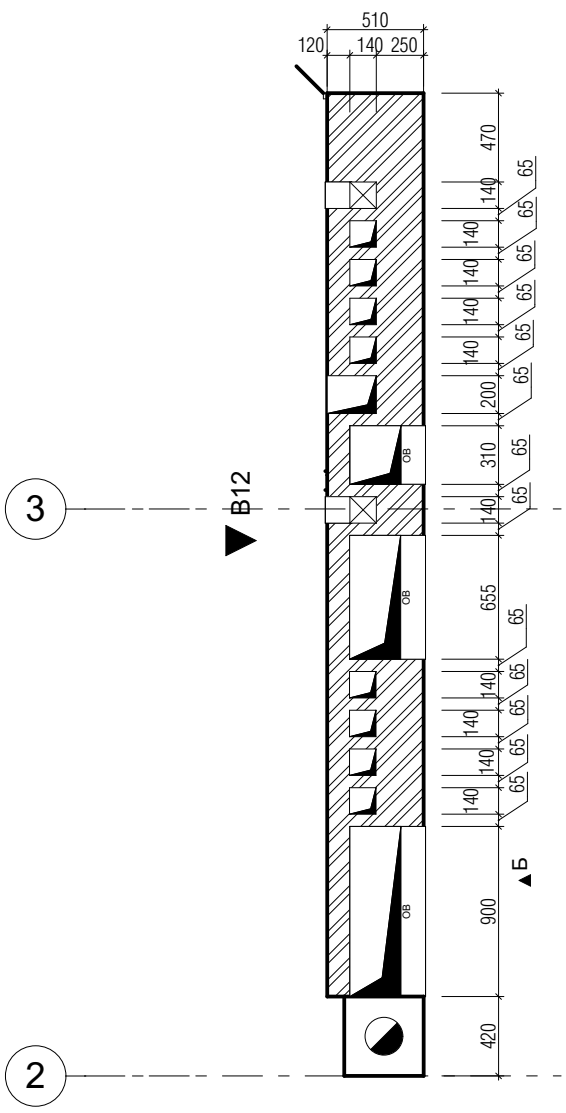

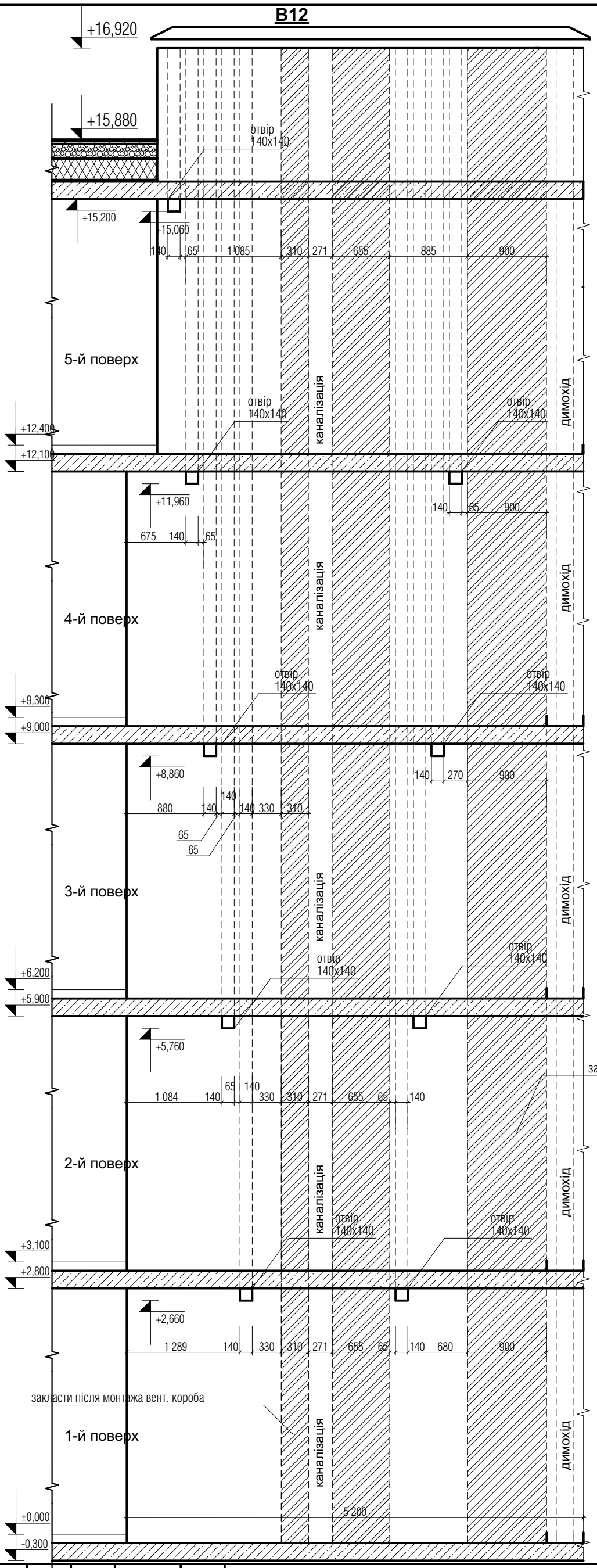

Примітки:

1. За умовну відмітку 0.000 прийнято рівень чистої підлоги 1-го поверху, що відповідає абсолютній відмітці 178,50
2. Загальні дані див. арк АР-1

Зм.	Кільк.	Арк.	№док.	Підп.	Дата
ГАП		Вдовиченко			09.16
Розробив		Шульга			09.16
Перевірив		Вдовиченко			09.16
Норм.контр.		Мороз			09.16

16-8/1-АР

Будівництво житлового будинку
з вбудованими приміщеннями нежитлового призначення
по вул. Алексухіна, 24 у Святошинському районі м.Києва

Житловий будинок з вбудованими приміщеннями нежитлового призначення

Стадія	Аркуш	Аркушів
Р	42	

Розгортка вентиляційного каналу В12

АРХІТЕКТУРНА МАЙСТЕРНЯ
ФОП Вдовиченко О. М.

Погоджено:

Зам. інв. №

Підпис і дата

Інв. № об.

Копіював

Формат: А3

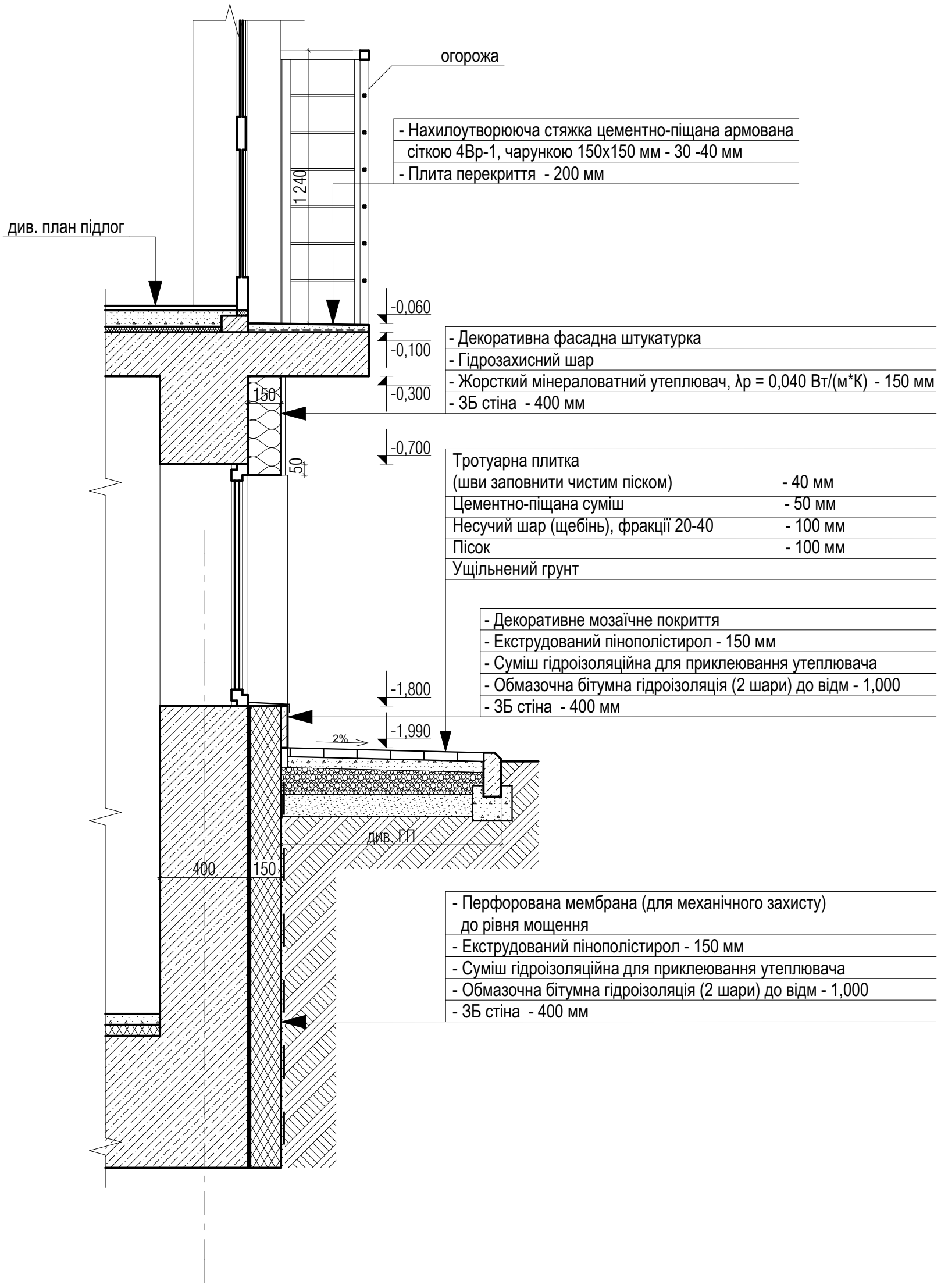

Погоджено:

Зам. інв. №

Підпис і дата

Інв. № об.

Копіював

Формат: А3

Зм.	Кільк.	Арк.	№док.	Підп.	Дата	16-8/1-АР			
						Будівництво житлового будинку з вбудованими приміщеннями нежитлового призначення по вул. Алексухіна, 24 у Святошинському районі м.Києва			
ГАП		Вдовиченко			09.16	Житловий будинок з вбудованими приміщеннями нежитлового призначення	Стадія	Аркуш	Аркушів
Розробив		Шульга			09.16		Р	43	
Перевірив		Вдовиченко			09.16				
Норм.контр.		Мороз			09.16	Вузол Б. М1:20	АРХІТЕКТУРНА МАЙСТЕРНЯ		
							ФОП Вдовиченко О. М.		

Копіював

Формат: А3

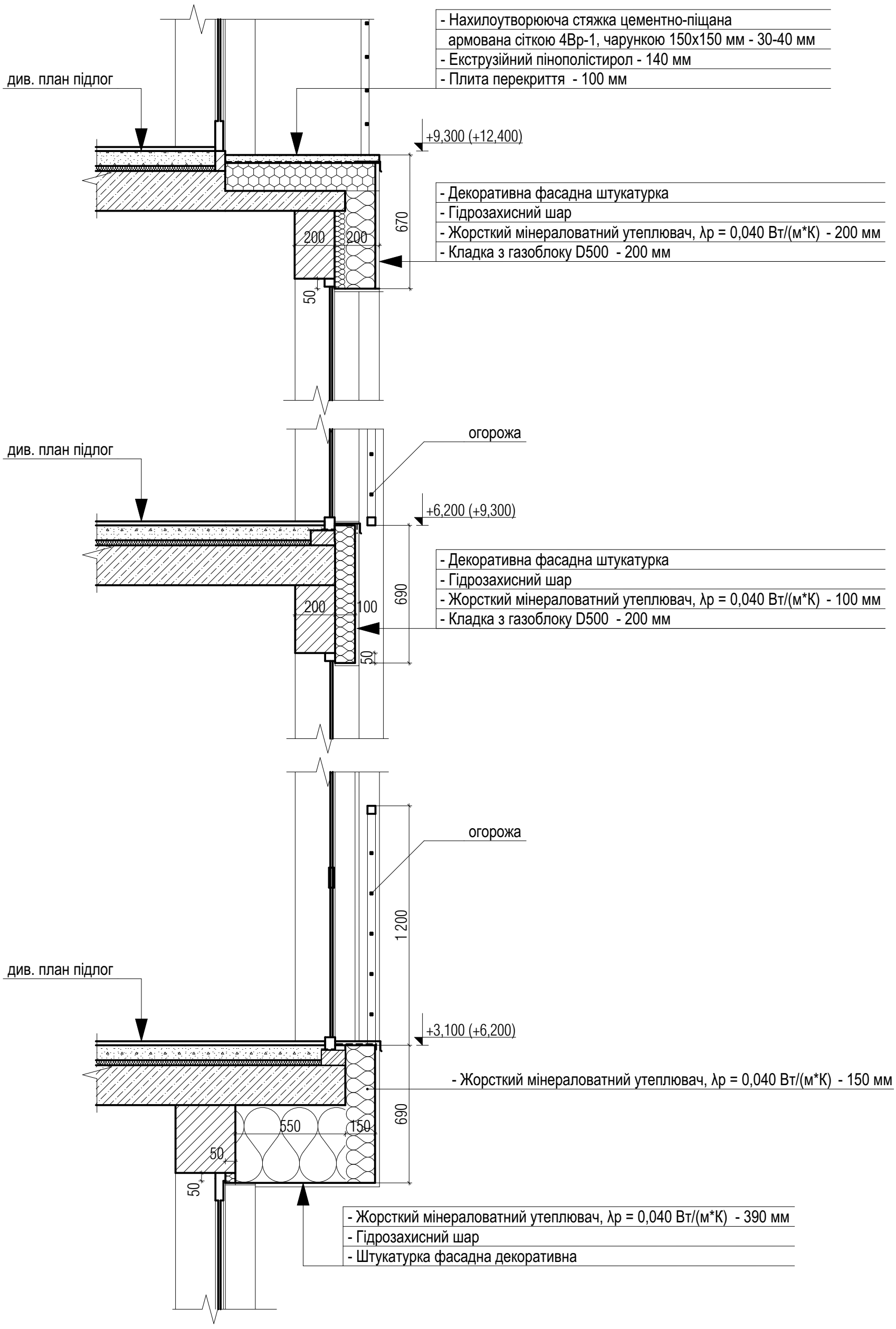

Погоджено:

Зам. інв. №

Підпис і дата

Інв. № об.

Копіював

Формат: А3

Зм.	Кільк.	Арк.	№док.	Підп.	Дата
ГАП		Вдовиченко			09.16
Розробив		Шульга			09.16
Перевірив		Вдовиченко			09.16
Норм.контр.		Мороз			09.16

16-8/1-АР

Будівництво житлового будинку
з вбудованими приміщеннями нежитлового призначення
по вул. Алексухіна, 24 у Святошинському районі м.Києва

Житловий будинок з вбудованими приміщеннями нежитлового призначення	Стадія	Аркуш	Аркушів
	Р	44	

Вузол В. М1:20

АРХІТЕКТУРНА МАЙСТЕРНЯ

ФОП Вдовиченко О. М.

Копіював

Формат: А3

Вузол Л1

Гідроізоляційне полотно на поліефірній або скловолокнистій основі	- 5 мм
Праймер бітумний	-1 мм
Вирівнююча цементно-піщана стяжка	- 20 мм
Похилоутворюючий шар з полістиролбетону	- 60 ÷ 120 мм
Поліетиленова плівка або водонепроникний будівельний папір	- 1 мм
Плити пінополістирольні ПСБ-С-35	- 240 мм
Праймер бітумний	- 1 мм
Поліетиленова плівка (пароізоляція)	- 1 мм
Цементно-піщана стяжка вирівнююча	- 20 мм
Залізобетонна плита покриття	- 200 мм

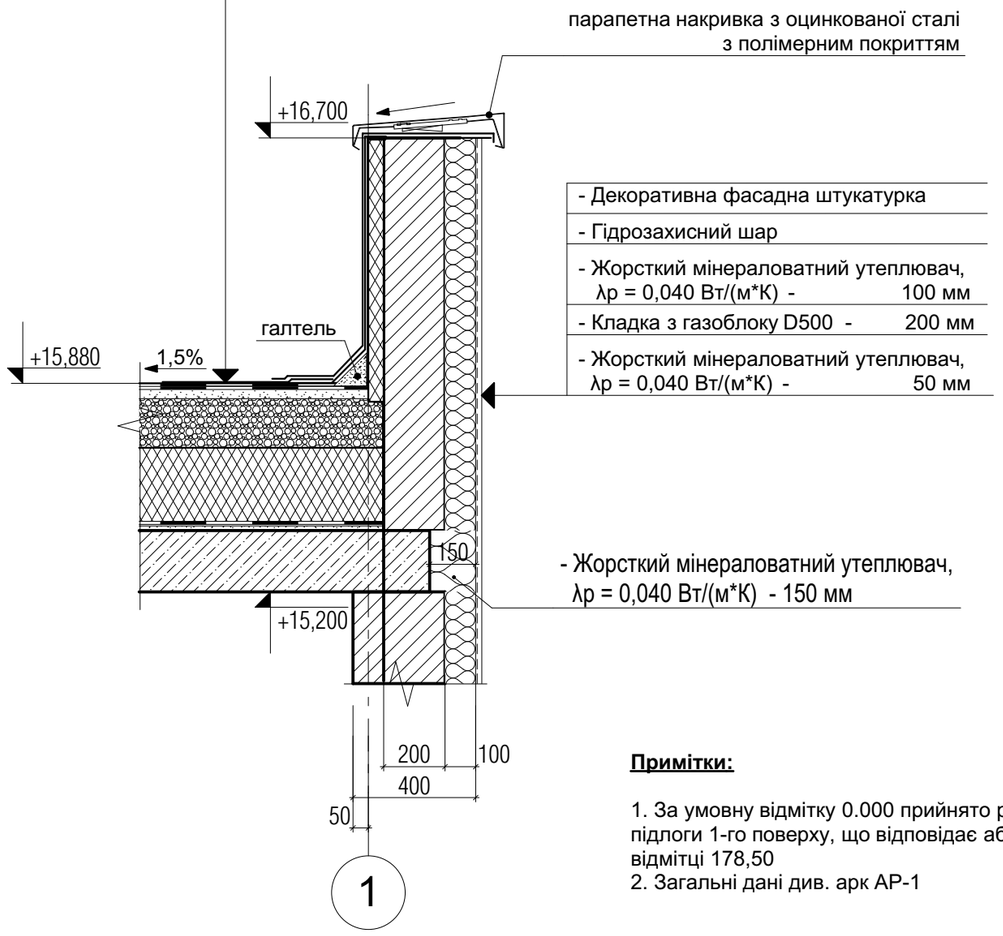

Примітки:

1. За умовну відмітку 0.000 прийнято рівень чистої підлоги 1-го поверху, що відповідає абсолютній відмітці 178,50
2. Загальні дані див. арк АР-1

Вузол Л2

Гідроізоляційне полотно на поліефірній або скловолокнистій основі	- 5 мм
Праймер бітумний	-1 мм
Вирівнююча цементно-піщана стяжка	- 20 мм
Похилоутворюючий шар з полістиролбетону	- 60 ÷ 120 мм
Поліетиленова плівка або водонепроникний будівельний папір	- 1 мм
Плити пінополістирольні ПСБ-С-35	- 240 мм
Праймер бітумний	- 1 мм
Поліетиленова плівка (пароізоляція)	- 1 мм
Цементно-піщана стяжка вирівнююча	- 20 мм
Залізобетонна плита покриття	- 200 мм

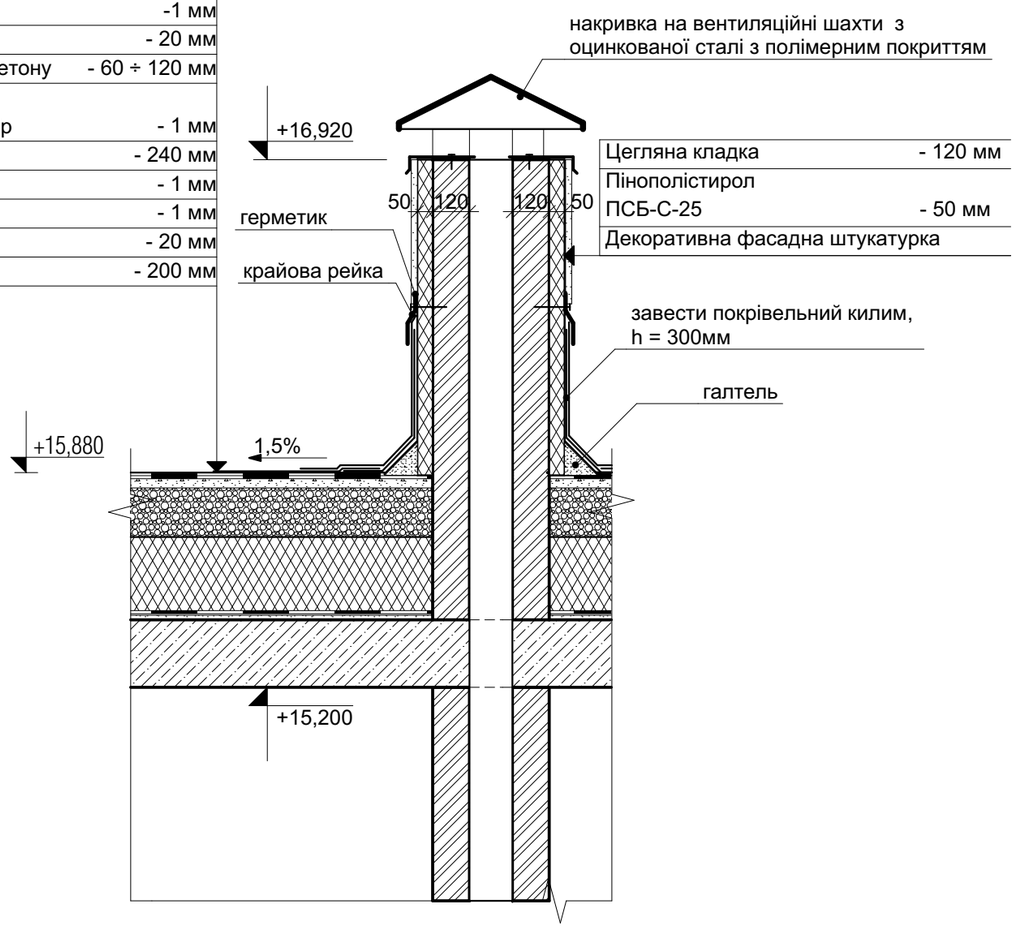

Зм.	Кільк.	Арк.	№док.	Підп.	Дата
ГАП		Вдовиченко			09.16
Розробив		Шульга			09.16
Перевірив		Вдовиченко			09.16
Норм.контр.		Мороз			09.16

16-8/1-АР

Будівництво житлового будинку з вбудованими приміщеннями нежитлового призначення по вул. Алексухіна, 24 у Святошинському районі м.Києва

Житловий будинок з вбудованими приміщеннями нежитлового призначення

Стадія	Аркуш	Аркушів
Р	45	

Вузол Л1. Вузол Л2. М1:20

АРХІТЕКТУРНА МАЙСТЕРНЯ

ФОП Вдовиченко О. М.

Погоджено:

Зам. інв. №

Підпис і дата

Інв. № об.

Копіював

Формат: А3

Копіював

Формат: А3

Вузол Л4

Гідроізоляційне полотно на поліефірній або скловолокнистій основі	- 5 мм
Праймер бітумний	-1 мм
Вирівнююча цементно-піщана стяжка	- 20 мм
Похилоутворюючий шар з полістиролбетону	- 60 ÷ 120 мм
Поліетиленова плівка або водонепроникний будівельний папір	- 1 мм
Плити пінополістирольні ПСБ-С-35	- 240 мм
Праймер бітумний	- 1 мм
Поліетиленова плівка (пароізоляція)	- 1 мм
Цементно-піщана стяжка вирівнююча	- 20 мм
Залізобетонна плита покриття	- 200 мм

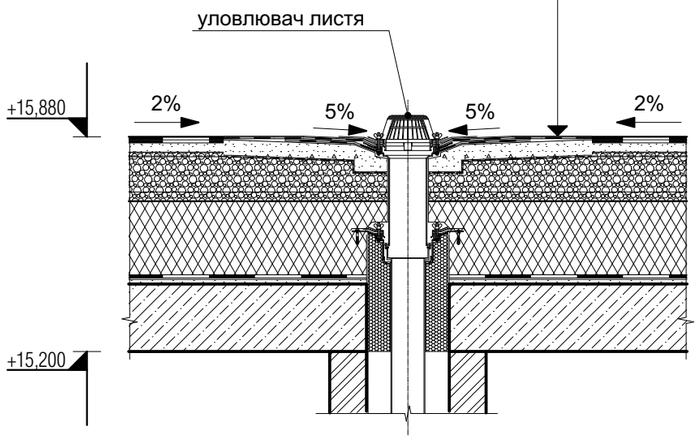

* Передбачити збільшення ухилу поблизу воронки до 5%
в радіусі не менше 500 мм навколо неї.
Рекомендується виконувати заглиблення воронки на 20-30 мм
щодо рівня покрівлі.

Вузол Л5

Гідроізоляційне полотно на поліефірній або скловолокнистій основі	- 5 мм
Праймер бітумний	-1 мм
Цементно-піщана стяжка армована сіткою Ø4 Вр-I з чарункою 100 х 100 мм	- 50 мм
Поліетиленова плівка або водонепроникний будівельний папір	- 1 мм
Плити пінополістирольні ПСБ-С-35	- 150 мм
Пароізоляційна ПВХ плівка	- 1 мм
Залізобетонна плита покриття	- 220 мм

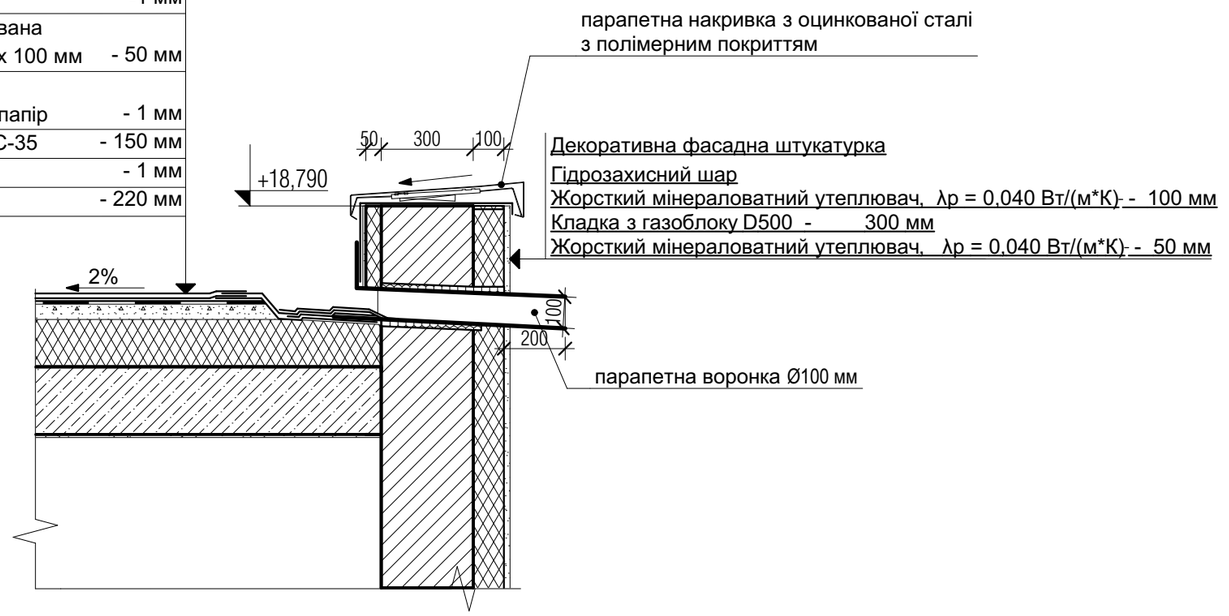

Примітки:

1. За умовну відмітку 0.000 прийнято рівень чистої підлоги 1-го поверху, що відповідає абсолютній відмітці 178,50
2. Загальні дані див. арк АР-1

Зм.	Кільк.	Арк.	№док.	Підп.	Дата	16-8/1-АР			
						Будівництво житлового будинку з вбудованими приміщеннями нежитлового призначення по вул. Алексухіна, 24 у Святошинському районі м.Києва			
ГАП		Вдовиченко			09.16	Житловий будинок з вбудованими приміщеннями нежитлового призначення	Стадія	Аркуш	Аркушів
Розробив		Шульга			09.16		Р	46	
Перевірив		Вдовиченко			09.16				
Норм.контр.		Мороз			09.16	Вузол Л4. Вузол Л5. М1:20	АРХІТЕКТУРНА МАЙСТЕРНЯ		
							ФОП Вдовиченко О. М.		

Погоджено:

Зам. інв. №

Підпис і дата

Інв. № об.

Копіював

Формат: А3

Копіював

Формат: А3

Вузол Ж

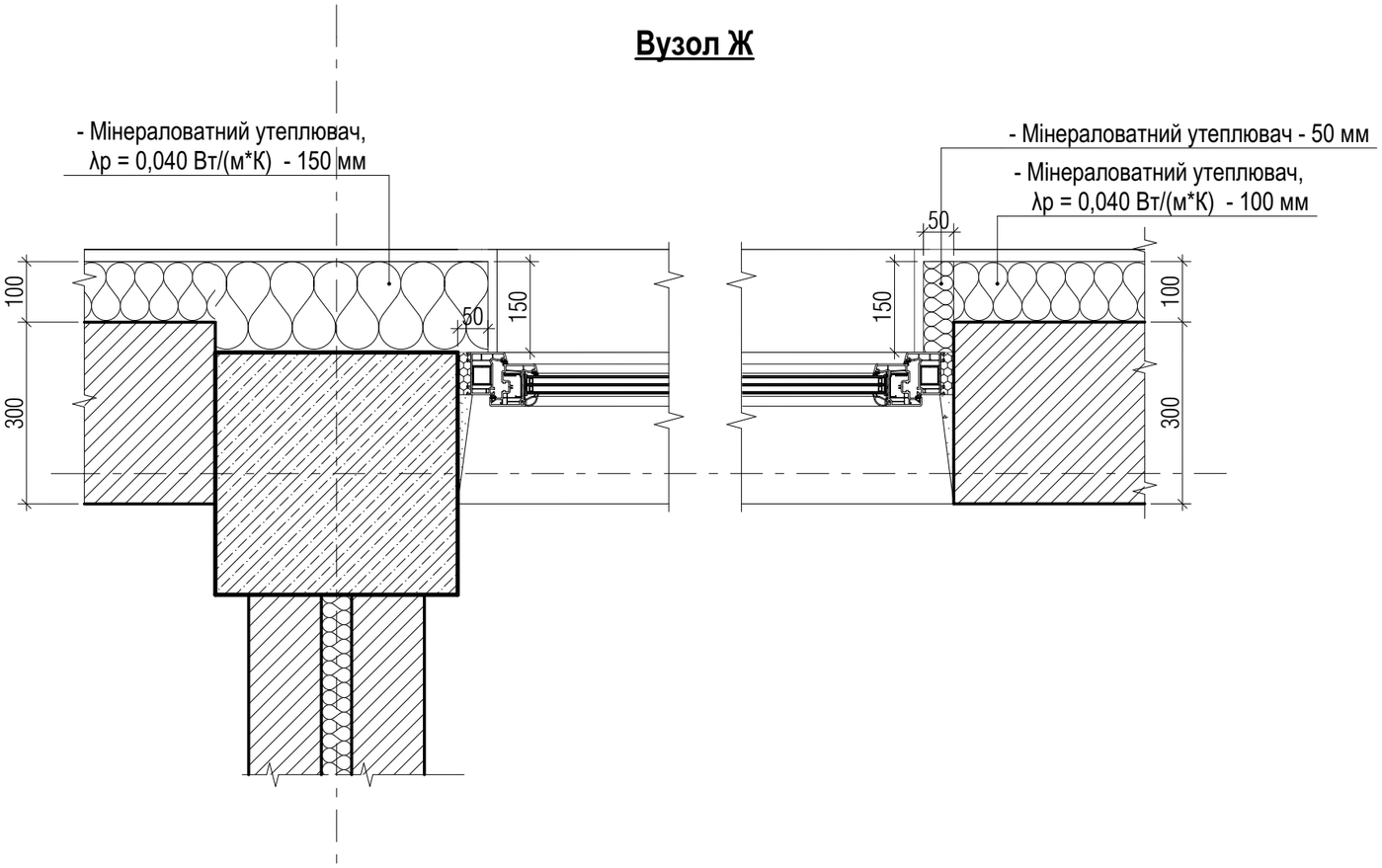

Вузол К

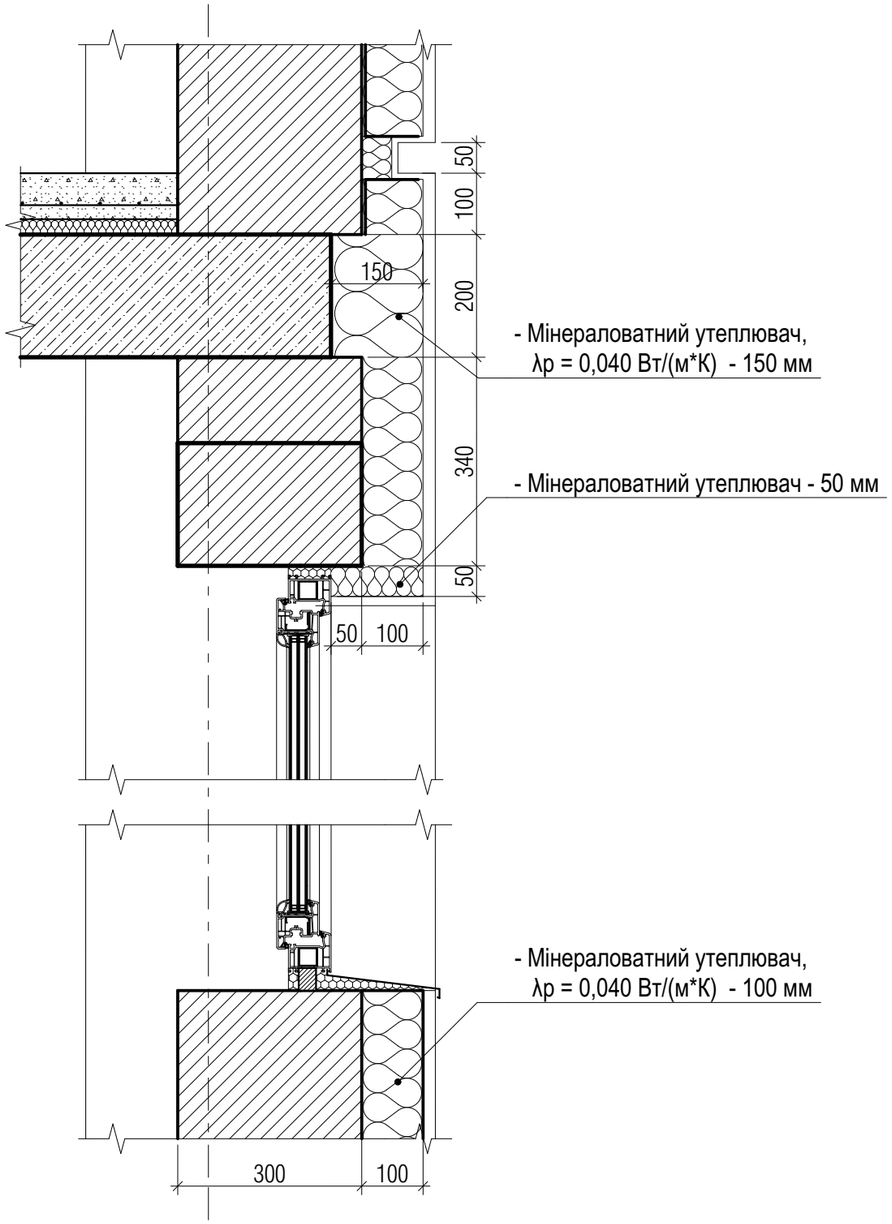

Погоджено:

Інв. № об. | Підпис і дата | Зам. інв. №

Копіював

Формат: А3

Зм.	Кільк.	Арк.	№док.	Підп.	Дата
ГАП		Вдовиченко			09.16
Розробив		Шульга			09.16
Перевірив		Вдовиченко			09.16
Норм.контр.		Мороз			09.16

16-8/1-АР

Будівництво житлового будинку
з вбудованими приміщеннями нежитлового призначення
по вул. Алексухіна, 24 у Святошинському районі м.Києва

Житловий будинок з вбудованими приміщеннями нежитлового призначення	Стадія	Аркуш	Аркушів
	Р	48	

Вузол Ж та К. Деталі утеплення. М1:10

АРХІТЕКТУРНА МАЙСТЕРНЯ

ФОП Вдовиченко О. М.

Копіював

Формат: А3

ОГ1 (18 шт)

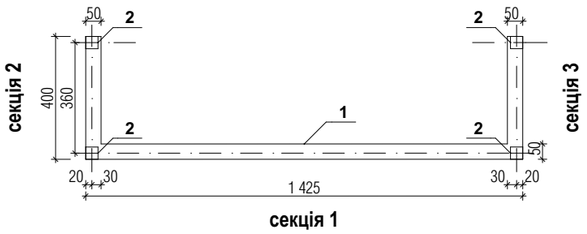

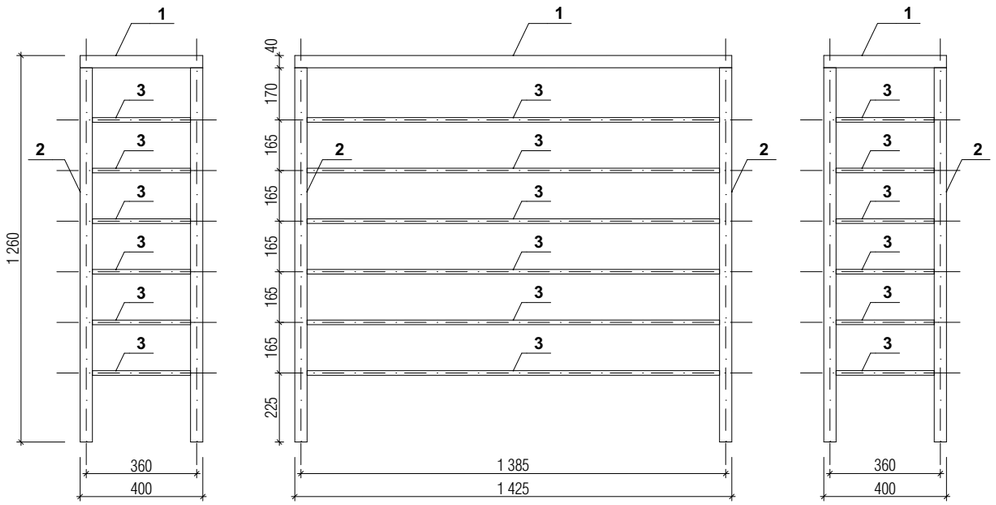

ОГ2 (5 шт)

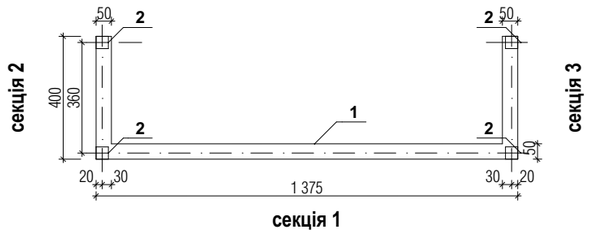

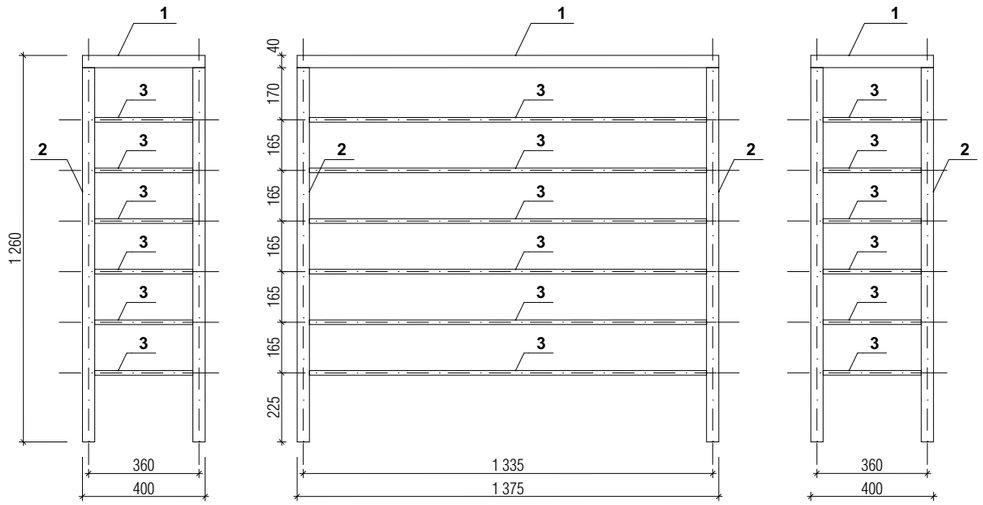

Специфікація елемнтів огорожі

Поз	Позначення	Найменування	К-сть	Маса од.,кг
	огорожа ОГ1			
1	ГОСТ 8645-78	▭ 50х40х2, l = 2 225 мм		2,65
2	ГОСТ 8639-82	□ 40х2, l = 1 220	4	2,33
3	ГОСТ 8645-78	▭ 40х15х2, l заг = 11 910 мм		1,55
	огорожа ОГ2			
1	ГОСТ 8645-78	▭ 50х40х2, l = 2 175 мм		2,65
2	ГОСТ 8639-82	□ 40х2, l = 1 220	4	2,33
3	ГОСТ 8645-78	▭ 40х15х2, l заг = 11 610 мм		1,55

Примітки:

1. Виконати порошкове пофарбування всіх елементів огорожі. Колір узгодити з архітектором.

Зм.	Кільк.	Арк.	№док.	Підп.	Дата
ГАП		Вдовиченко			09.16
Розробив		Шульга			09.16
Перевірив		Вдовиченко			09.16
Норм.контр.		Мороз			09.16

16-8/1-АР

Будівництво житлового будинку
з вбудованими приміщеннями нежитлового призначення
по вул. Алексухіна, 24 у Святошинському районі м.Києва

Житловий будинок з вбудованими приміщеннями нежитлового призначення	Стадія	Аркуш	Аркушів
	Р	49	

Огорожа ОГ1 та ОГ2

АРХІТЕКТУРНА МАЙСТЕРНЯ
ФОП Вдовиченко О. М.

Погоджено:

Зам. інв. №

Підпис і дата

Інв. № об.

Копіював

Формат: А3

Копіював

Формат: А3

ОГЗ (6 шт)

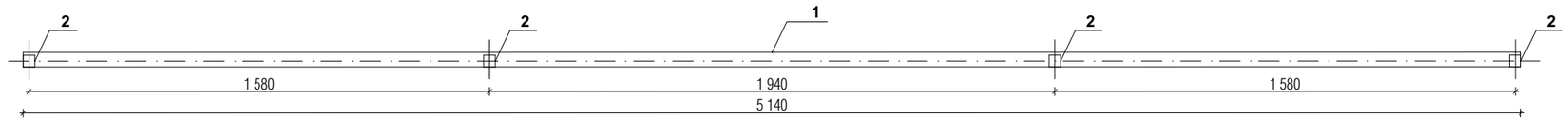

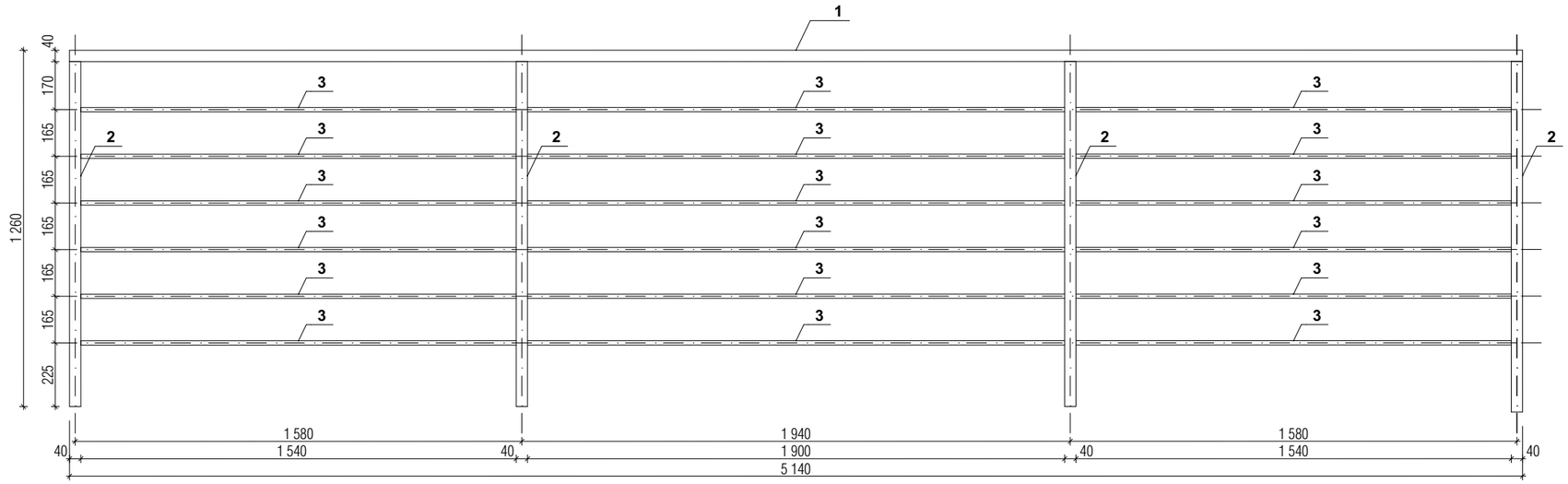

Погоджено:

Зам. інв. №

Підпис і дата

Інв. № об.

Копіював

Формат: А3

Специфікація елемнтів огорожі

Поз	Позначення	Найменування	К-сть	Маса од.,кг
	огорожа ОГЗ			
1	ГОСТ 8645-78	▭ 50х40х2, l = 5 140 мм		2,65
2	ГОСТ 8639-82	□ 40х2, l = 1 220	4	2,33
3	ГОСТ 8645-78	▭ 40х15х2, l заг = 29 880 мм		1,55

Примітки:

1. Виконати порошкове пофарбування всіх елементів огорожі. Колір узгодити з архітектором.

Зм.	Кільк.	Арк.	№док.	Підп.	Дата
ГАП		Вдовиченко			09.16
Розробив		Шульга			09.16
Перевірив		Вдовиченко			09.16
Норм.контр.		Мороз			09.16

16-8/1-АР

Будівництво житлового будинку
з вбудованими приміщеннями нежитлового призначення
по вул. Алексухіна, 24 у Святошинському районі м.Києва

Житловий будинок з вбудованими приміщеннями нежитлового призначення	Стадія	Аркуш	Аркушів
	Р	50	

Огорожа ОГЗ

АРХІТЕКТУРНА МАЙСТЕРНЯ
ФОП Вдовиченко О. М.

Копіював

Формат: А3

ОГ4 (3 шт)

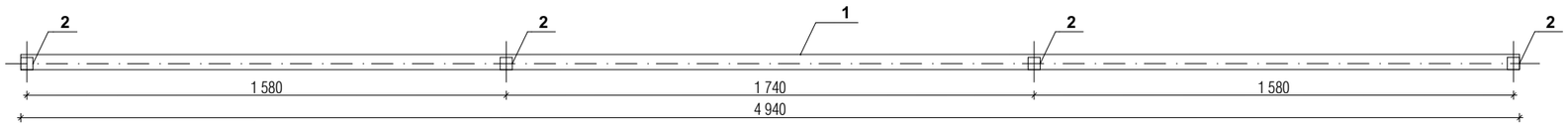

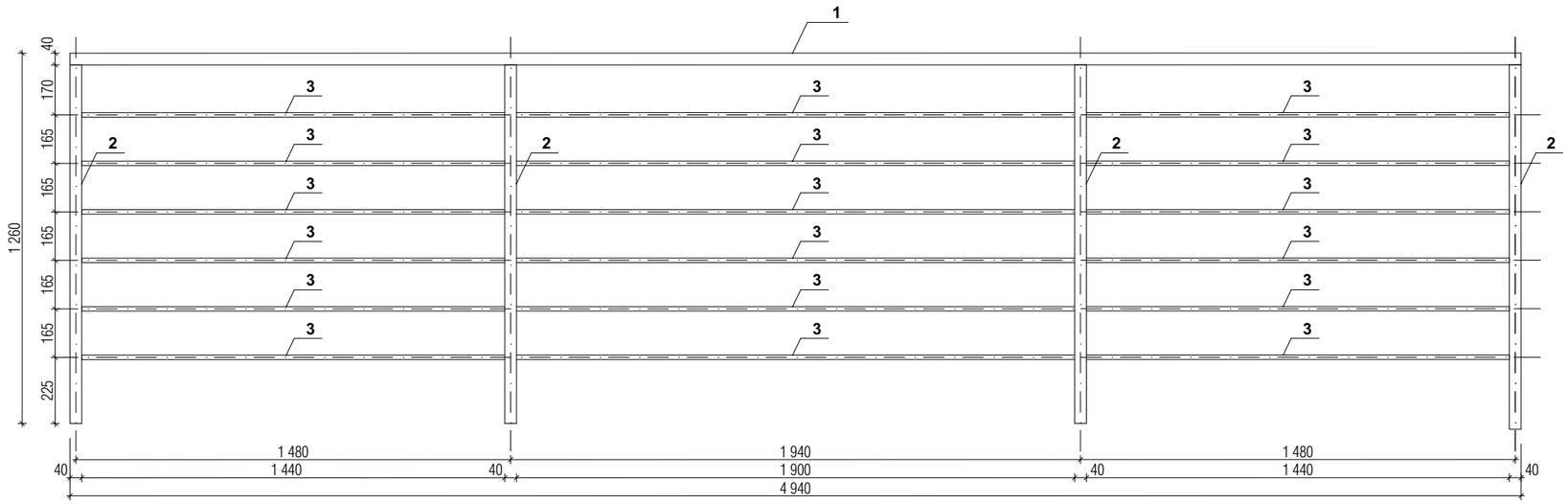

Погоджено:

Зам. інв. №

Підпис і дата

Інв. № об.

Копіював

Формат: А3

Специфікація елемнтів огорожі

Поз	Позначення	Найменування	К-сть	Маса од.,кг
огорожа ОГ4				
1	ГОСТ 8645-78	▭ 50х40х2, l = 4 940 мм		2,65
2	ГОСТ 8639-82	□ 40х2, l = 1 220	4	2,33
3	ГОСТ 8645-78	▭ 40х15х2, l заг = 28 680 мм		1,55

Примітки:

1. Виконати порошкове пофарбування всіх елементів огорожі. Колір узгодити з архітектором.

Зм.	Кільк.	Арк.	№док.	Підп.	Дата
ГАП		Вдовиченко			09.16
Розробив		Шульга			09.16
Перевірив		Вдовиченко			09.16
Норм.контр.		Мороз			09.16

16-8/1-АР

Будівництво житлового будинку
з вбудованими приміщеннями нежитлового призначення
по вул. Алексухіна, 24 у Святошинському районі м.Києва

Житловий будинок з вбудованими приміщеннями нежитлового призначення	Стадія	Аркуш	Аркушів
	Р	51	

Огорожа ОГ4

АРХІТЕКТУРНА МАЙСТЕРНЯ
ФОП Вдовиченко О. М.

Копіював

Формат: А3

ОГ5 (4 шт)

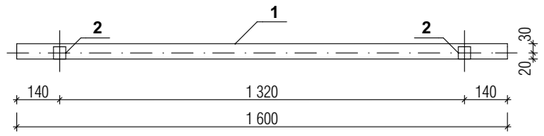

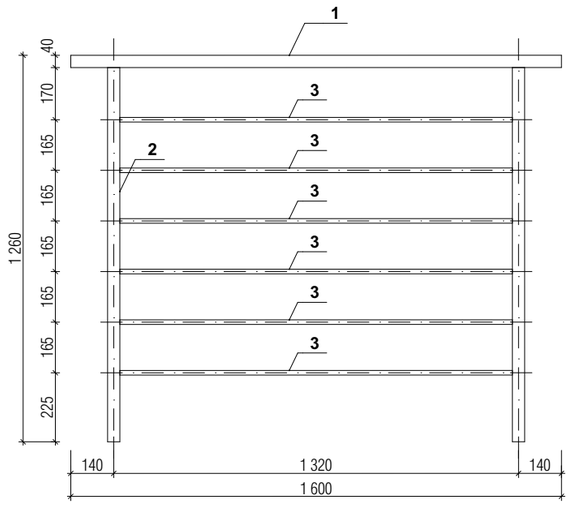

ОГ6 (1 шт)

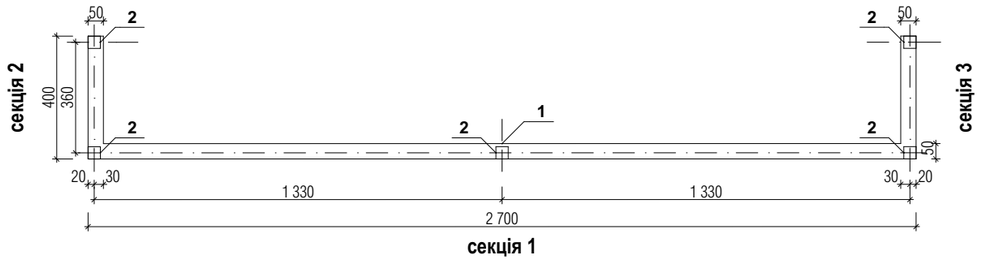

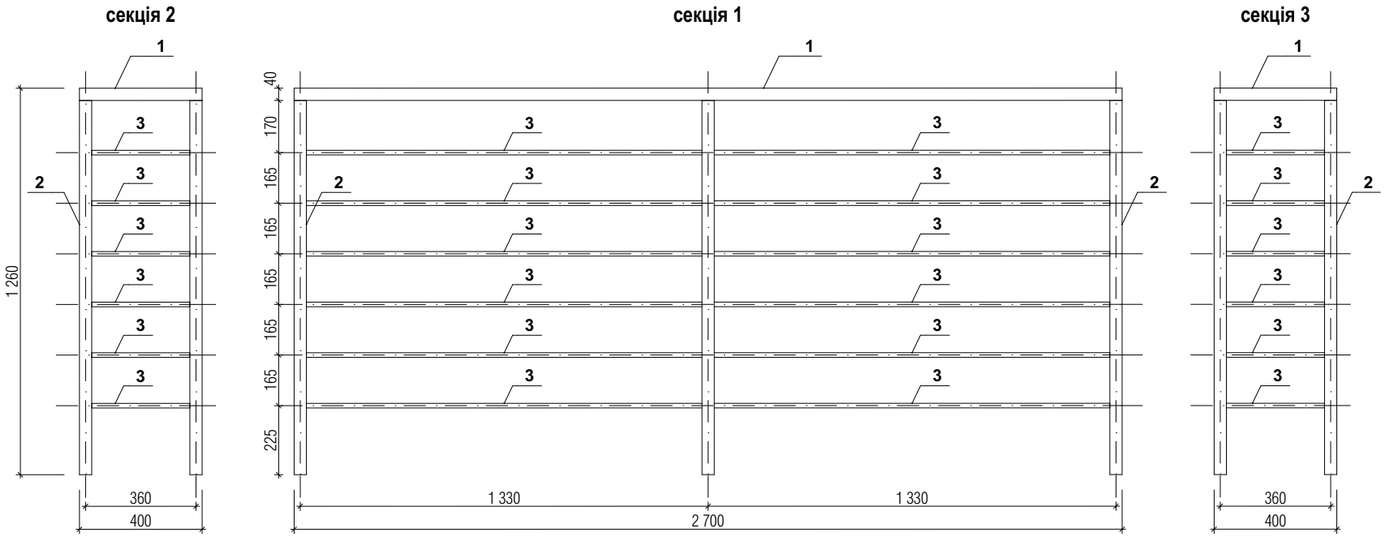

Специфікація елемнтів огорожі

Поз	Позначення	Найменування	К-сть	Маса од.,кг
	огорожа ОГ5			
1	ГОСТ 8645-78	▭ 50х40х2, l = 1 600 мм		2,65
2	ГОСТ 8639-82	□ 40х2, l = 1 220	2	2,33
3	ГОСТ 8645-78	▭ 40х15х2, l заг = 7 680 мм		1,55
	огорожа ОГ4			
1	ГОСТ 8645-78	▭ 50х40х2, l = 3 500 мм		2,65
2	ГОСТ 8639-82	□ 40х2, l = 1 220	5	2,33
3	ГОСТ 8645-78	▭ 40х15х2, l заг = 19 320 мм		1,55

Примітки:

1. Виконати порошкове пофарбування всіх елементів огорожі. Колір узгодити з архітектором.

Зм.	Кільк.	Арк.	№док.	Підп.	Дата
ГАП		Вдовиченко			09.16
Розробив		Шульга			09.16
Перевірив		Вдовиченко			09.16
Норм.контр.		Мороз			09.16

16-8/1-АР

Будівництво житлового будинку
з вбудованими приміщеннями нежитлового призначення
по вул. Алексухіна, 24 у Святошинському районі м.Києва

Житловий будинок з вбудованими приміщеннями нежитлового призначення	Стадія	Аркуш	Аркушів
	Р	52	

Огорожа ОГ5 та ОГ6

АРХІТЕКТУРНА МАЙСТЕРНЯ
ФОП Вдовиченко О. М.

Погоджено:

Зам. інв. №

Підпис і дата

Інв. № об.

Копіював

Формат: А3

Копіював

Формат: А3

ОГ7 (2 шт)

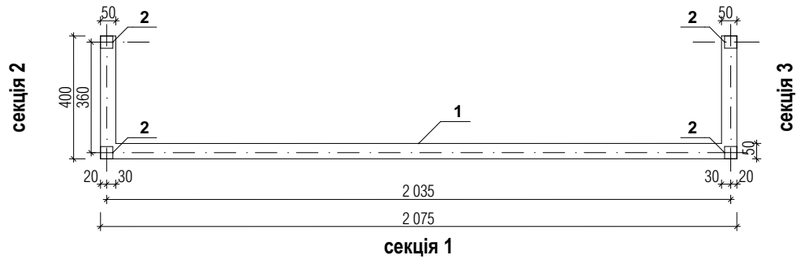

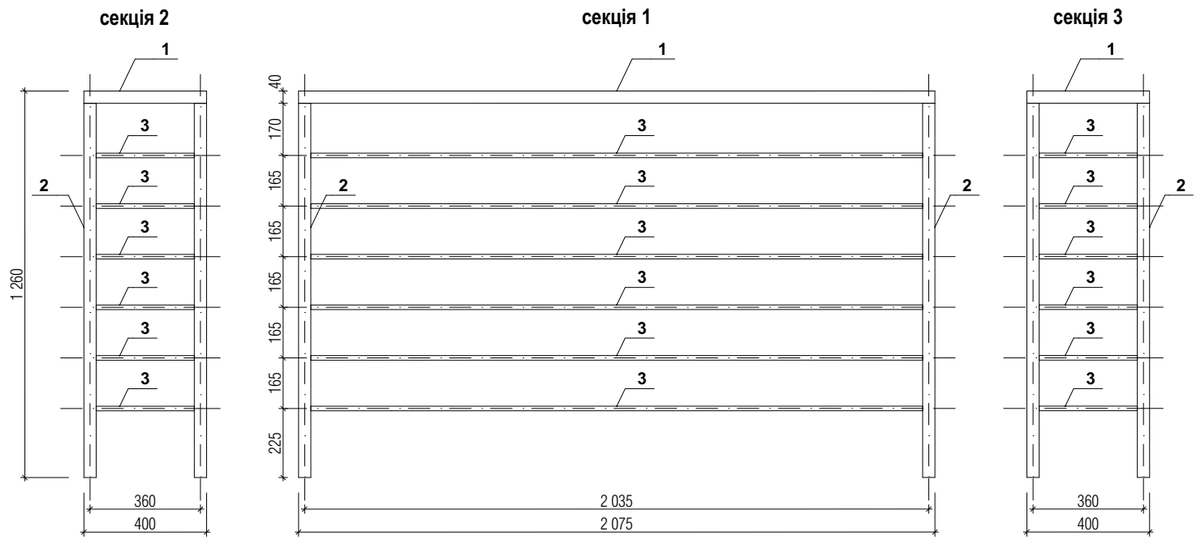

Специфікація елемнтів огорожі

Поз	Позначення	Найменування	К-сть	Маса од.,кг
	огорожа ОГ7			
1	ГОСТ 8645-78	▭ 50х40х2, l = 2 875 мм		2,65
2	ГОСТ 8639-82	□ 40х2, l = 1 220	4	2,33
3	ГОСТ 8645-78	▭ 40х15х2, l заг = 15 810 мм		1,55

Примітки:

1. Виконати порошкове пофарбування всіх елементів огорожі. Колір узгодити з архітектором.

Зм.	Кільк.	Арк.	№док.	Підп.	Дата	16-8/1-АР			
						Будівництво житлового будинку з вбудованими приміщеннями нежитлового призначення по вул. Алексухіна, 24 у Святошинському районі м.Києва			
ГАП		Вдовиченко			09.16	Житловий будинок з вбудованими приміщеннями нежитлового призначення	Стадія	Аркуш	Аркушів
Розробив		Шульга			09.16		Р	53	
Перевірив		Вдовиченко			09.16				
Норм.контр.		Мороз			09.16	Огорожа ОГ7	АРХІТЕКТУРНА МАЙСТЕРНЯ ФОП Вдовиченко О. М.		

Погоджено:

Зам. інв. №

Підпис і дата

Інв. № об.

Копіював

Формат: А3

Копіював

Формат: А3

ОГ8 (1 шт)

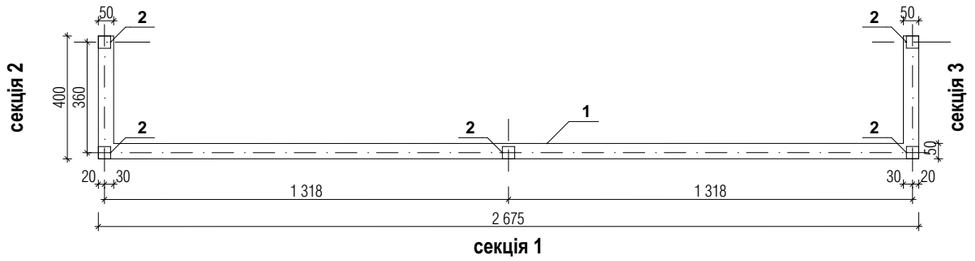

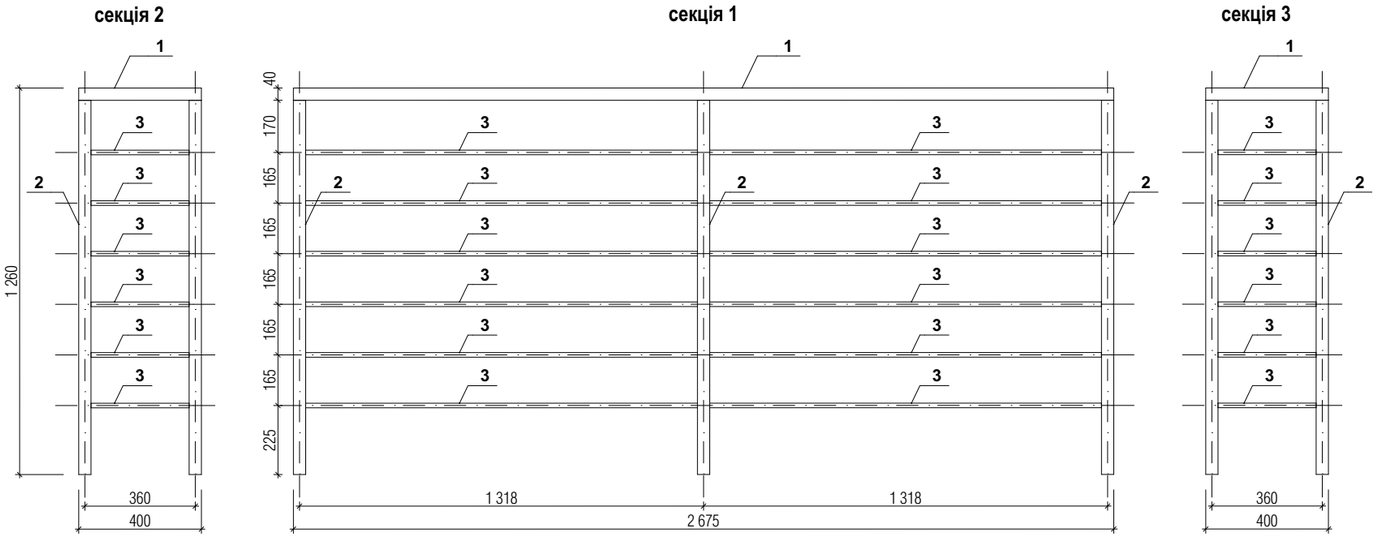

Специфікація елемнтів огорожі

Поз	Позначення	Найменування	К-сть	Маса од.,кг
	огорожа ОГ8			
1	ГОСТ 8645-78	▭ 50х40х2, l = 3 475 мм		2,65
2	ГОСТ 8639-82	□ 40х2, l = 1 220	5	2,33
3	ГОСТ 8645-78	▭ 40х15х2, l заг = 19 180 мм		1,55

Примітки:

1. Виконати порошкове пофарбування всіх елементів огорожі. Колір узгодити з архітектором.

Зм.	Кільк.	Арк.	№док.	Підп.	Дата
ГАП		Вдовиченко			09.16
Розробив		Шульга			09.16
Перевірив		Вдовиченко			09.16
Норм.контр.		Мороз			09.16

16-8/1-АР

Будівництво житлового будинку
з вбудованими приміщеннями нежитлового призначення
по вул. Алексухіна, 24 у Святошинському районі м.Києва

Житловий будинок з вбудованими приміщеннями нежитлового призначення	Стадія	Аркуш	Аркушів
	Р	54	

Огорожа ОГ8

АРХІТЕКТУРНА МАЙСТЕРНЯ
ФОП Вдовиченко О. М.

Погоджено:

Зам. інв. №

Підпис і дата

Інв. № об.

Копіював

Формат: А3

ОГ9 (1шт)

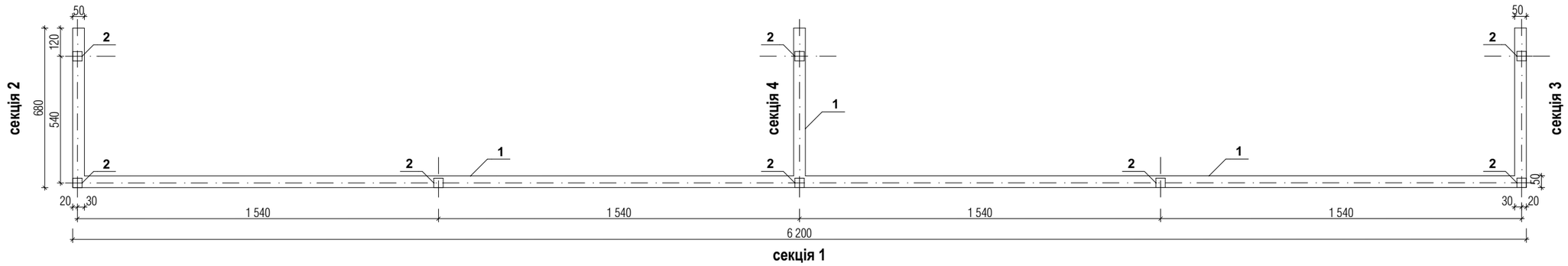

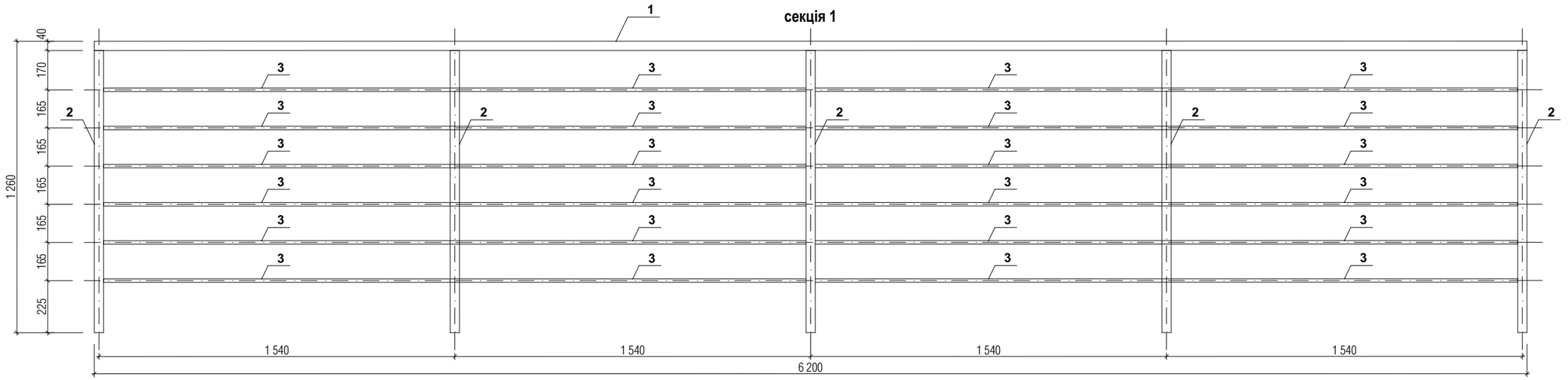

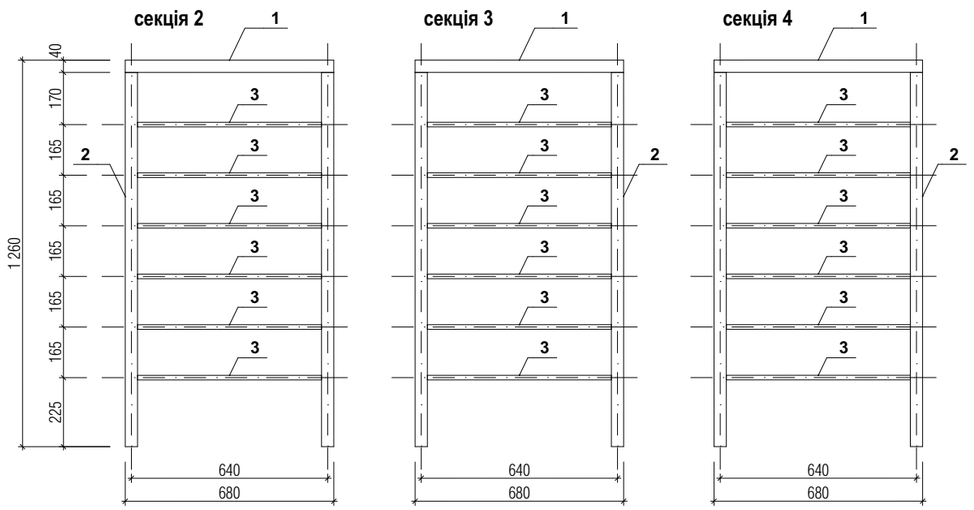

Примітки:

1. Виконати порошкове пофарбування всіх елементів огорожі. Колір узгодити з архітектором.

Специфікація елемнтів огорожі

Поз	Позначення	Найменування	К-сть	Маса од.,кг
	огорожа ОГ9			
1	ГОСТ 8645-78	▭ 50x40x2, l = 8 240 мм		2,65
2	ГОСТ 8639-82	□ 40x2, l = 1 220	8	2,33
3	ГОСТ 8645-78	▭ 40x15x2, l заг = 46 800 мм		1,55

Зм.	Кільк.	Арк.	№док.	Підп.	Дата			
ГАП		Вдовиченко			09.16	16-8/1-АР		
Розробив		Шульга			09.16	Будівництво житлового будинку з вбудованими приміщеннями нежитлового призначення по вул. Алексухіна, 24 у Святошинському районі м.Києва		
Перевірив		Вдовиченко			09.16	Житловий будинок з вбудованими приміщеннями нежитлового призначення	Стадія: Р	Аркуш: 55
Норм.контр.		Мороз			09.16			Аркушів:
						Огорожа ОГ9	АРХІТЕКТУРНА МАЙСТЕРНЯ	
							ФОП Вдовиченко О. М.	

Погоджено:

Інв. № об. | Підпис і дата | Зам. інв. №

Копіював

Формат: А3

ОГ9* (1шт)

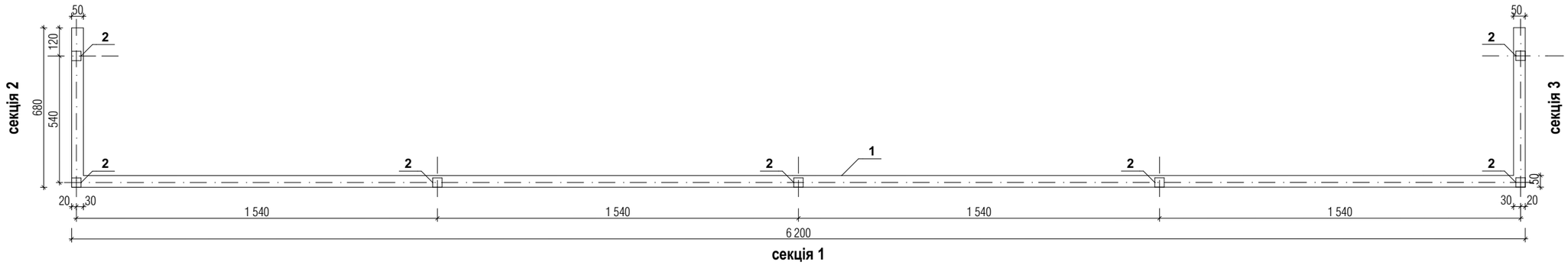

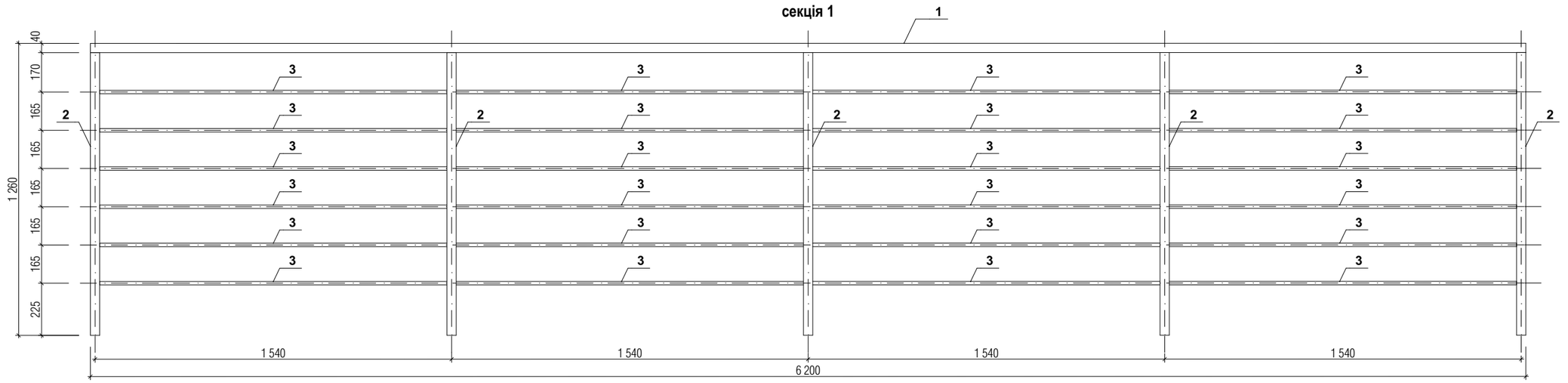

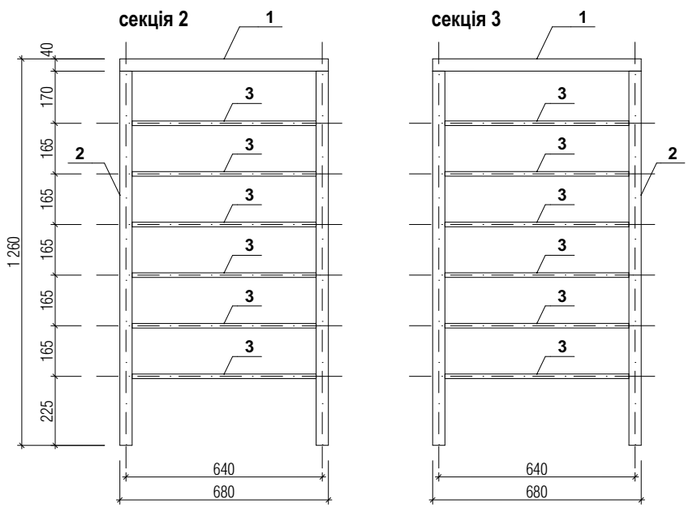

Примітки:

1. Виконати порошкове пофарбування всіх елементів огорожі. Колір узгодити з архітектором.

Специфікація елемнтів огорожі

Поз	Позначення	Найменування	К-сть	Маса од.,кг
	огорожа ОГ9*			
1	ГОСТ 8645-78	▭ 50х40х2, l = 7 560 мм		2,65
2	ГОСТ 8639-82	□ 40х2, l = 1 220	7	2,33
3	ГОСТ 8645-78	▭ 40х15х2, l заг = 43 200 мм		1,55

Зм.	Кільк.	Арк.	№док.	Підп.	Дата
ГАП		Вдовиченко			09.16
Розробив		Шульга			09.16
Перевірив		Вдовиченко			09.16
Норм.контр.		Мороз			09.16

16-8/1-АР

Будівництво житлового будинку
з вбудованими приміщеннями нежитлового призначення
по вул. Алексухіна, 24 у Святошинському районі м.Києва

Житловий будинок з вбудованими приміщеннями нежитлового призначення	Стадія	Аркуш	Аркушів
	Р	56	
Огорожа ОГ9*	АРХІТЕКТУРНА МАЙСТЕРНЯ ФОП Вдовиченко О. М.		

Погоджено:

Зам. інв. №

Підпис і дата

Інв. № об.

Копіював

Формат: А3

ОГ10 (1 шт)

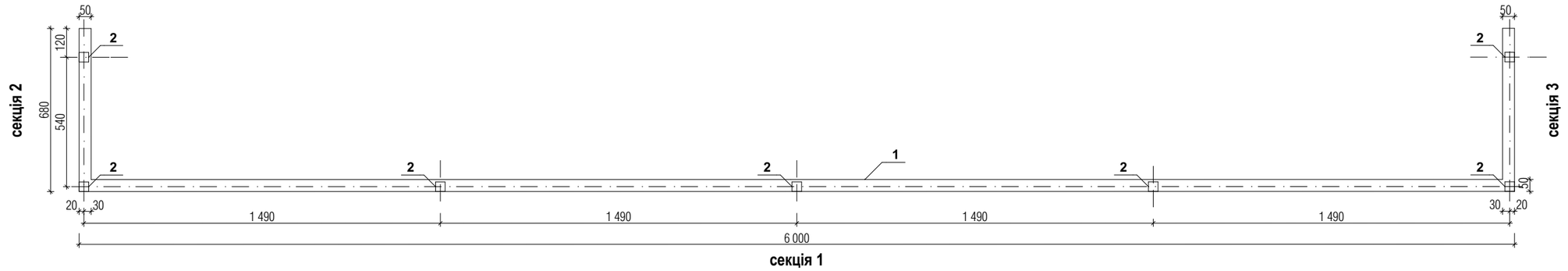

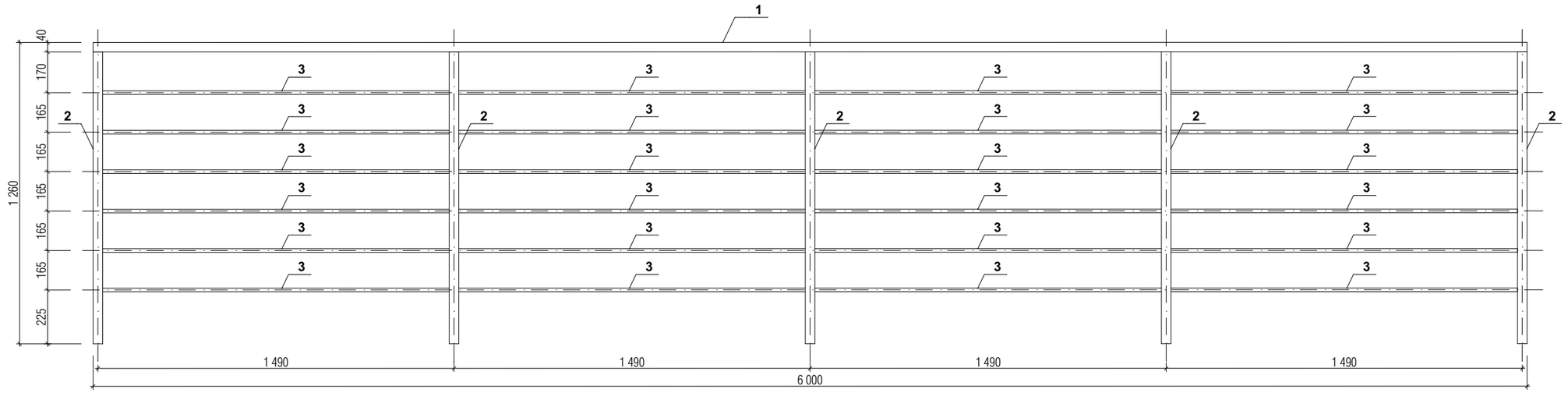

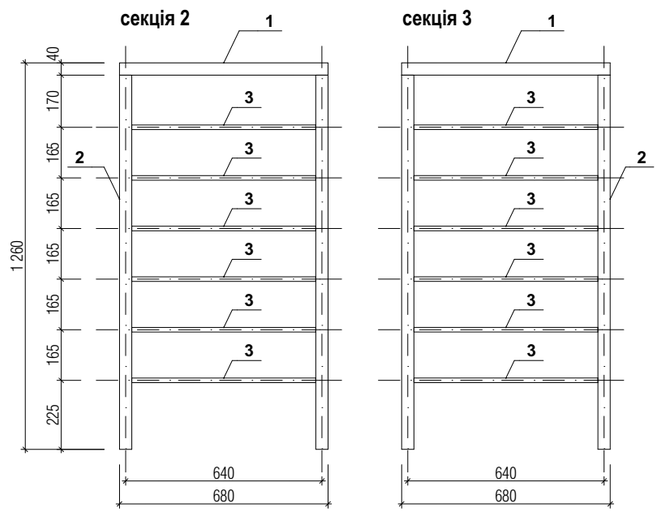

Примітки:

1. Виконати порошкове пофарбування всіх елементів огорожі. Колір узгодити з архітектором.

Специфікація елемнтів огорожі

Поз	Позначення	Найменування	К-сть	Маса од.,кг
	огорожа ОГ10			
1	ГОСТ 8645-78	▭ 50х40х2, l = 7 360 мм		2,65
2	ГОСТ 8639-82	□ 40х2, l = 1 220	7	2,33
3	ГОСТ 8645-78	▭ 40х15х2, l заг = 42 000 мм		1,55

Зм.	Кільк.	Арк.	№док.	Підп.	Дата	16-8/1-АР			
						Будівництво житлового будинку з вбудованими приміщеннями нежитлового призначення по вул. Алексухіна, 24 у Святошинському районі м.Києва			
ГАП		Вдовиченко			09.16	Житловий будинок з вбудованими приміщеннями нежитлового призначення	Стадія	Аркуш	Аркушів
Розробив		Шульга			09.16		Р	57	
Перевірив		Вдовиченко			09.16				
Норм.контр.		Мороз			09.16	Огорожа ОГ10	АРХІТЕКТУРНА МАЙСТЕРНЯ		
							ФОП Вдовиченко О. М.		

Погоджено:

Інв. № об. | Підпис і дата | Зам. інв. №

Копіював

Формат: А3

ОГ12/1 (1 шт)

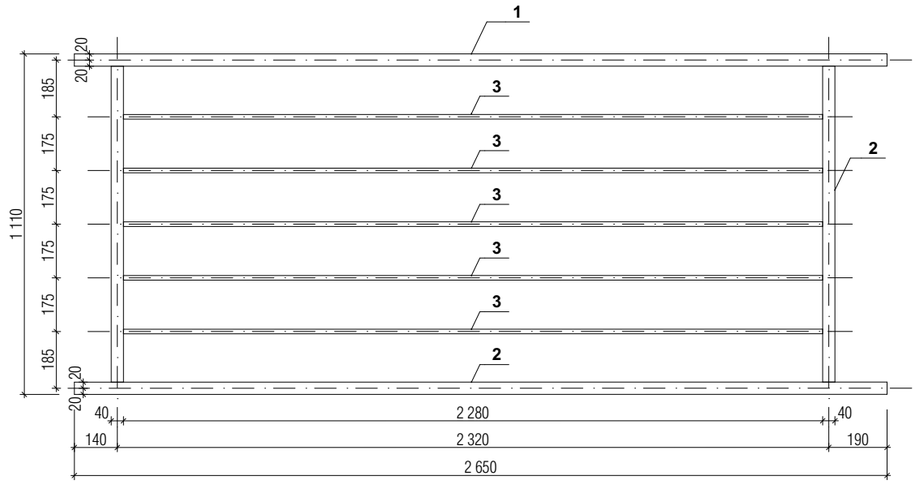

ОГ12/2 (1 шт)

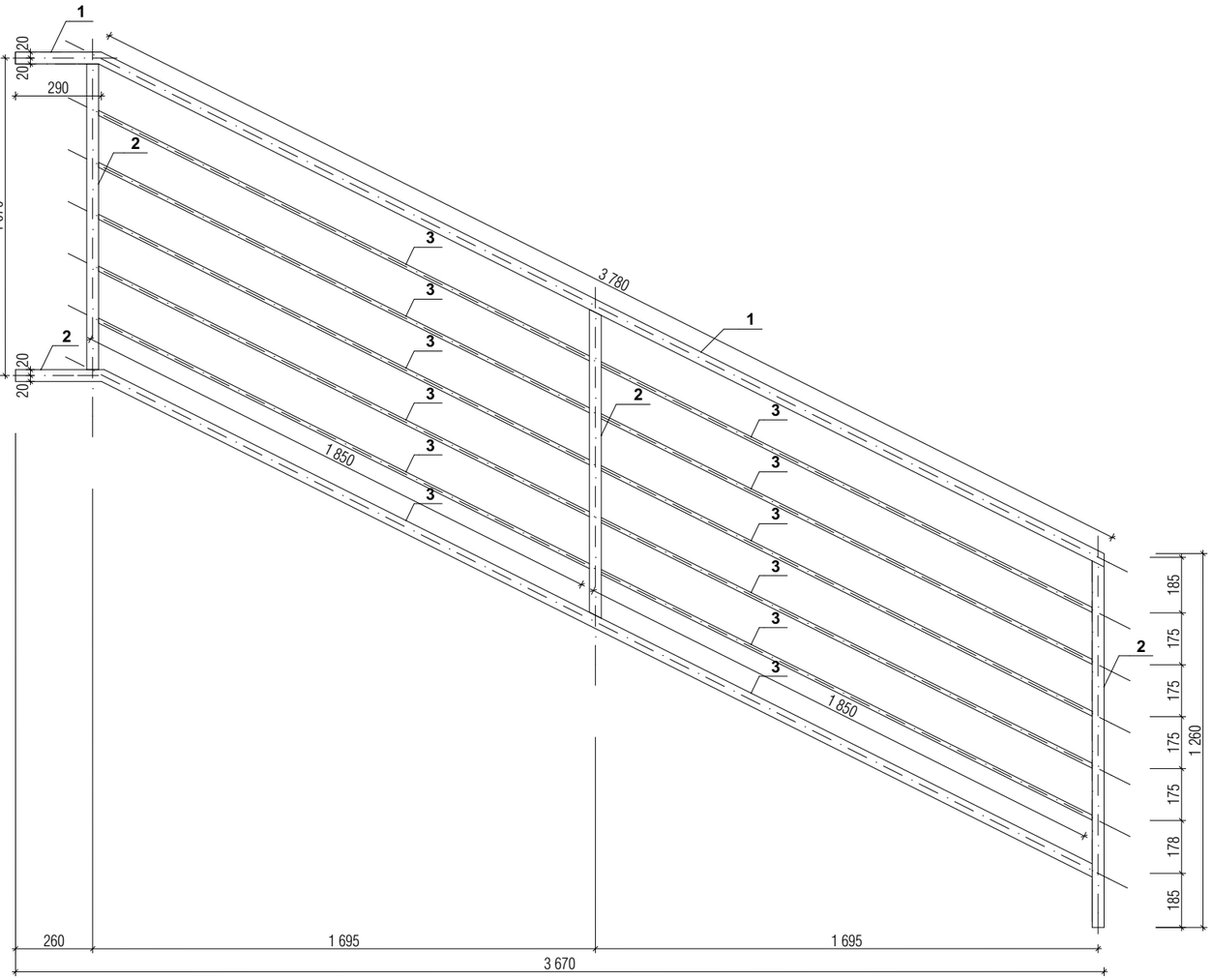

Специфікація елемнтів огорожі

Поз	Позначення	Найменування	К-сть	Маса од.,кг
	огорожа ОГ12/1			
1	ГОСТ 8645-78	▭ 50х40х2, l = 2 650 мм		2,65
2	ГОСТ 8639-82	▭ 40х2, l = 1 030 ▭ 40х2, l = 2 650	2 -	2,33
3	ГОСТ 8645-78	▭ 40х15х2, l заг = 11 400 мм		1,55
	огорожа ОГ12/2			
1	ГОСТ 8645-78	▭ 50х40х2, l = 4 070 мм		2,65
2	ГОСТ 8639-82	▭ 40х2, l = 1 030 ▭ 40х2, l = 1 220 ▭ 40х2, l = 4 030	2 - -	2,33
3	ГОСТ 8645-78	▭ 40х15х2, l заг = 22 200 мм		1,55

Примітки:

1. Виконати порошкове пофарбування всіх елементів огорожі. Колір узгодити з архітектором.

Зм.	Кільк.	Арк.	№док.	Підп.	Дата	16-8/1-АР			
						Будівництво житлового будинку з вбудованими приміщеннями нежитлового призначення по вул. Алексухіна, 24 у Святошинському районі м.Києва			
ГАП		Вдовиченко			09.16	Житловий будинок з вбудованими приміщеннями нежитлового призначення	Стадія	Аркуш	Аркушів
Розробив		Шульга			09.16		Р	59	
Перевірив		Вдовиченко			09.16				
Норм.контр.		Мороз			09.16	Огорожа ОГ12/1 та ОГ12/2	АРХІТЕКТУРНА МАЙСТЕРНЯ		
							ФОП Вдовиченко О. М.		

Погоджено:

Зам. інв. №

Підпис і дата

Інв. № об.

Копіював

Формат: А3

Копіював

Формат: А3

ОГ13 (1 шт)

секція 1

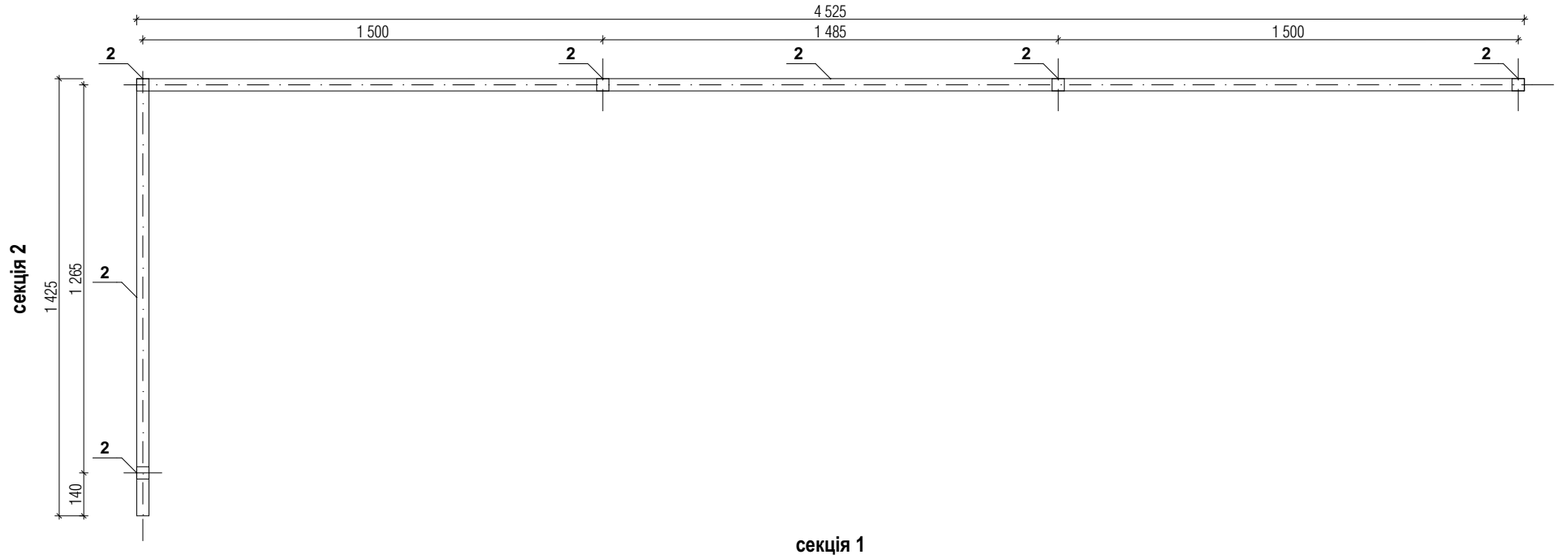

секція 2

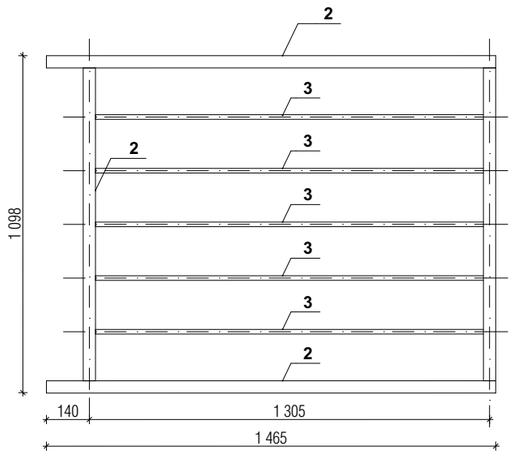

секція 1

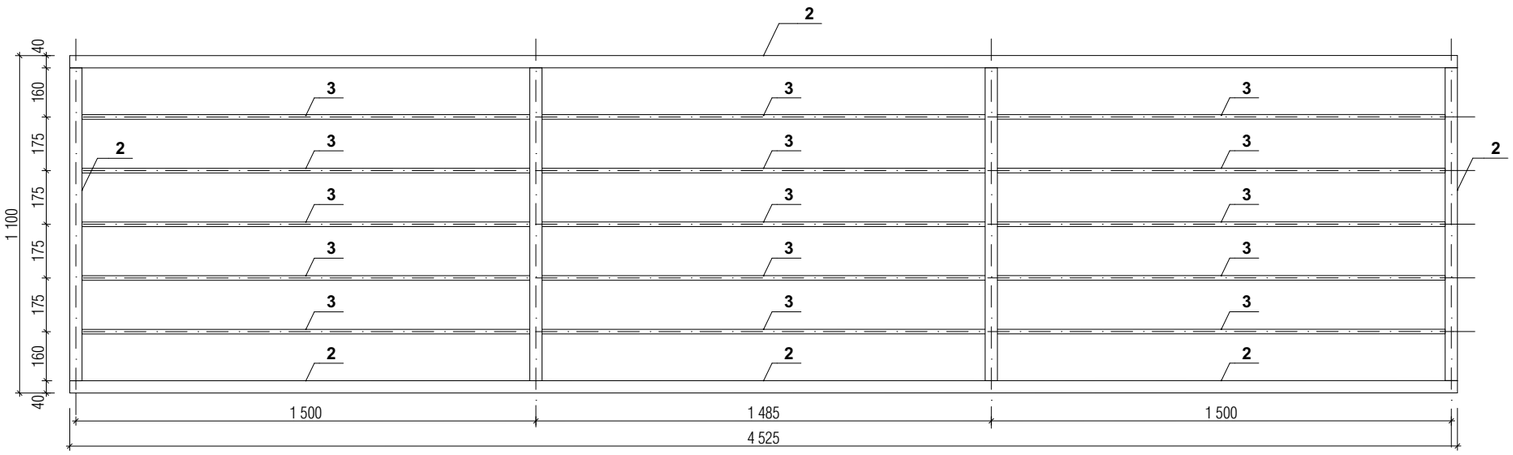

Специфікація елемнтів огорожі

Поз	Позначення	Найменування	К-сть	Маса од.,кг
	огорожа ОГ7			
2	ГОСТ 8639-82	□ 40х2, l = 1 020 □ 40х2, l = 11 980	5 -	2,33
3	ГОСТ 8645-78	□ 40х15х2, l заг = 33 780 мм		1,55

Примітки:

1. Виконати порошкове пофарбування всіх елементів огорожі. Колір узгодити з архітектором.

Зм.	Кільк.	Арк.	№док.	Підп.	Дата	16-8/1-АР			
						Будівництво житлового будинку з вбудованими приміщеннями нежитлового призначення по вул. Алексухіна, 24 у Святошинському районі м.Києва			
ГАП		Вдовиченко			09.16	Житловий будинок з вбудованими приміщеннями нежитлового призначення	Стадія	Аркуш	Аркушів
Розробив		Шульга			09.16		Р	60	
Перевірив		Вдовиченко			09.16				
Норм.контр.		Мороз			09.16	Огорожа ОГ13	АРХІТЕКТУРНА МАЙСТЕРНЯ ФОП Вдовиченко О. М.		

Погоджено:

Зам. інв. №

Підпис і дата

Інв. № об.

Копіював

Формат: А3

Копіював

Формат: А3

ОК1 (30 шт)

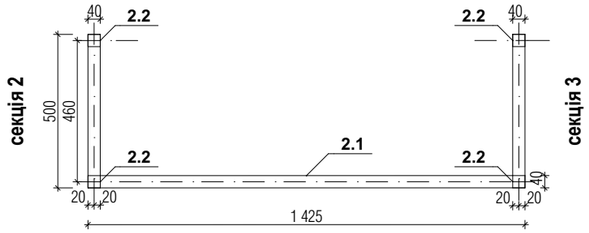

секція 1

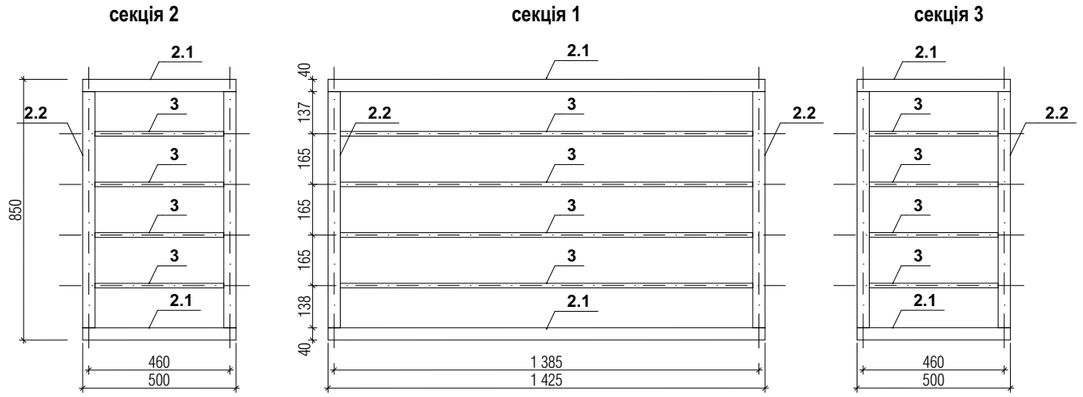

Специфікація елемнтів огорожі

Поз	Позначення	Найменування	К-сть	Маса од.,кг
	огорожа ОК1			
2.1	ГОСТ 8639-82	□ 40х2, l = 4 850	-	2,33
2.2	ГОСТ 8639-82	□ 40х2, l = 770	4	2,33
3	ГОСТ 8645-78	▭ 40х15х2, l заг = 8 740 мм		1,55

Примітки:

1. Виконати порошкове пофарбування всіх елементів огорожі. Колір узгодити з архітектором.

Зм.	Кільк.	Арк.	№док.	Підп.	Дата	16-8/1-АР			
						Будівництво житлового будинку з вбудованими приміщеннями нежитлового призначення по вул. Алексухіна, 24 у Святошинському районі м.Києва			
ГАП		Вдовиченко			09.16	Житловий будинок з вбудованими приміщеннями нежитлового призначення	Стадія	Аркуш	Аркушів
Розробив		Шульга			09.16		Р	61	
Перевірив		Вдовиченко			09.16				
Норм.контр.		Мороз			09.16	Огорожа ОК1	АРХІТЕКТУРНА МАЙСТЕРНЯ ФОП Вдовиченко О. М.		

Погоджено:

Зам. інв. №

Підпис і дата

Інв. № об.

Копіював

Формат: А3

Копіював

Формат: А3

ОК2 (4 шт)

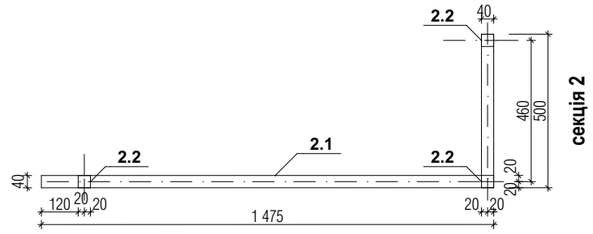

секція 1

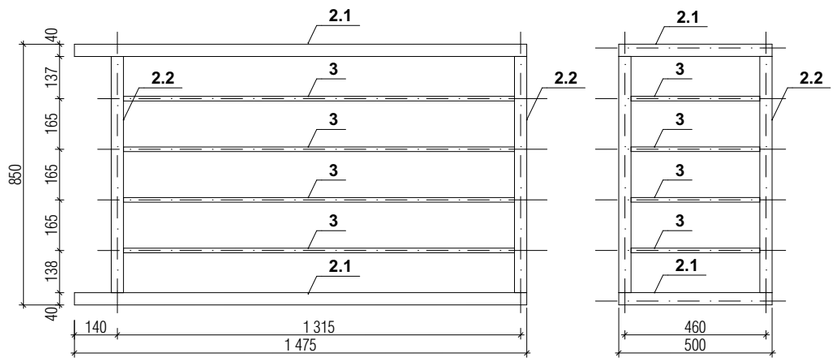

ОК2* (5 шт)

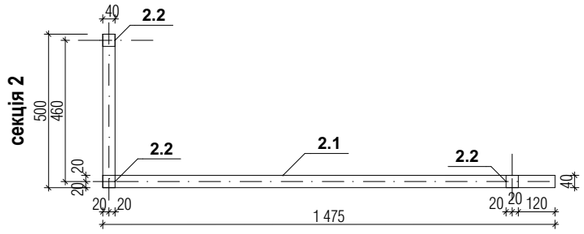

секція 1

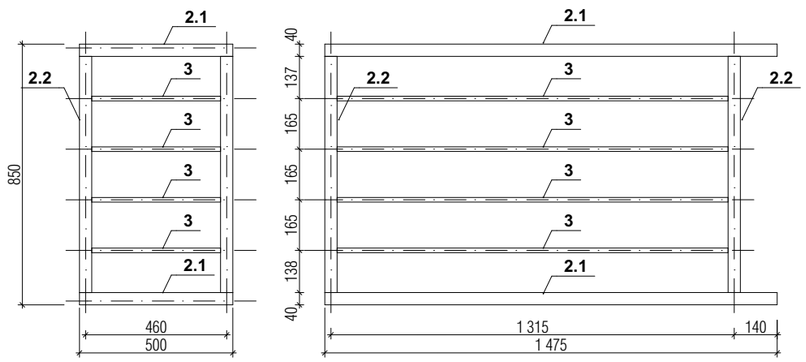

Специфікація елемнтів огорожі

Поз	Позначення	Найменування	К-сть	Маса од.,кг
	огорожа ОК2			
2.1	ГОСТ 8639-82	□ 40х2, l = 3 950 мм	-	2,65
2.2	ГОСТ 8639-82	□ 40х2, l = 770	3	2,33
3	ГОСТ 8645-78	▭ 40х15х2, l заг = 6 780 мм		1,55
	огорожа ОК2*			
2.1	ГОСТ 8639-82	□ 40х2, l = 3 950 мм	-	2,65
2.2	ГОСТ 8639-82	□ 40х2, l = 770	3	2,33
3	ГОСТ 8645-78	▭ 40х15х2, l заг = 6 780 мм		1,55

Примітки:

1. Виконати порошкове пофарбування всіх елементів огорожі. Колір узгодити з архітектором.

Зм.	Кільк.	Арк.	№док.	Підп.	Дата	16-8/1-АР			
						Будівництво житлового будинку з вбудованими приміщеннями нежитлового призначення по вул. Алексухіна, 24 у Святошинському районі м.Києва			
ГАП		Вдовиченко			09.16	Житловий будинок з вбудованими приміщеннями нежитлового призначення	Стадія	Аркуш	Аркушів
Розробив		Шульга			09.16		Р	62	
Перевірив		Вдовиченко			09.16				
Норм.контр.		Мороз			09.16	Огорожа ОК2 та ОК2*	АРХІТЕКТУРНА МАЙСТЕРНЯ		
							ФОП Вдовиченко О. М.		

Погоджено:

Зам. інв. №

Підпис і дата

Інв. № об.

Копіював

Формат: А3

Копіював

Формат: А3

ОК3 (1 шт)

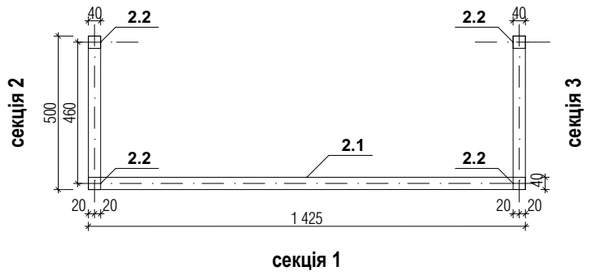

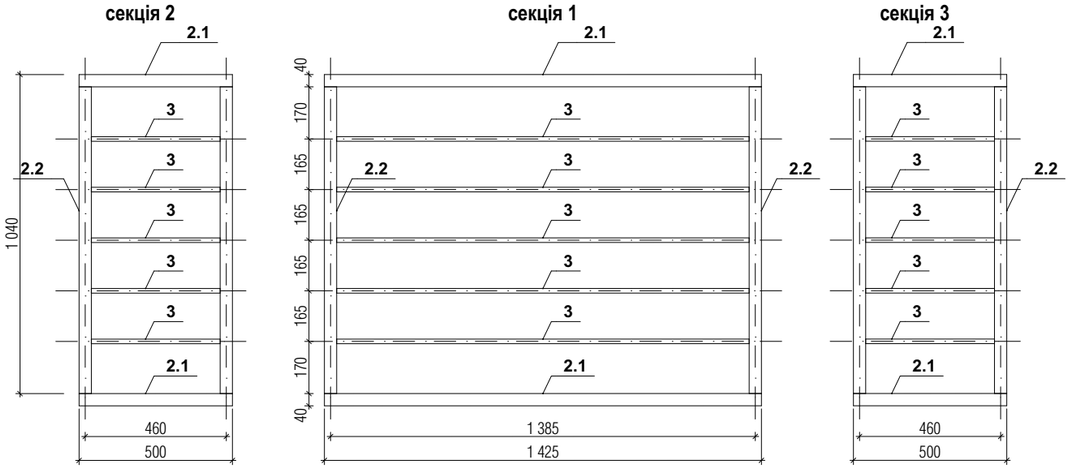

ОК4 (1 шт)

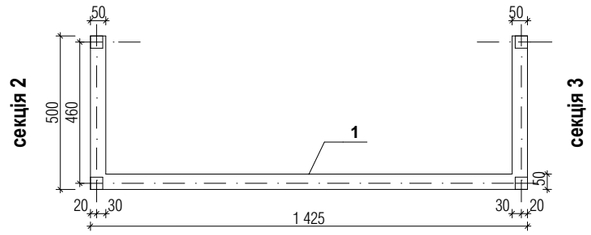

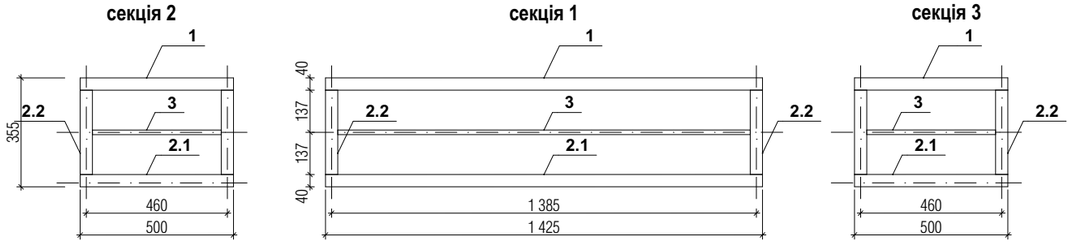

Специфікація елемнтів огорожі

Поз	Позначення	Найменування	К-сть	Маса од.,кг
	огорожа ОК3			
2.1	ГОСТ 8639-82	□ 40х2, l = 4 850 мм	-	2,65
2.2	ГОСТ 8639-82	□ 40х2, l = 960	4	2,33
3	ГОСТ 8645-78	▭ 40х15х2, l заг = 10 925 мм		1,55
	огорожа ОК4			
1	ГОСТ 8645-78	▭ 50х40х2, l = 2 425 мм		2,65
2.1	ГОСТ 8639-82	□ 40х2, l = 2 425	-	2,33
2.2	ГОСТ 8639-82	□ 40х2, l = 275	4	2,33
3	ГОСТ 8645-78	▭ 40х15х2, l заг = 2 185 мм		1,55

Примітки:

1. Виконати порошкове пофарбування всіх елементів огорожі. Колір узгодити з архітектором.

Зм.	Кільк.	Арк.	№док.	Підп.	Дата	16-8/1-АР			
						Будівництво житлового будинку з вбудованими приміщеннями нежитлового призначення по вул. Алексухіна, 24 у Святошинському районі м.Києва			
ГАП		Вдовиченко			09.16	Житловий будинок з вбудованими приміщеннями нежитлового призначення	Стадія	Аркуш	Аркушів
Розробив		Шульга			09.16		Р	63	
Перевірив		Вдовиченко			09.16				
Норм.контр.		Мороз			09.16	Огорожа ОК3 та ОК4	АРХІТЕКТУРНА МАЙСТЕРНЯ		
							ФОП Вдовиченко О. М.		

Погоджено:

Зам. інв. №

Підпис і дата

Інв. № об.

Копіював

Формат: А3

Копіював

Формат: А3

Обсяги матеріалів

Елемент або матеріал	Кількість
Огороджувальні конструкції	
Кладка зовнішніх стін з газобетонних блоків, товщ. 300 мм	295,00 м^3
Площа утеплення та опорядження фасаду (вище позн. 0.000)	1729,00 м^3
Утеплення фасаду (нижче позн. 0.000)	306,00 м^2
Внутрішні стіни та перегородки	
Перегородки з газобетонних блоків 100 мм	149,76 м^3
Стіни з газобетонних блоків 200 мм	14,19 м^3
Стіни з газобетонних блоків 300 мм	246,65 м^3
Стіни з газобетонних блоків 400 мм	36,89 м^3
Стіни та шахти з керамічної цегли	161,39 м^3
Гіпсокартонні перегородки	119,70 м^2
Скляні перегородки	62,5 м^2
Покрівля	
Площа покрівлі	495 м^2

Погоджено:

Зам. інв. №

Підпис і дата

Інв. № об.

Копіював

Формат: А4

Зм.	Кільк.	Арк.	№док.	Підп.	Дата			
ГАП		Вдовиченко			09.16	16-8/1-АР		
Розробив		Шульга			09.16	Будівництво житлового будинку з вбудованими приміщеннями нежитлового призначення по вул. Алексухіна, 24 у Святошинському районі м.Києва		
Перевірив		Вдовиченко			09.16	Житловий будинок з вбудованими приміщеннями нежитлового призначення	Стадія: Р	Аркуш: 64 / Аркушів:
Норм.контр.		Мороз			09.16	Обсяги матеріалів	АРХІТЕКТУРНА МАЙСТЕРНЯ ФОП Вдовиченко О. М.	

Копіював

Формат: А4

Відомість креслень основного комплекта КБ

Арк.	Найменування	Прим.
1	**Загальні дані**	
2	**Плита монолітна Пм 1 на відм . +3.000. Опалубка**	
3	**Плита монолітна Пм 1 на відм . +3.000. Армування**	
4	**Специфікація до Пм 1**	
5	**Плита монолітна Пм 2 на відм . +6.100. Опалубка**	
6	**Плита монолітна Пм 2 на відм . +6.100. Армування**	
7	**Специфікація до Пм 2**	
8	**Плита монолітна Пм 3 на відм . +9.200. Опалубка**	
9	**Плита монолітна Пм 3 на відм . +9.200. Армування**	
10	**Специфікація до Пм 3**	
11	**Плита монолітна Пм 4 на відм . +12.400. Опалубка**	
12	**Плита монолітна Пм 4 на відм . +12.400. Армування**	
13	**Специфікація до Пм 4**	
14	**Плита монолітна Пм 5 на відм . +15.400. Опалубка**	
15	**Плита монолітна Пм 5 на відм . +15.400. Армування**	
16	**Специфікація до Пм 5**	
17	**Розріз 1-1...7-7. Каркас просторовий Кп 1**	
18	**Плита монолітна на відм . -0.100. Схема реконструкції**	
19	**Схема розташування вертикальних елементів**	
20	**Колона монолітна Км 1**	
21	**Колона монолітна Км 2**	
22	**Каркас просторовіий КП 1**	
23	**Каркас просторовіий КП 2**	
24	**Каркас просторовіий КП 3**	
25	**Шахта монолітна Шм 1**	
26	**Шахта монолітна Шм 2**	
27	**Стіна монолітна См 1**	
28	**Сходи монолітні Схм 1**	
29	**Сходи монолітні Схм 2**	
30	**Монтажна схема перемичок першого поверху**	
31	**Монтажна схема перемичок другого поверху**	
32	**Монтажна схема перемичок третього поверху**	
33	**Монтажна схема перемичок четвертого поверху**	
34	**Монтажна схема перемичок п 'ятого поверху**	
35	**Вузол А**	
36	**Вхідні группи Вг 1 та Вг 2**	

Зам. інв. N

Підпис та дата

Інв. N оригін.

Загальні вказівки

1. Будівля розташована:
 -за сніговим навантаженням в 5 сніговому районі по карті районування території України за характеристичними значеннями ваги снігового покрову зі значенням 1600 Па згідно ДБН В.1.2-2:2006 "Нагрузки и воздействия" рис.8.1;
 -за вітровим навантаженням у 1 вітровому районі по карті районування території України за характеристичними значеннями вітрового тиску зі значенням 400 Па згідно ДБН В.1.2-2:2006 "Нагрузки и воздействия" рис.9.1.
2. За відмітку 0,000 прийнятий рівень чистої підлоги 1-го поверху, яка відповідає абсолютній відмітці 112,90.
3. При виконанні бетонних робіт керуватися СНиП 3.03.01-87.
4. Повздовжнє нарощування арматурних стіржнів виконувати перепуском , але не більше половини стіржнів в одному перерізі. Всі арматурні стіржні, що перетинаються з хомутами та шпильками об'єднувати в просторові каркаси в'язальним сталевим опаленим дротом діаметром 0,8 ... 1,2мм. Арматура для фундаментів використовується по ДСТУ 3760:2006 класу А240С-Ст3сп; Ст3пс; Ст3кп, А400С-35ГС, 25Г2С.
5. Всі металоконструкції огрунтувати одним шаром гунтовки ГФ-021 по ГОСТ25129-82.
6. Перед нанесенням грунтовки, м/к очистити від окисів (іржи, окалини) та жирових плям, забезпечивши 2-ий ступінь очистки по ГОСТ 9.402-80.
7. Антикорозійний захист металоконстукцій виконувати у відповідності з вимогами:
- СНиП 2.03.11-85 ,Защита строительных конструкций от коррозии
- СНиП 3.04.03-85 Защита строительных конструкций от коррозии. Правила производства и премки работ;
8. Даний розділ розглядати сумістно з розділом АР, ЕО, ВК, ОВ.

Змін.	Кіл.діл.	Арк.	№ док.	Підпис	Дата
Гол. констр.		Рубаненко			2.17
Розроб.		Дубенчук			2.17
Перевірив		Рубаненко			2.17
Н. контр.		Харюк			2.17

16-8/1-КБ

Будівництво житлового будинку з вбудованими приміщеннями нежитлового призначення по вул. Алексухіна, 24 у Святошинському районі, м. Києві

Житловий будинок з вбудованими приміщеннями нежитлового призначення

Стадія	Аркуш	Аркушів
Р	1	

Загальні дані

ФОП ВДОВИЧЕНКО О.М.

Формат А3

Схема розташування конструкцій на відм. +3,000

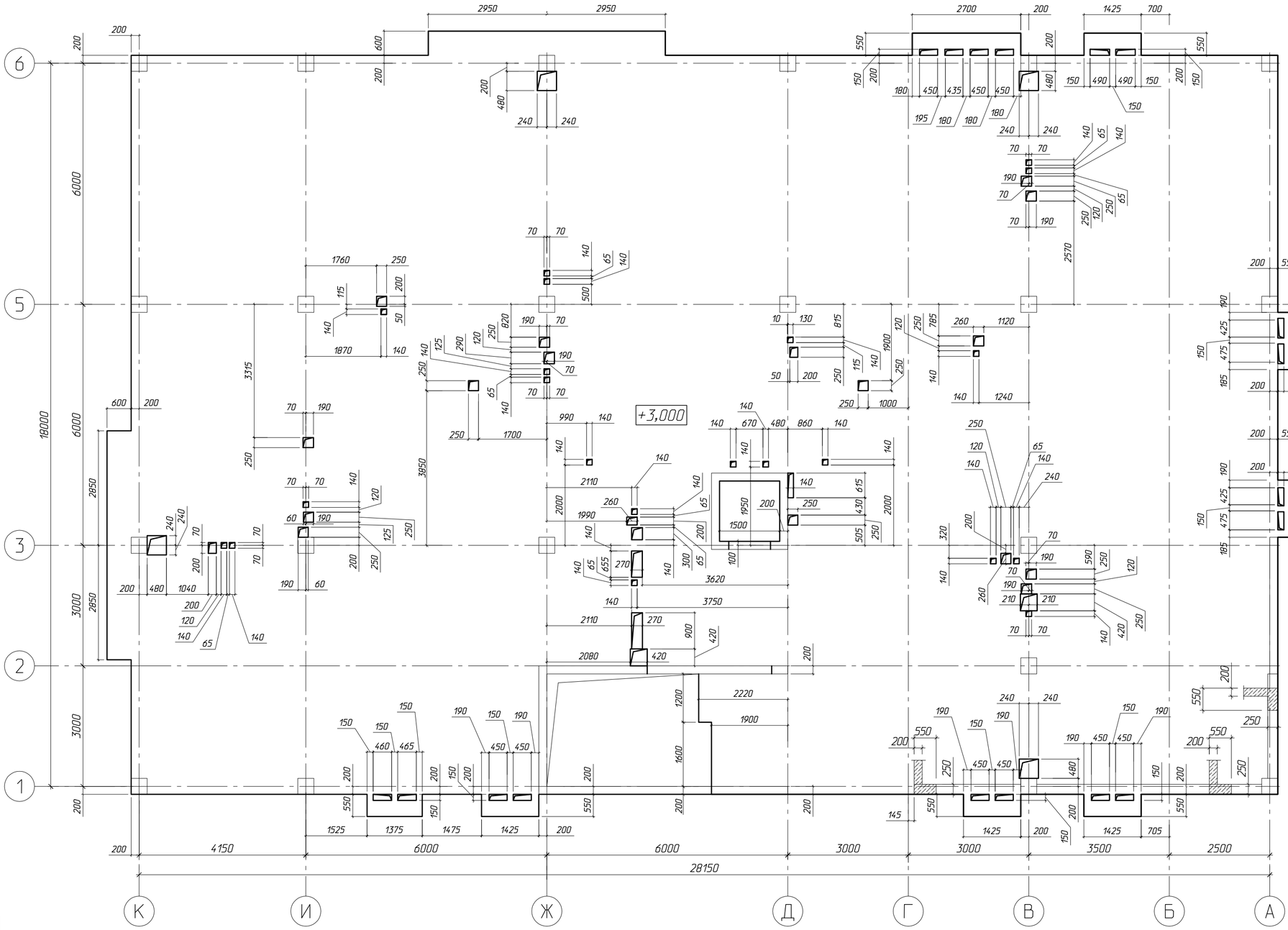

Змін.	Кіл.їйл.	Арк.	№ док.	Підпис	Дата
Гол. констр.		Рубаненко			2.17
Розроб.		Дубенчук			2.17
Перевірив		Рубаненко			2.17
Н. контр.		Харюк			2.17

16-8/1-КБ

Будівництво житлового будинку
з вбудованими приміщеннями нежитлового призначення
по вул. Алексухіна, 24 у Святошинському районі, м. Києві

Житловий будинок з вбудованими приміщеннями нежитлового призначення

Стадія	Аркуш	Аркушів
Р	2	

Плита монолітна Пм1 на відм. +3.000. Опалубка

ФОП ВДОВИЧЕНКО О.М.

Зам. інв. N | Підпис та дата | Інв. N оригін.

Формат А2

Схема розташування нижньої арматури

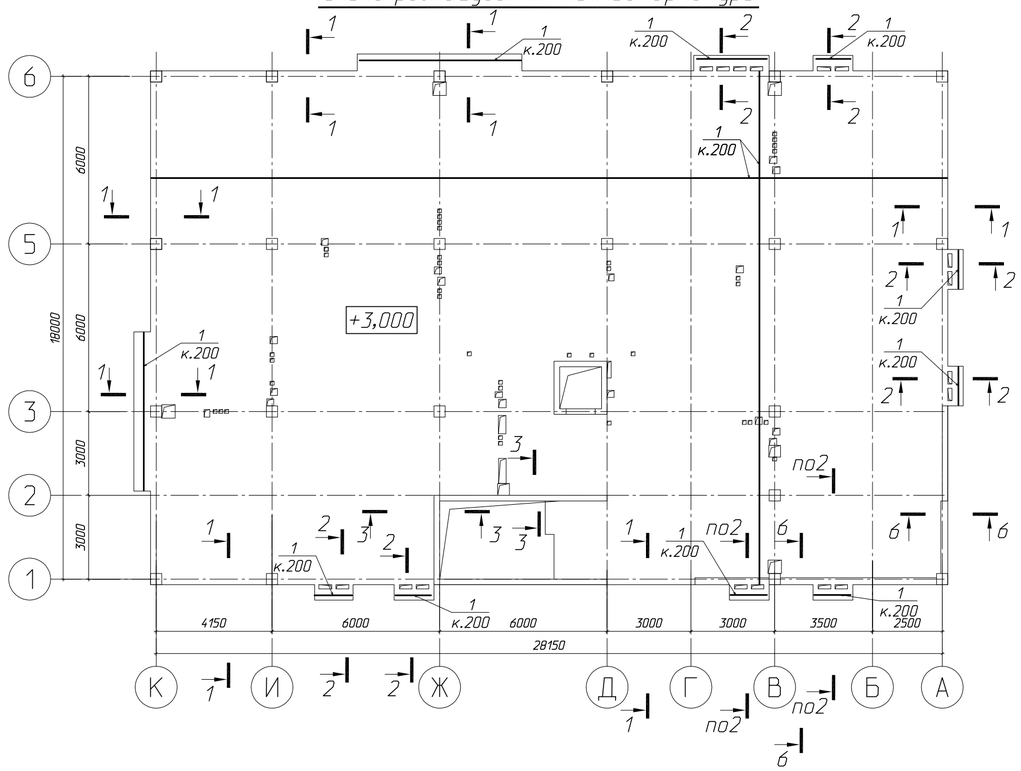

Схема розташування верхньої арматури вздовж буквенних осей

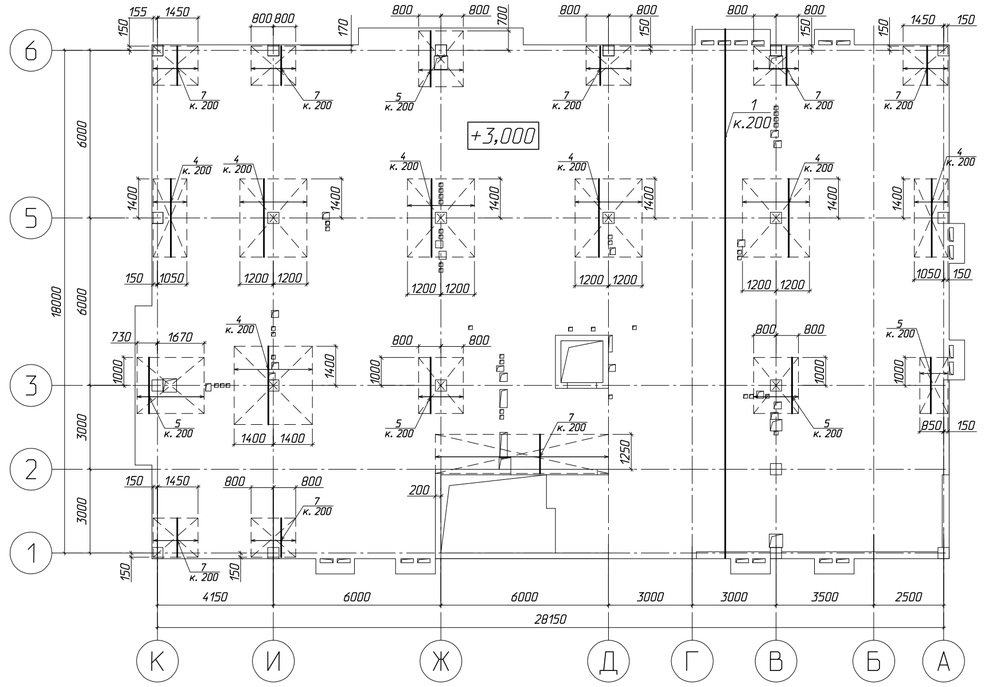

Схема розташування додаткової арматури

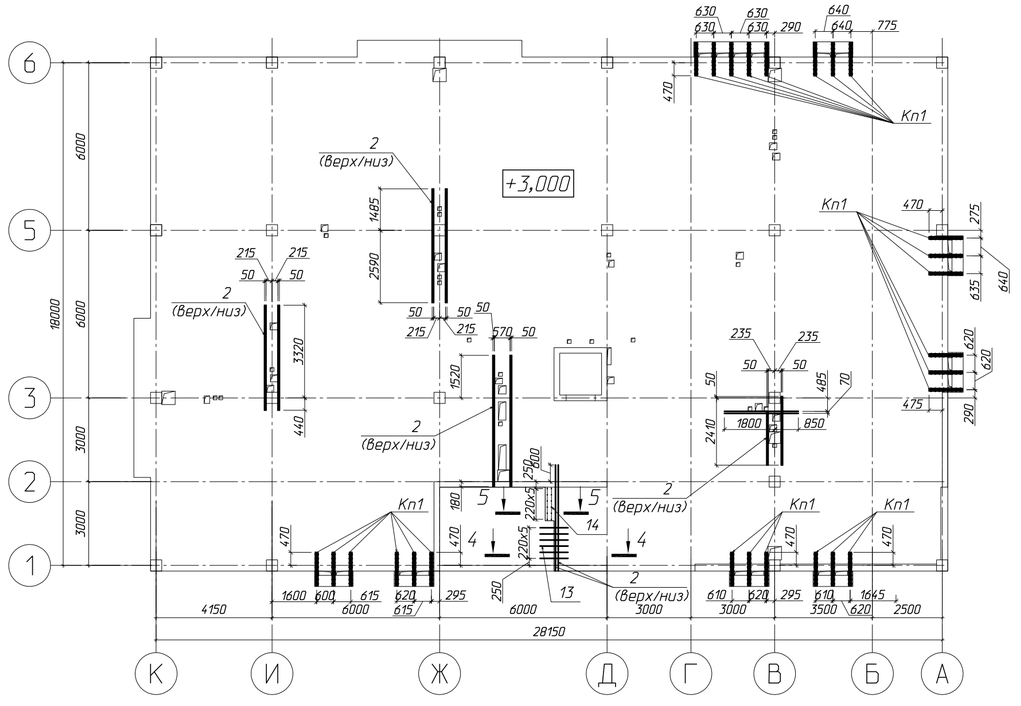

Схема розташування верхньої арматури вздовж цифрових осей

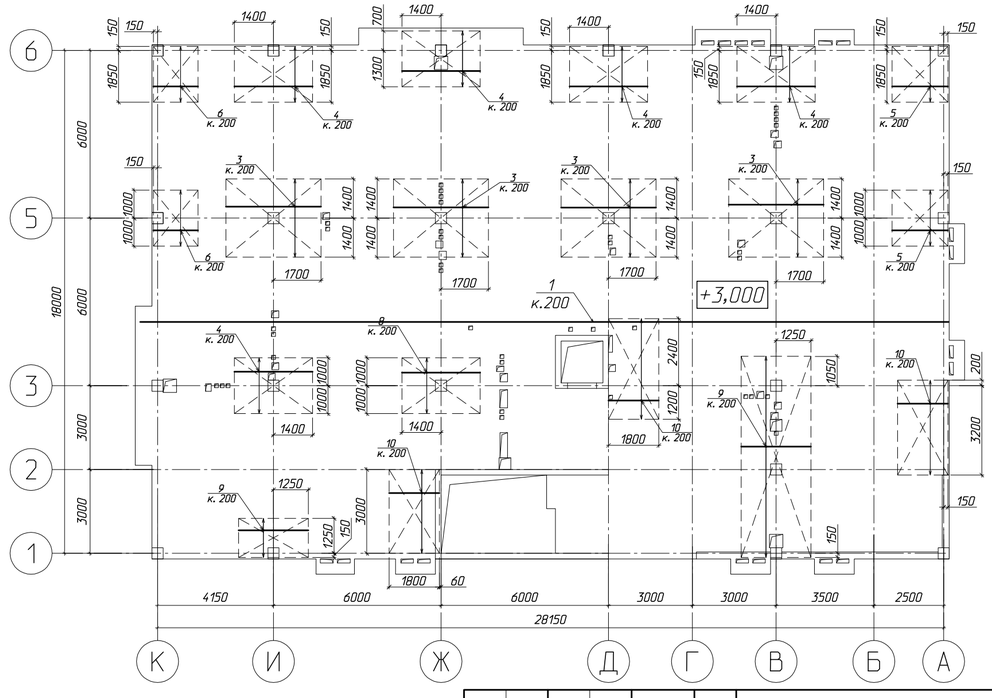

Примітки.

1. *Загальні вказівки до проекту див. арк. 1.*
2. *Даний розділ розглядати сумісно з розділами АР, ЕТР, ВК, ОВ.*
3. *Повздовжнє нарощування арматурних стержнів виконувати перепуском арматури Ø12 – 500мм, але не більше половини стержнів в одному перерізі.Довжина арматури в специфікації вказана без врахування нарощування. Арматуру в місцях отворів вирізати та відігнути по місцю.*
4. *При виконанні бетонних робіт керуватися СНиП 3.03.01-87.*
5. *Захисний шар для верхньої та нижньої арматури– 20 мм, крім вказаних.*

Змін.	Кіл.діл.	Арк.	№ док.	Підпис	Дата
Гол. констр.		Рубаненко			2.17
Розроб.		Дубенчук			2.17
Перевірив		Рубаненко			2.17
Н. контр.		Харюк			2.17

16-8/1-КБ

Будівництво житлового будинку з вбудованими приміщеннями нежитлового призначення по вул. Алексухіна, 24 у Святошинському районі, м. Києві

Житловий будинок з вбудованими приміщеннями нежитлового призначення

Стадія	Аркуш	Аркушів
Р	3	

Плита монолітна Пм1 на відм. +3.000. Армування

ФОП ВДОВИЧЕНКО О.М.

Формат А2

Інв. N оригін. | Підпис та дата | Зам. інв. N

Відомість деталей

Поз.	Ескіз
11	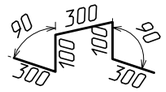
12	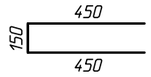
14	
16	
17	

*– Розміри дані по внутрішнім граням

Відомість витрат сталі на елемент, кг

Марка элементу	Вироби арматурні							
	Арматура класу							Всього
	A400C				A240C			
	ДСТУ 3760: 2006							
	ø12	ø16	ø20	Всього	ø8	ø10	Всього	
Плита на відм. +3.000	9937.71	1980.07	2194.68	14112.46	90.14	561.68	651.82	14764.28

Специфікація до плити на відм. +3,000

Марка поз.	Позначення	Найменування	Кіл.	Маса од., кг	Примітка
		Деталі			
1	ДСТУ 3760: 2006	ø12A400C, l= 10668 м.п.		0.89	9472.43
2	ДСТУ 3760: 2006	ø16A400C, l= 820 м.п.		1.58	1294.40
3	ДСТУ 3760: 2006	ø20A400C l=3400	60	8.39	503.40
4	ДСТУ 3760: 2006	ø20A400C l=2800	136	6.91	939.76
5	ДСТУ 3760: 2006	ø20A400C l=2000	68	4.94	335.92
6	ДСТУ 3760: 2006	ø20A400C l=1600	22	3.95	86.90
7	ДСТУ 3760: 2006	ø20A400C l=1400	95	3.46	328.70
8	ДСТУ 3760: 2006	ø16A400C l=2800	11	4.42	48.62
9	ДСТУ 3760: 2006	ø16A400C l=2500	48	3.95	189.60
10	ДСТУ 3760: 2006	ø16A400C l=1800	53	2.85	151.05
11*	ДСТУ 3760: 2006	ø10A240C l=1100	826	0.68	561.68
12*	ДСТУ 3760: 2006	ø12A400C l=1050	475	0.94	446.50
13	ДСТУ 3760: 2006	ø12A400C l=1000	12	0.89	10.68
14*	ДСТУ 3760: 2006	ø12A400C l=1510	6	1.35	8.10
17*	ДСТУ 3760: 2006	ø8A240C l=1450	55	0.58	31.90
		Вироби збірні			
Кп1	Каркас просторовий Кп1	Кп1 l=1200	26	13.64	354.64
15	ДСТУ 3760: 2006	ø16A400C l=1200	6	1.90	11.40
16*	ДСТУ 3760: 2006	ø8A240C l=690	8	0.28	2.24
		Матеріали			
		Бетон кл. С20/25	105.0		

* – гнуті стрижні, див. відомость деталей

Зам. інв. N | Підпис та дата | Інв. N оригін.

Змін.	Кіл.арк.	Арк.	№ док.	Підпис	Дата
Гол. констр.		Рубаненко			2.17
Розроб.		Дубенчук			2.17
Перевірив		Рубаненко			2.17
Н. контр.		Харюк			2.17

16-8/1-КБ

Будівництво житлового будинку з вбудованими приміщеннями нежитлового призначення по вул. Алексухіна, 24 у Святошинському районі, м. Києві

Житловий будинок з вбудованими приміщеннями нежитлового призначення

Стадія	Аркуш	Аркушів
Р	4	

Специфікація до Пм1

ФОП ВДОВИЧЕНКО О.М.

Формат А3

Схема розташування конструкцій на відм. +6,100

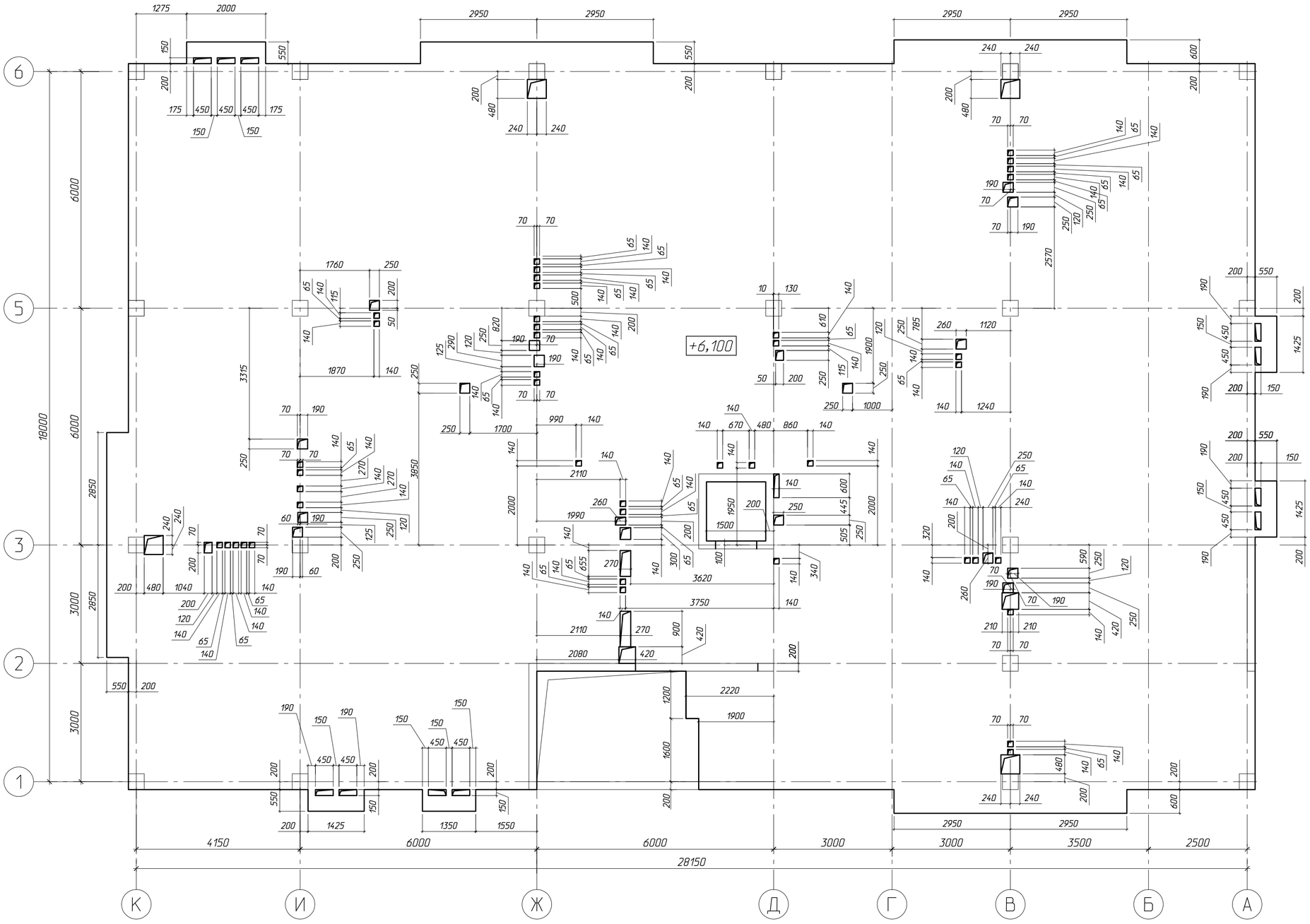

Змін.	Кіл.їйл.	Арк.	№ док.	Підпис	Дата
Гол. констр.		Рубаненко			2.17
Розроб.		Дубенчук			2.17
Перевірив		Рубаненко			2.17
Н. контр.		Харюк			2.17

16-8/1-КБ

Будівництво житлового будинку з вбудованими приміщеннями нежитлового призначення по вул. Алексухіна, 24 у Святошинському районі, м. Києві

Житловий будинок з вбудованими приміщеннями нежитлового призначення

Стадія	Аркуш	Аркушів
Р	5	

Плита монолітна Пм2 на відм. +6.100. Опалубка

ФОП ВДОВИЧЕНКО О.М.

Інв. N оригін. | Підпис та дата | Зам. інв. N

Формат А2

Схема розташування нижньої арматури

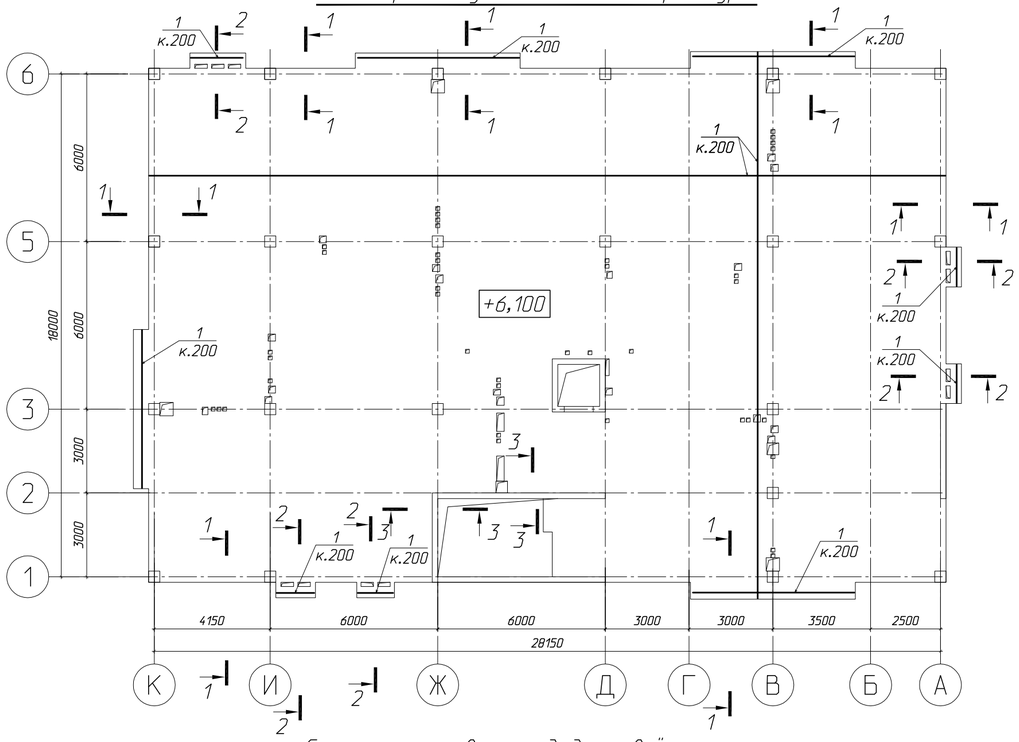

Схема розташування верхньої арматури вздовж буквенних осей

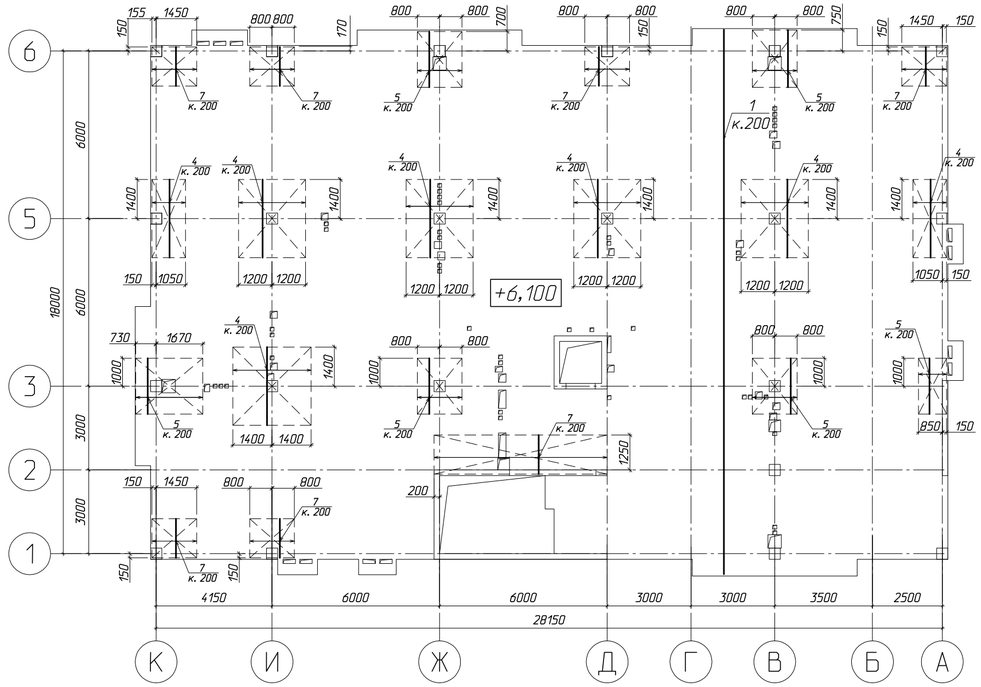

Схема розташування додаткової арматури

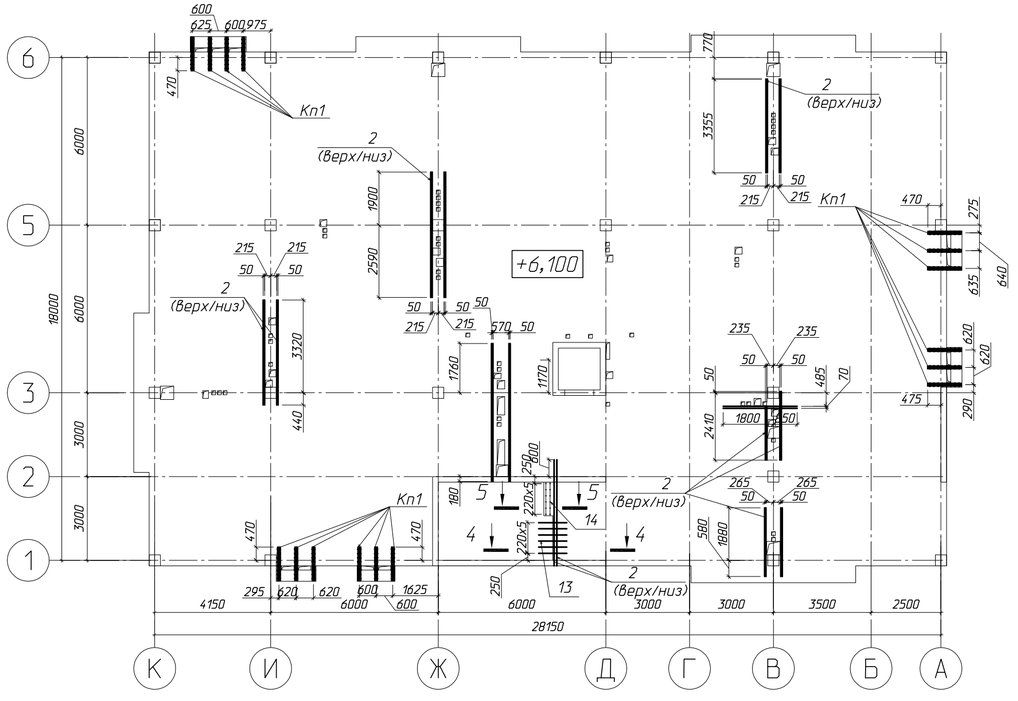

Схема розташування верхньої арматури вздовж цифрових осей

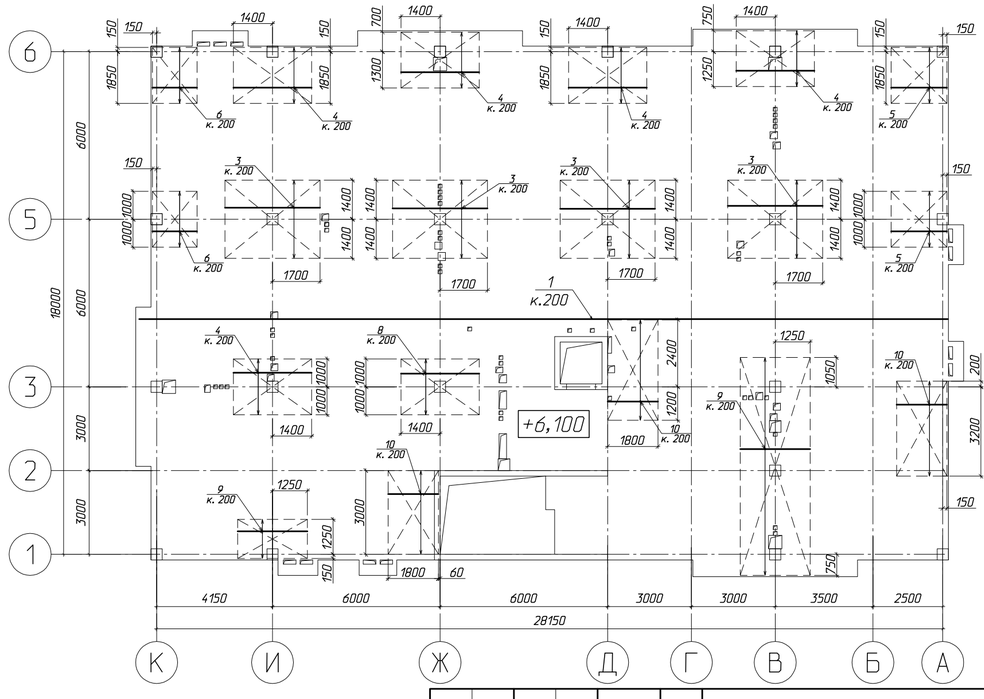

Примітки.

1. *Загальні вказівки до проекту див. арк. 1.*
2. *Даний розділ розглядати сумісно з розділами АР, ЕТР, ВК, ОВ.*
3. *Повздовжнє нарощування арматурних стержнів виконувати перепуском арматури Ø12 – 500мм, але не більше половини стержнів в одному перерізі.Довжина арматури в специфікації вказана без врахування нарощування. Арматуру в місцях отворів вирізати та відігнути по місцю.*
4. *При виконанні бетонних робіт керуватися СНиП 3.03.01-87.*
5. *Захисний шар для верхньої та нижньої арматури– 20 мм, крім вказаних.*

						16-8/1-КБ
						Будівництво житлового будинку з вбудованими приміщеннями нежитлового призначення по вул. Алексухіна, 24 у Святошинському районі, м. Києві
Змін.	Кіл.їйл.	Арк.	№ док.	Підпис	Дата	
Гол. констр.		Рубаненко			2.17	Житловий будинок з вбудованими приміщеннями нежитлового призначення
Розроб.		Дубенчук			2.17	Стадія: Р; Аркуш: 6; Аркушів:
Перевірив		Рубаненко			2.17	
Н. контр.		Харюк			2.17	Плита монолітна Пм2 на відм. +6.100. Армування
						ФОП В.ДОВИЧЕНКО О.М.

Інв. N оригін. | Підпис та дата | Зам. інв. N

Формат А2

Відомість деталей

Поз.	Ескіз
11	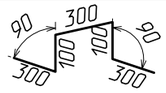
12	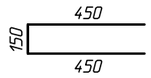
14	
16	

*— Розміри дані по внутрішнім граням

Специфікація до плити на відм. +6,100

Марка поз.	Позначення	Найменування	Кіл.	Маса од., кг	Примітка
		Деталі			
1	ДСТУ 3760: 2006	ø12А400С, l= 10747 м.п.		0.89	9542.58
2	ДСТУ 3760: 2006	ø16А400С, l= 820 м.п.		1.58	1294.40
3	ДСТУ 3760: 2006	ø20А400С l=3400	60	8.39	503.40
4	ДСТУ 3760: 2006	ø20А400С l=2800	136	6.91	939.76
5	ДСТУ 3760: 2006	ø20А400С l=2000	77	4.94	380.38
6	ДСТУ 3760: 2006	ø20А400С l=1600	22	3.95	86.90
7	ДСТУ 3760: 2006	ø20А400С l=1400	86	3.46	297.56
8	ДСТУ 3760: 2006	ø16А400С l=2800	11	4.42	48.62
9	ДСТУ 3760: 2006	ø16А400С l=2500	48	3.95	189.60
10	ДСТУ 3760: 2006	ø16А400С l=1800	53	2.85	151.05
11*	ДСТУ 3760: 2006	ø10А240С l=1100	826	0.68	561.68
12*	ДСТУ 3760: 2006	ø12А400С l=1050	475	0.94	446.50
13	ДСТУ 3760: 2006	ø12А400С l=1000	12	0.89	10.68
14*	ДСТУ 3760: 2006	ø12А400С l=1510	6	1.35	8.10
		Вироби збірні			
Кп1	Каркас просторовий Кп1	Кп1 l=1200	16	13.64	218.24
15	ДСТУ 3760: 2006	ø16А400С l=1200	6	1.90	11.40
16*	ДСТУ 3760: 2006	ø8А240С l=690	8	0.28	2.24
		Матеріали			
		Бетон кл. С20/25	106.0		

* — гнуті стрижні, див. відомость деталей

Відомість витрат сталі на елемент, кг

Марка элементу	Вироби арматурні							
	Арматура класу							Всього
	А400С				А240С			
	ДСТУ 3760: 2006							
	ø12	ø16	ø20	Всього	ø8	ø10	Всього	
Плита на відм. +6.100	10007.86	1866.07	2208.00	14081.93	35.84	561.68	597.52	14679.45

Змін.	Кіл.арк.	Арк.	№ док.	Підпис	Дата
Гол. констр.		Рубаненко			2.17
Розроб.		Дубенчук			2.17
Перевірив		Рубаненко			2.17
Н. контр.		Харюк			2.17

16-8/1-КБ

Будівництво житлового будинку з вбудованими приміщеннями нежитлового призначення по вул. Алексухіна, 24 у Святошинському районі, м. Києві

Житловий будинок з вбудованими приміщеннями нежитлового призначення

Стадія	Аркуш	Аркушів
Р	7	

Специфікація до Пм2

ФОП ВДОВИЧЕНКО О.М.

Інв. N оригін. | Підпис та дата | Зам. інв. N

Формат А3

Схема розташування конструкцій на відм. +9,200

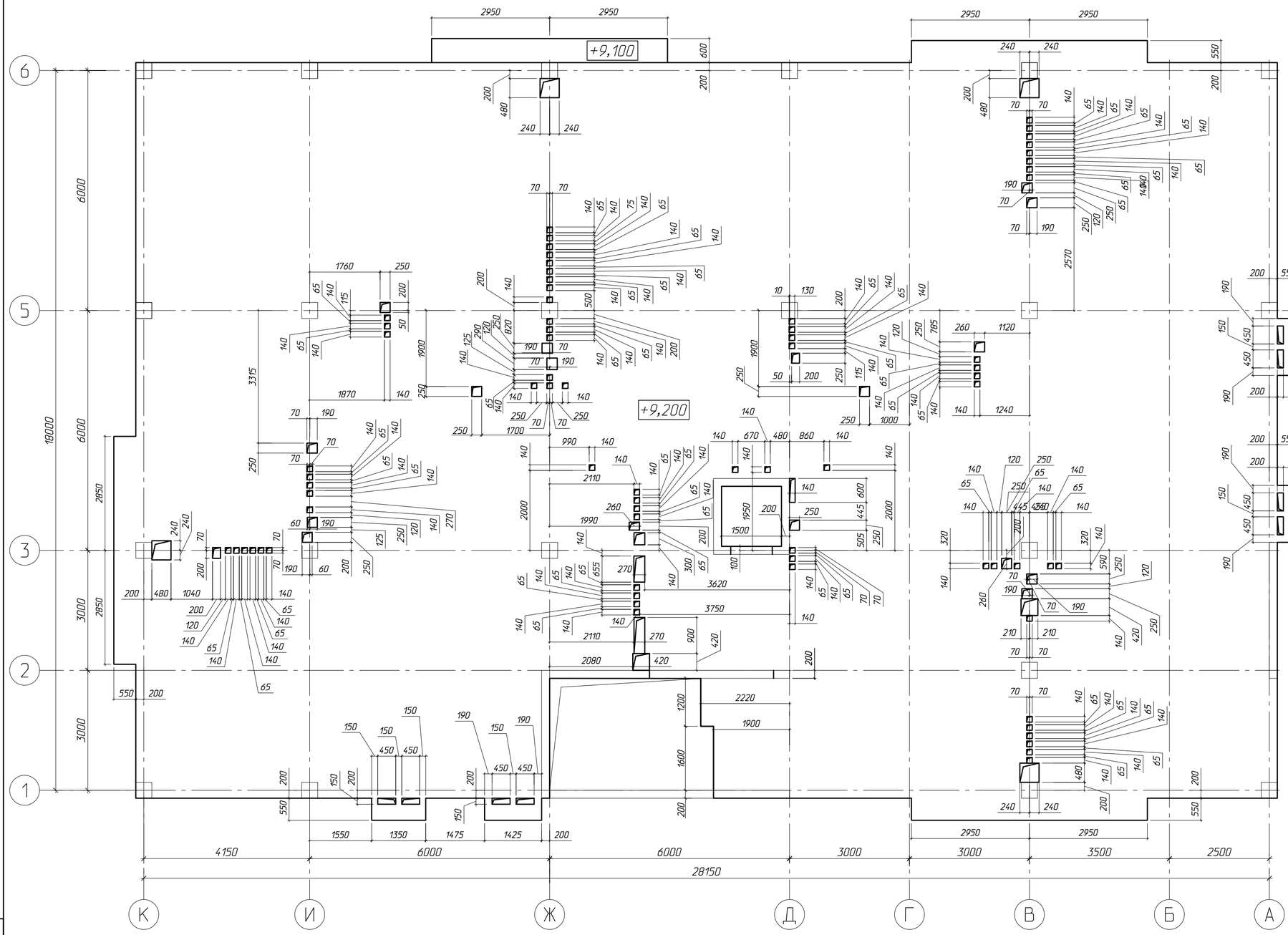

Змін.	Кіл.діл.	Арк.	№ док.	Підпис	Дата
Гол. констр.		Рубаненко			2.17
Розроб.		Дубенчук			2.17
Перевірив		Рубаненко			2.17
Н. контр.		Харюк			2.17

16-8/1-КБ

Будівництво житлового будинку з вбудованими приміщеннями нежитлового призначення по вул. Алексухіна, 24 у Святошинському районі, м. Києві

Житловий будинок з вбудованими приміщеннями нежитлового призначення

Стадія	Аркуш	Аркушів
Р	8	

Плита монолітна Пм3 на відм. +9.200. Опалубка

ФОП ВДОВИЧЕНКО О.М.

Інв. N оригін. | Підпис та дата | Зам. інв. N

Формат А2

Схема розташування нижньої арматури

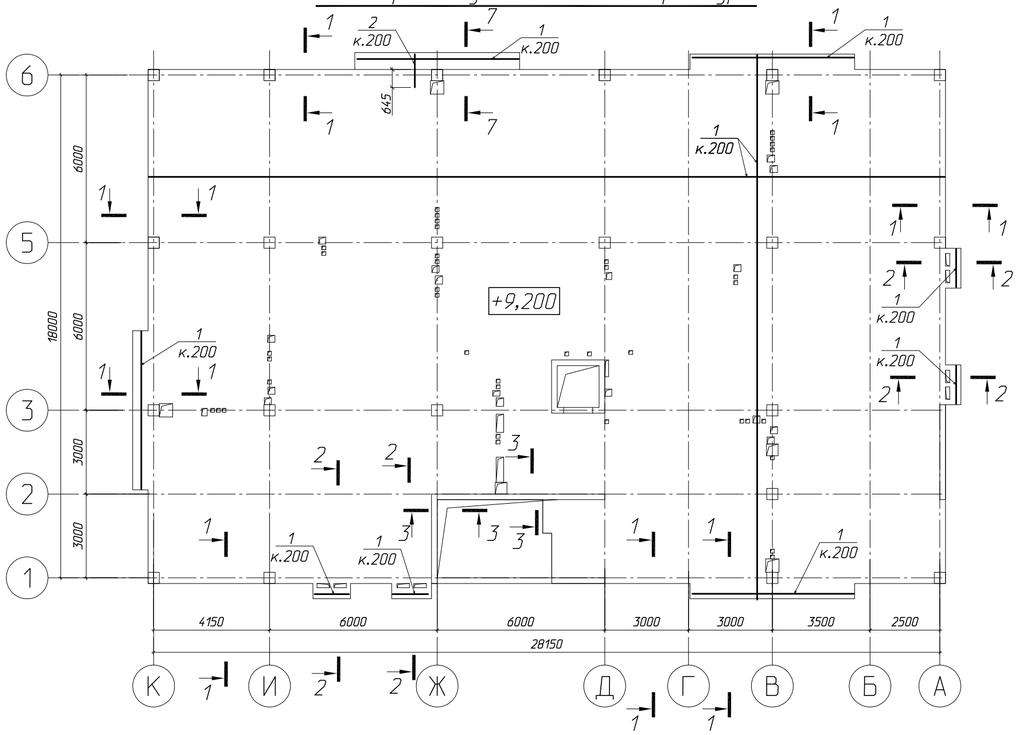

Схема розташування додаткової арматури

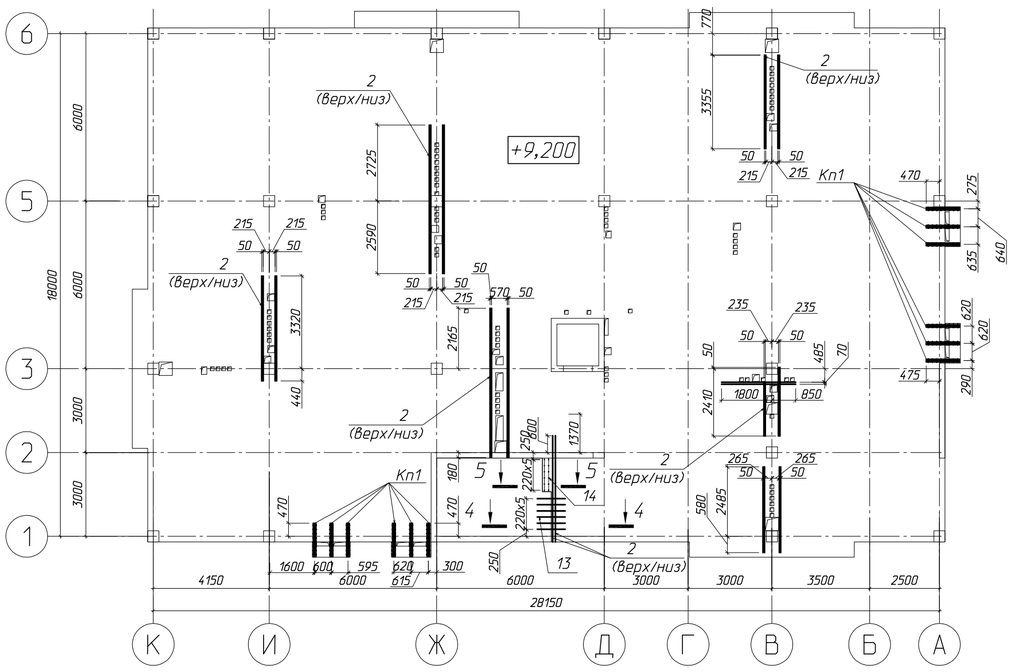

Схема розташування верхньої арматури вздовж буквенних осей

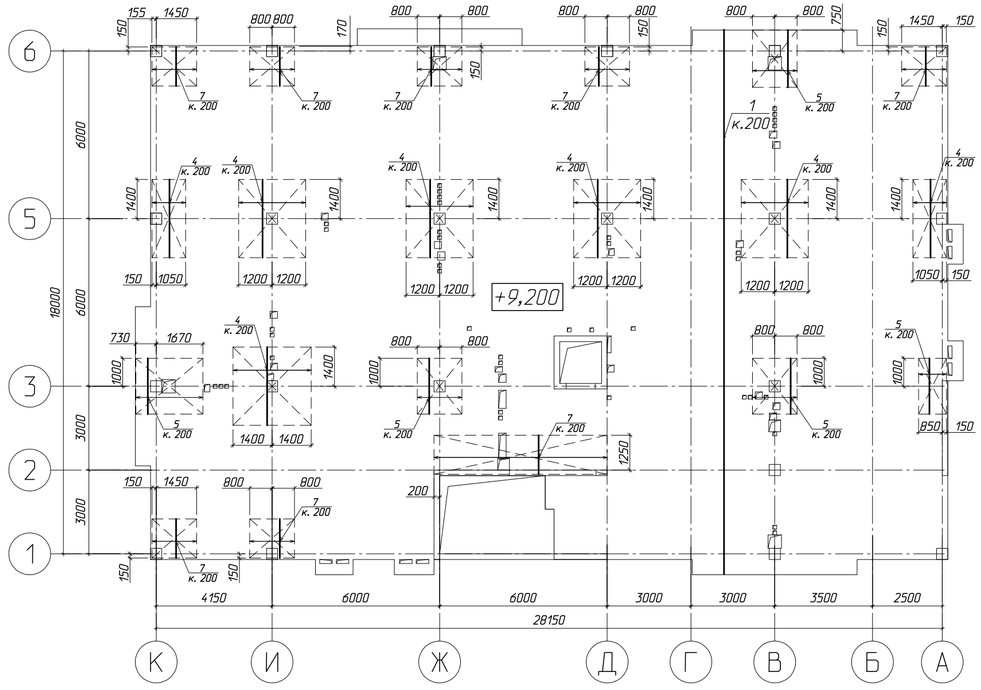

Схема розташування верхньої арматури вздовж цифрових осей

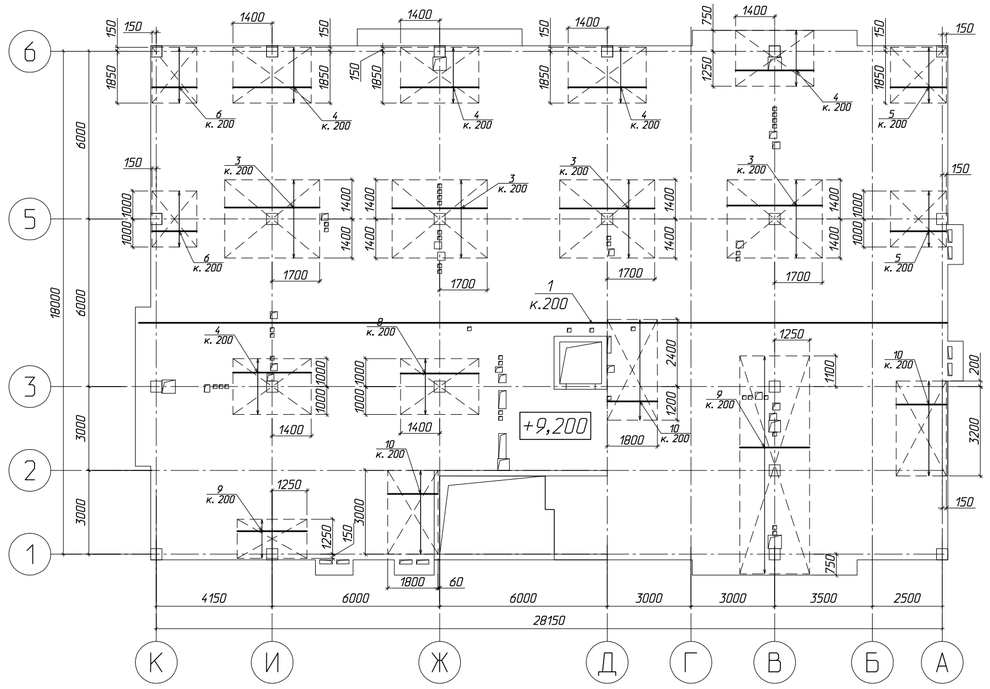

Примітки.

1. *Загальні вказівки до проекту див. арк. 1.*
2. *Даний розділ розглядати сумісно з розділами АР, ЕТР, ВК, ОВ.*
3. *Повздовжнє нарощування арматурних стержнів виконувати перепуском арматури Ø12 – 500мм, але не більше половини стержнів в одному перерізі.Довжина арматури в специфікації вказана без врахування нарощування. Арматуру в місцях отворів вирізати та відігнути по місцю.*
4. *При виконанні бетонних робіт керуватися СНиП 3.03.01-87.*
5. *Захисний шар для верхньої та нижньої арматури- 20 мм, крім вказаних.*

Змін.	Кіл.арк.	Арк.	№ док.	Підпис	Дата
Гол. констр.		Рубаненко			2.17
Розроб.		Дубенчук			2.17
Перевірив		Рубаненко			2.17
Н. контр.		Харюк			2.17

16-8/1-КБ

Будівництво житлового будинку з вбудованими приміщеннями нежитлового призначення по вул. Алексухіна, 24 у Святошинському районі, м. Києві

Житловий будинок з вбудованими приміщеннями нежитлового призначення

Стадія	Аркуш	Аркушів
Р	9	

Плита монолітна Пм3 на відм. +9.200. Армування

ФОП ВДОВИЧЕНКО О.М.

Інв. N оригін. | Підпис та дата | Зам. інв. N

Формат А2

Відомість деталей

Поз.	Ескіз
11	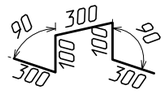
12	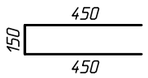
14	
16	

*— Розміри дані по внутрішнім граням

Специфікація до плити на відм. +9,200

Марка поз.	Позначення	Найменування	Кіл.	Маса од., кг	Примітка
		Деталі			
1	ДСТУ 3760:2006	ø12А400С, l= 10720 м.п.		0.89	9518.60
2	ДСТУ 3760:2006	ø16А400С, l= 820 м.п.		1.58	1294.40
3	ДСТУ 3760:2006	ø20А400С l=3400	60	8.39	503.40
4	ДСТУ 3760:2006	ø20А400С l=2800	136	6.91	939.76
5	ДСТУ 3760:2006	ø20А400С l=2000	68	4.94	335.92
6	ДСТУ 3760:2006	ø20А400С l=1600	22	3.95	86.90
7	ДСТУ 3760:2006	ø20А400С l=1400	95	3.46	328.70
8	ДСТУ 3760:2006	ø16А400С l=2800	11	4.42	48.62
9	ДСТУ 3760:2006	ø16А400С l=2500	48	3.95	189.60
10	ДСТУ 3760:2006	ø16А400С l=1800	53	2.85	151.05
11*	ДСТУ 3760:2006	ø10А240С l=1100	826	0.68	561.68
12*	ДСТУ 3760:2006	ø12А400С l=1050	475	0.94	446.50
13	ДСТУ 3760:2006	ø12А400С l=1000	12	0.89	10.68
14*	ДСТУ 3760:2006	ø12А400С l=1510	6	1.35	8.10
		Вироби збірні			
Кп1	Каркас просторовий Кп1	Кп1 l=1200	12	13.64	163.68
15	ДСТУ 3760:2006	ø16А400С l=1200	6	1.90	11.40
16*	ДСТУ 3760:2006	ø8А240С l=690	8	0.28	2.24
		Матеріали			
		Бетон кл. С20/25	105.5		

* — гнуті стрижні, див. відомость деталей

Відомість витрат сталі на елемент, кг

Марка елементу	Вироби арматурні							
	Арматура класу							Всього
	А400С				А240С			
	ДСТУ 3760:2006							
	ø12	ø16	ø20	Всього	ø8	ø10	Всього	
Плита на відм. +9.200	9983.88	1820.47	2194.68	13999.03	26.88	561.68	588.56	14587.59

Змін.	Кіл.арк.	Арк.	№ док.	Підпис	Дата
Гол. констр.		Рубаненко			2.17
Розроб.		Дубенчук			2.17
Перевірив		Рубаненко			2.17
Н. контр.		Харюк			2.17

16-8/1-КБ

Будівництво житлового будинку
з вбудованими приміщеннями нежитлового призначення
по вул. Алексухіна, 24 у Святошинському районі, м. Києві

Житловий будинок з вбудованими приміщеннями нежитлового призначення

Стадія	Аркуш	Аркушів
Р	10	

Специфікація до ПМ3

ФОП ВДОВИЧЕНКО О.М.

Зам. інв. N | Підпис та дата | Інв. N оригін.

Формат А3

Схема розташування конструкцій на відм. +12,300

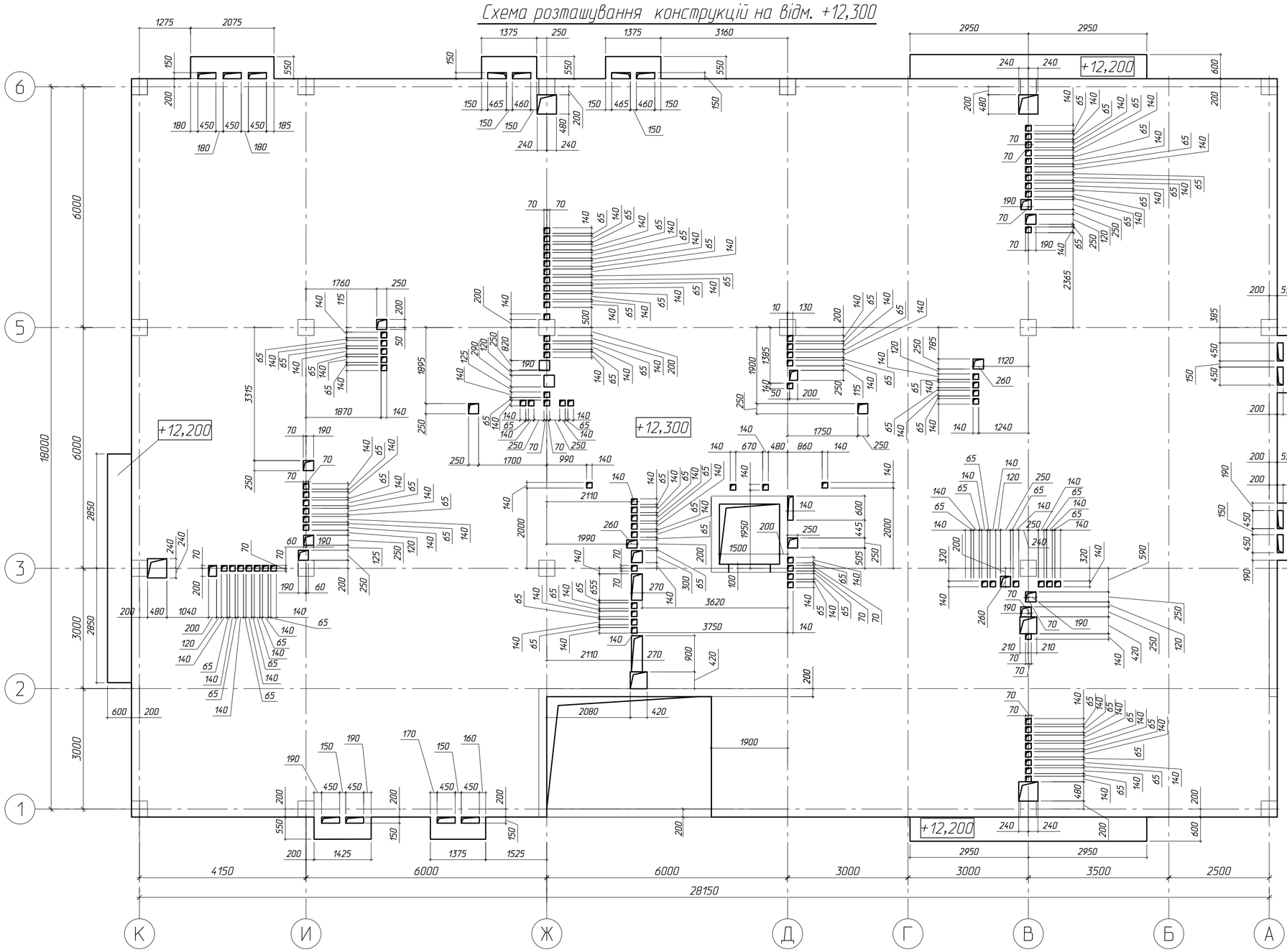

Змін.	Кіл.їйл.	Арк.	№ док.	Підпис	Дата
Гол. констр.		Рубаненко			2.17
Розроб.		Дубенчук			2.17
Перевірив		Рубаненко			2.17
Н. контр.		Харюк			2.17

16-8/1-КБ

Будівництво житлового будинку з вбудованими приміщеннями нежитлового призначення по вул. Алексухіна, 24 у Святошинському районі, м. Києві

Житловий будинок з вбудованими приміщеннями нежитлового призначення

Стадія	Аркуш	Аркушів
Р	11	

Плита монолітна Пм4 на відм. +12.400. Опалубка

ФОП ВДОВИЧЕНКО О.М.

Інв. N оригін. | Підпис та дата | Зам. інв. N

Формат А2

Схема розташування нижньої арматури

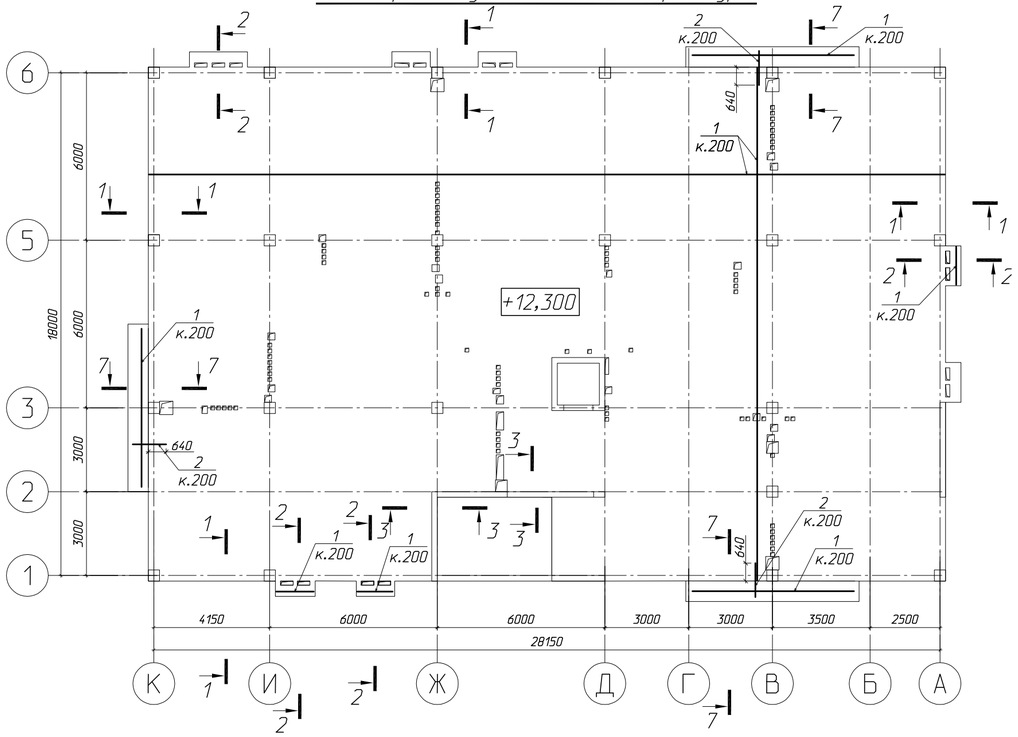

Схема розташування верхньої арматури вздовж буквенних осей

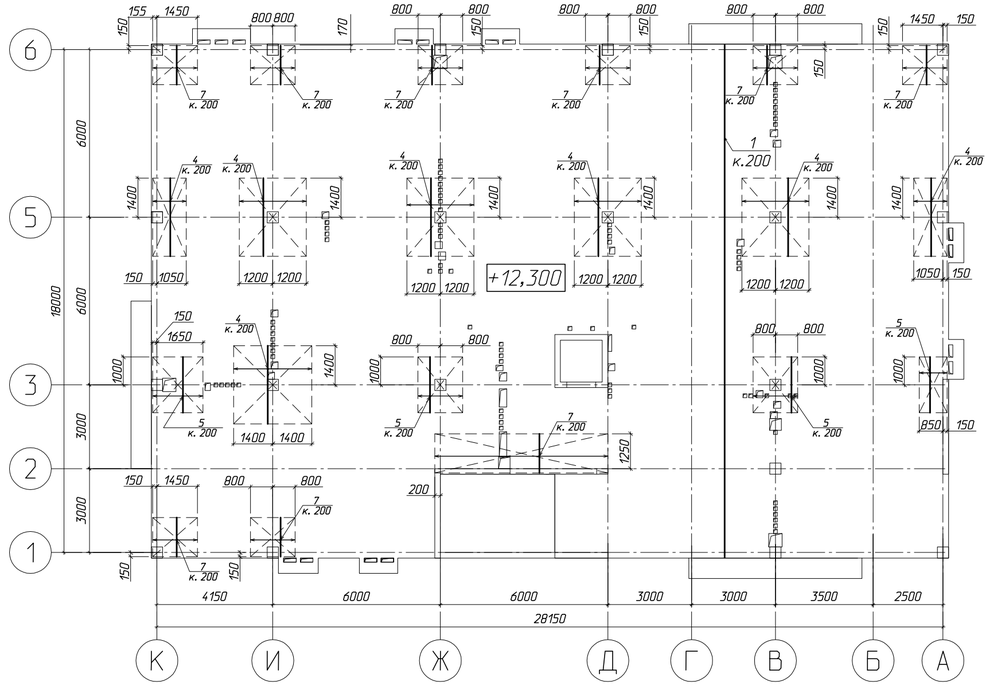

Схема розташування додаткової арматури

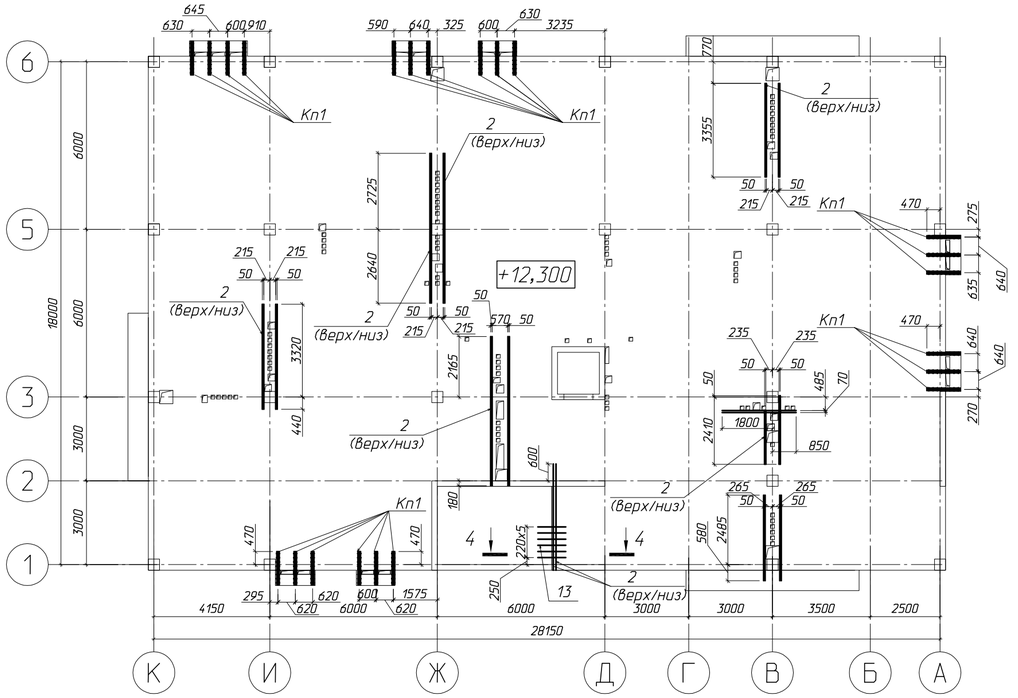

Схема розташування верхньої арматури вздовж цифрових осей

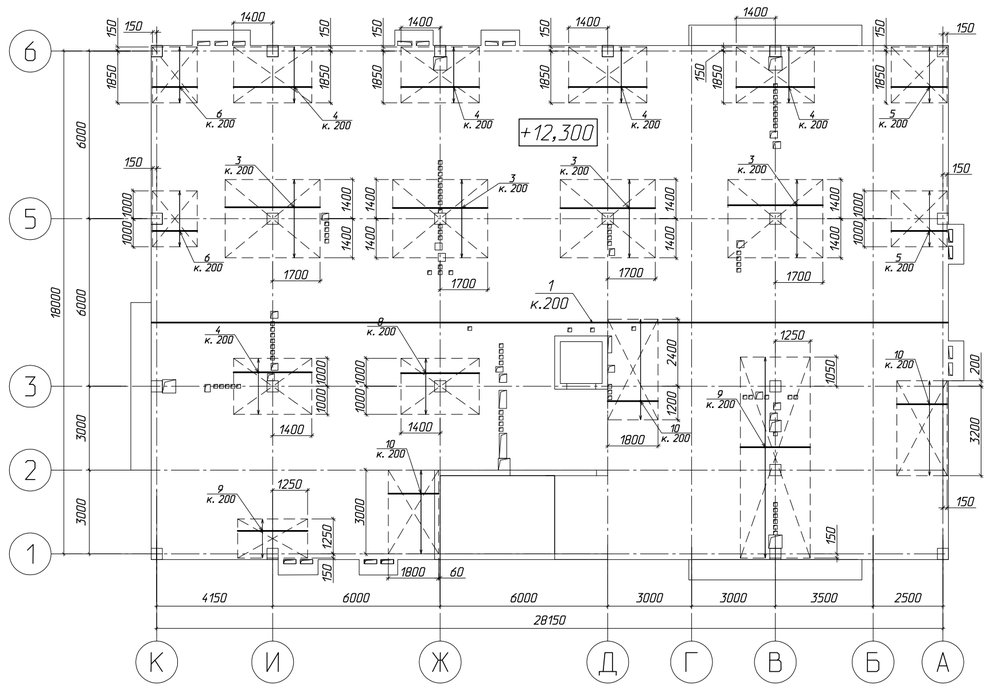

Примітки.

1. *Загальні вказівки до проекту див. арк. 1.*
2. *Даний розділ розглядати сумісно з розділами АР, ЕТР, ВК, ОВ.*
3. *Повздовжнє нарощування арматурних стержнів виконувати перепуском арматури Ø12 – 500мм, але не більше половини стержнів в одному перерізі.Довжина арматури в специфікації вказана без врахування нарощування. Арматуру в місцях отворів вирізати та відігнути по місцю.*
4. *При виконанні бетонних робіт керуватися СНиП 3.03.01-87.*
5. *Захисний шар для верхньої та нижньої арматури- 20 мм, крім вказаних.*

Змін.	Кіл.їйл.	Арк.	№ док.	Підпис	Дата
Гол. констр.		Рубаненко			2.17
Розроб.		Дубенчук			2.17
Перевірив		Рубаненко			2.17
Н. контр.		Харюк			2.17

16-8/1-КБ

Будівництво житлового будинку з вбудованими приміщеннями нежитлового призначення по вул. Алексухіна, 24 у Святошинському районі, м. Києві

Житловий будинок з вбудованими приміщеннями нежитлового призначення

Стадія	Аркуш	Аркушів
Р	12	

Плита монолітна Пм4 на відм. +12.400. Армування

ФОП ВДОВИЧЕНКО О.М.

Інв. N оригін. | Підпис та дата | Зам. інв. N

Формат А2

Відомість деталей

Поз.	Ескіз
11	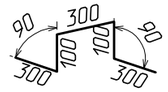
12	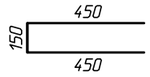
16	

*– Розміри дані по внутрішнім граням

Специфікація до плити на відм. +12,300

Марка поз.	Позначення	Найменування	Кіл.	Маса од., кг	Примітка
		Деталі			
1	ДСТУ 3760: 2006	ø12А400С, l= 10640 м.п.		0.89	9447.57
2	ДСТУ 3760: 2006	ø16А400С, l= 820 м.п.		1.58	1294.40
3	ДСТУ 3760: 2006	ø20А400С l=3400	60	8.39	503.40
4	ДСТУ 3760: 2006	ø20А400С l=2800	136	6.91	939.76
5	ДСТУ 3760: 2006	ø20А400С l=2000	59	4.94	291.46
6	ДСТУ 3760: 2006	ø20А400С l=1600	22	3.95	86.90
7	ДСТУ 3760: 2006	ø20А400С l=1400	104	3.46	359.84
8	ДСТУ 3760: 2006	ø16А400С l=2800	11	4.42	48.62
9	ДСТУ 3760: 2006	ø16А400С l=2500	48	3.95	189.60
10	ДСТУ 3760: 2006	ø16А400С l=1800	53	2.85	151.05
11*	ДСТУ 3760: 2006	ø10А240С l=1100	826	0.68	561.68
12*	ДСТУ 3760: 2006	ø12А400С l=1050	475	0.94	446.50
13	ДСТУ 3760: 2006	ø12А400С l=1000	12	0.89	10.68
		Вироби збірні			
Кп1	Каркас просторовий Кп1	Кп1 l=1200	22	13.64	300.08
15	ДСТУ 3760: 2006	ø16А400С l=1200	6	1.90	11.40
16*	ДСТУ 3760: 2006	ø8А240С l=690	8	0.28	2.24
		Матеріали			
		Бетон кл. С20/25	105.0		

* – гнуті стрижні, див. відомость деталей

Відомість витрат сталі на елемент, кг

Марка элементу	Вироби арматурні							
	Арматура класу							Всього
	А400С				А240С			
	ДСТУ 3760: 2006							
	ø12	ø16	ø20	Всього	ø8	ø10	Всього	
Плита на відм. +12.300	9904.75	1934.47	2181.36	14020.58	49.28	561.68	610.96	14631.54

Змін.	Кіл.дїл.	Арк.	№ док.	Підпис	Дата
Гол. констр.		Рубаненко			2.17
Розроб.		Дубенчук			2.17
Перевірив		Рубаненко			2.17
Н. контр.		Харюк			2.17

16-8/1-КБ

Будівництво житлового будинку з вбудованими приміщеннями нежитлового призначення по вул. Алексухіна, 24 у Святошинському районі, м. Києві

Житловий будинок з вбудованими приміщеннями нежитлового призначення

Стадія	Аркуш	Аркушів
Р	13	

Специфікація до Пм4

ФОП ВДОВИЧЕНКО О.М.

Зам. інв. N | Підпис та дата | Інв. N оригін.

Формат А3

Схема розташування конструкцій на відм. +15,400

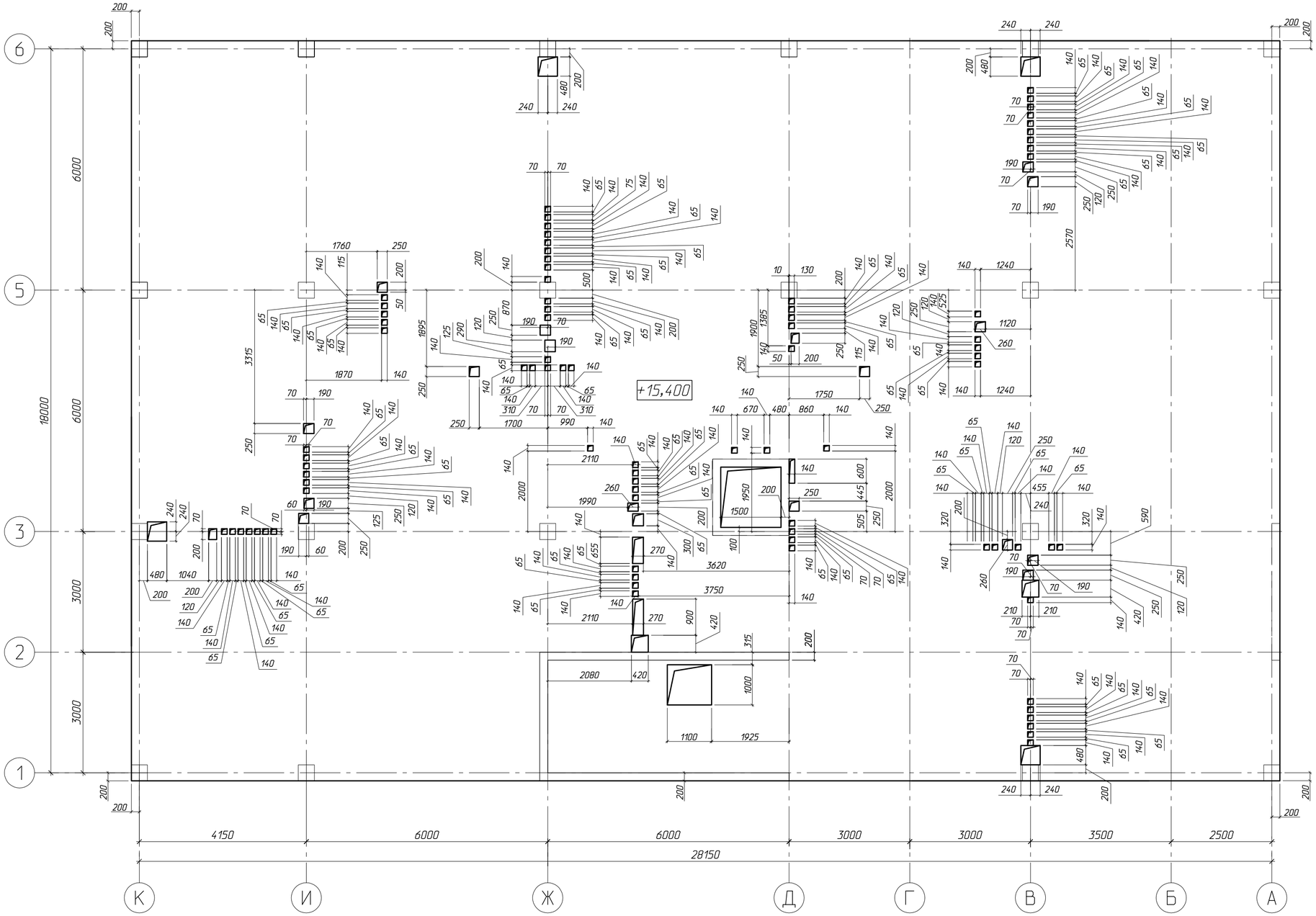

						16-8/1-КБ
						Будівництво житлового будинку з вбудованими приміщеннями нежитлового призначення по вул. Алексухіна, 24 у Святошинському районі, м. Києві
Змін.	Кіл.діл.	Арк.	№ док.	Підпис	Дата	
Гол. констр.		Рубаненко			2.17	Житловий будинок з вбудованими приміщеннями нежитлового призначення
Розроб.		Дубенчук			2.17	
Перевірив		Рубаненко			2.17	
Н. контр.		Харюк			2.17	

Стадія	Аркуш	Аркушів
Р	14	

Плита монолітна Пм5 на відм. +15.400. Опалубка

ФОП ВДОВИЧЕНКО О.М.

Формат А2

Зам. інв. N

Підпис та дата

Інв. N оригін.

Схема розташування нижньої арматури

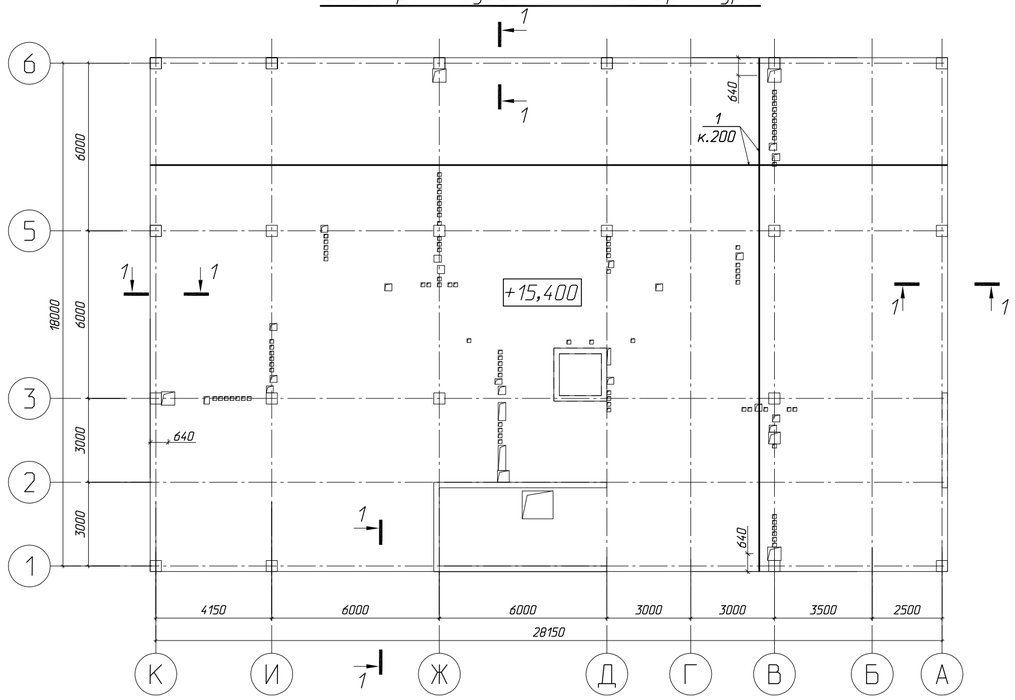

Схема розташування додаткової арматури

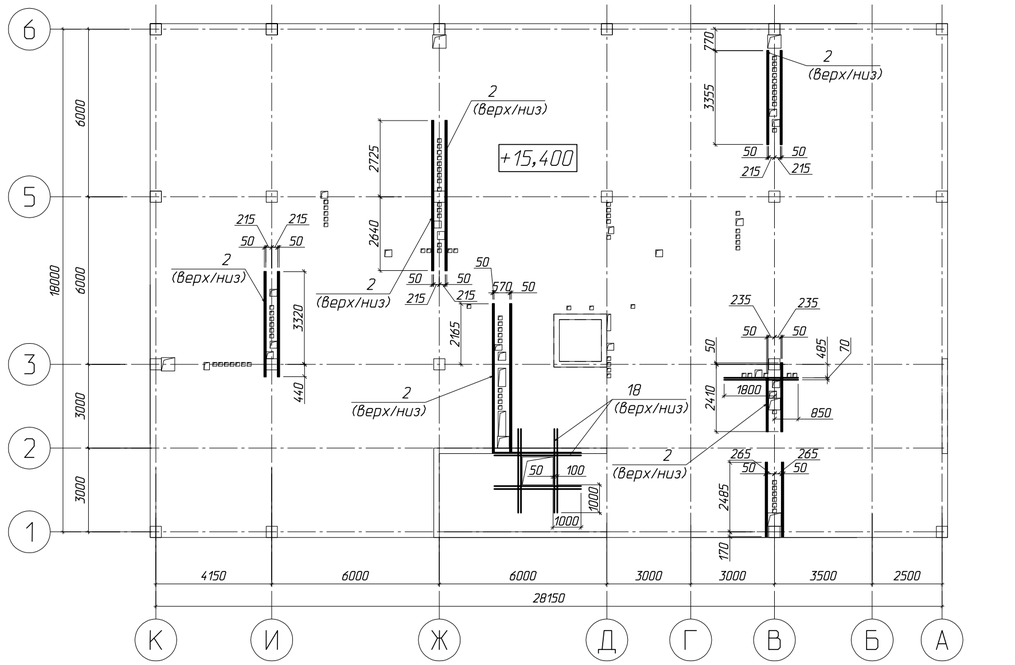

Схема розташування верхньої арматури вздовж буквенних осей

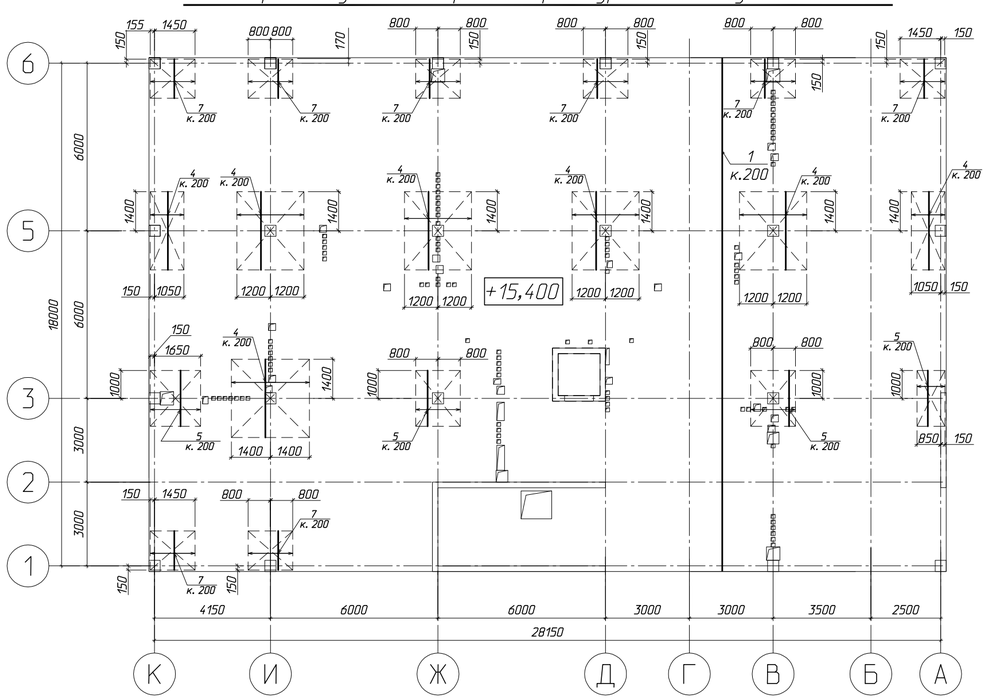

Схема розташування верхньої арматури вздовж цифрових осей

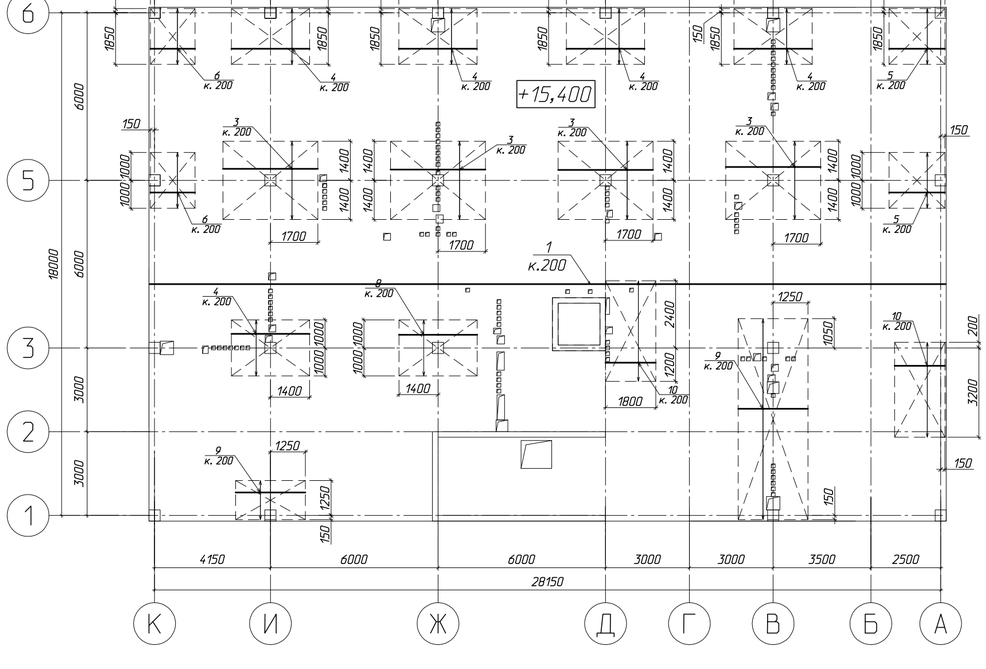

Примітки.

1. *Загальні вказівки до проекту див. арк. 1.*
2. *Даний розділ розглядати сумісно з розділами АР, ЕТР, ВК, ОВ.*
3. *Повздовжнє нарощування арматурних стержнів виконувати перепуском арматури ∅12 – 500мм, але не більше половини стержнів в одному перерізі.Довжина арматури в специфікації вказана без врахування нарощування. Арматуру в місцях отворів вирізати та відігнути по місцю.*
4. *При виконанні бетонних робіт керуватися СНиП 3.03.01-87.*
5. *Захисний шар для верхньої та нижньої арматури- 20 мм, крім вказаних.*

Змін.	Кіл.їл.	Арк.	№ док.	Підпис	Дата
Гол. констр.		Рубаненко			2.17
Розроб.		Дубенчук			2.17
Перевірив		Рубаненко			2.17
Н. контр.		Харюк			2.17

16-8/1-КБ

Будівництво житлового будинку з вбудованими приміщеннями нежитлового призначення по вул. Алексухіна, 24 у Святошинському районі, м. Києві

Житловий будинок з вбудованими приміщеннями нежитлового призначення

Стадія	Аркуш	Аркушів
Р	15	

Плита монолітна Пм5 на відм. +15.400. Армування

ФОП ВДОВИЧЕНКО О.М.

Інв. N оригін. | Підпис та дата | Зам. інв. N

Формат А2

Відомість деталей

Поз.	Ескіз
11	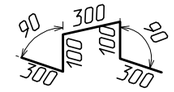
12	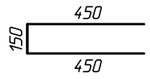
*– Розміри дані по внутрішнім граням	

Специфікація до плити на відм. +15,400

Марка поз.	Позначення	Найменування	Кіл.	Маса од., кг	Примітка
		Деталі			
1	ДСТУ 3760: 2006	ø12А400С, l= 10480 м.п.		0.89	9305.50
2	ДСТУ 3760: 2006	ø16А400С, l= 820 м.п.		1.58	1294.40
3	ДСТУ 3760: 2006	ø20А400С l=3400	60	8.39	503.40
4	ДСТУ 3760: 2006	ø20А400С l=2800	136	6.91	939.76
5	ДСТУ 3760: 2006	ø20А400С l=2000	59	4.94	291.46
6	ДСТУ 3760: 2006	ø20А400С l=1600	22	3.95	86.90
7	ДСТУ 3760: 2006	ø20А400С l=1400	73	3.46	252.58
8	ДСТУ 3760: 2006	ø16А400С l=2800	11	4.42	48.62
9	ДСТУ 3760: 2006	ø16А400С l=2500	48	3.95	189.60
10	ДСТУ 3760: 2006	ø16А400С l=1800	37	2.85	105.45
11*	ДСТУ 3760: 2006	ø10А240С l=1100	826	0.68	561.68
12*	ДСТУ 3760: 2006	ø12А400С l=1050	475	0.94	446.50
13	ДСТУ 3760: 2006	ø12А400С l=1000	12	0.89	10.68
18	ДСТУ 3760: 2006	ø20А400С l=3000	16	7.40	118.40
		Матеріали			
		Бетон кл. С20/25	104.5		
* – гнуті стрижні, див. відомость деталей					

Відомість витрат сталі на елемент, кг

Марка елементу	Вироби арматурні							
	Арматура класу							Всього
	А400С				А240С			
	ДСТУ 3760: 2006							
	ø12	ø16	ø20	Всього	ø8	ø10	Всього	
Плита на відм. +15.400	9762.68	1638.07	2192.50	13593.25	–	561.68	561.68	14154.93

Змін.	Кіл.дїл.	Арк.	№ док.	Підпис	Дата
Гол. констр.		Рубаненко			2.17
Розроб.		Дубенчук			2.17
Перевірив		Рубаненко			2.17
Н. контр.		Харюк			2.17

16-8/1-КБ

Будівництво житлового будинку
з вбудованими приміщеннями нежитлового призначення
по вул. Алексухіна, 24 у Святошинському районі, м. Києві

Житловий будинок з вбудованими приміщеннями нежитлового призначення	Стадія	Аркуш	Аркушів
	Р	16	
Специфікація до ПМ5	ФОП ВДОВИЧЕНКО О.М.		

Зам. інв. N | Підпис та дата | Інв. N оригін.

Формат А3

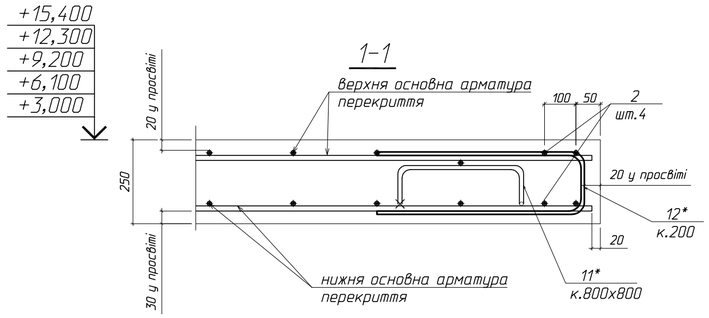

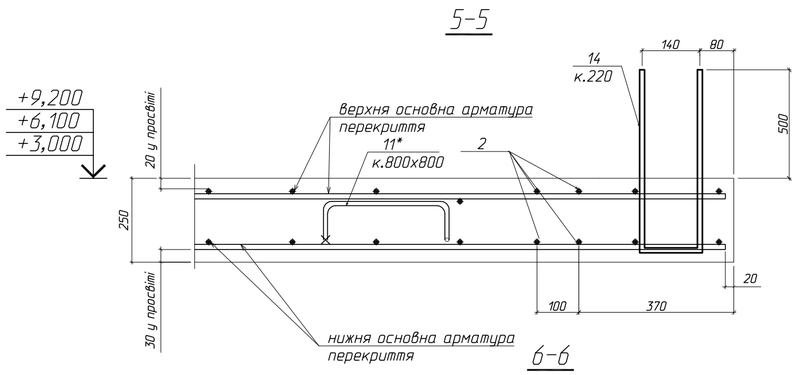

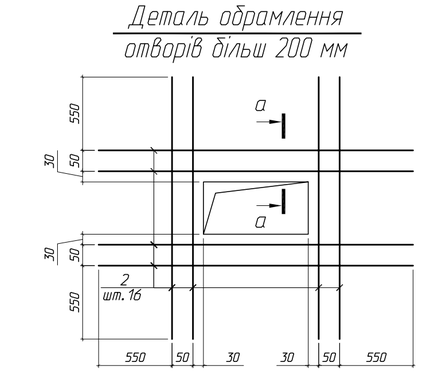

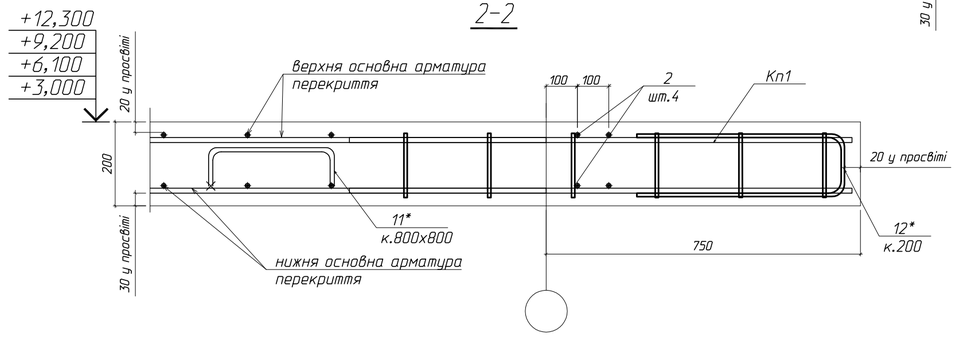

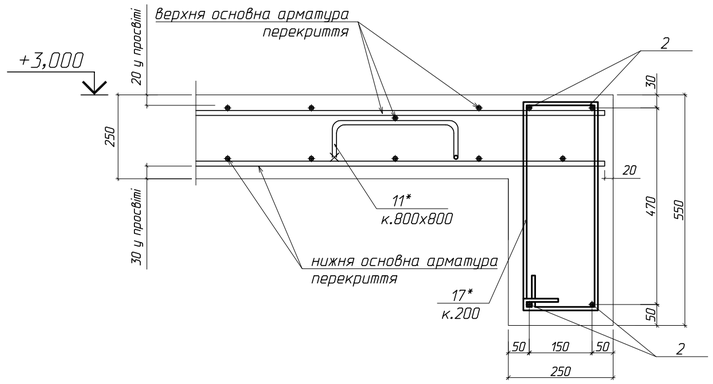

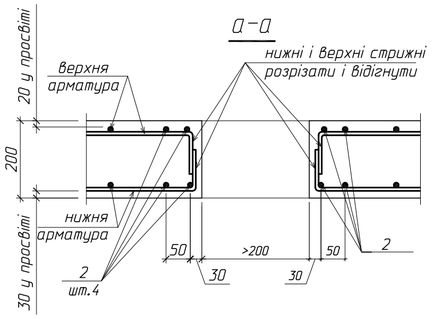

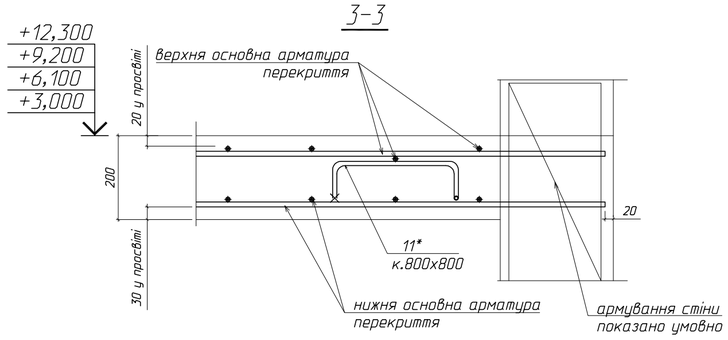

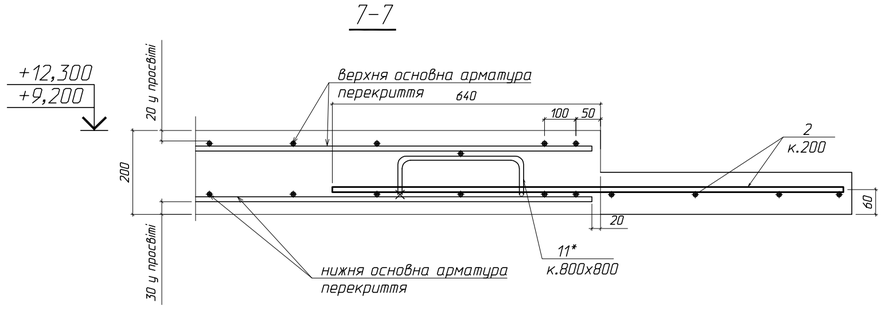

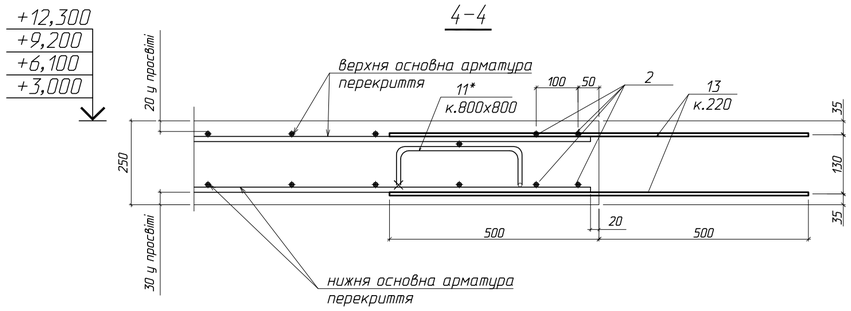

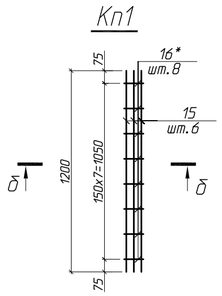

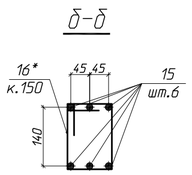

Відомість деталей

Поз.	Ескіз
11	90 300 100 100 90 300 300
12	450 150 450
14	680 680 150
16	185 235 160 110

*– Розміри дані по внутрішнім граням

Примітки.
1. Загальні вказівки до проекту див. арк. 1.
2. Даний розділ розглядати сумісно з розділами АР, ЕТР, ВК, ОВ.
3. Повздовжнє нарощування арматурних стержнів виконувати перепуском арматури Ø12 – 500мм, але не більше половини стержнів в одному перерізі.Довжина арматури в специфікації вказана без врахування нарощування. Арматуру в місцях отворів вирізати та відігнути по місцю.
4. При виконанні бетонних робіт керуватися СНиП 3.03.01-87.
5. Захисний шар для верхньої та нижньої арматури– 20 мм, крім вказаних.

Інв. N оригін. | Підпис та дата | Зам. інв. N

Схема розташування конструкцій на відм. -0,100

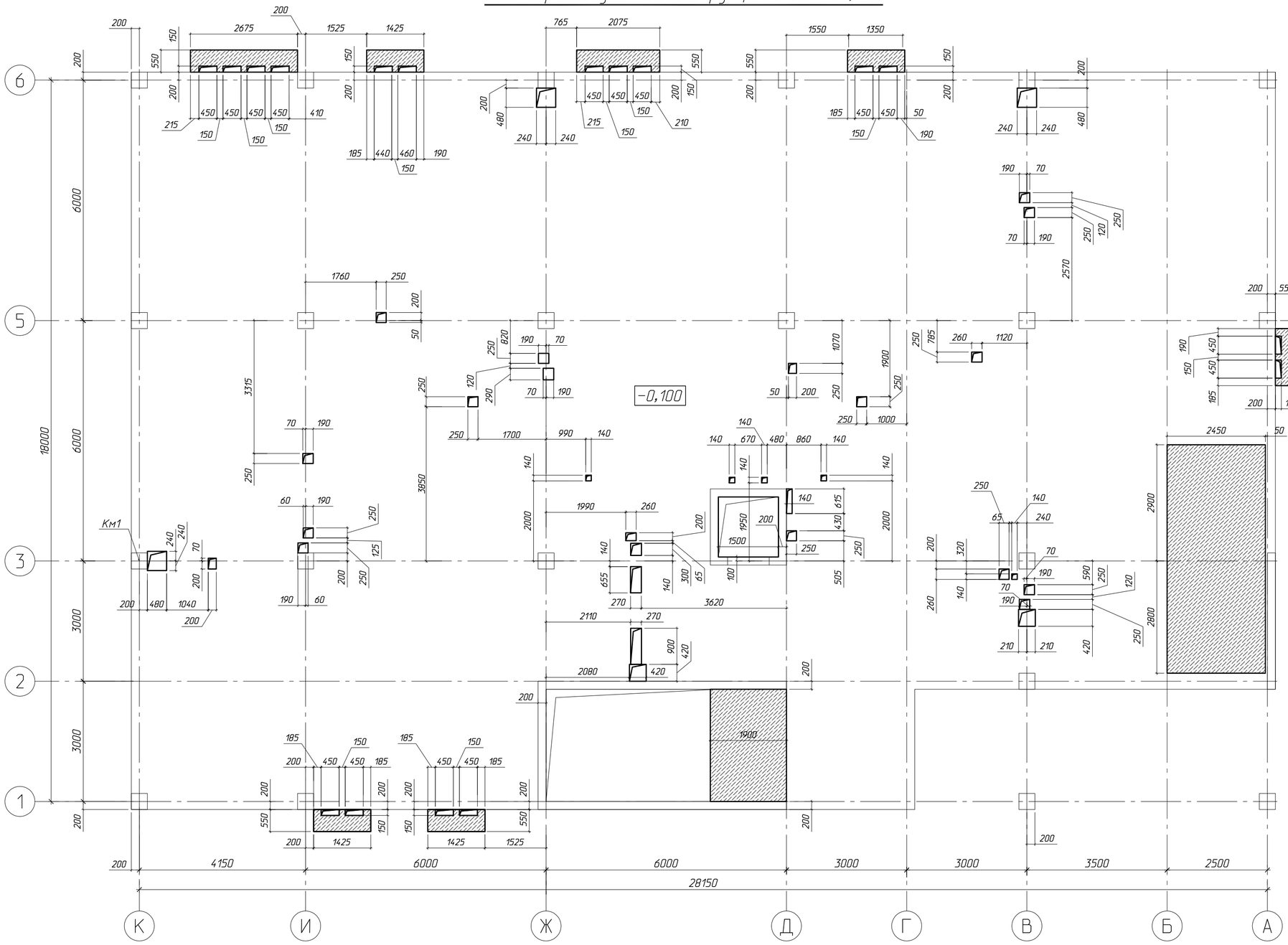

Змін.	Кіл.їйл.	Арк.	№ док.	Підпис	Дата
Гол. констр.		Рубаненко			2.17
Розроб.		Дубенчук			2.17
Перевірив		Рубаненко			2.17
Н. контр.		Харюк			2.17

16-8/1-КБ

Будівництво житлового будинку
з вбудованими приміщеннями нежитлового призначення
по вул. Алексухіна, 24 у Святошинському районі, м. Києві

Житловий будинок
з вбудованими приміщеннями
нежитлового призначення

Стадія	Аркуш	Аркушів
Р	18	

Плита монолітна на відм. -0.100.
Схема реконструкції

ФОП В.ДОВИЧЕНКО О.М.

Інв. N оригін. | Підпис та дата | Зам. інв. N

Формат А2

Схема розташування вертикальних елементів

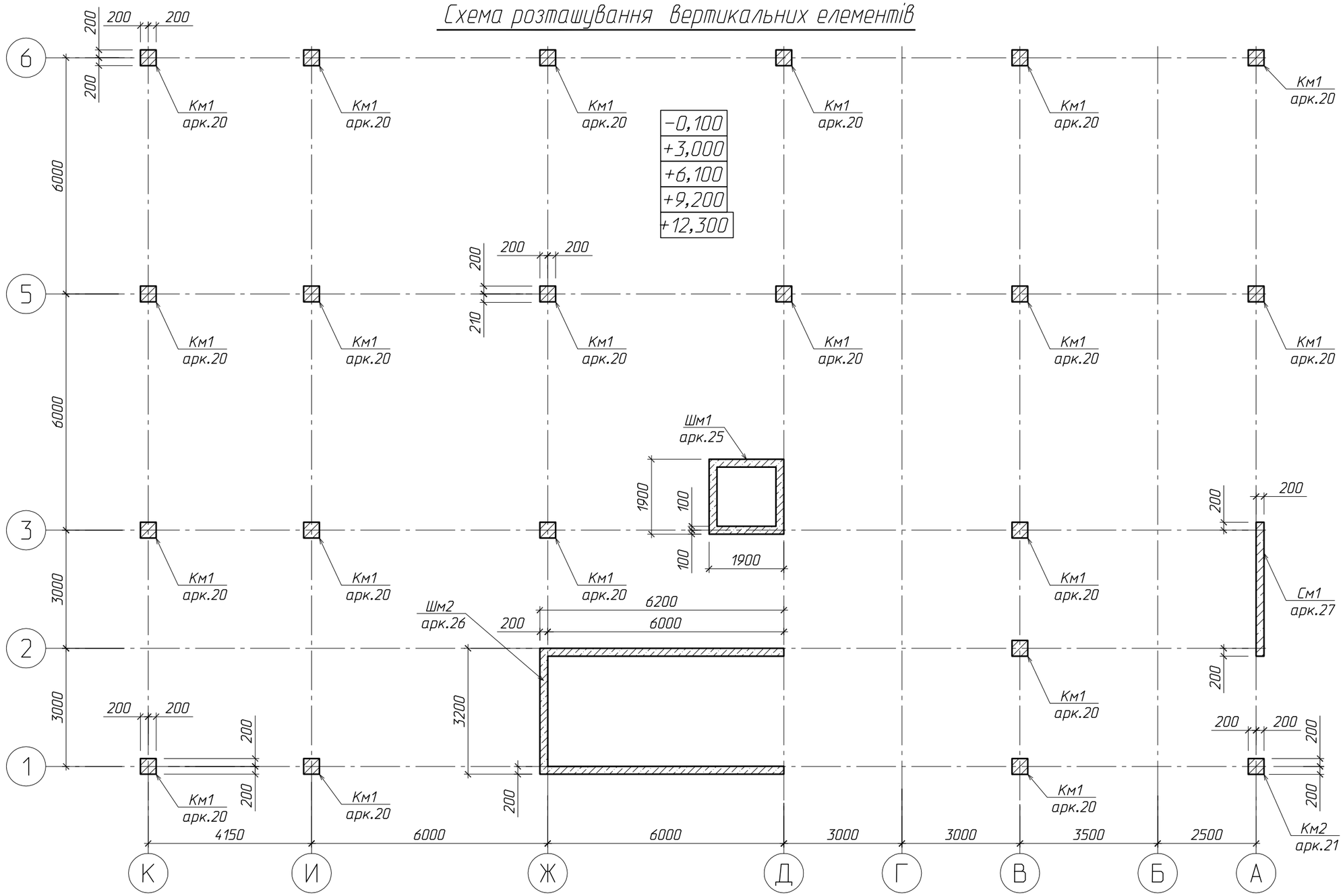

Змін.	Кіл.діл.	Арк.	№ док.	Підпис	Дата
Гол. констр.		Рубаненко			2.17
Розроб.		Дубенчук			2.17
Перевірив		Рубаненко			2.17
Н. контр.		Харюк			2.17

16-8/1-КБ

Будівництво житлового будинку
з вбудованими приміщеннями нежитлового призначення
по вул. Алексухіна, 24 у Святошинському районі, м. Києві

Житловий будинок з вбудованими приміщеннями нежитлового призначення

Стадія	Аркуш	Аркушів
Р	19	

Схема розташування вертикальних елементів

ФОП ВДОВИЧЕНКО О.М.

Інв. N оригін. | Підпис та дата | Зам. інв. N

Формат А3

Км1
(шт.20)

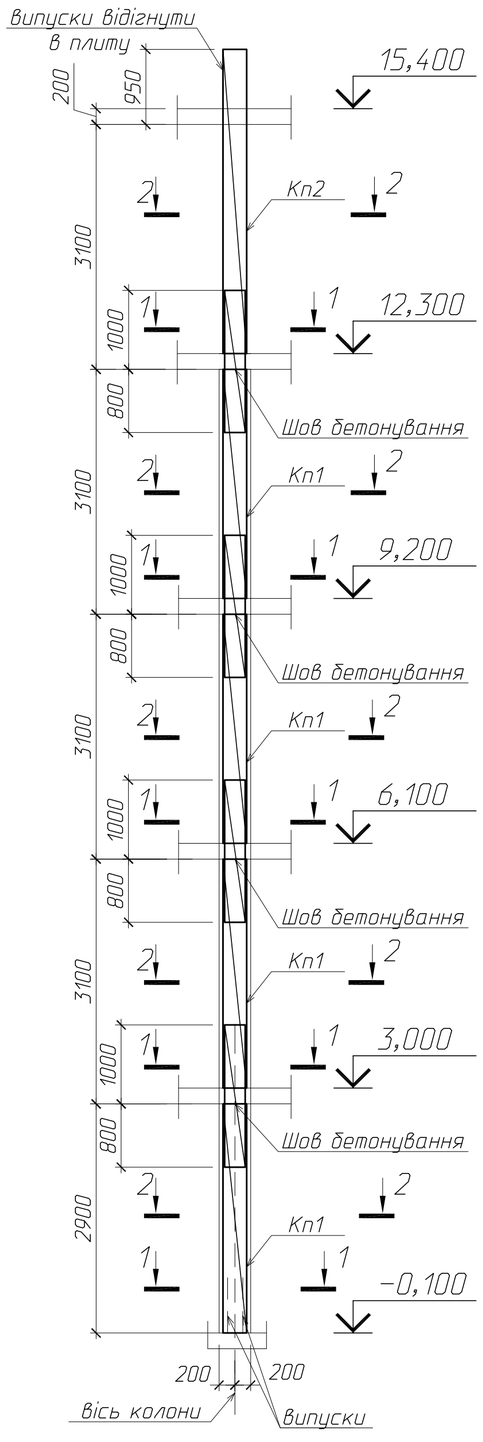

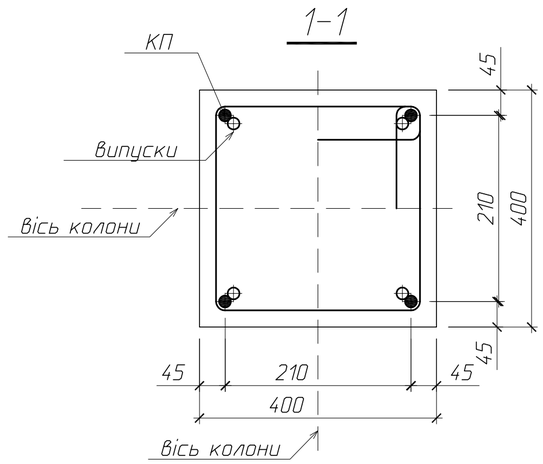

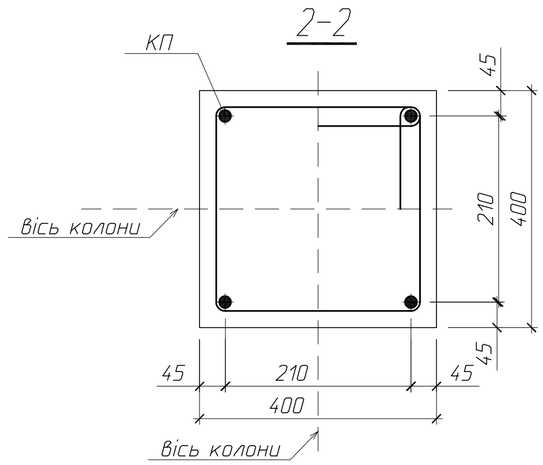

Специфікація на колону Км1

Марка поз.	Позначення	Найменування	Кіль к.	Маса од., кг	Прим.
		Складальні одиниці			
1	арк.22	Каркас просторовий КП1	4	60.57	242.28
2	арк.23	Каркас просторовий КП2	1	50.20	50.2
		Матеріали			
		Бетон класу С20/25	2.45		м3

Відомість витрат сталі, кг

Марка елемента	Вироби закладні та складальні одиниці				
	Арматура класу				Всього
	А400С		А240С		
	ДСТУ 3760:2006				
	ø20	Всього	ø8	Всього	
Колона монолітна Км1	222.80	222.80	69.68	69.68	292.48

Змін.	Кіл.діл.	Арк.	№ док.	Підпис	Дата
Гол. констр.		Рубаненко			2.17
Розроб.		Дубенчук			2.17
Перевірив		Рубаненко			2.17
Н. контр.		Харюк			2.17

16-8/1-КБ

Будівництво житлового будинку з вбудованими приміщеннями нежитлового призначення по вул. Алексухіна, 24 у Святошинському районі, м. Києві

Житловий будинок з вбудованими приміщеннями нежитлового призначення

Стадія	Аркуш	Аркушів
Р	20	

Колона монолітна Км1

ФОП ВДОВИЧЕНКО О.М.

Інв. N оригін. | Підпис та дата | Зам. інв. N

Формат А2

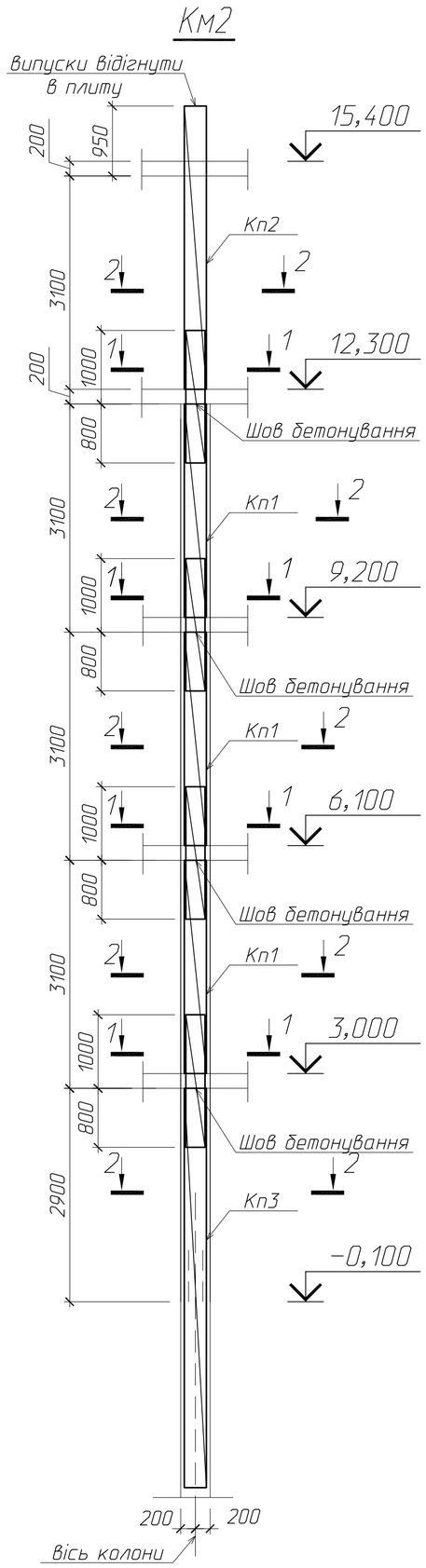

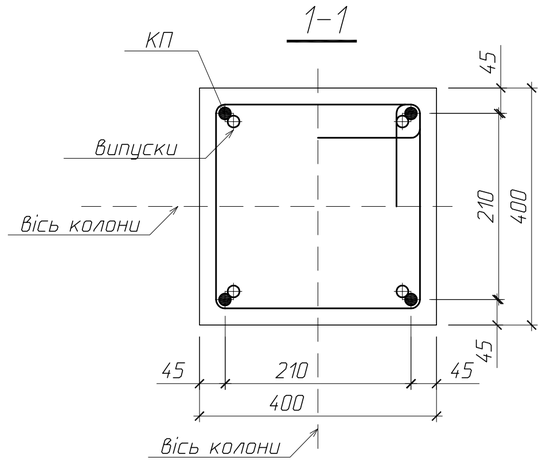

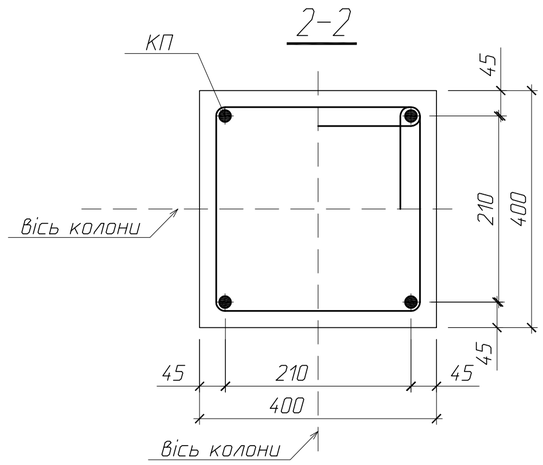

Специфікація на колону Км2

Марка поз.	Позначення	Найменування	Кіль к.	Маса од., кг	Прим.
		Складальні одиниці			
1	арк.22	Каркас просторовий КП1	3	60.57	181.71
2	арк.23	Каркас просторовий КП2	1	50.20	50.2
3	арк.24	Каркас просторовий КП3	1		
		Матеріали			
		Бетон класу С20/25	2.45		м3

Відомість витрат сталі, кг

Марка елемента	Вироби закладні та складальні одиниці				
	Арматура класу				Всього
	А400С		А240С		
	ДСТУ 3760: 2006				
	ø20	Всього	ø8	Всього	
Колона монолітна Км2	176.60	176.60	55.31	55.31	231.91

Змін.	Кіл.діл.	Арк.	№ док.	Підпис	Дата
Гол. констр.		Рубаненко			2.17
Розроб.		Дубенчук			2.17
Перевірив		Рубаненко			2.17
Н. контр.		Харюк			2.17

16-8/1-КБ

Будівництво житлового будинку з вбудованими приміщеннями нежитлового призначення по вул. Алексухіна, 24 у Святошинському районі, м. Києві

Житловий будинок з вбудованими приміщеннями нежитлового призначення

Стадія	Аркуш	Аркушів
Р	21	

Колона монолітна Км2

ФОП ВДОВИЧЕНКО О.М.

Інв. N оригін. | Підпис та дата | Зам. інв. N

Формат А2

КП1

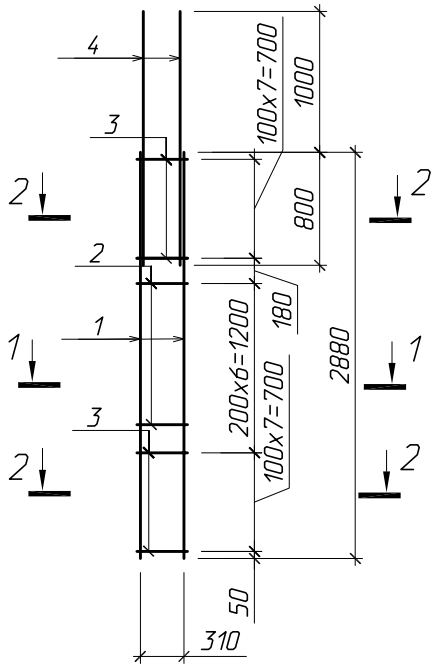

1-1

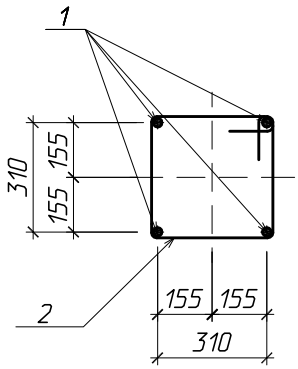

2-2

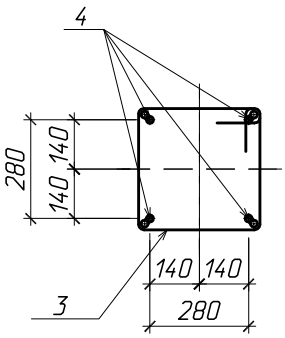

Відомість деталей

Поз.	Ескіз
2*	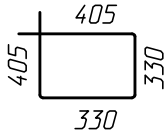
3*	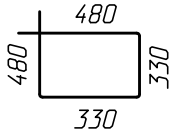

Розміри хомутів дані по внутрішніх гранях

Каркас просторовий КП1

Марка поз.	Позначення	Найменування	Кіл.	Маса од., кг	Прим.
		Каркас просторовий КП1		60.57	
		Деталі			
1	ДСТУ 3760:2006	ø20А400С l=2880	4	7.11	28.44
2*	ДСТУ 3760:2006	ø8А240С l=1470	7	0.59	4.13
3*	ДСТУ 3760:2006	ø8А240С l=1620	16	0.64	10.24
4	ДСТУ 3760:2006	ø20А240С l=1800	4	4.44	17.76

*– гнуті стрижні, див. відомість деталей

1. Загальні дані дивись арк. 1.

Зам. інв. N

Підпис та дата

Інв. N оригін.

Змін.	Кіл.діл.	Арк.	№ док.	Підпис	Дата
Гол. констр.		Рубаненко			2.17
Розроб.		Дубенчук			2.17
Перевірив		Рубаненко			2.17
Н. контр.		Харюк			2.17

16-8/1-КБ

Будівництво житлового будинку з вбудованими приміщеннями нежитлового призначення по вул. Алексухіна, 24 у Святошинському районі, м. Києві

Житловий будинок з вбудованими приміщеннями нежитлового призначення

Стадія	Аркуш	Аркушів
Р	22	

Каркас просторовий КП1

ФОП ВДОВИЧЕНКО О.М.

Формат А4

КП2

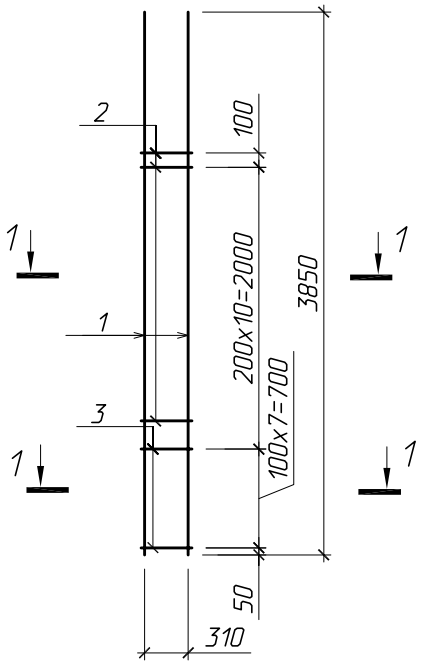

1-1

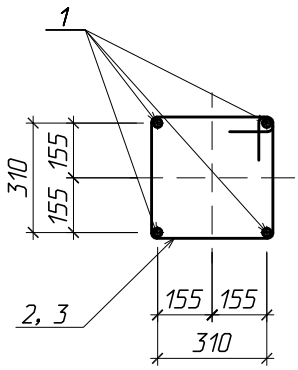

Відомість деталей

Поз.	Ескіз
2*	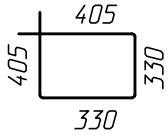
3*	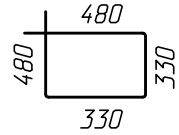
Розміри хомутів дані по внутрішніх гранях	

Каркас просторовий КП2

Марка поз.	Позначення	Найменування	Кіл.	Маса од., кг	Прим.
		Каркас просторовий КП1		50.20	
		Деталі			
1	ДСТУ 3760:2006	ø20А400С l=3850	4	9.50	38.00
2*	ДСТУ 3760:2006	ø8А240С l=1470	12	0.59	7.08
3*	ДСТУ 3760:2006	ø8А240С l=1620	8	0.64	5.12

*– гнуті стрижні, див. відомість деталей

1. Загальні дані дивись арк. 1.

Зам. інв. N

Підпис та дата

Інв. N оригін.

Змін.	Кіл.діл.	Арк.	№ док.	Підпис	Дата
Гол. констр.		Рубаненко			2.17
Розроб.		Дубенчук			2.17
Перевірив		Рубаненко			2.17
Н. контр.		Харюк			2.17

16-8/1-КБ

Будівництво житлового будинку з вбудованими приміщеннями нежитлового призначення по вул. Алексухіна, 24 у Святошинському районі, м. Києві

Житловий будинок з вбудованими приміщеннями нежитлового призначення

Стадія	Аркуш	Аркушів
Р	23	

Каркас просторовий КП2

ФОП ВДОВИЧЕНКО О.М.

Формат А4

Розгортка Шм1

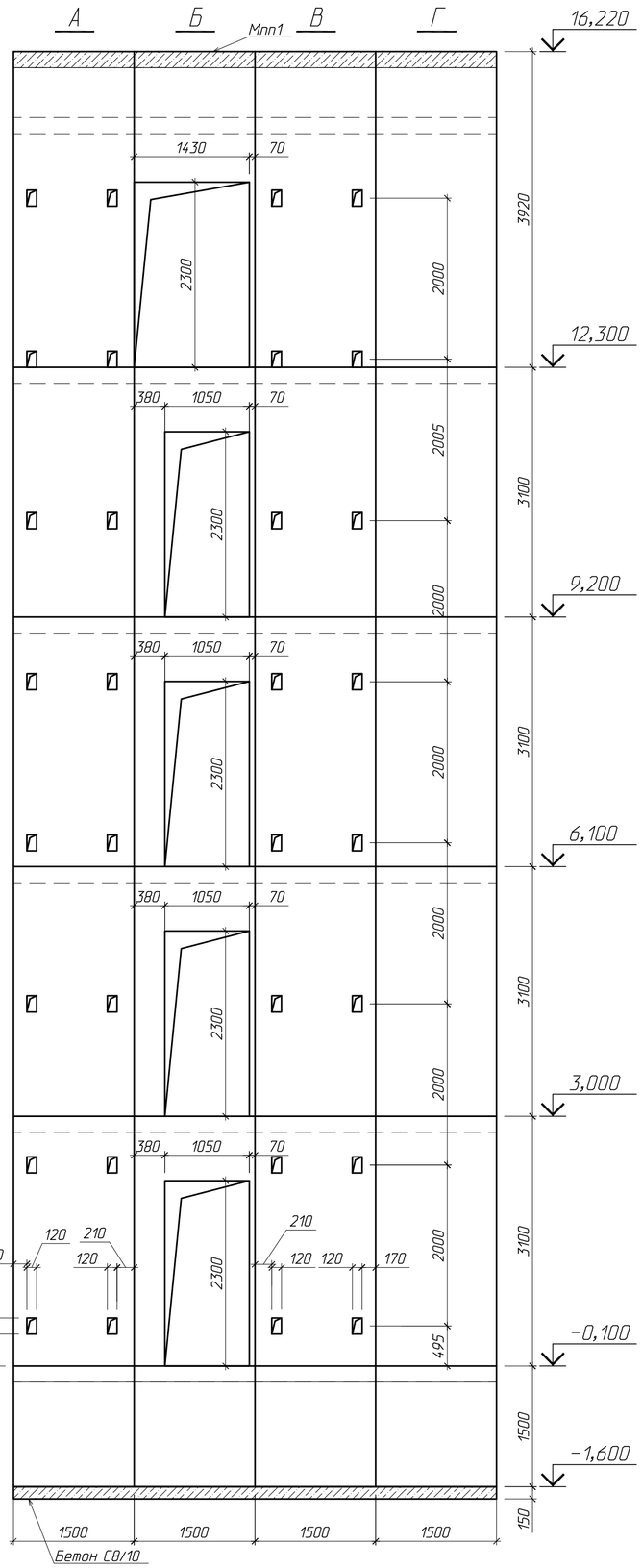

Шахта монолітна Шм1

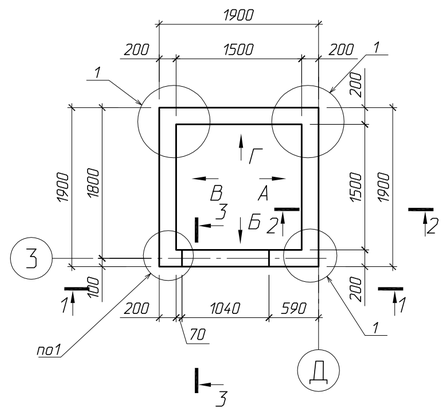

Шахта монолітна Шм1 на відм.+12,300

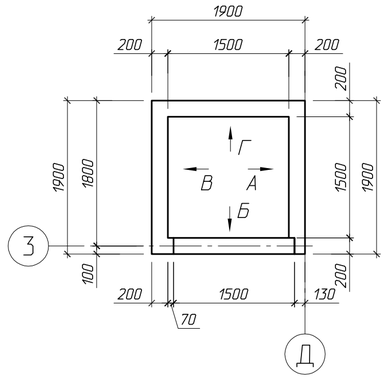

1-1

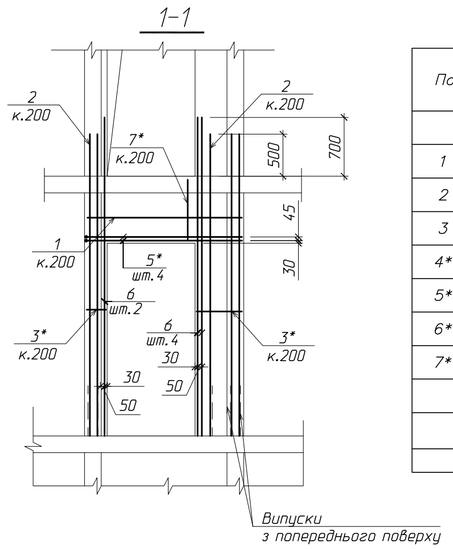

2-2

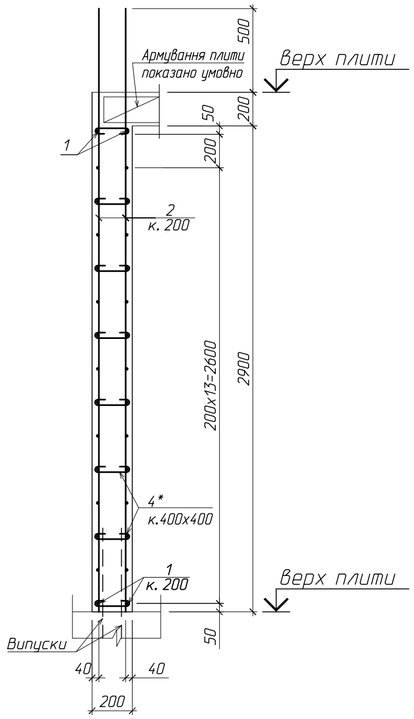

3-3

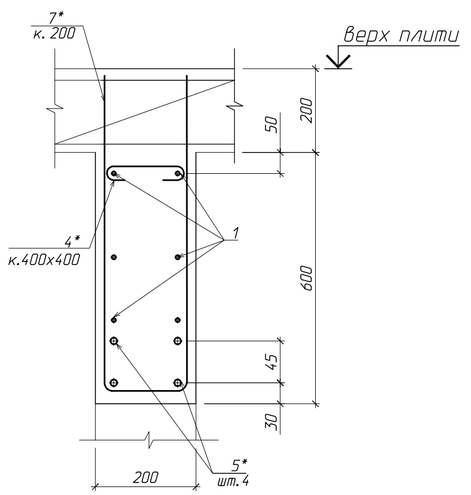

Плита покриття Мпл1

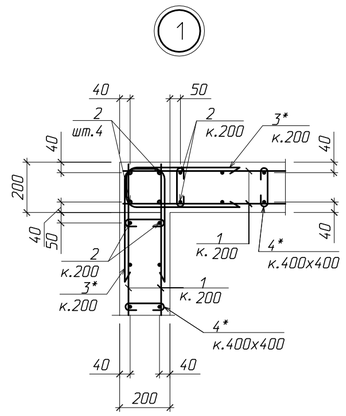

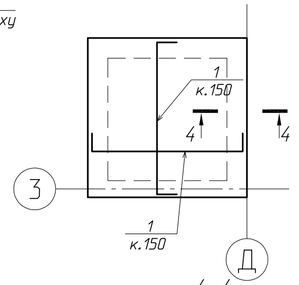

4-4

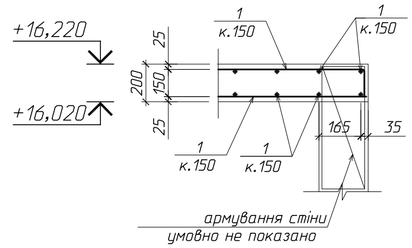

Специфікація до шахти Шм1

Поз.	Позначення	Найменування	Кіл.	Маса од., кг	Прим.
		Деталі			
1	ДСТУ 3760:2006	ø12А400С l=935 м.п.		0.89	830.21
2	ДСТУ 3760:2006	ø12А400С l=3600	300	3.20	960.00
3	ДСТУ 3760:2006	ø12А400С l=1140	640	1.02	652.80
4*	ДСТУ 3760:2006	ø8А240С l=290	518	0.12	62.16
5*	ДСТУ 3760:2006	ø16А400С l=2260	20	3.57	71.40
6*	ДСТУ 3760:2006	ø16А400С l=3800	30	6.00	180.00
7*	ДСТУ 3760:2006	ø12А400С l=1540	30	1.37	41.10
		Матеріали			
		Бетон кл. С20/25	16.85		м3

* – гнуті стрижні, див. відомість деталей

Відомість деталей

Поз.	Ескіз
3*	500 / 140 / 500
4*	75 75 / 140
5*	400 / 1860
7*	700 / 140 / 700

* розміри дані по внутрішнім граням

Відомість витрат сталі, кг

Марка елемента	Вироби арматурні					Всього	Всього
	Арматура класу						
	А400С			А240С			
	ДСТУ 3760:2006						
	ø16	ø12	Всього	ø8	Всього		
Шахта монолітна Шм1	251.40	2484.11	2735.51	62.16	62.16	2797.67	2797.67

1. Загальні дані дивись арк. 1.
2. Стрижні основної арматури поз.1 встановлювати безперервно, стики арматури виконувати в нахльостування та розвіг. Довжина нахльостування для стрижнів ø12 не менше 500 мм.
3. Поз. 4* встановлювати з кроком 400х400.

Змін.	Кіл.ґіл.	Арк.	№ док.	Підпис	Дата
Гол. констр.		Рубаненко			2.17
Розроб.		Дубенчук			2.17
Перевіряв		Рубаненко			2.17
Н. контр.		Харюк			2.17

16-811-КБ

Будівництво житлового будинку з вбудованими приміщеннями нежитлового призначення по вул. Алексухіна, 24 у Святошинському районі, м. Києві

Житловий будинок з вбудованими приміщеннями нежитлового призначення

Стадія	Аркуш	Аркушів
Р	25	

Шахта монолітна Шм1

ФОП ВДОВИЧЕНКО О.М.

Інв. N оригін. | Підпис та дата | Зам. інв. N

Формат А2

Шахта монолітна Шм2

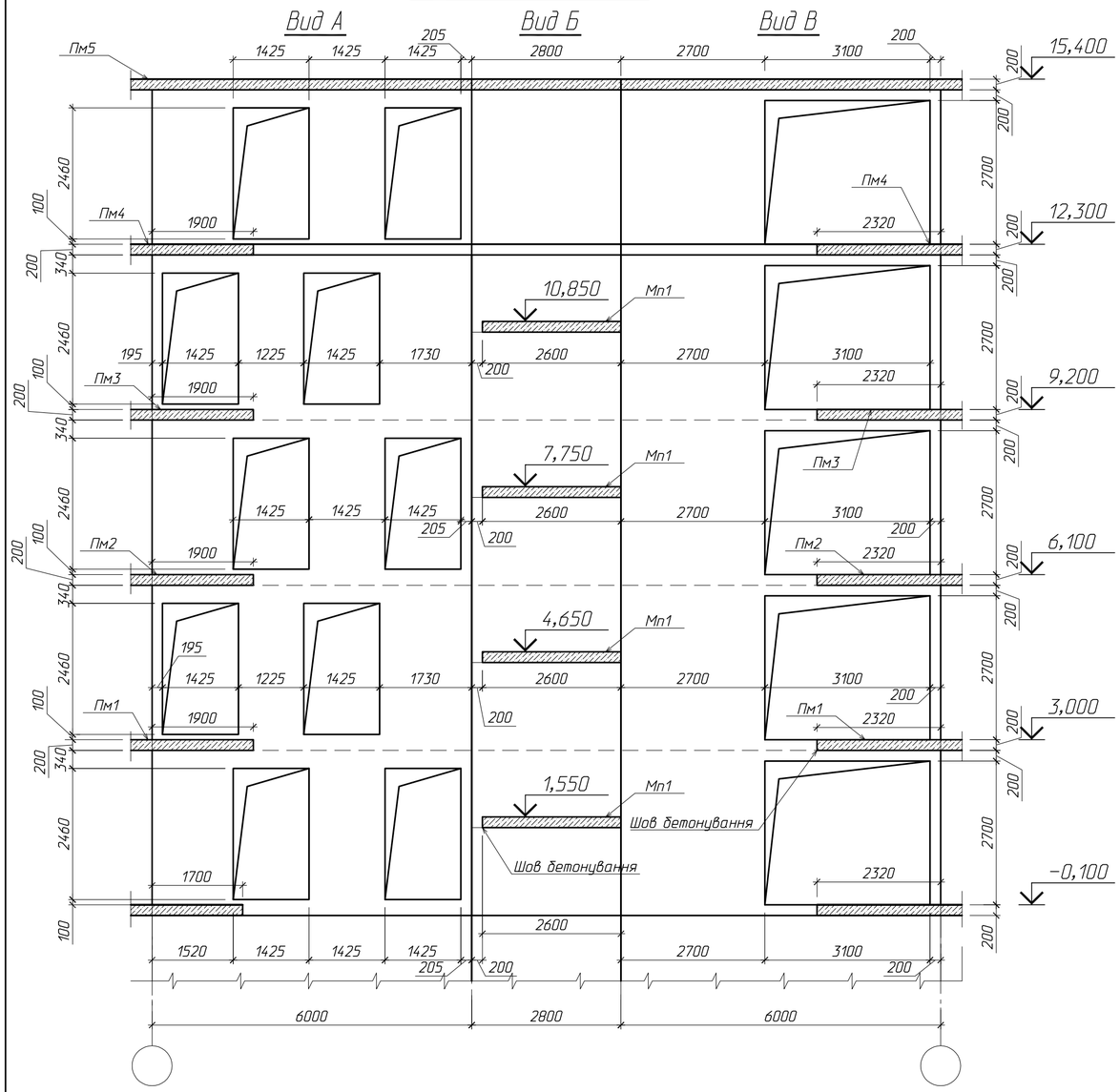

Шахта монолітна Шм2

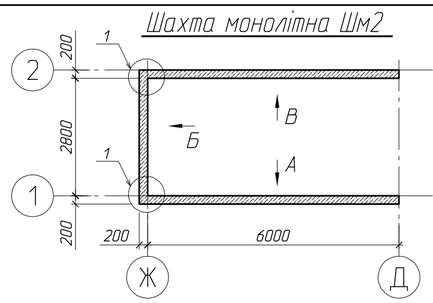

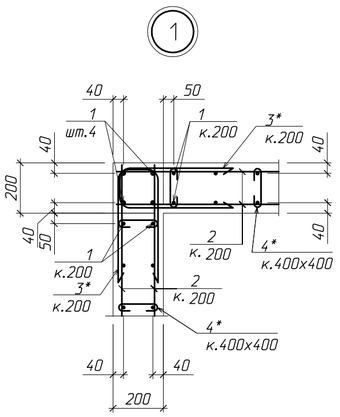

Специфікація до шахти Шм2

Поз.	Позначення	Найменування	Кіл.	Маса од., кг	Прим.
		Деталі			
1	ДСТУ 3760:2006	ø12А400С l=1562 м.п.		0.89	1386.95
1	ДСТУ 3760:2006	ø10А400С l=1562 м.п.		0.62	963.16
3*	ДСТУ 3760:2006	ø12А400С l=1140	310	1.02	316.20
4*	ДСТУ 3760:2006	ø8А240С l=290	945	0.12	113.40
5	ДСТУ 3760:2006	ø16А400С l=1560 м.п.		1.58	2462.52
		Матеріали			
		Бетон кл. С20/25	30.25		м3

* – гнуті стрижні, див. відомість деталей

Шахта монолітна Шм2

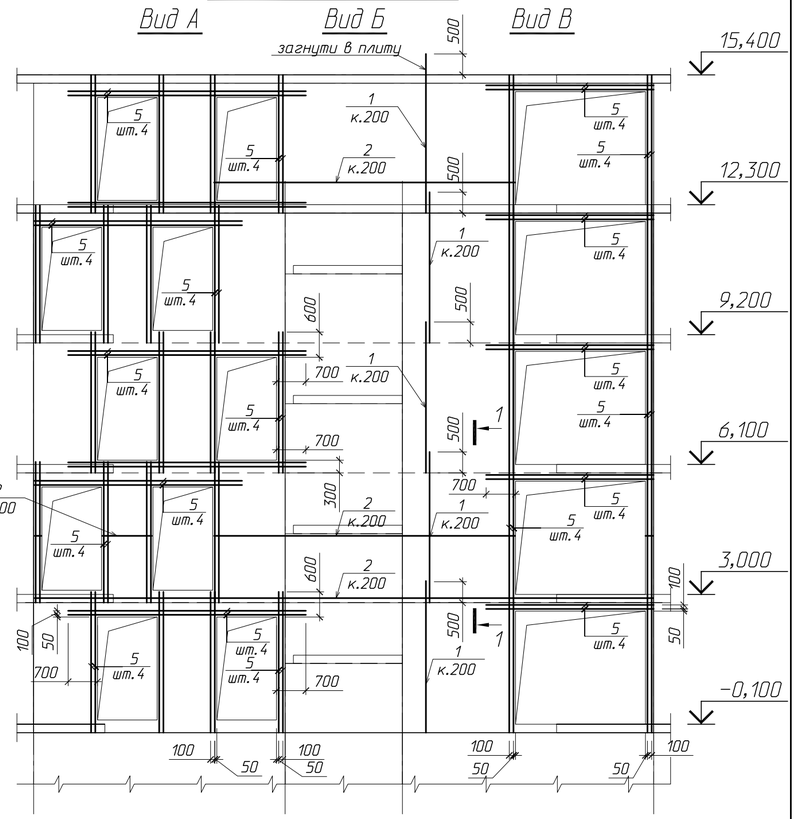

1. Загальні дані дивись арк. 1.
2. Стрижні основної арматури поз.1 встановлювати безперервно, стики арматури виконувати в нахльостування та розбіг. Довжина нахльостування для стрижнів Ø12 не менше 500 мм.
3. Поз. 4* встановлювати з кроком 400х400.
4. Дане креслення розглядати спільно із сходами, плитами даного комплекту.

Відомість деталей

Поз.	Ескіз
3*	500 / 140 / 500
4*	75 75 / 140

* розміри дані по внутрішнім граням

Відомість витрат сталі, кг

Марка елемента	Вироби арматурні							Всього
	Арматура класу						Всього	
	А400С				А240С			
	ДСТУ 3760:2006							
	ø16	ø12	ø10	Всього	ø8	Всього		
Шахта монолітна Шм2	2462.52	1703.15	963.16	5128.83	113.40	113.40	5242.23	5242.23

Змін.	Кіл.діл.	Арк.	№ док.	Підпис	Дата
Гол. констр.		Рубаненко			2.17
Розроб.		Дубенчук			2.17
Перевірив		Рубаненко			2.17
Н. контр.		Харюк			2.17

16-8/1-КБ

Будівництво житлового будинку з вбудованими приміщеннями нежитлового призначення по вул. Алексухіна, 24 у Святошинському районі, м. Києві

Житловий будинок з вбудованими приміщеннями нежитлового призначення

Стадія	Аркуш	Аркушів
Р	26	

Шахта монолітна Шм2

ФОП ВДОВИЧЕНКО О.М.

Формат А2

Взам. инв. N | Подпись и дата | Инв. N подл.

Стіна монолітна См1

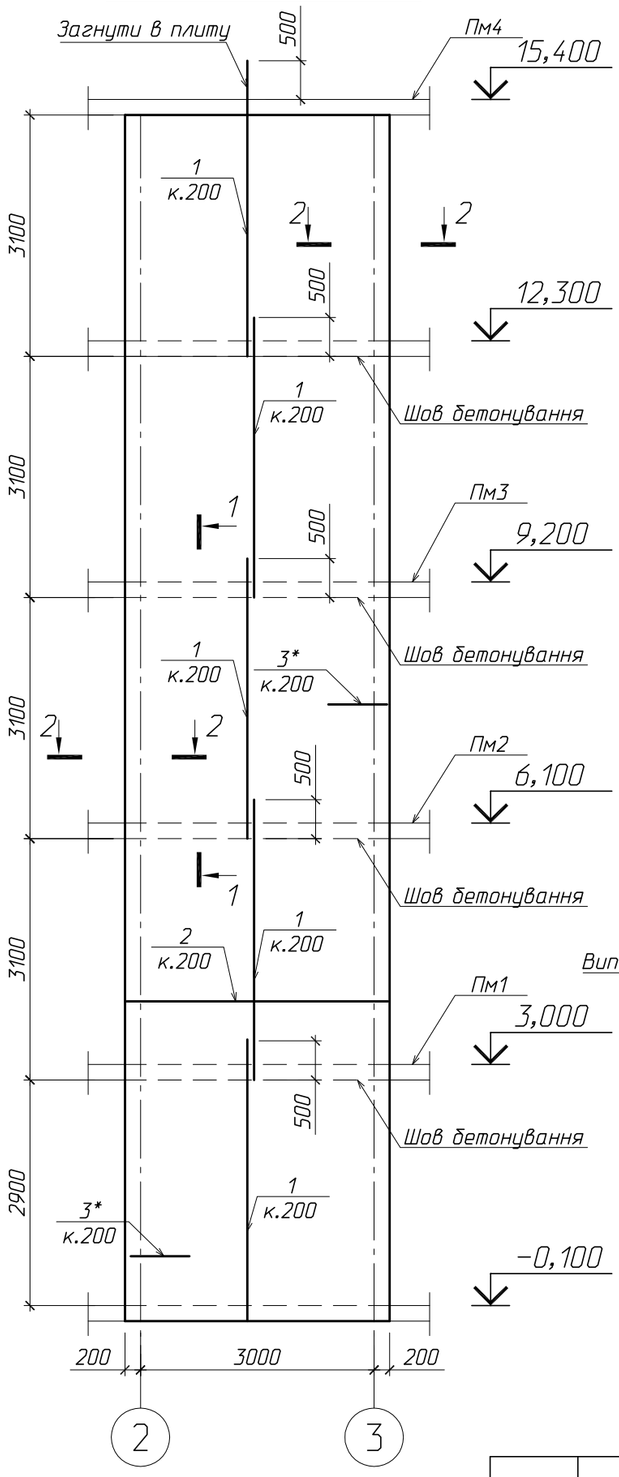

1-1

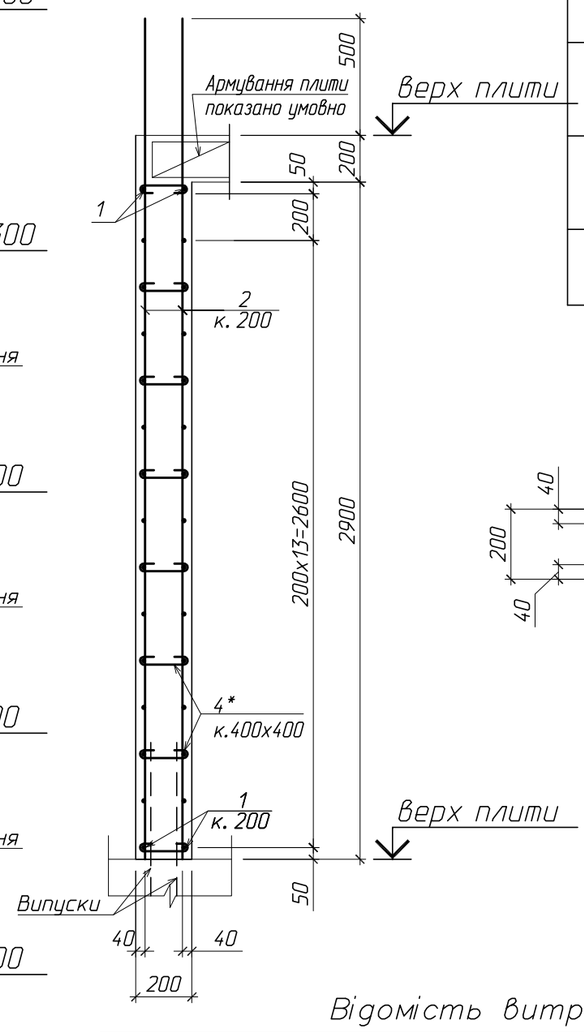

Відомість деталей

Поз.	Ескіз
3*	500; 140; 500
4*	75 75; 140

* розміри дані по внутрішнім граням

2-2

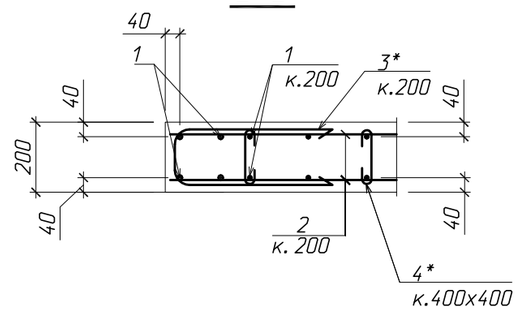

Відомість витрат сталі, кг

Марка елемента						Всього	Всього
				А240С			
	ø12	ø10	Всього	ø8	Всього		
Стіна монолітна См1	731.04	318.79	1049.83	36.84	36.84	1086.67	1086.67

Специфікація до стіни См1

	Позначення	Найменування	Кіл.	Маса од., кг	Прим.
		Деталі			
1	ДСТУ 3760: 2006	ø12А400С l=3600	180	3.20	576.00
2	ДСТУ 3760: 2006	ø10А400С l=517 м.п.		0.62	318.79
3*	ДСТУ 3760: 2006	ø12А400С l=1140	152	1.02	155.04
4*	ДСТУ 3760: 2006	ø8А240С l=290	307	0.12	36.84
		Матеріали			
		Бетон кл. С20/25	10.00		м3

* – гнуті стрижні, див. відомість деталей

1. Загальні дані дивись арк. 1.
2. Стрижні основної арматури поз.1 встановлювати безперервно, стики арматури виконувати в нахльостування та розбіг. Довжина нахльостування для стрижнів ø12 не менше 500 мм.
3. Поз. 4* встановлювати з кроком 400х400.
4. Дане креслення розглядати спільно з плитами даного комплекту.

Змін.	Кіл.діл.	Арк.	№ док.	Підпис	Дата
Гол. констр.		Рубаненко			2.17
Розроб.		Дубенчук			2.17
Перевірив		Рубаненко			2.17
Н. контр.		Харюк			2.17

16-8/1-КБ

Будівництво житлового будинку з вбудованими приміщеннями нежитлового призначення по вул. Алексухіна, 24 у Святошинському районі, м. Києві

Житловий будинок з вбудованими приміщеннями нежитлового призначення

Стадія	Аркуш	Аркушів
Р	27	

Стіна монолітна См1

ФОП ВДОВИЧЕНКО О.М.

Зам. інв. N | Підпис та дата | Інв. N оригін.

Формат А3

Сходи монолітні Схм1
на відм. -2,850

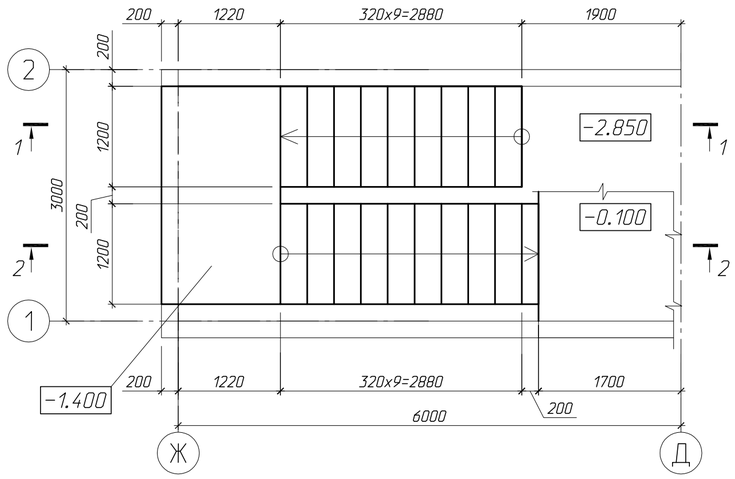

1-1

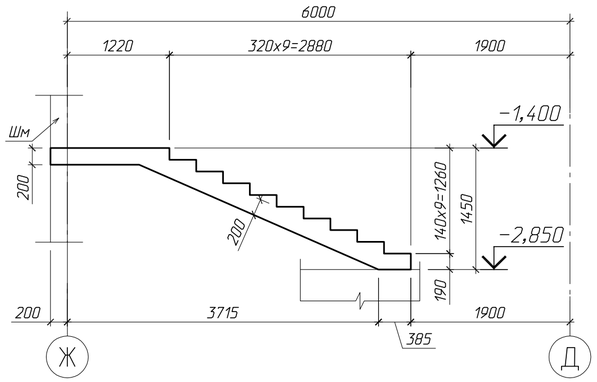

2-2

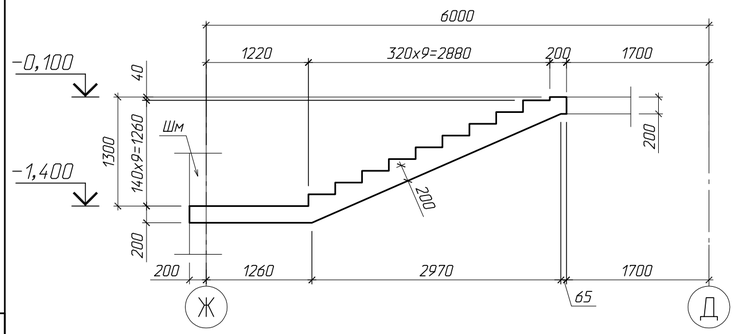

а-а

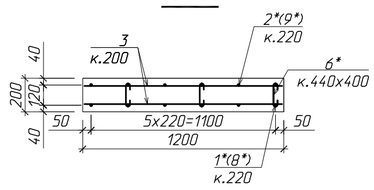

Сходи монолітні Схм1 (Армування)
на відм. -2,850

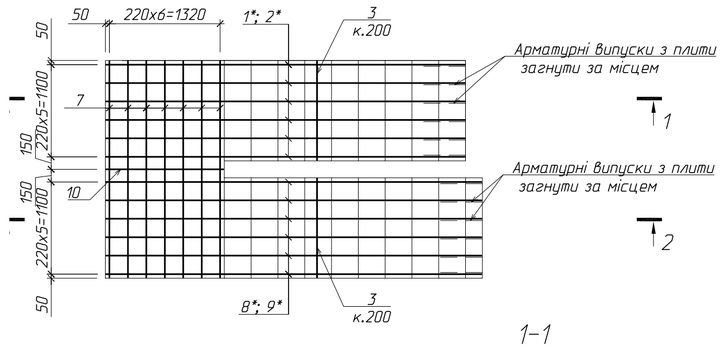

1-1
Армування

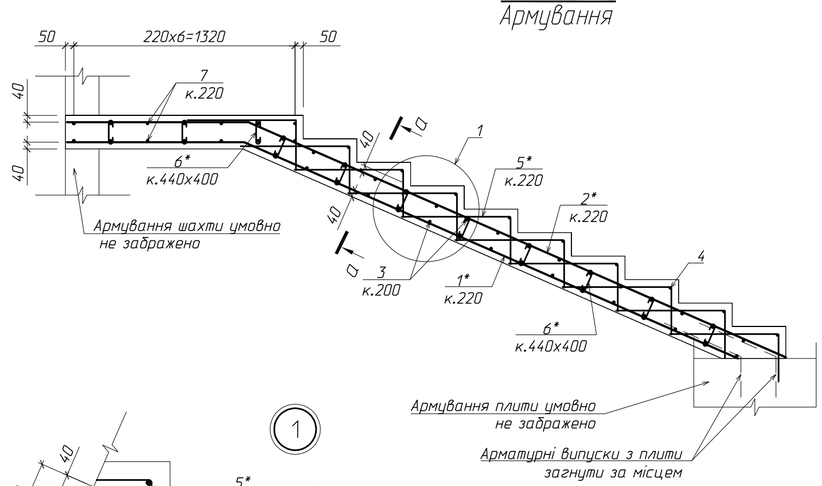

2-2
Армування

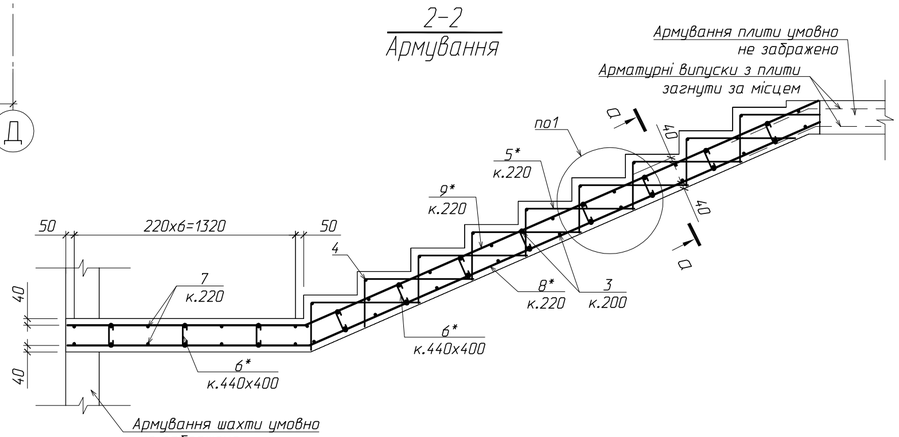

Специфікація до См1

Марка поз.	Позначення	Найменування	Кіл.	Маса од., кг	Примітка
		Деталі			
1*	ДСТУ 3760: 2006	ø12А400С l=4270	6	3,80	22,80
2*	ДСТУ 3760: 2006	ø12А400С l=4580	6	4,07	24,42
3	ДСТУ 3760: 2006	ø12А400С l=1180	66	1,05	69,30
4	ДСТУ 3760: 2006	ø6А240С l=1180	18	0,27	4,86
5*	ДСТУ 3760: 2006	ø6А240С l=935	114	0,21	23,94
6*	ДСТУ 3760: 2006	ø8А240С l=240	69	0,10	6,90
7	ДСТУ 3760: 2006	ø12А400С l=2850	14	2,54	35,56
8*	ДСТУ 3760: 2006	ø12А400С l=4770	6	4,24	25,44
9*	ДСТУ 3760: 2006	ø12А400С l=4765	6	4,24	25,44
10	ДСТУ 3760: 2006	ø12А400С l=1400	2	1,25	2,50
		Матеріали			
		Бетон кл. С20/25	2,78		

* — гнуті стрижні, див. відомость деталей

Відомість деталей

Поз.	Ескіз
1*	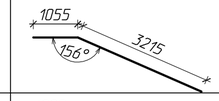
2*	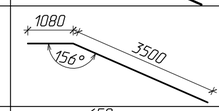
5*	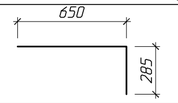
6*	
8*	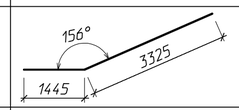
9*	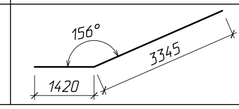

*— Розміри дані по внутрішнім граням

Відомість витрат сталі на елемент, кг

Марка елементу	Арматура класу					Всього
	А400С		А240С			
	ДСТУ 3760: 2006					
	ø12	Всього	ø8	ø6	Всього	
См1	205,46	205,46	6,90	28,80	35,70	241,16

							16-8/1-КБ
							Будівництво житлового будинку з вбудованими приміщеннями нежитлового призначення по вул. Алексухіна, 24 у Святошинському районі, м. Києві
Змін.	Кіл.дл.	Арк.	№ док.	Підпис	Дата		
Гол. констр.		Рубаненко			2.17	Житловий будинок з вбудованими приміщеннями нежитлового призначення	Стадія: Р; Аркуш: 28; Аркушів:
Розроб.		Дубенчук			2.17		
Перевірив		Рубаненко			2.17		
Н. контр.		Харюк			2.17		
						Сходи монолітні Схм1	ФОП ВДОВИЧЕНКО О.М.

Інв. N оригін. | Підпис та дата | Зам. інв. N

Формат А2

Сходи монолітні Схм2
на відм. +3,000; +6,100; +9,200

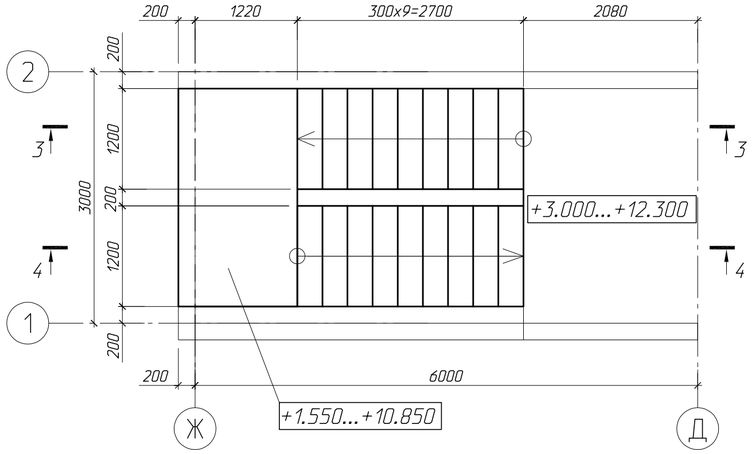

3-3

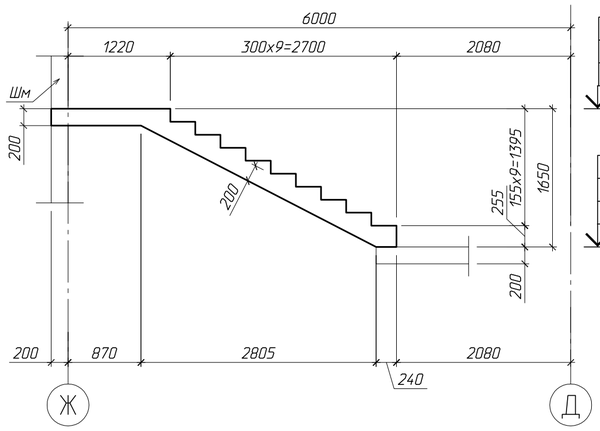

4-4

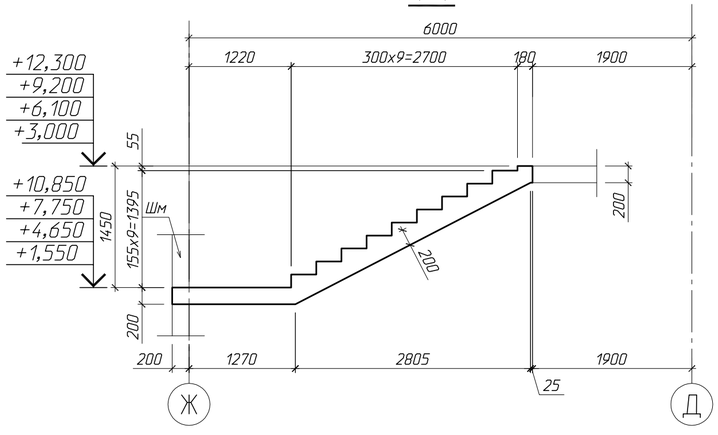

Д-Д

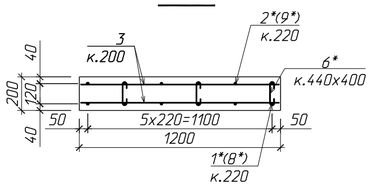

Сходи монолітні Схм2 (Армування)
на відм. +3,000; +6,100; +9,200

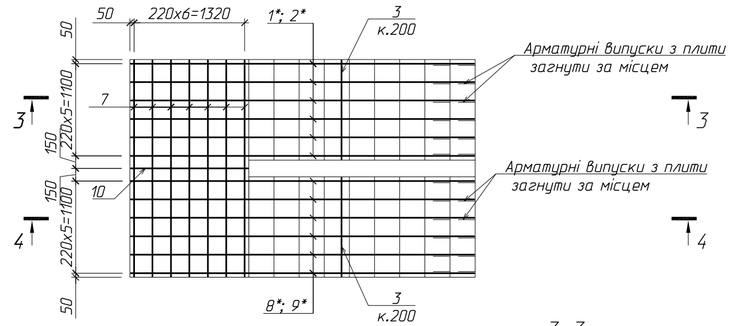

3-3
Армування

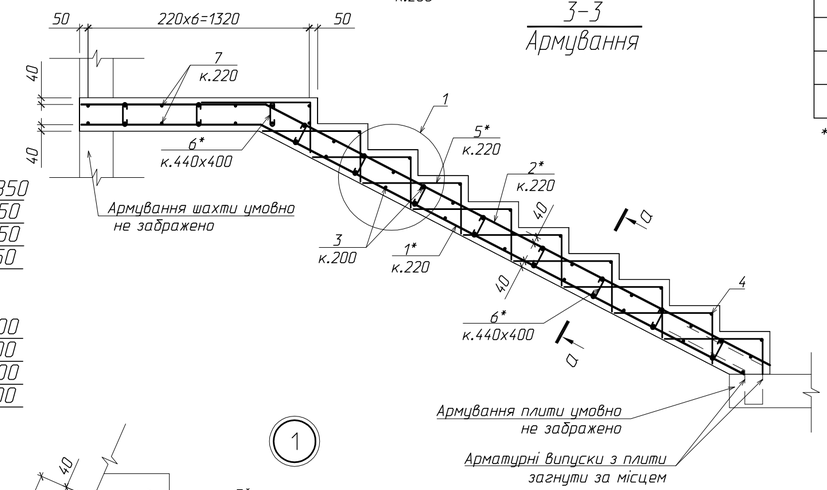

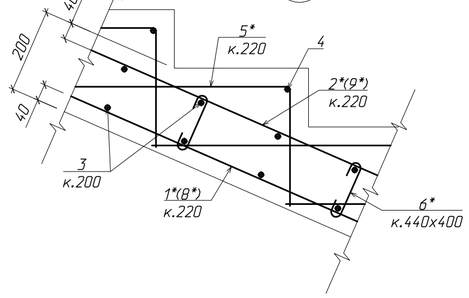

4-4
Армування

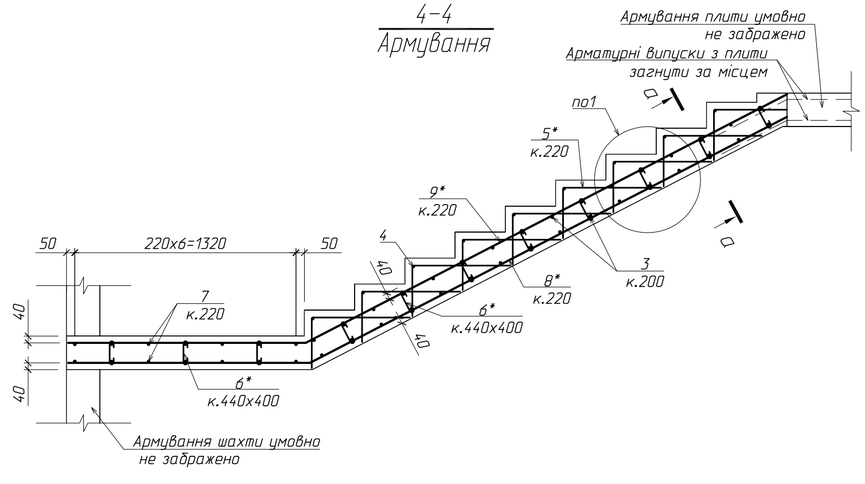

Специфікація до См2

Марка поз.	Позначення	Найменування	Кіл.	Маса од., кг	Примітка
		Деталі			
1*	ДСТУ 3760:2006	ø12А400С l=4315	6	3,84	23,04
2*	ДСТУ 3760:2006	ø12А400С l=4490	6	3,99	23,94
3	ДСТУ 3760:2006	ø12А400С l=1180	64	1,05	67,20
4	ДСТУ 3760:2006	ø6А240С l=1180	18	0,27	4,86
5*	ДСТУ 3760:2006	ø6А240С l=885	114	0,20	22,80
6*	ДСТУ 3760:2006	ø8А240С l=240	69	0,10	6,90
7	ДСТУ 3760:2006	ø12А400С l=2850	14	2,54	35,56
8*	ДСТУ 3760:2006	ø12А400С l=4650	6	4,13	24,78
9*	ДСТУ 3760:2006	ø12А400С l=4650	6	4,13	24,78
10	ДСТУ 3760:2006	ø12А400С l=1400	2	1,25	2,50
		Матеріали			
		Бетон кл. С20/25	2,78		

* — гнуті стрижні, див. відомость деталей

Відомість деталей

Поз.	Ескіз
1*	1070, 153°, 3245
2*	1100, 153°, 3390
5*	585, 300
6*	140, 50, 50
8*	153°, 3205, 1445
9*	153°, 3230, 1420

*—Розміри дані по внутрішнім граням

Відомість витрат сталі на елемент, кг

Марка елементу	Арматура класу					Всього
	А400С		А240С			
	ДСТУ 3760:2006					
	ø12	Всього	ø8	ø6	Всього	
См2	201,80	201,80	6,90	27,66	34,56	236,36

Змін.	Кіл.їл.	Арк.	№ док.	Підпис	Дата	16-811-КБ			
						Будівництво житлового будинку з вбудованими приміщеннями нежитлового призначення по вул. Алексухіна, 24 у Святошинському районі, м. Києві			
Гол. констр.		Рубаненко			2.17	Житловий будинок з вбудованими приміщеннями нежитлового призначення	Стадія	Аркуш	Аркушів
Розроб.		Дубенчук			2.17		Р	29	
Перевірив		Рубаненко			2.17				
Н. контр.		Харюк			2.17	Сходи монолітні Схм2	ФОП В.ДОВИЧЕНКО О.М.		

Інв. N оригін. | Підпис та дата | Зам. інв. N

Формат А2

Монтажна схема перемичок першого поверху

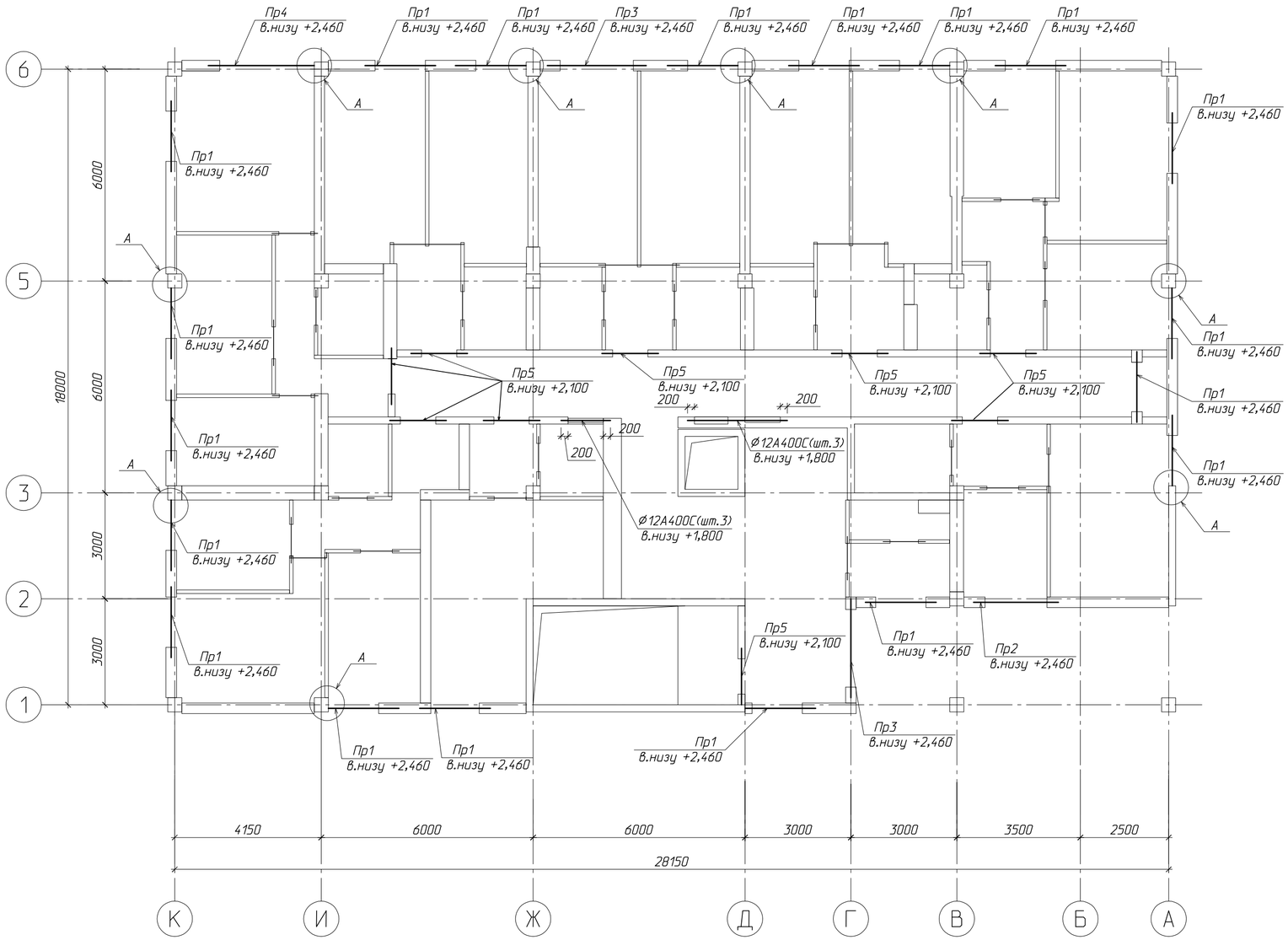

Відомість збірних елементів перемичок першого поверху

№ поз.	Позначення	Найменування	Заг. К–сть, шт.	Маса од., кг	Прим.
1	AEROC	2000х300х200	19	98	
2	AEROC	2400х300х200	1	128	
3	AEROC	2800х300х200	2	260	
4	AEROC	3000х300х200	1	315	
5	AEROC	1600х200х200	9	52	

1. Загальні дані див. арк. 1
2. Над дверними прорізами в перегородках з газобетонних блоків AEROC вкладати 2Ø12 А400С, з заведенням за грань прорізу на 200мм. Загальна витрата арматури на поверх ($l_{заг}$ = 82.8 м.п. (73.6 кг).
3. Вузол А див.арк.

Інв. N оригін. | Підпис та дата | Зам. інв. N

Змін.	Кіл.їл.	Арк.	№ док.	Підпис	Дата
Гол. констр.		Рубаненко			2.17
Розроб.		Дубенчук			2.17
Перевірив		Рубаненко			2.17
Н. контр.		Харюк			2.17

16-8/1-КБ

Будівництво житлового будинку з вбудованими приміщеннями нежитлового призначення по вул. Алексухіна, 24 у Святошинському районі, м. Києві

Житловий будинок з вбудованими приміщеннями нежитлового призначення

Стадія	Аркуш	Аркушів
Р	30	

Монтажна схема перемичок першого поверху

ФОП ВДОВИЧЕНКО О.М.

Формат А2

Монтажна схема перемичок другого поверху

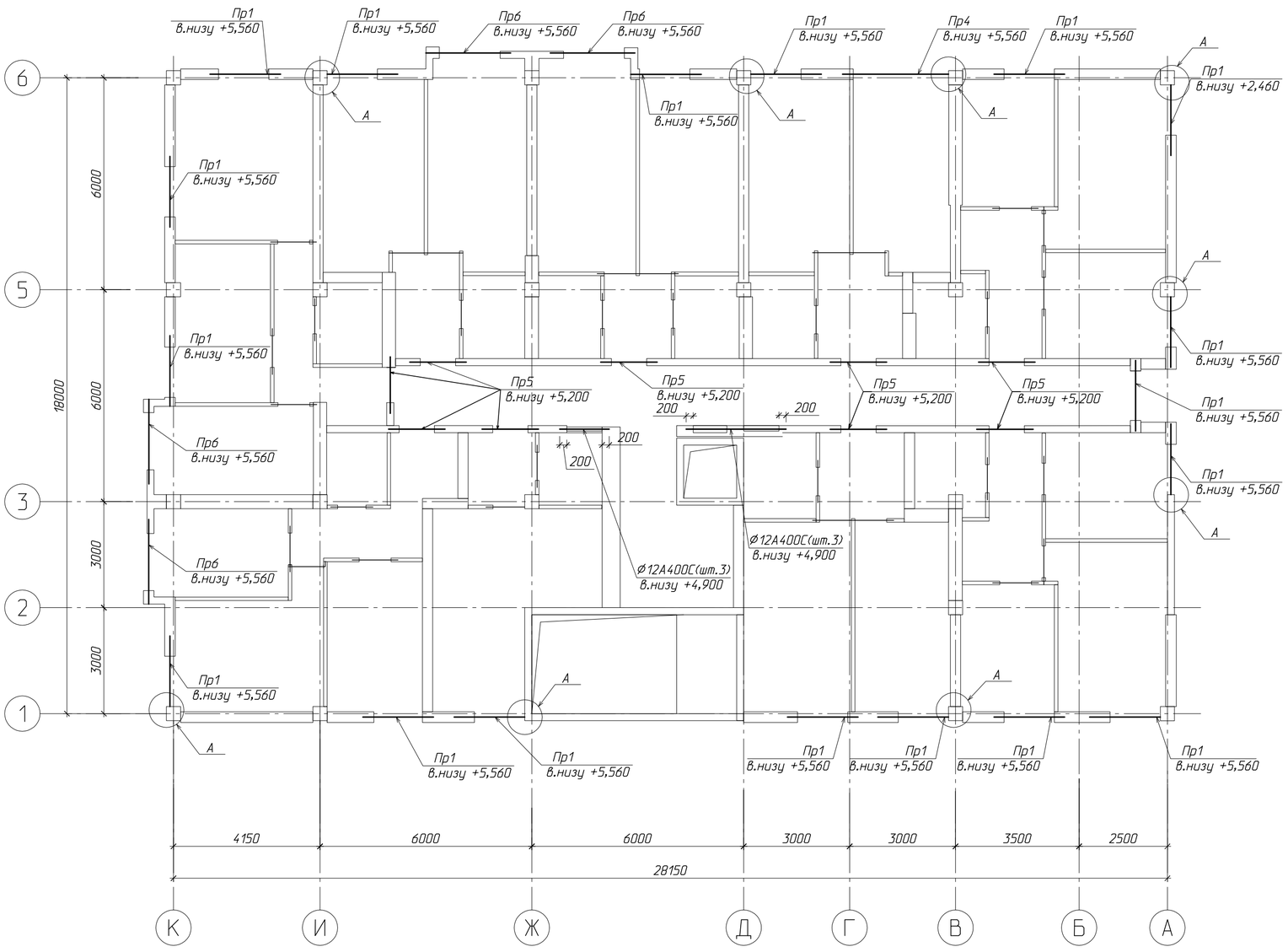

Відомість збірних елементів перемичок другого поверху

№ поз.	Позначення	Найменування	Заг. К–сть, шт.	Маса од., кг	Прим.
1	AEROC	2000х300х200	18	98	
4	AEROC	3000х300х200	1	315	
5	AEROC	1600х200х200	9	52	
6	AEROC	2400х200х200	4	98	

1. Загальні дані див. арк. 1
2. Над дверними прорізами в перегородках з газобетонних блоків AEROC вкладати 2Ø12 А400С, з заведенням за грань прорізу на 200мм. Загальна витрата арматури на поверх $l_{заг}$ = 87.8 м.п. (78.1 кг).

Змін.	Кіл.їл.	Арк.	№ док.	Підпис	Дата
Гол. констр.		Рубаненко			2.17
Розроб.		Дубенчук			2.17
Перевірив		Рубаненко			2.17
Н. контр.		Харюк			2.17

16-8/1-КБ

Будівництво житлового будинку з вбудованими приміщеннями нежитлового призначення по вул. Алексухіна, 24 у Святошинському районі, м. Києві

Житловий будинок з вбудованими приміщеннями нежитлового призначення

Стадія	Аркуш	Аркушів
Р	31	

Монтажна схема перемичок другого поверху

ФОП В.ДОВИЧЕНКО О.М.

Зам. інв. N | Підпис та дата | Інв. N оригін.

Формат А2

Монтажна схема перемичок третього поверху

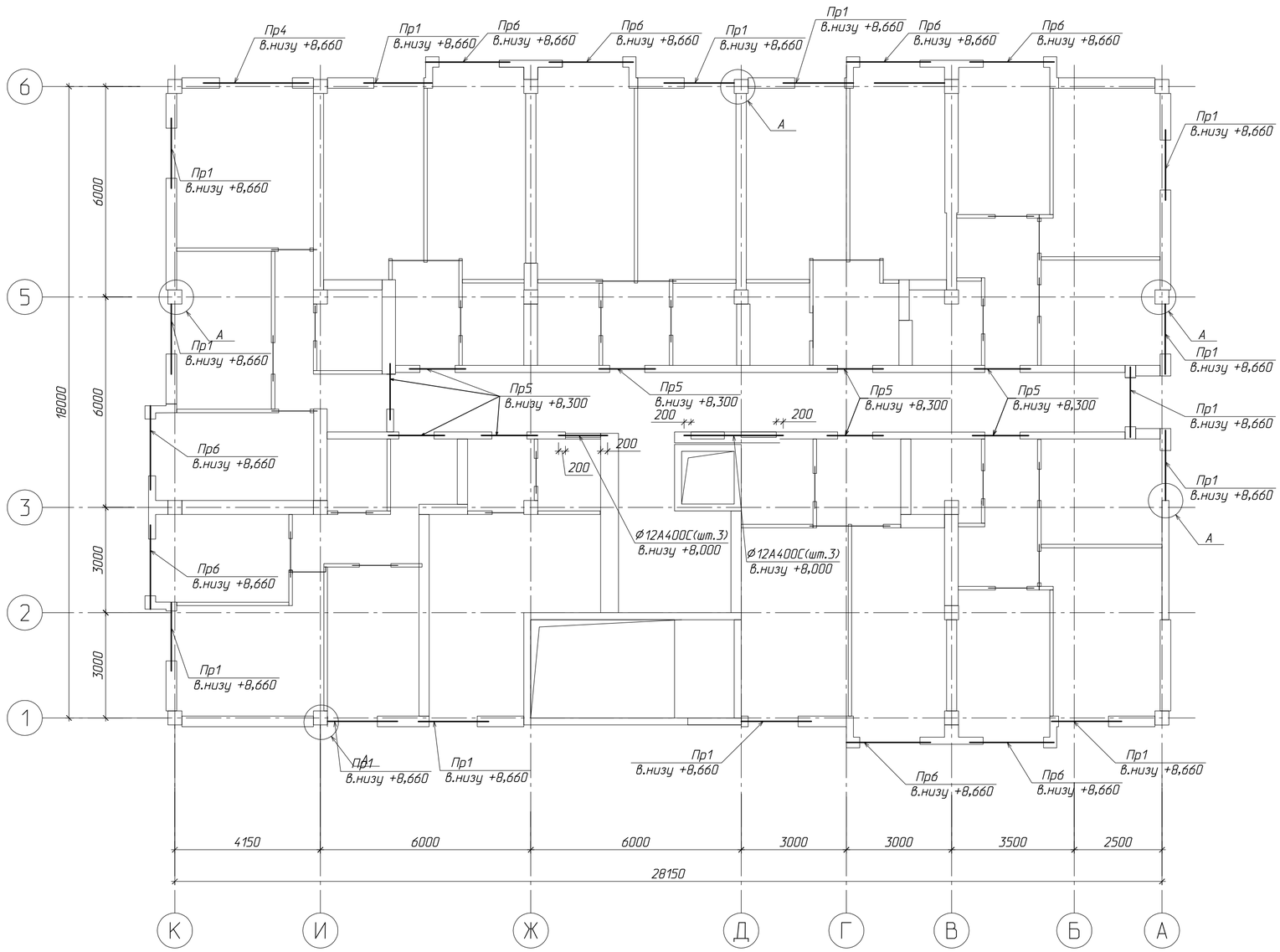

Відомість збірних елементів перемичок третього поверху

№ поз.	Позначення	Найменування	Заг. К-сть, шт.	Маса од., кг	Прим.
1	AEROC	2000х300х200	14	98	
4	AEROC	3000х300х200	1	315	
5	AEROC	1600х200х200	9	52	
6	AEROC	2400х200х200	8	98	

1. Загальні дані див. арк. 1
2. Над дверними прорізами в перегородках з газобетонних блоків AEROC вкладати 2Ø12 А400С, з заведенням за грань прорізу на 200мм. Загальна витрата арматури на поверх ($l_{заг}$ = 87.8 м.п. (78.1 кг).

Змін.	Кіл.їйл.	Арк.	№ док.	Підпис	Дата
Гол. констр.		Рубаненко			2.17
Розроб.		Дубенчук			2.17
Перевірив		Рубаненко			2.17
Н. контр.		Харюк			2.17

16-8/1-КБ

Будівництво житлового будинку з вбудованими приміщеннями нежитлового призначення по вул. Алексухіна, 24 у Святошинському районі, м. Києві

Житловий будинок з вбудованими приміщеннями нежитлового призначення

Стадія	Аркуш	Аркушів
Р	32	

Монтажна схема перемичок третього поверху

ФОП ВДОВИЧЕНКО О.М.

Формат А2

Зам. інв. N | Підпис та дата | Інв. N оригін.

Монтажна схема перемичок четвертого поверху

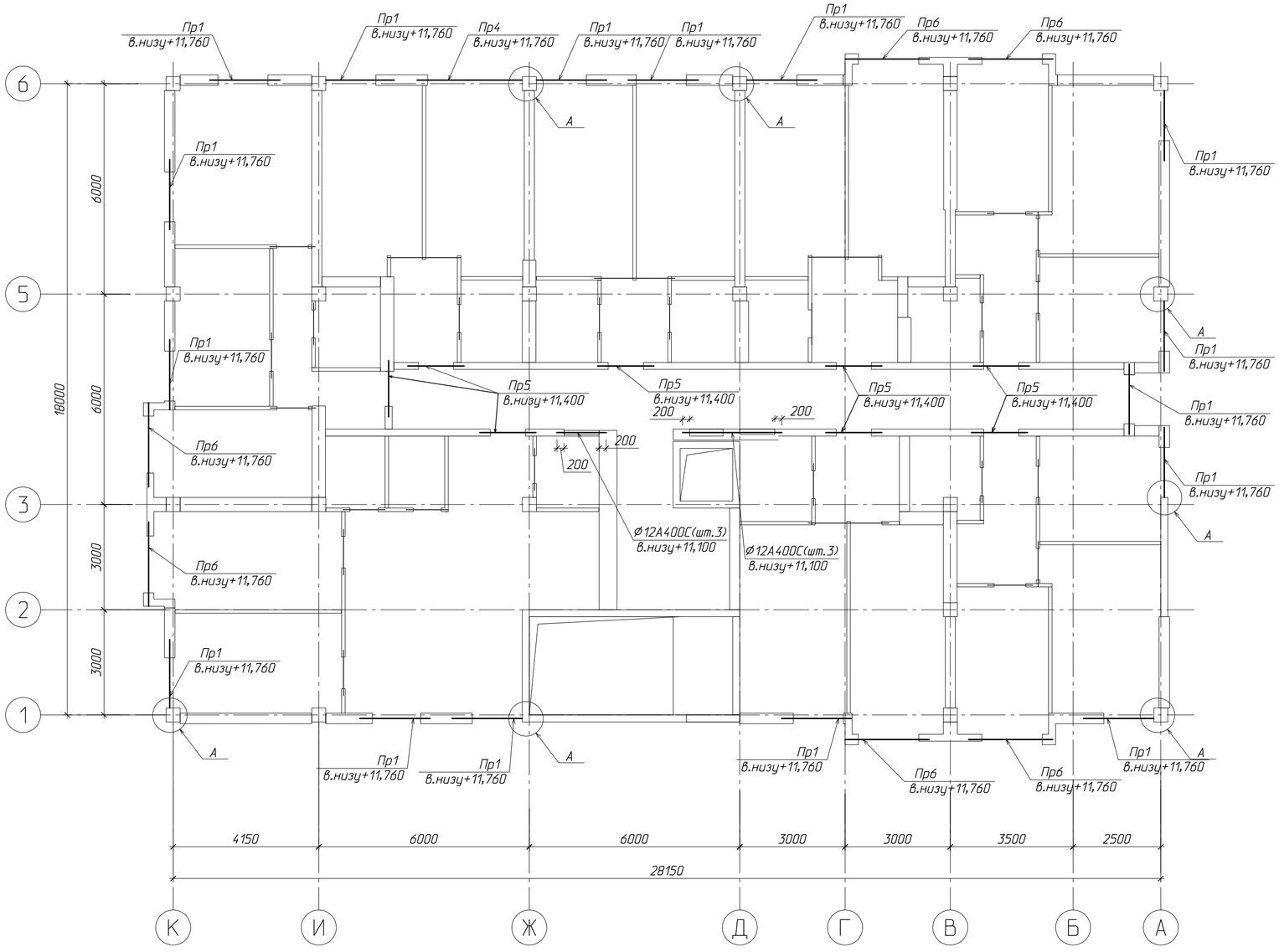

Відомість збірних елементів перемичок четвертого поверху

№ поз.	Позначення	Найменування	Заг. К–сть, шт.	Маса од., кг	Прим.
1	AEROC	2000х300х200	16	98	
4	AEROC	3000х300х200	1	31.5	
5	AEROC	1600х200х200	8	52	
6	AEROC	2400х200х200	6	98	

1. Загальні дані див. арк. 1
2. Над дверними прорізами в перегородках з газобетонних блоків AEROC вкладати 2Ø12 А400С, з заведенням за грань прорізу на 200мм. Загальна витрата арматури на поверх ($l_{заг}$ = 85,2 м.п. (75,8 кг).

Змін.	Кіл.їл.	Арк.	№ док.	Підпис	Дата
Гол. констр.		Рубаненко			2.17
Розроб.		Дубенчук			2.17
Перевірив		Рубаненко			2.17
Н. контр.		Харюк			2.17

16-8/1-КБ

Будівництво житлового будинку з вбудованими приміщеннями нежитлового призначення по вул. Алексухіна, 24 у Святошинському районі, м. Києві

Житловий будинок з вбудованими приміщеннями нежитлового призначення

Стадія	Аркуш	Аркушів
Р	33	

Монтажна схема перемичок четвертого поверху

ФОП ВДОВИЧЕНКО О.М.

Зам. інв. N | Підпис та дата | Інв. N оригін.

Формат А2

Монтажна схема перемичок п'ятого поверху

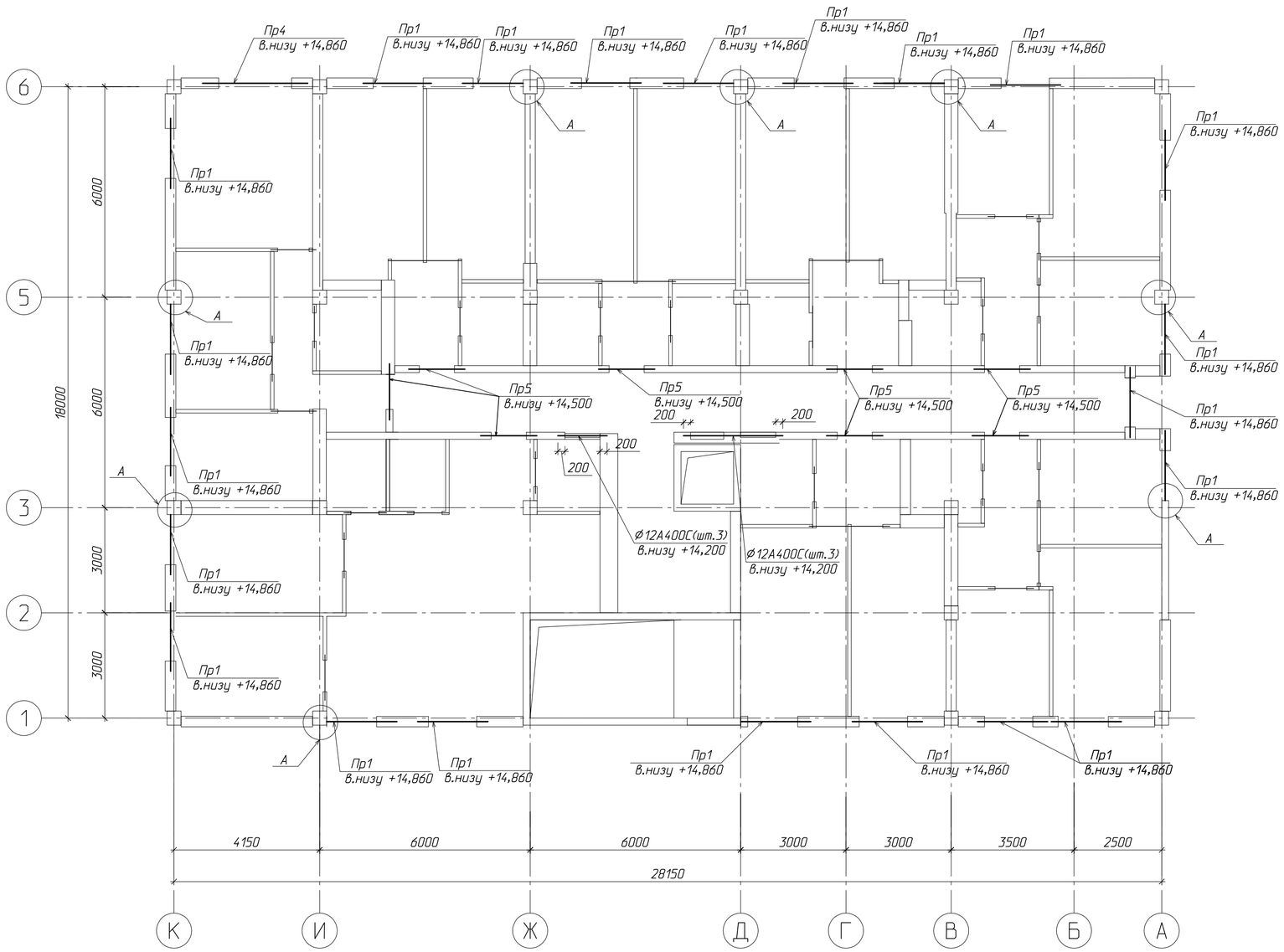

Відомість збірних елементів перемичок третього поверху

№ поз.	Позначення	Найменування	Заг. К–сть, шт.	Маса од., кг	Прим.
1	AEROC	2000x300x200	22	98	
4	AEROC	3000x300x200	1	315	
5	AEROC	1600x200x200	9	52	

1. Загальні дані див. арк. 1
2. Над дверними прорізами в перегородках з газобетонних блоків AEROC вкладати 2Ø12 А400С, з заведенням за грань прорізу на 200мм. Загальна витрата арматури на поверх ($l_{заг}$ = 87.8 м.п. (78.1 кг).

Зам. інв. N | Підпис та дата | Інв. N оригін.

Змін.	Кіл.їд.	Арк.	№ док.	Підпис	Дата
Гол. констр.		Рубаненко			2.17
Розроб.		Дубенчук			2.17
Перевірив		Рубаненко			2.17
Н. контр.		Харюк			2.17

16-8/1-КБ

Будівництво житлового будинку з вбудованими приміщеннями нежитлового призначення по вул. Алексухіна, 24 у Святошинському районі, м. Києві

Житловий будинок з вбудованими приміщеннями нежитлового призначення

Стадія	Аркуш	Аркушів
Р	34	

Монтажна схема перемичок п'ятого поверху

ФОП ВДОВИЧЕНКО О.М.

Формат А2

Вузол А

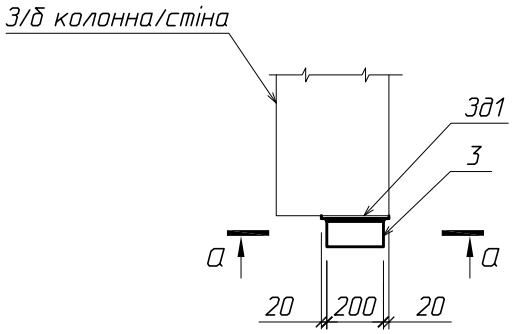

а-а

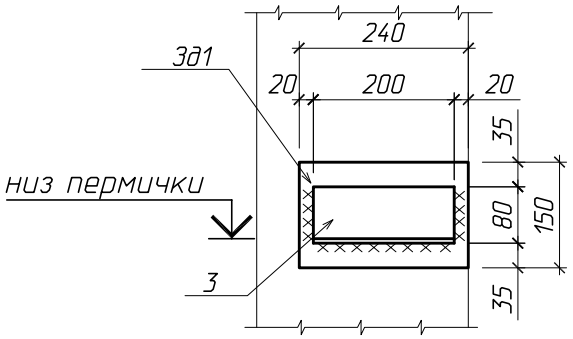

1-1

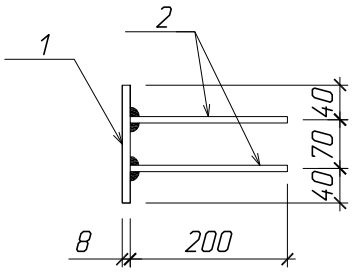

3д1

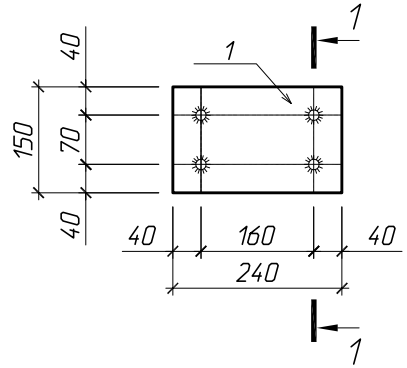

Специфікація

Марка поз.	Позначення	Найменування	Кіл.	Маса од., кг	Примітка
		Закладна деталь 3д1		3,5	
		Деталі			
1	ГОСТ 19903-74	-150х10, l=240 (С245)	1	2,82	2,82
2	ДСТУ 3760:2006	Ø12А400С l=200	4	0.178	0,7
		Деталі			
5	ГОСТ 8510-86	100х80х8, l=200	1	1,98	1,98

1. Загальні вказівки див. арк. 1.
2. Закладну деталь 3д1 встановити по місцю під перемичку.

Змін.	Кіл.діл.	Арк.	№ док.	Підпис	Дата
Гол. констр.		Рубаненко			2.17
Розроб.		Дубенчук			2.17
Перевірив		Рубаненко			2.17
Н. контр.		Харюк			2.17

16-8/1-КБ

Будівництво житлового будинку з вбудованими приміщеннями нежитлового призначення по вул. Алексухіна, 24 у Святошинському районі, м. Києві

Житловий будинок з вбудованими приміщеннями нежитлового призначення

Стадія	Аркуш	Аркушів
Р	35	

Вузол А

ФОП ВДОВИЧЕНКО О.М.

Зам. інв. N | Підпис та дата | Інв. N оригін.

Формат А4

Схема розташування монолітних фундаментів вхідних групп Вг1 та Вг2

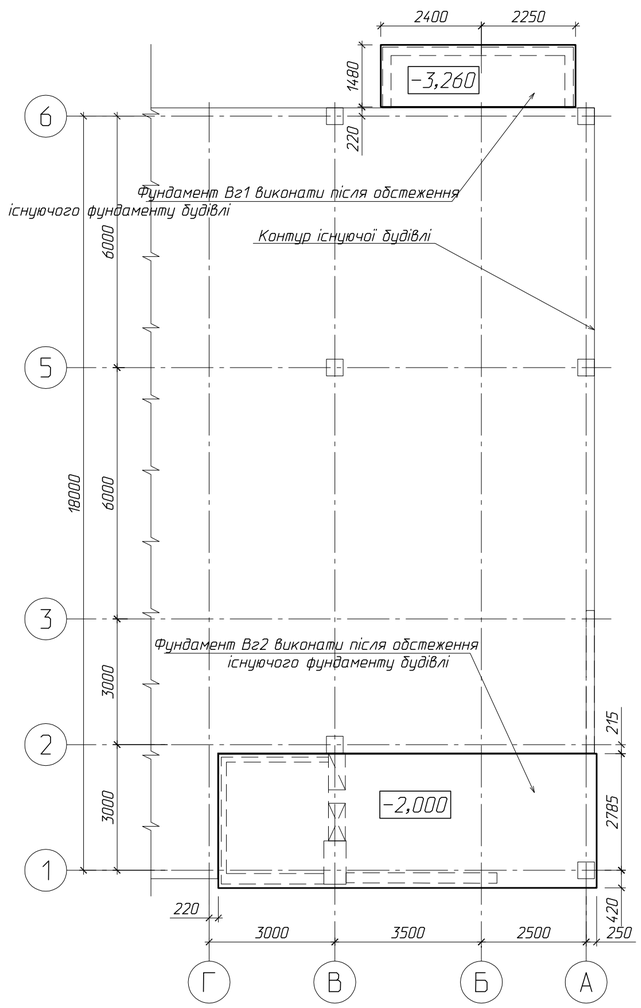

Схема розташування вхідних групп Вг1 та Вг2

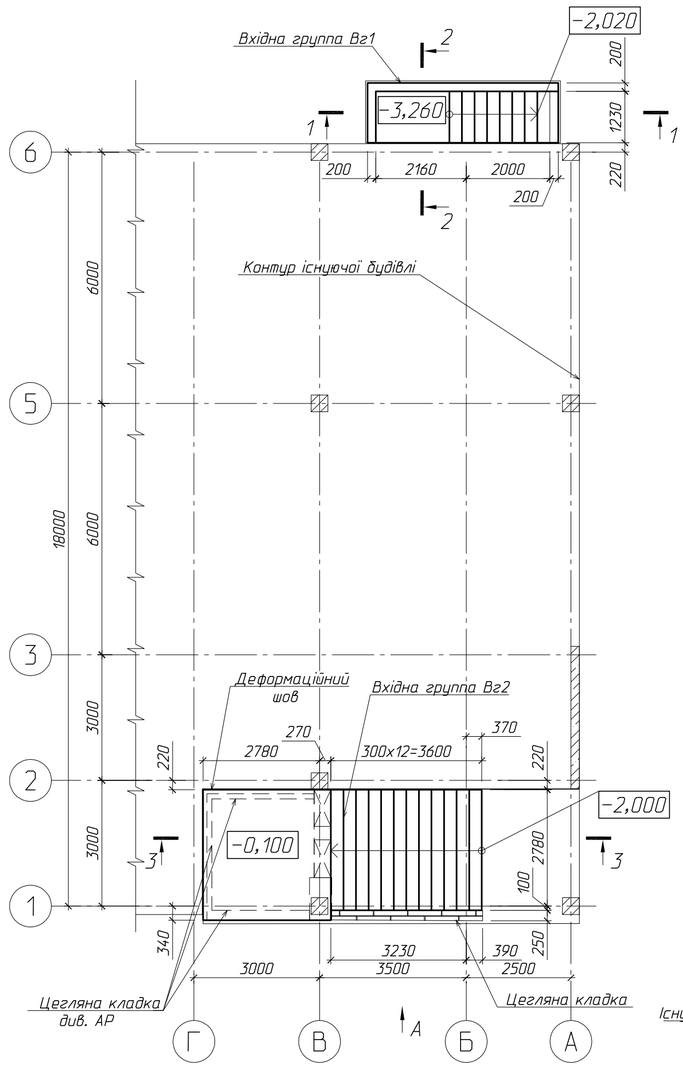

Специфікація до вхідних групп Вг1 та Вг2

	Позначення	Найменування	Кіл.	Маса од., кг	Прим.
		Вхідна группа Вг1			
		Деталі			
1	ДСТУ 3760:2006	ø12А400С l=212 м.п.		0,89	188,24
2	ДСТУ 3760:2006	ø8А240С l=290	90	0,12	10,80
		Матеріали			
		Бетон кл. С20/25	2,60		м3
		Вхідна группа Вг1			
		Деталі			
1	ДСТУ 3760:2006	ø12А400С l=102 м.п.		0,89	90,57
		Складальні одиниці			
	ГОСТ 13579-78	ФСБ9.4.6-т	4	470,00	
		Матеріали			
		Бетон кл. С20/25	3,90		м3
		Бетон кл. С8/10	0,50		м3

Вид А

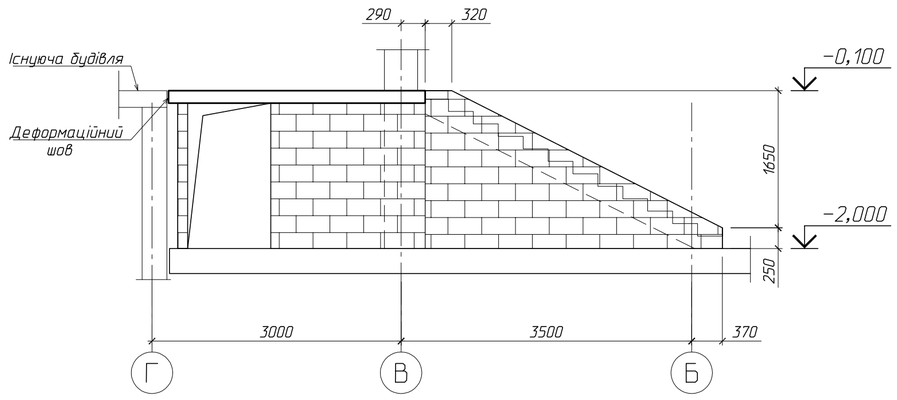

3-3

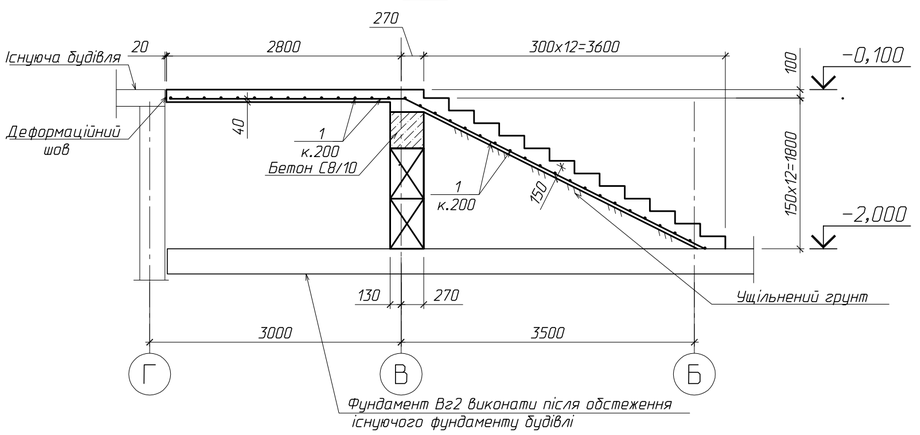

1-1

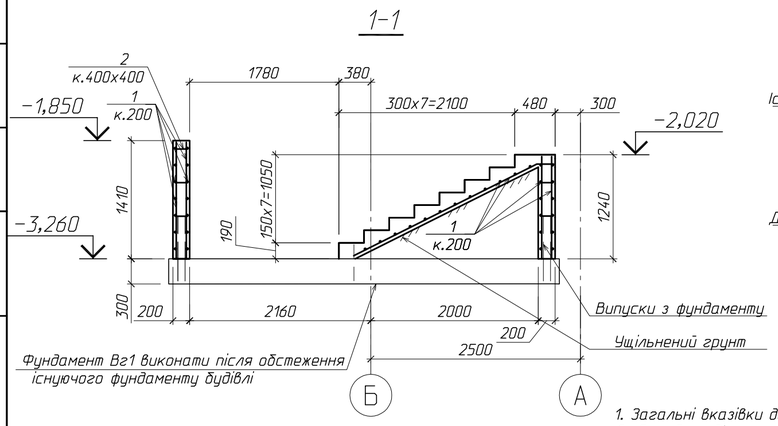

2-2

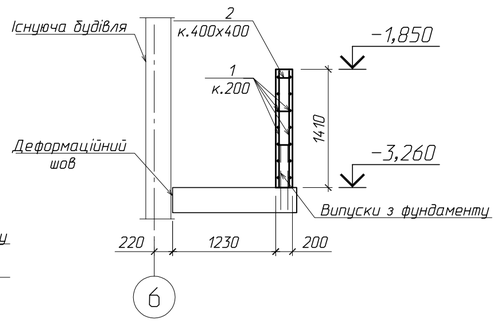

1. Загальні вказівки до проекту див. арк. 1.
2. Даний розділ розглядати сумісно з розділами АР, ЕТР, ВК, ОВ.
3. Зворотню засипку виконувати тільки після виконання плит перекриття на відм. -0.100.
4. Монтаж бетонних блоків вести на цементно-піщаному розчині марки 100. Горизонтальні шви між блоками щільно заповнюються розчином на всю товщину стіни.
5. Вертикальні шви заповнюються розчином марки 100, а шпонки та монолітні ділянки між блоками-бетоном кл. С8/10. Глибина перев'язування блоків повинна бути не менше 240мм.
9. Всі зовнішні поверхні стін підвалу,які стикаються с грунтом,обмазати горячим бітумом в 2 шари.

Согласовано:

Взам. инв. N

Подпись и дата

Инв. N подл.

						16-8/1-КБ			
						Будівництво житлового будинку з вбудованими приміщеннями нежитлового призначення по вул. Алексухіна, 24 у Святошинському районі, м. Києві			
Змін.	Кіл.їл.	Арк.	№ док.	Підпис	Дата				
Гол. констр.		Рубаненко			2.17	Житловий будинок з вбудованими приміщеннями нежитлового призначення	Стадія	Аркуш	Аркушів
Розроб.		Дубенчук			2.17		Р	36	
Перевірив		Рубаненко			2.17				
Н. контр.		Харюк			2.17	Вхідні группи Вг1 та Вг2	ФОП В.ДОВИЧЕНКО О.М.		

Формат А2