Стійка Ст.1

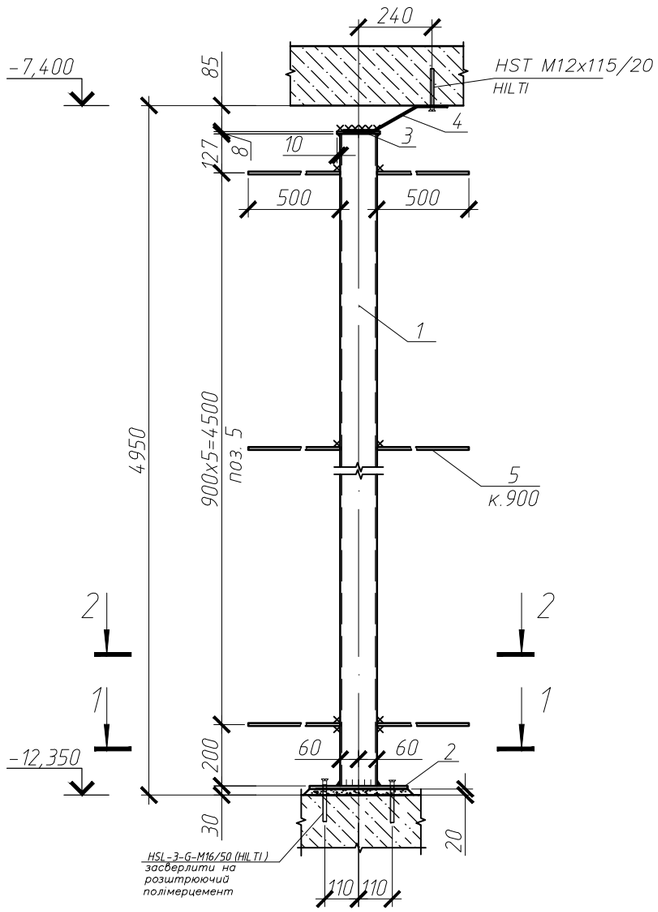

1-1

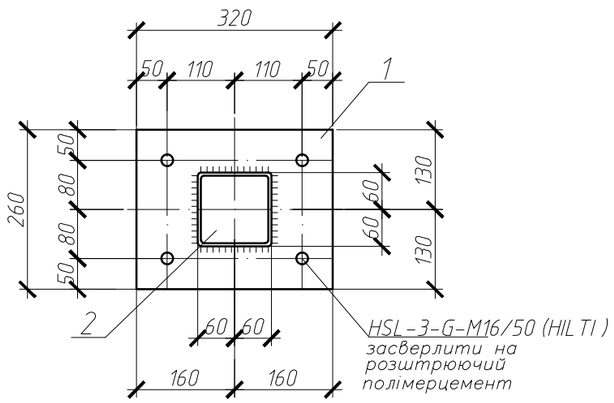

2-2

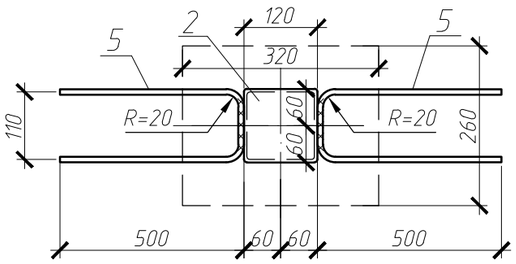

Відомість деталей

Поз.	Ескіз
5	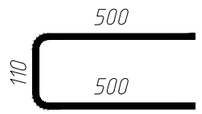

Поз.4

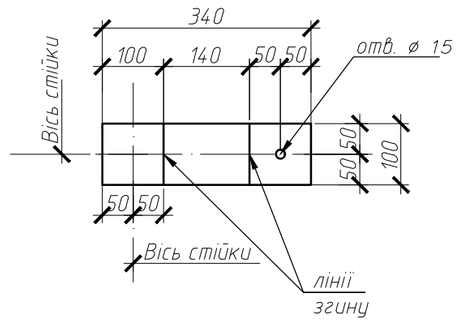

Специфікація елементів

Поз.	Позначення	Найменування	Кіл.	Маса од., кг	Примітка
		Стійка Ст.1		98,76	
1	ДСТУ Б.В.6-8-95	□120x120x5 L=4827	1	84,71	С245
2	ДСТУ 8540:2015	– 10x320x260 / ГОСТ 27772-88 С245	1	6,53	
3	ДСТУ 8540:2015	– 8x140x140 / ГОСТ 27772-88 С245	1	1,23	
4	ДСТУ 8540:2015	– 6x240x100 / ГОСТ 27772-88 С245	1	1,13	
5	ДСТУ 3760-2006	⌀8 А500С L=1090	12	0,43	5,16
		HSL-3-G-M16/50 (HILTI)	4		
		HST M12x115/20 (HILTI)	1		

Загальна специфікація стійки Ст.1

Поз.	Позначення	Найменування	Кіл.	Маса од., кг	Примітка
		Стійка Ст.1	27	98,76	

1. Зварювання виконувати по ГОСТ 5264-80 електродами типу Е-42А по ГОСТ 9467-75 *.
2. Всі зварні шви прийняти 5 мм.
3. Металоконструкції забарвити емаллю Пф-115 (ГОСТ 6465-76) по грунтовці ГФ-021 (ГОСТ 25129-82) за 2 рази.
4. Виготовлення та монтаж сталевих конструкцій проводити відповідно до вимогами СНиП III-18-75, ДБН В.2.6-198: 2014 і ДБН В.2.6-163: 2010.
5. Висоту стійки уточнити за місцем.
6. Загальна кількість стійок Ст.1 буде уточнена.

Зм.	Кіл.	Арк.	№.док.	Підпис	Дата				
ГІП							Стадія	Аркуш	Аркушів
Розробив									
Перевірив									
						Стійка Ст.1			

Погодження

Взам. інв. №

Підп. і дата

Інв. № ор.

Формат А3