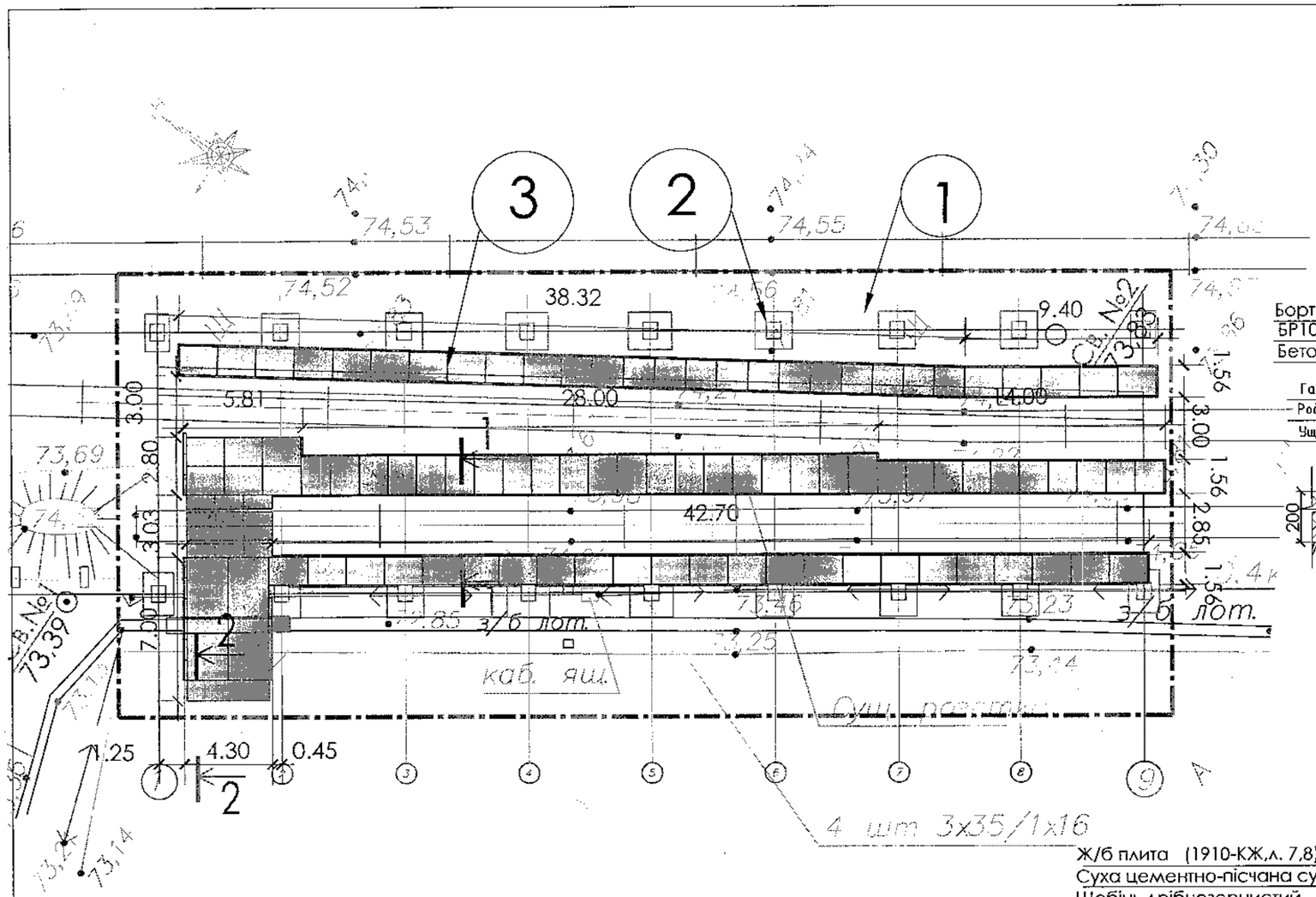

2-2

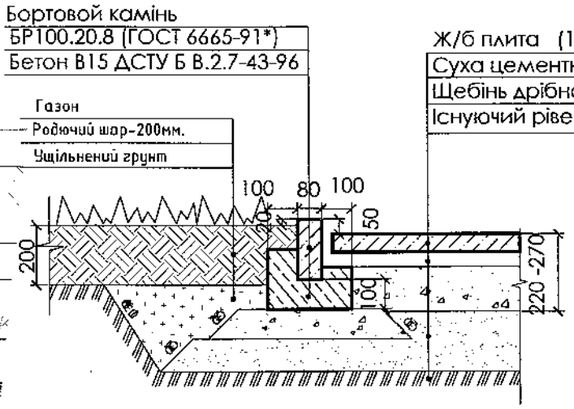

1-1

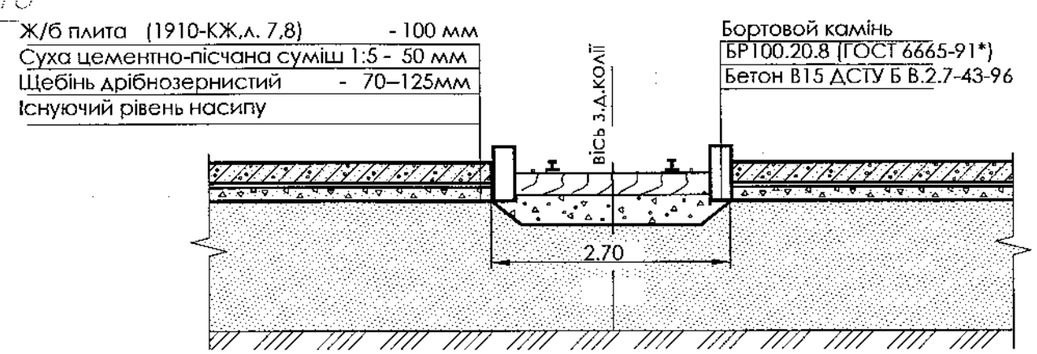

ВІДОМІСТЬ ОБСЯГІВ РОБІТ

N п/п	Найменування робіт	Од. вимір.	Кіл-ть.	Примітка
	I. Підготовчі роботи			
1	Зрізання існуючого родючого грунту в місцях			
	установки проектних споруд (h = 15 см)	м²	310.00	
	II. Благоустрій			
2	Укладка плит (ДСТУ Б.В 2,6-113:2010 ; ДСТУ Б.В 2,6-2:2009)	м²	285,00	1910-КЖ л.7
3	Укладкка бортового каменю типу БР100.30.15	п.м.	12	1910-КЖ л.7
4	Укладка бортового каменю типу БР100.20.8	п.м.	314	1910-КЖ л.7
5	Підсипка придатного грунту до проектних відміток	м²/м³	25/ 17,5	
6	Влаштування навісу від атмосферних опадів	м²	685.00	1910 КМ

1.Даний аркуш розглядати спільно з аркушами 1,2,3.

Зам. інв. №

Підпис і дата

Інв. № об.

Зм.	Кільк.	Арк.	№док	Підпис	Дата
					01.20
Виконав		Ярошенко С.І.			
Перевірив		Шрам О.А.			

124.20 - ГП

ТОВ "Лемтранс"
Дніпропетровська обл. Павлоградский р-н
с. Вербки вул. Шахтарська б. 8-В

Будівництво навісу від атмосферних опадів над залізничними коліями №107 і №40 ділянки технічного обслуговування "Павлоградвугілля"

Стадія	Аркуш	Аркушів
Р	4	

План покритів. М 1: 250.
ПеретинИ по покритях. м 1:20.

ООО "Екопроект Плюс"

Формат А3