Поз. 2.14
2 шт.

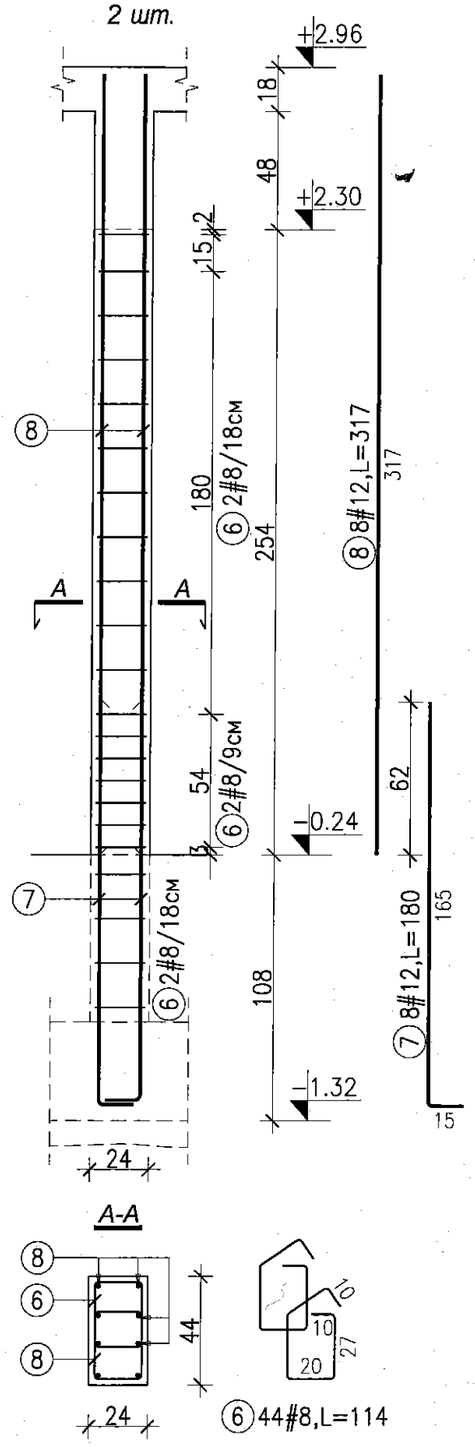

Поз. 2.13
2 шт.

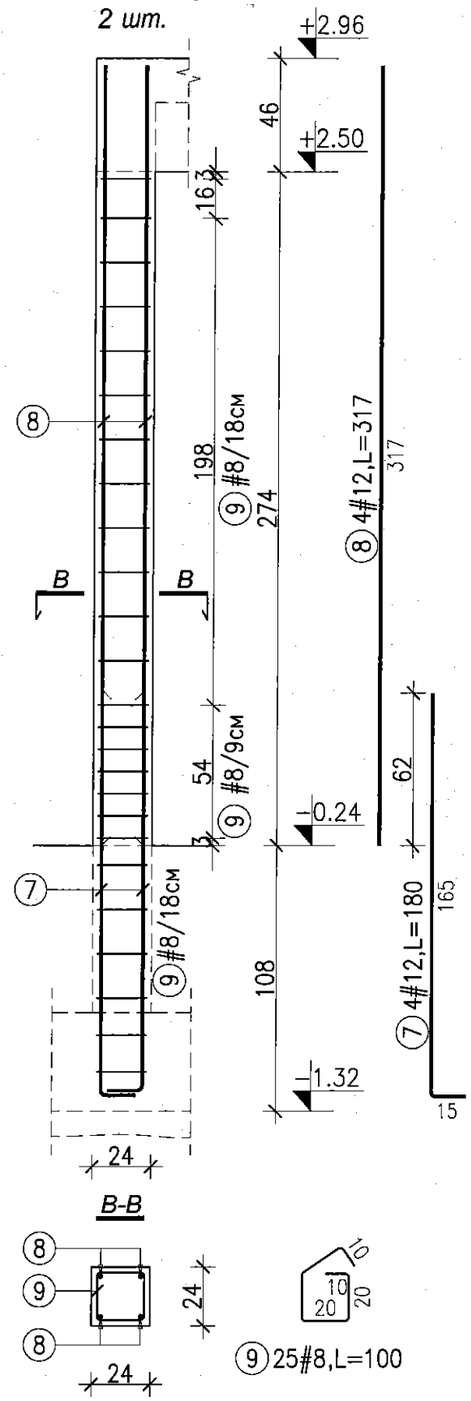

Поз. 2.12
2 шт.
Лмакс=3.22м

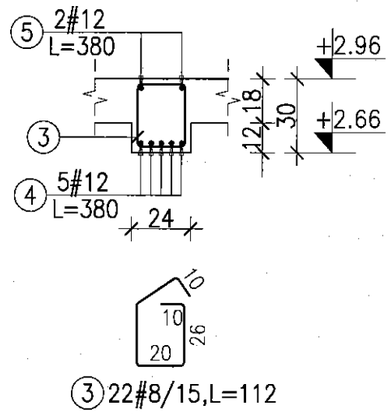

Поз. 2.11
1 шт.
L= 1.94 м

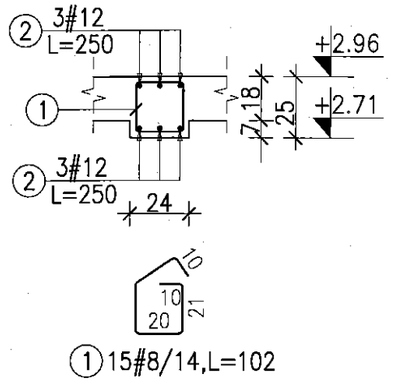

Поз. 2.10
1 шт.
L=2.50 м

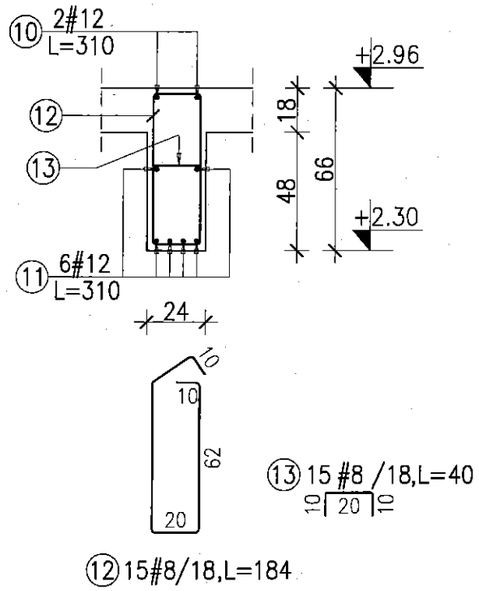

БЕТОН: C20/25 (B25)
СТАЛЬ: AIIIN (B500SP)

$c_{ном.}$=2.0см

ОЗНАЧЕННЯ ОПИСУ СТРИЖЕНЮ

номер стриженю
кількість стриженів [шт]
діаметр стриженю [мм]
інтервал між стриженями [см]
(?) AA#B/CC,L=DDD
довжина стриженю [см]

Кільк. уч.		Підпис	Дата	БУДИНОК В РЕНКЛОДАХ 11 (Г2)	Стадія	Аркуш	Аркушів
Розробив:	Інж. Роберт Мізера		2020.04	Локалізація:	K	5	8
Переклад:	арх. Б. Мендель		2020.12		Розроблений у польському Архітектурному Бюро "ARCHON +"		
Адаптація:					ВСІ ПРАВА ЗАХИЩЕНІ		
				АРМУВАННЯ ЕЛЕМ. ЗАЛІЗОБЕТОННИХ	Ліцензія на проект для "АРХОН Україна"		
				1:25	Львів, тел. +38 067 235 42 24		

archon