Поз. 3.1
1 шт.
довжина ~90м.п.

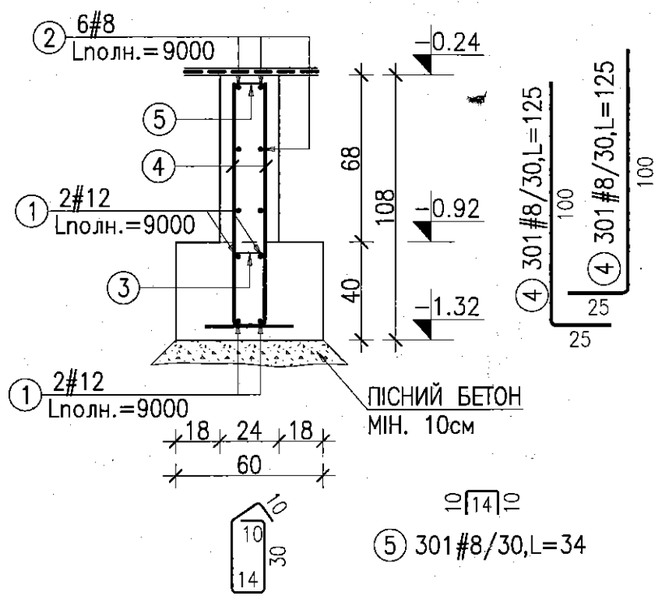

СПОСІБ АРМУВАННЯ КУТІВ
ФУНДАМЕНТНИХ ЛАВ

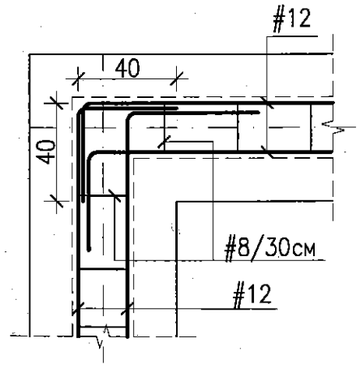

Поз. 3.3
2 шт.

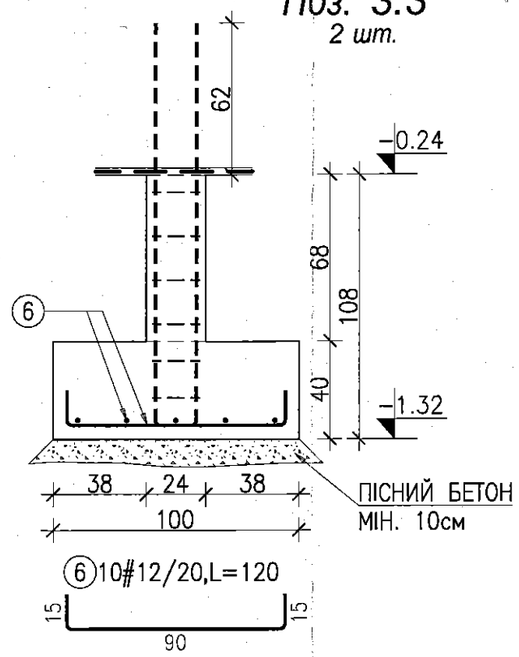

Поз. 3.2
2 шт.

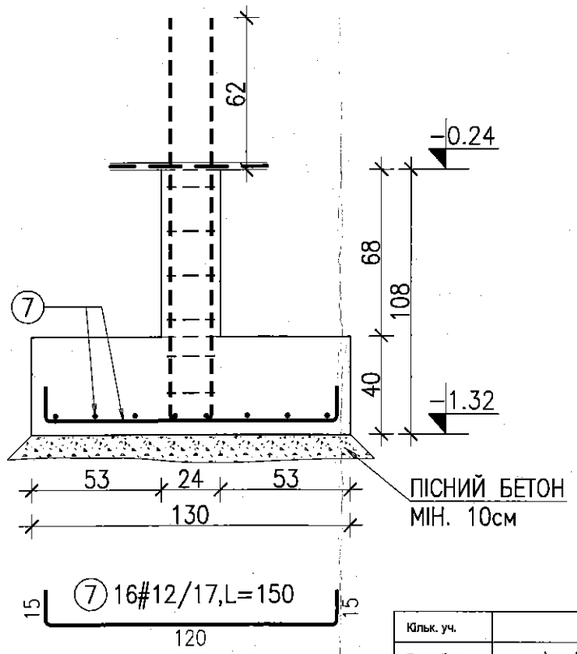

Поз. 2.15
4 шт.

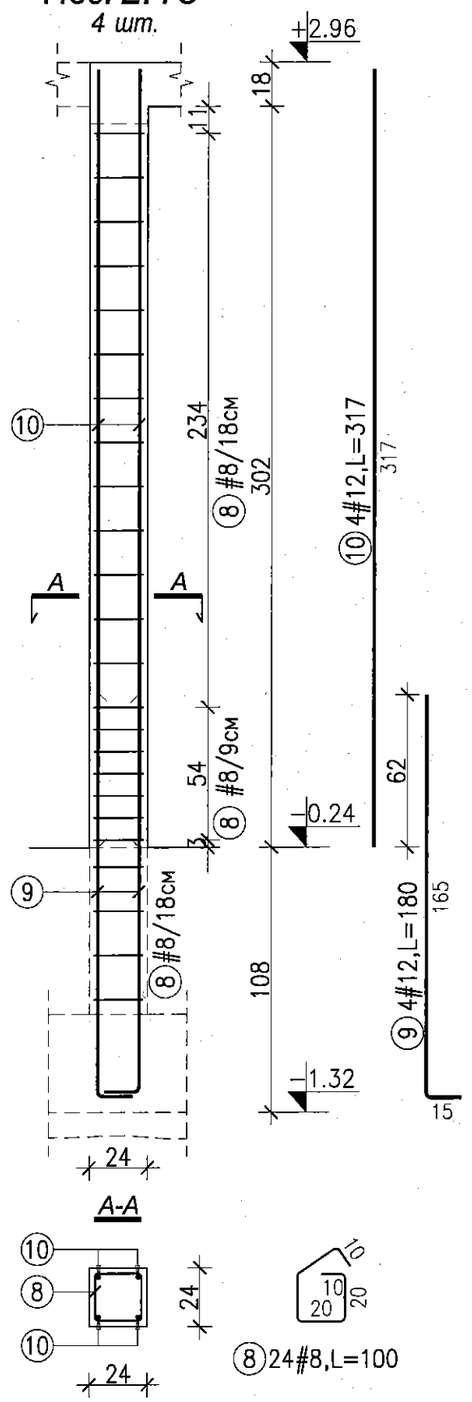

БЕТОН: C20/25 (B25)
СТАЛЬ: AIIIN (B500SP)

$c_{ном.}$= 5 см – фундаменти
$c_{ном.}$= 2 см – інші елементи

ОЗНАЧЕННЯ ОПИСУ СТРИЖЕНЮ
номер стриженю
кількість стриженів [шт]
діаметр стриженю [мм]
інтервал між стриженями [см]
? AA#B/CC,L=DDD
довжина стриженю [см]

Кільк. уч.		Підпис	Дата	БУДИНОК В РЕНКЛОДАХ 11 (Г2)	Стадія	Аркуш	Аркушів
Розробив:	інж. Роберт Мізера		2020.04	Локалізація:	К	4	8
Переклад:	арх. Б. Мендель		2020.12		Розроблений у польському Архітектурному Бюро "ARCHON +" ВСІ ПРАВА ЗАХИЩЕНІ Ліцензія на проект для "АРХОН Україна" Львів, тел. +38 067 235 42 24		
Адаптація:				АРМУВАННЯ ЕЛЕМ. ЗАЛІЗОБЕТОННИХ 1:25			

archon