Схема привязки стоек под перголы

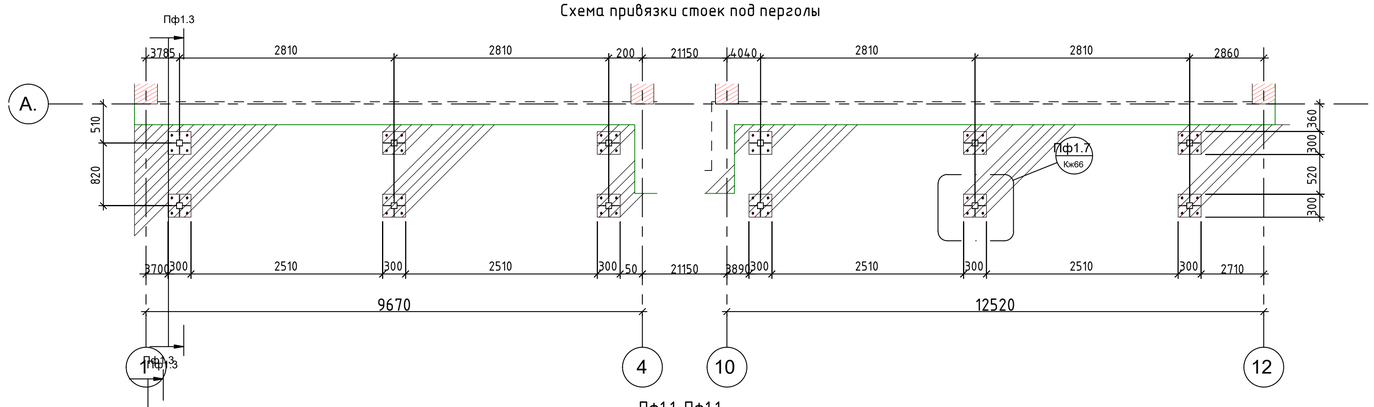

Пф1.1-Пф1.1

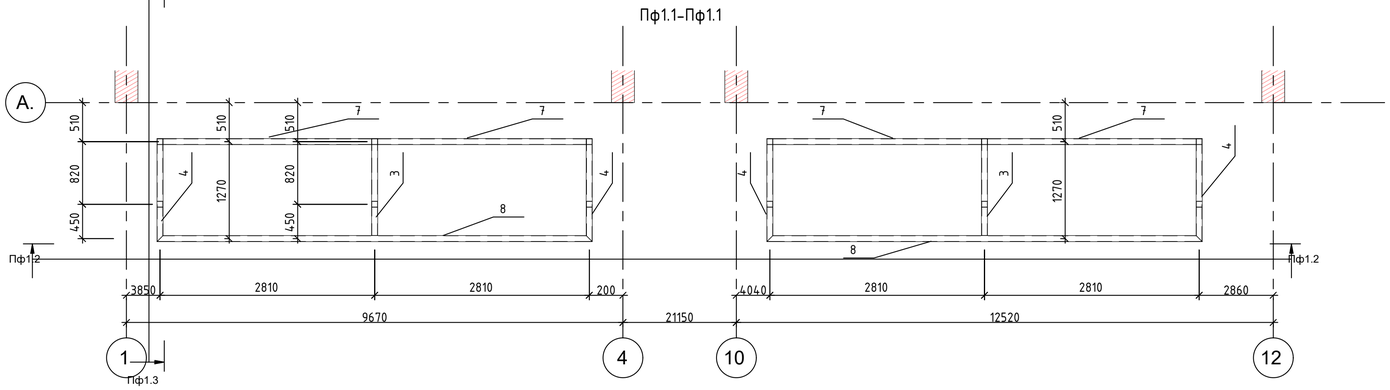

Пф1.2-Пф1.2

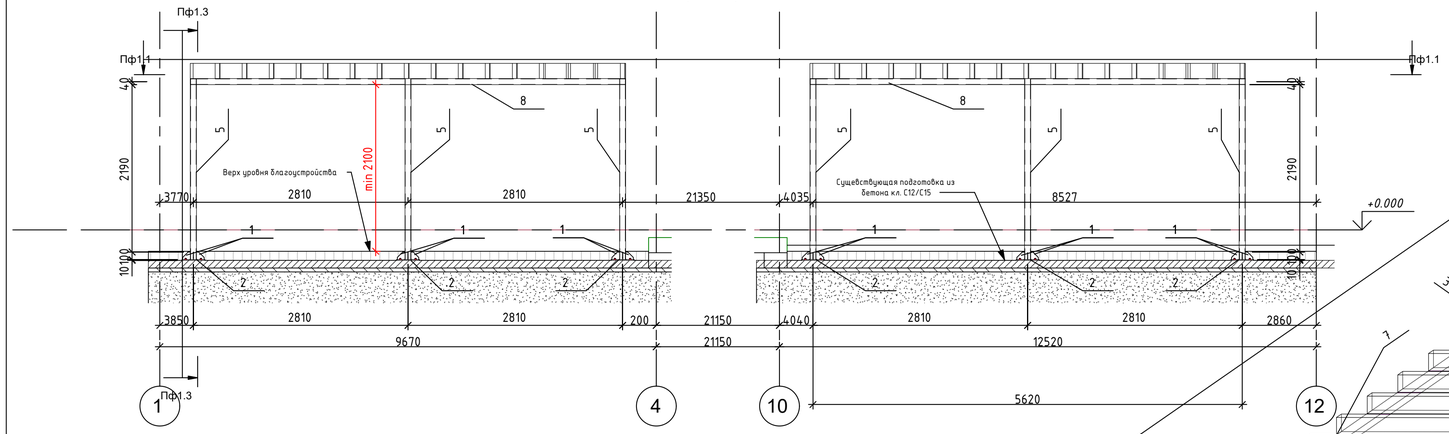

Пф1.3-Пф1.3

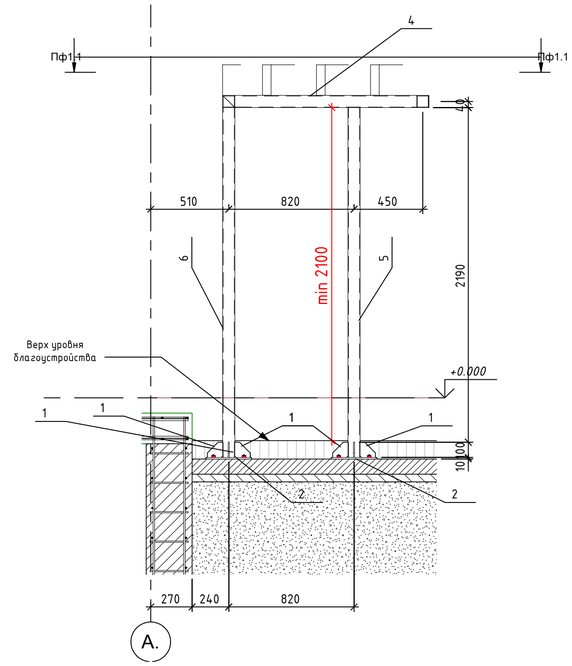

Пф1.5-Пф1.5

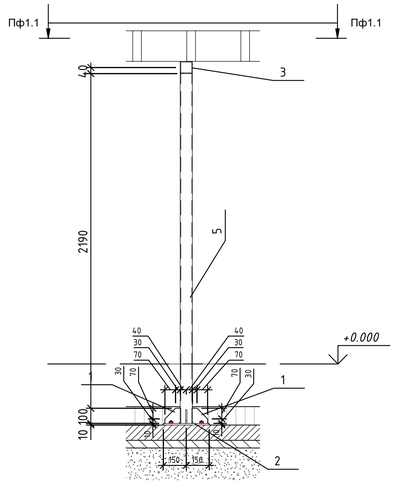

Пф1.7-Пф1.7

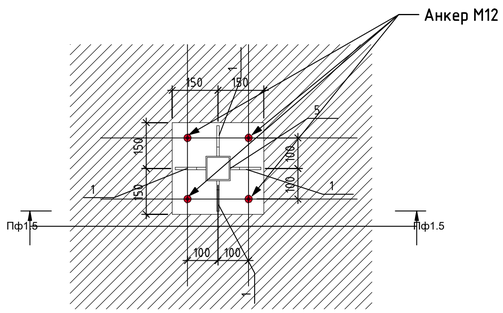

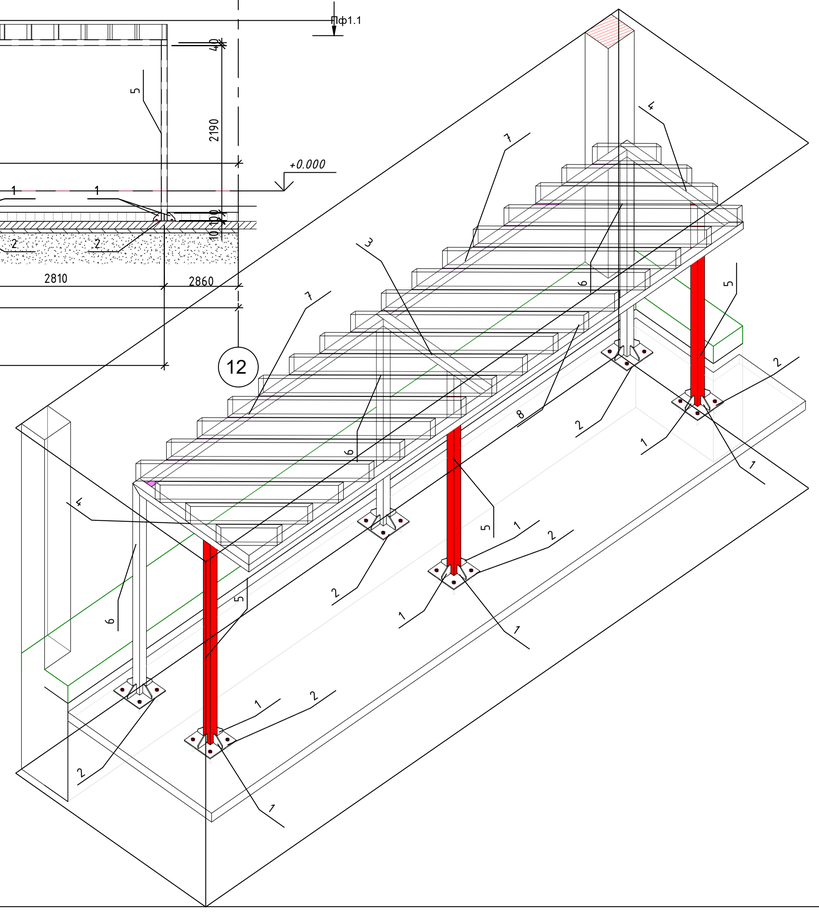

Спецификация к схеме устройства перголы для секции №2

Поз.	Обозначение	Наименование	Кол.	Масса ед., кг	Примечание
		Металл. элементы:			
1	ДСТУ 8540:2015 Лист	8 x 100 L= 100	48	0.63	30.14
2	ГОСТ 103-2006* Лист	10 x 300 300	12	7.07	84.78
3	ДСТУ Б В.2.6-8-95 Тр. кв. 80х4	4 80 L= 1270	2	11.81	23.62
4	ДСТУ Б В.2.6-8-95 Тр. кв. 80х4	4 80 L= 1350	4	12.56	50.23
5	ДСТУ Б В.2.6-8-95 Тр. кв. 80х4	4 80 L= 2290	6	21.3	127.78
6	ДСТУ Б В.2.6-8-95 Тр. кв. 80х4	4 80 L= 2370	6	22.04	132.25
7	ДСТУ Б В.2.6-8-95 Тр. кв. 80х4	4 80 L= 2730	4	25.39	101.56
8	ДСТУ Б В.2.6-8-95 Тр. кв. 80х4	4 80 L= 5700	2	53.01	106.02
Общий итог: 84			84		656.37
		Материалы:			
Анкер М12 на хим. закрепителе (L-120 мм)					48 шт.

Примечание:
1. Отметки уровня благоустройства уточнить дополнительно (размер min 2100 мм соблюсти обязательно.
2. Анкера под крепление пластин установить на химический закрепитель с соблюдением последовательности технологического процеса.
3. Пластины под пятками стоек перед установкой в проектное положение намазать плиточным клеем.
4. Крепление деревянных элементов выполнить с использованием гидроизоляционной мембраны.

Согласовано

Взам. инв. №

Подп. и дата

Инв. № подл.

Изм.	Кол. уч.	Лист	№ док.	Подпись	Дата	2018	29/9-2018-08-КЖ		
							Новое строительство многоквартирных жилых домов №№2,3,8,9 по адресу: массив 10, земельные участки 198/1, 198/2, 199/1, 199/2, на территории Авангардовского поселкового совета, Овидиопольского района Одесской области		
ГИП		Громык С.М.					Жилой дом 8	Стадия: Рп	Лист: Кж66(2) / Листов:
Разработал		Громык В.М.					Схема устройства пергол	Квалиф. сертификат АР №000884	

Копировал

Формат