Вузол Б

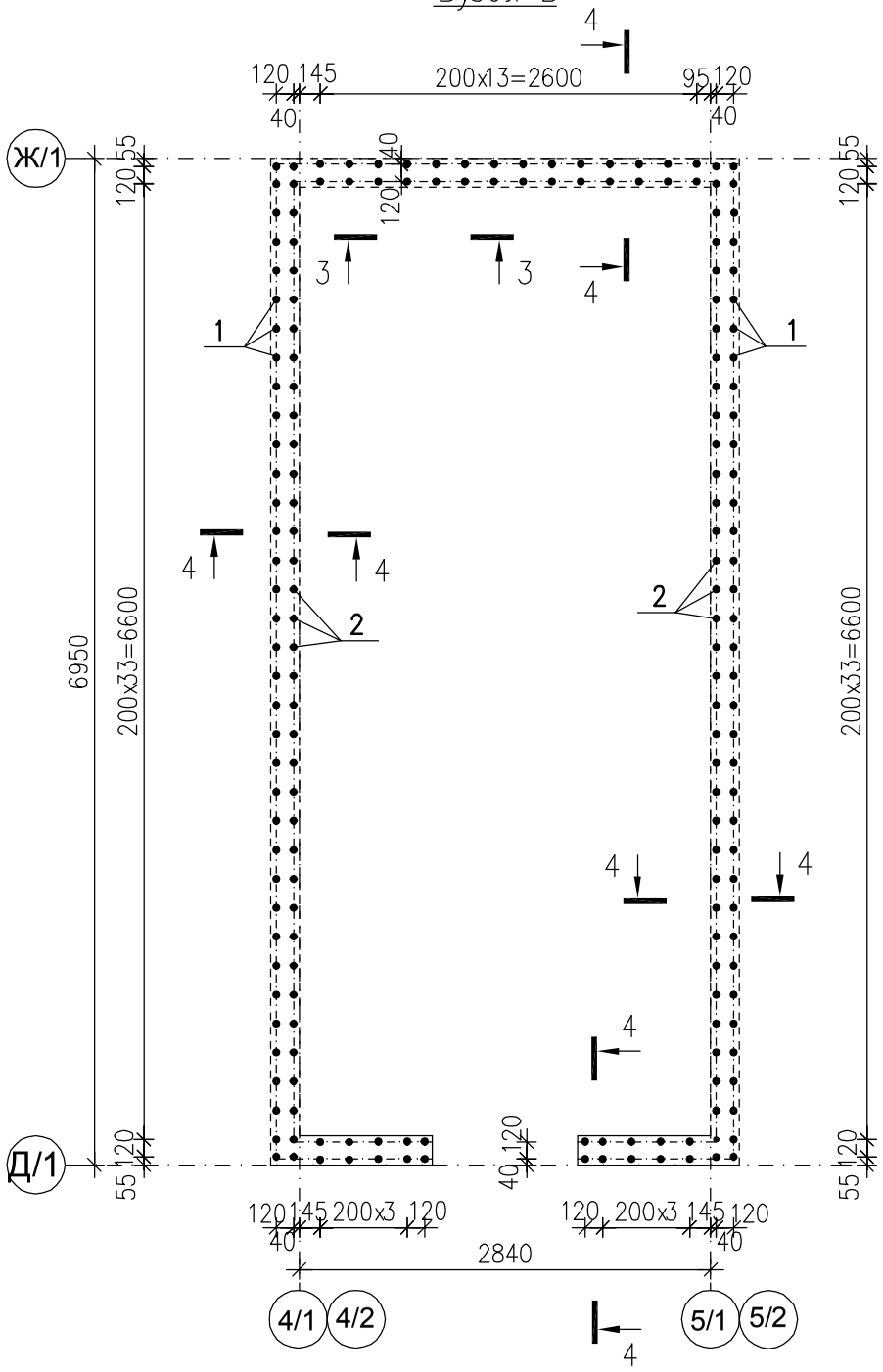

Вузол В

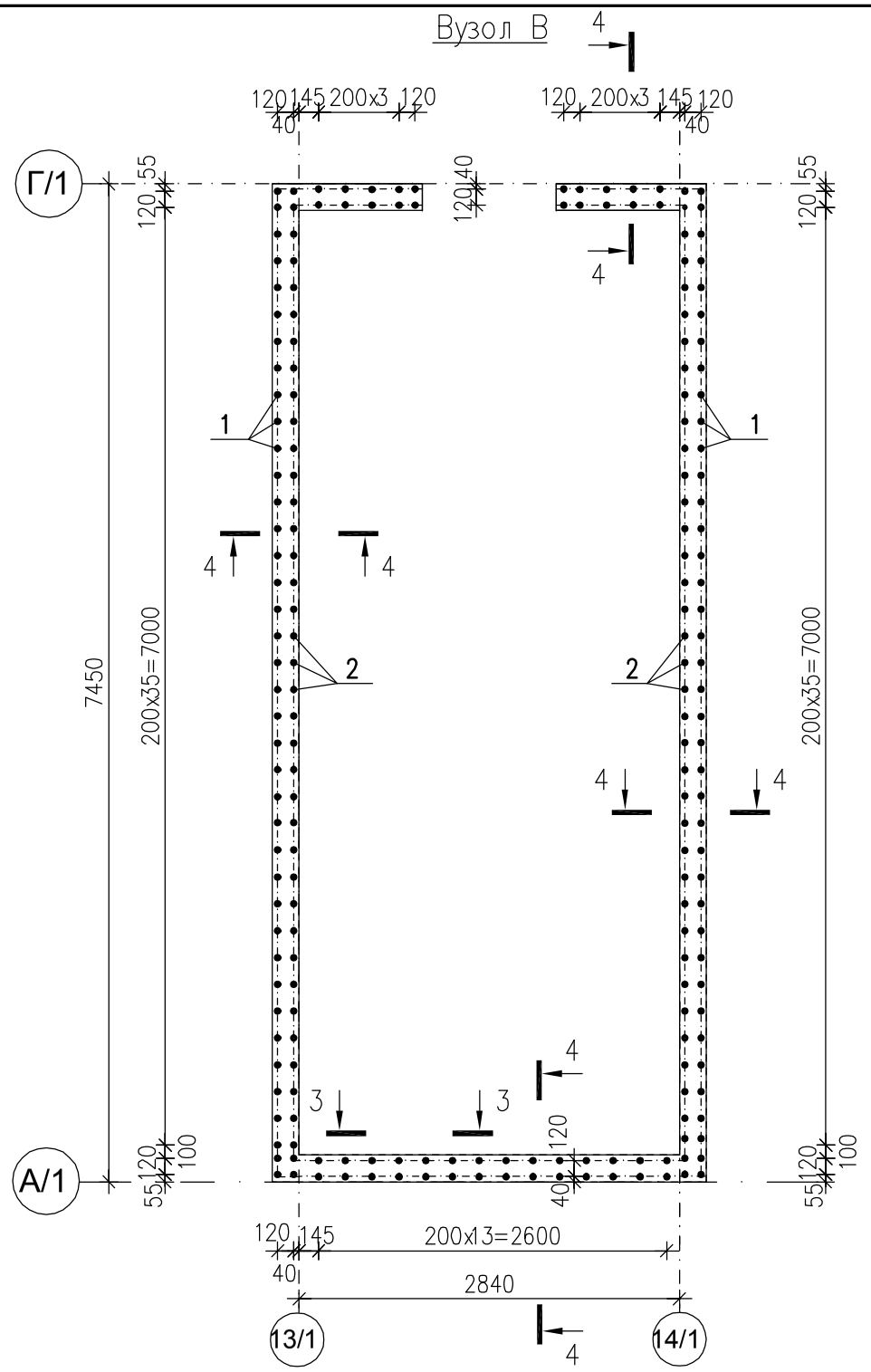

3–3

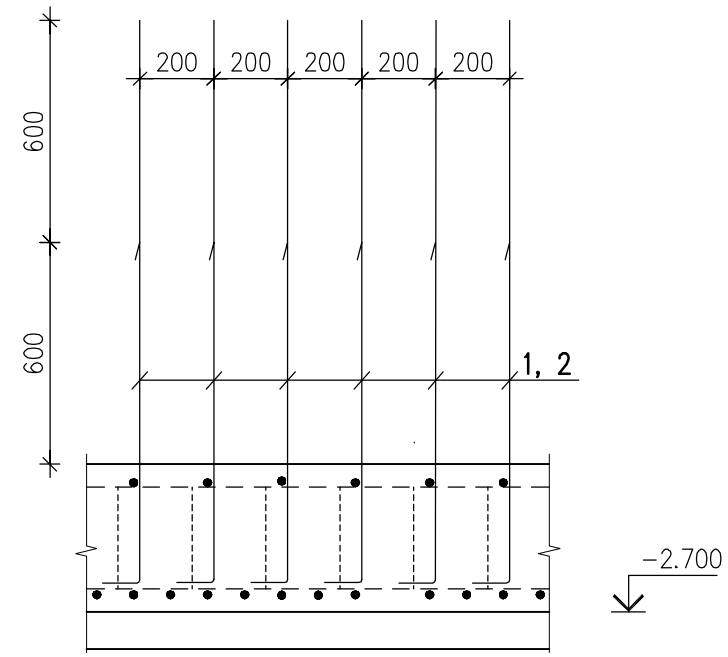

4–4

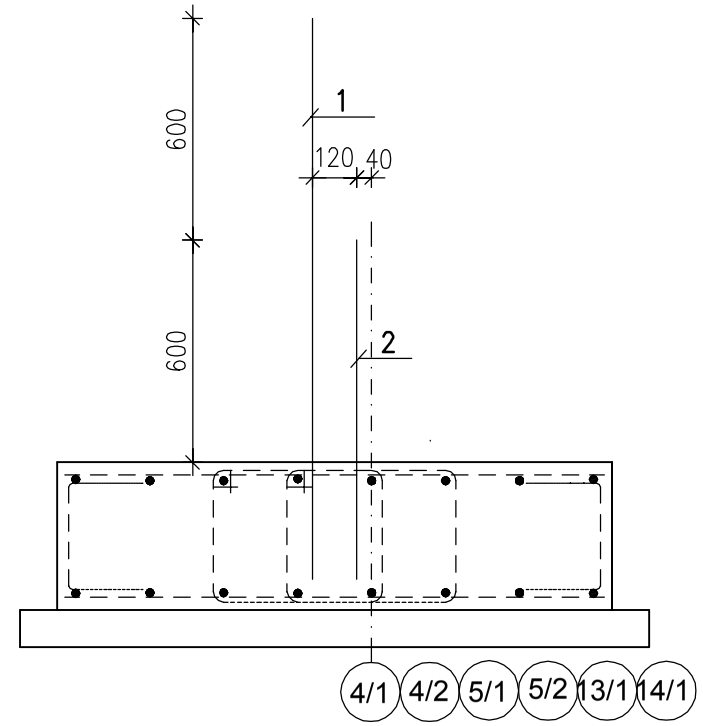

СПЕЦИФІКАЦІЯ на вузли Б та В

Марка поз.	Позначення	Найменування	Кільк.	Маса од., кг	Примітка
		Вузол Б			
1	ДСТУ 3760:2019, КБ–9	ø12 А500С, L=1700мм	100	1.51	
2	ДСТУ 3760:2019, КБ–9	ø12 А500С, L=1100мм	92	0.98	
		Вузол В			
1	ДСТУ 3760:2019, КБ–9	ø12 А500С, L=1700мм	106	1.51	
2	ДСТУ 3760:2019, КБ–9	ø12 А500С, L=1100мм	98	0.98	

1 Даний аркуш розглядпти разом з аркушем КБ–8.
2. Вс? з'?днання арматури на в'язальних дротах
3. Вс? опалубн?, арматурн? та бетонн? роботи вести зг?дно ДБН В.2.6–98:2009 та ДБН А.3.2–2–2009.
4. Опалубку зн?мати п?сля досягнення бетоном 70% проектно? м?цност?.
5. В специф?кац?? та в?дом?ст? витрати стал? наведен? обсяги матер?ал?в на один вузол. В?дом?сть витрати стал? на вузол див. аркуш КБ–9.

Замість інв. N | Підпис і дата | Інв. N ориг.

Змін.	Кільк.	Аркуш	N док.	Підпис	Дата
ГАП		Брунько			
Гол. ?нженер		Копач			
Перев?рив		Копач			
Розробив		Нов?к			
Нормоконтр.		Копач			

Л 2020/12 –1 – КБ

Буд?вництво багатоквартирних житлових будинк?в (?–?? черга буд?вництва) з об"?ктами громадсько? ?нфраструктури по в?у. Чкалова в смт. Нем?ша?ве. Нове буд?вництво

Перша черга буд?вництва

Стадія	Аркуш	Аркушів
Р	10	

Вузли Б, В. Перер?зи 3–3, 4–4

ПП "Ладопроект" м. Буча

Монол?тний з. б. фундамент Фм–1.
Опалубне креслення

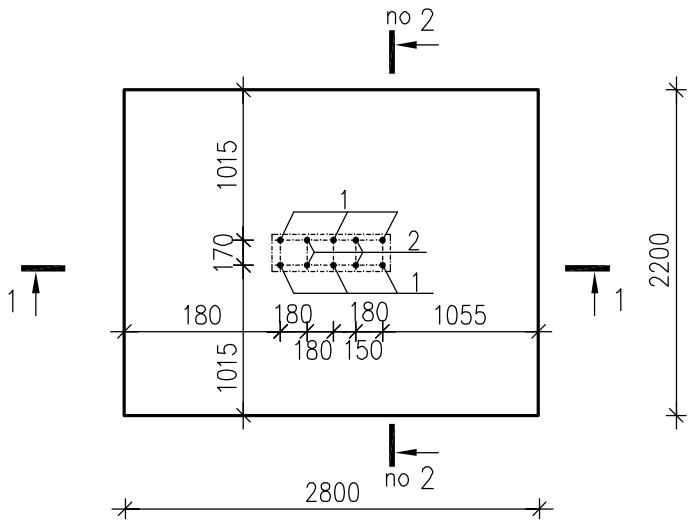

1–1

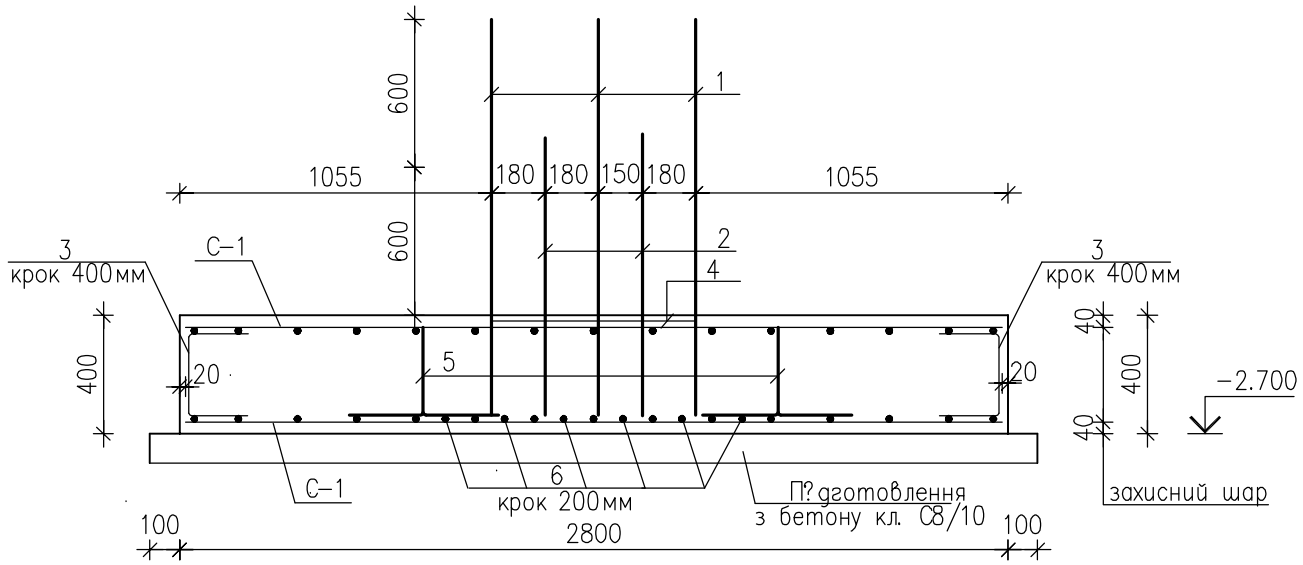

С–1

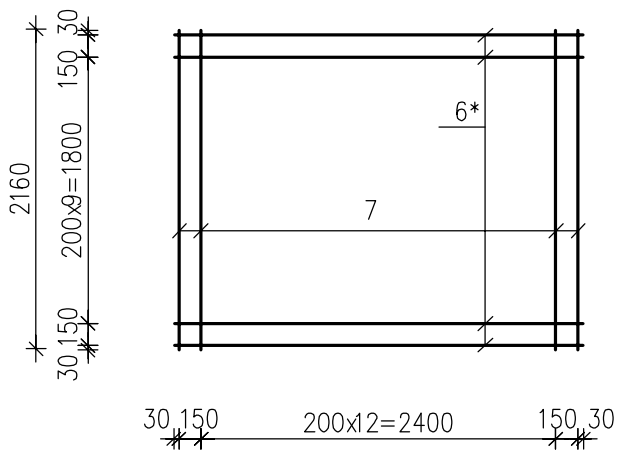

Специф?кац?я
на монол?тний з. б. фундамент Фм–1

Марка поз.	Позначення	Найменування	Кіл.	Маса од., кг	Примітка
		С?тка С–1	2	58.2	
6*	ДСТУ 3760:2019	ø12 А500С, L=2760мм	12	2.45	
7	ДСТУ 3760:2019	ø12 А500С, L=2160мм	15	1.92	
		Окрем? стрижн?			
1	ДСТУ 3760:2019, КБ–11	ø12 А500С, L=1700мм	6	1.51	
2	ДСТУ 3760:2019, КБ–11	ø12 А500С, L=1100мм	4	0.98	
3	ДСТУ 3760:2019, КБ–11	ø8 А500С, L=670мм	26	0.27	
4	ДСТУ 3760:2019, КБ–11	ø6 А240С, L=1910мм	1	0.43	
5	ДСТУ 3760:2019, КБ–13	ø12 А500С, L=1130мм	6	1.00	
6	ДСТУ 3760:2019	ø12 А500С, L=1250мм	6	1.11	
		Бетон кл. С16/20(В20), W6, F100 м3	2.5		
		Бетон кл. С8/10(В10), м3	0.72		

В?дом?сть витрати стал?, кг

Марка елементу	Вироби арматурн?					
	Арматура класу					Всього
	А240С		А500С			
	ДСТУ 3760:2019		ДСТУ 3760:2019			
	ø6	Всього	ø12	ø8	Всього	
Фм–1	0.5	0.5	142.1	7.0	149.1	149.6

1. Даний аркуш розглядати разом з аркушем КБ–3.
2. П?д монол?тним з. б. фундаментом Фм–1 виконати п?дготовлення з бетону кл. С8/10 товщиною 100мм.
3. Арматуру в'язати в'язальним дротом.
4. Випуски для п?лон?в (поз. 1 та 2) встановити ? закр?пити до арматури с?ток.
5. Бетонування монол?тного з. б. фундамента Фм–1 повинно бути безперервним.
6. Вс? опалубн?, арматурн? та бетонн? роботи вести зг?дно ДБН В.2.6–98:2009 та ДБН А3.2–2–2009.
7. Опалубку зн?мати п?сля досягнення бетоном 70% проектно? м?цност?.
8. Для ф?ксац?? верхньо? с?тки в проектному положенн? встановити п?дтримуюч? елементи (поз. 5) з кроком 800мм в шаховому порядку.
9. Перер?з 2–2 див. аркуш КБ–12.

В?дом?сть стрижн?в

Поз.	Ескіз	Поз.	Ескіз
1	1550 / 150	3	200 / 270 / 200
2	950 / 150	4	750 / 255 / 1910 / 180 / 700

Змін.	Кільк.	Аркуш	N док.	Підпис	Дата
ГАП		Брунько			
Гол. ?нженер		Копач			
Перев?рив		Копач			
Розробив		Нов?к			
Нормоконтр.		Копач			

Л 2020/12 –1 – КБ

Буд?вництво багатоквартирних житлових будинк?в (?–?? черга буд?вництва) з об"?ктами громадсько? ?нфраструктури по в?у. Чкалова в смт. Нем?ша?ве. Нове буд?вництво

Перша черга буд?вництва

Стадія	Аркуш	Аркушів
Р	11	

Монол?тний з. б. фундамент Фм–1

ПП "Ладопроект" м. Буча

Замість інв. N | Підпис і дата | Інв. N ориг.

Монол?тний з. б. фундамент Фм–2.
Опалубне креслення

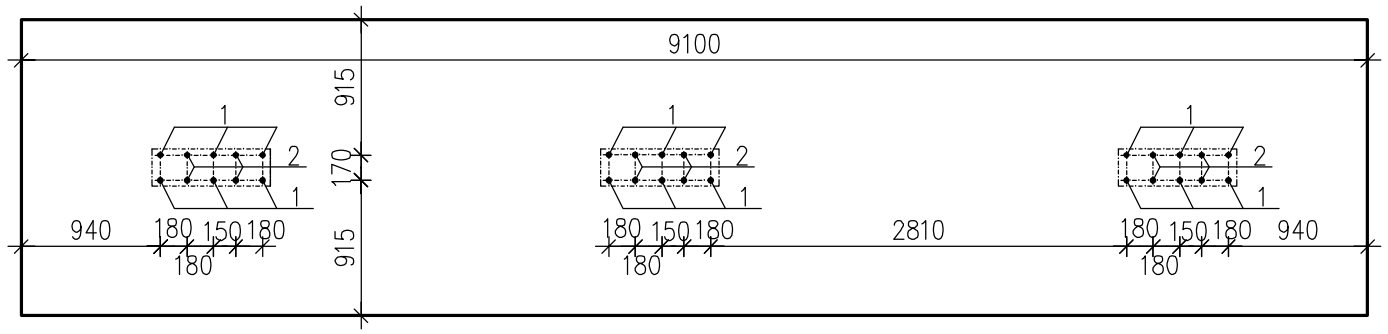

Монол?тний з. б. фундамент Фм–2дзерк..
Опалубне креслення

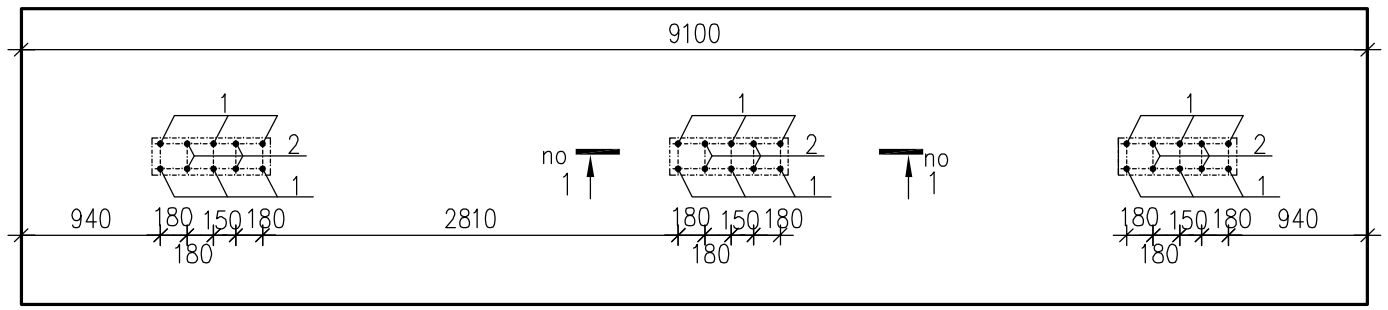

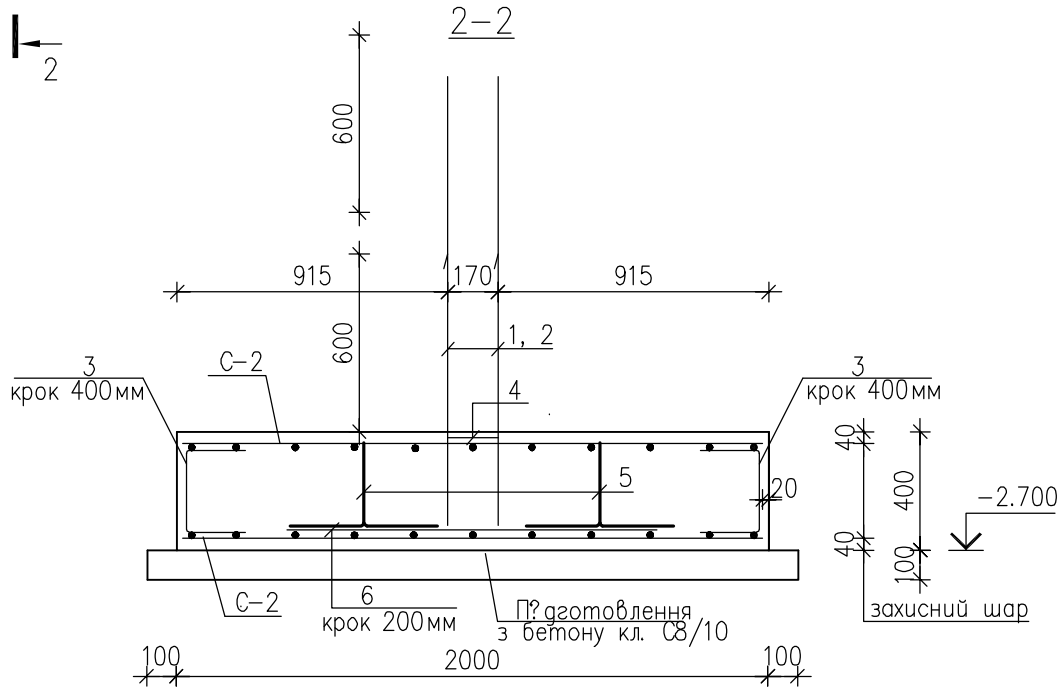

С–2

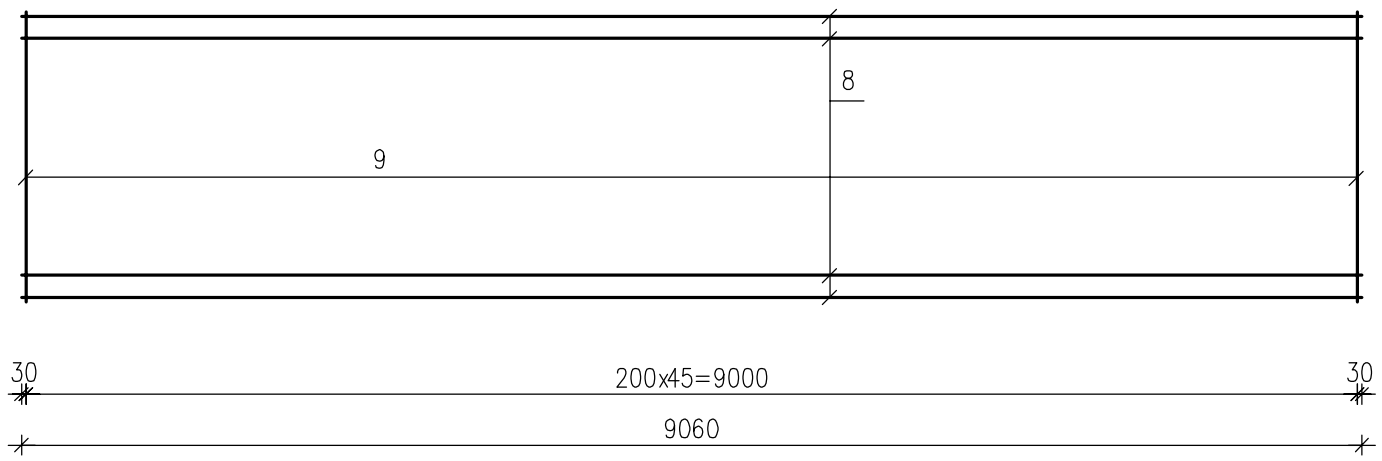

Специф?кац?я
на монол?тний з. б. фундамент Фм–2 (Фм–2дзерк.)

Марка поз.	Позначення	Найменування	Кіл.	Маса од., кг	Примітка
		С?тка С–2	2	168.59	
8	ДСТУ 3760:2019	ø12 А500С, L=9060мм	11	8.05	
9	ДСТУ 3760:2019	ø12 А500С, L=1960мм	46	1.74	
		Окрем? стрижн?			
1	ДСТУ 3760:2019, КБ–11	ø12 А500С, L=1700мм	18	1.51	
2	ДСТУ 3760:2019, КБ–11	ø12 А500С, L=1100мм	12	0.98	
3	ДСТУ 3760:2019, КБ–11	ø8 А500С, L=670мм	54	0.27	
4	ДСТУ 3760:2019, КБ–11	ø6 А240С, L=1910мм	3	0.43	
5	ДСТУ 3760:2019, КБ–13	ø12 А500С, L=1130мм	22	1.00	
6	ДСТУ 3760:2019	ø12 А500С, L=1250мм	18	1.11	
		Бетон кл. С16/20(В20), W6, F100 м3	7.3		
		Бетон кл. С8/10(В10), м3	2.1		

В?дом?сть витрати стал?, кг

Марка елементу	Вироби арматурн?					Всього
	Арматура класу					
	А240С		А500С			
	ДСТУ 3760:2019		ДСТУ 3760:2019			
	ø6	Всього	ø12	ø8	Всього	
Фм–2 (Фм–2дзерк.)	1.3	1.3	418.1	14.6	432.7	434.0

1. Даний аркуш розглядати разом з аркушем КБ–3.
2. П?д монол?тним з. б. фундаментом Фм–2 (ФМ–2дзерк.) виконати п?дготовлення з бетону кл. С8/10 товщиною 100мм.
3. Арматуру в'язати в'язальним дротом.
4. Випуски для п?лон?в (поз. 1 та 2) встановити ? закр?пити до арматури с?ток.
5. Бетонування монол?тного з. б. фундамента Фм–2 (ФМ–2дзерк.) повинно бути безперервним.
6. Вс? опалубн?, арматурн? та бетонн? роботи вести зг?дно ДБН В.2.6–98:2009 та ДБН А3.2–2–2009.
7. Опалубку зн?мати п?сля досягнення бетоном 70% проектно? м?цност?.
8. Для ф?ксац?? верхньо? с?тки в проектному положенн? встановити п?дтримуюч? елементи (поз. 5) з кроком 800мм в шаховому порядку.
9. Перер?з 1–1 див. аркуш КБ–11.
10. В специф?кац?? та в?дом?ст? витрати стал? наведен? обсяги матер?ал?в на один фундамент.
11. Стрижн? (поз. 6) укладати в одн?й площин? з? стрижнями нижньо? с?тки (поз. 8).

Змін.	Кільк.	Аркуш	N док.	Підпис	Дата
ГАП		Брунько			
Гол. ?нженер		Копач			
Перев?рив		Копач			
Розробив		Нов?к			
Нормоконтр.		Копач			

Л 2020/12 –1 – КБ

Буд?вництво багатоквартирних житлових будинк?в (?–?? черга буд?вництва) з об"?ктами громадсько? ?нфраструктури по в?у. Чкалова в смт. Нем?ша?ве. Нове буд?вництво

Перша черга буд?вництва

Стадія	Аркуш	Аркушів
Р	12	

Монол?тний з. б. фундамент Фм–2(Фм–2дзерк.)

ПП "Ладопроект" м. Буча

Інв. N ориг. | Підпис і дата | Замість інв. N

Монол?тний з. б. фундамент Фм–3.
Опалубне креслення

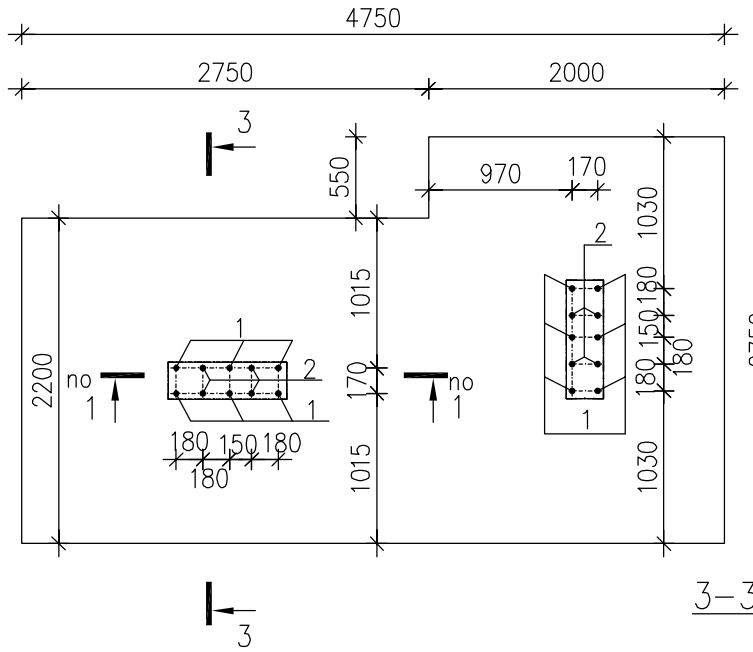

Монол?тний з. б. фундамент Фм–3дзерк.
Опалубне креслення

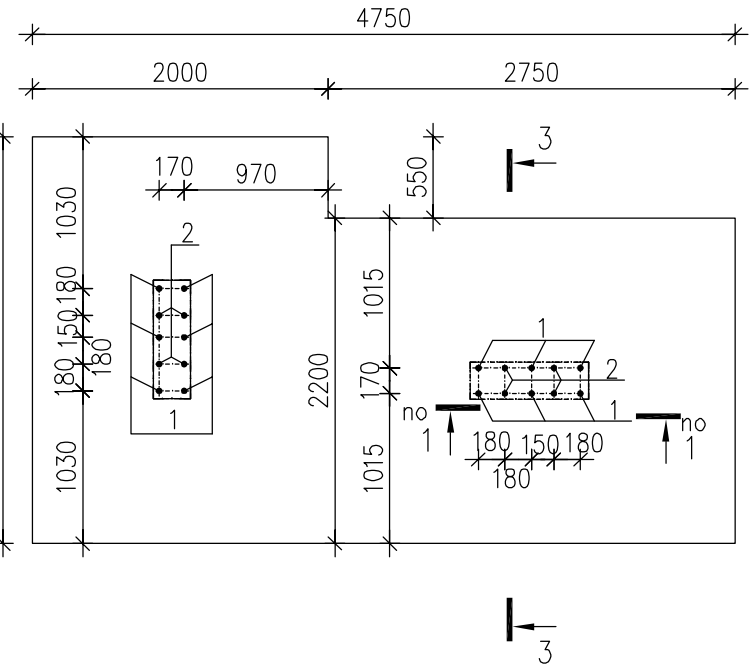

3–3

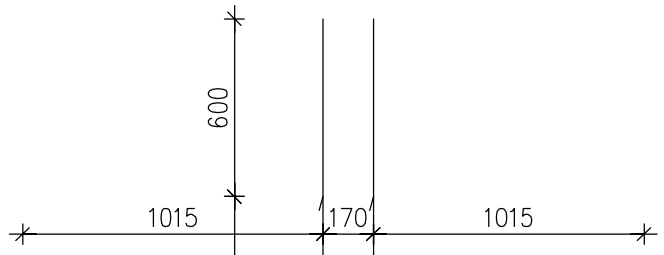

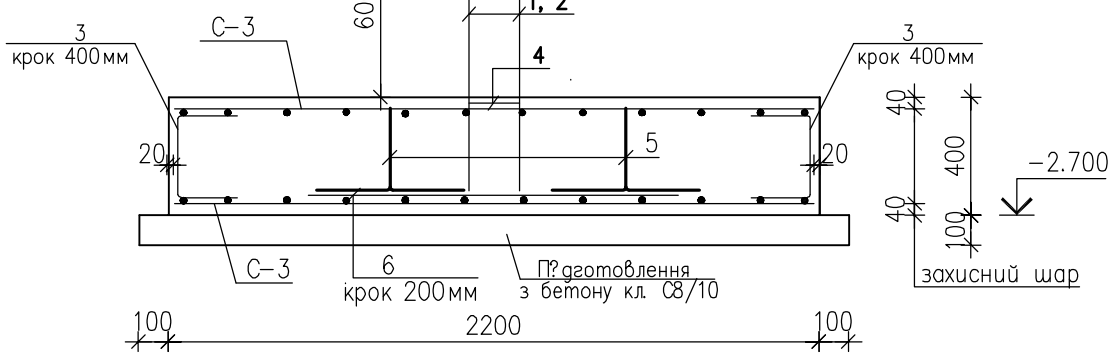

поз. 5

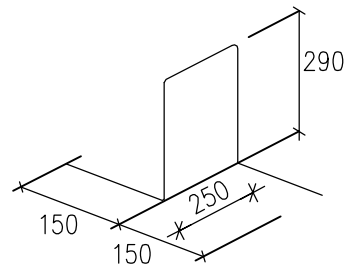

С–3

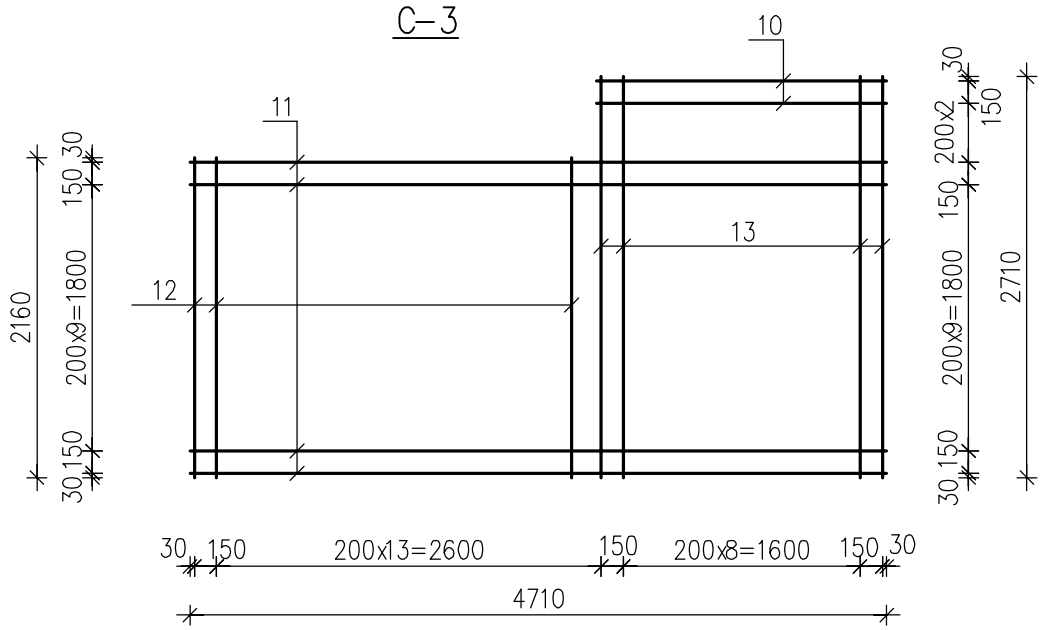

Специф?кац?я
на монол?тний з. б. фундамент Фм–3 (Фм–3дзерк.)

Марка поз.	Позначення	Найменування	Кіл.	Маса од., кг	Примітка
		С?тка С–3	2	113.59	
10	ДСТУ 3760:2019	ø12 А500С, L=1960мм	3	1.74	
11	ДСТУ 3760:2019	ø12 А500С, L=4710мм	12	4.18	
12	ДСТУ 3760:2019	ø12 А500С, L=2160мм	14	1.92	
13	ДСТУ 3760:2019	ø12 А500С, L=2710мм	13	2.41	
		Окрем? стрижн?			
1	ДСТУ 3760:2019, КБ–11	ø12 А500С, L=1700мм	12	1.51	
2	ДСТУ 3760:2019, КБ–11	ø12 А500С, L=1100мм	8	0.98	
3	ДСТУ 3760:2019, КБ–11	ø8 А500С, L=670мм	44	0.27	
4	ДСТУ 3760:2019, КБ–11	ø6 А240С, L=1910мм	2	0.43	
5	ДСТУ 3760:2019, КБ–13	ø12 А500С, L=1130мм	15	1.00	
6	ДСТУ 3760:2019	ø12 А500С, L=1250мм	12	1.11	
		Бетон кл. С16/20(В20), W6, F100 м3	4.62		
		Бетон кл. С8/10(В10), м3	1.3		

В?дом?сть витрати стал?, кг

Марка елементу	Вироби арматурн?					
	Арматура класу					Всього
	А240С		А500С			
	ДСТУ 3760:2019		ДСТУ 3760:2019			
	ø6	Всього	ø12	ø8	Всього	
Фм–3 (Фм–3дзерк.)	0.9	0.9	277.6	11.9	289.5	290.4

1. Даний аркуш розглядати разом з аркушем КБ–3.
2. Арматуру в'язати в'язальним дротом.
3. Випуски для п?лон?в (поз. 1 та 2) встановити ? закр?пити до арматури с?ток.
4. Вс? опалубн?, арматурн? та бетонн? роботи вести зг?дно ДБН В.2.6–98:2009 та ДБН А.3.2–2–2009.
5. Опалубку зн?мати п?сля досягнення бетоном 70% проектно? м?цност?.
6. Для ф?ксац?? верхньо? с?тки в проектному положенн? встановити п?дтримуюч? елементи (поз. 5) з кроком 800мм в шаховому порядку.
7. Перер?з 1–1 див. аркуш КБ–11.
8. В специф?кац?? та в?дом?ст? витрати стал? наведен? обсяги матер?ал?в на один фундамент.
11. Стрижн? (поз. 6) укладати в одн?й площин? з? стрижнями нтжньо? с?тки (поз. 12 та 11).

Змін.	Кільк.	Аркуш	N док.	Підпис	Дата	Л 2020/12 –1 – КБ			
						Буд?вництво багатоквартирних житлових будинк?в (?–?? черга буд?вництва) з об"?ктами громадсько? ?нфраструктури по в?у. Чкалова в смт. Нем?ша?ве. Нове буд?вництво			
ГАП		Брунько				Перша черга буд?вництва	Стадія	Аркуш	Аркушів
Гол. ?нженер		Копач					Р	13	
Перев?рив		Копач							
Розробив		Нов?к				Монол?тний з. б. фундамент Фм–3(Фм–3дзерк.)	ПП "Ладопроект" м. Буча		
Нормоконтр.		Копач							

Інв. N ориг. | Підпис і дата | Замість інв. N

Монол?тний з. б. фундамент Фм–4.
Опалубне креслення

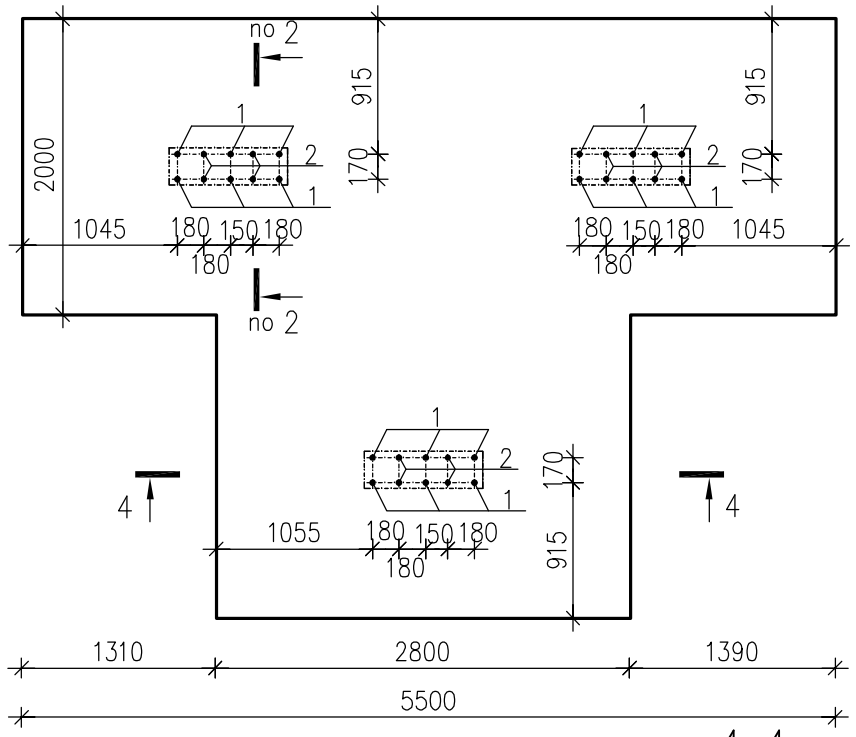

Монол?тний з. б. фундамент Фм–дзерк.
Опалубне креслення

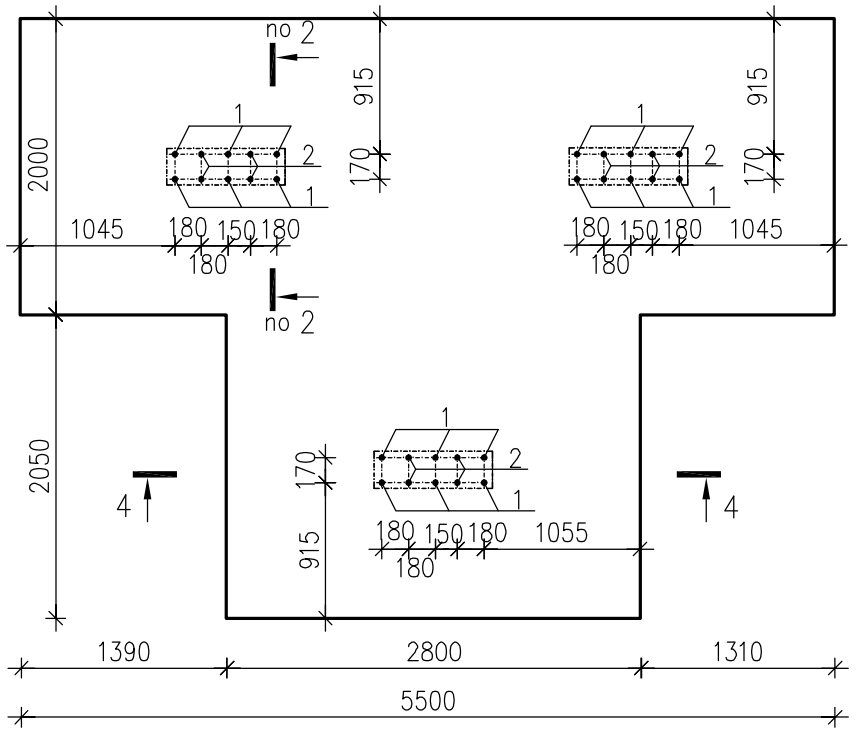

Специф?кац?я
на монол?тний з. б. фундамент Фм–4 (Фм–4дзерк.)

Марка поз.	Позначення	Найменування	Кіл.	Маса од., кг	При-мітка
		С?тка С–4	2	161.23	
14	ДСТУ 3760:2019	ø12 А500С, L=5420мм	12	4.81	
15	ДСТУ 3760:2019	ø12 А500С, L=2720мм	11	2.42	
16	ДСТУ 3760:2019	ø12 А500С, L=1960мм	14	1.71	
17	ДСТУ 3760:2019	ø12 А500С, L=3970мм	15	3.53	
		Окрем? стрижн?			
1	ДСТУ 3760:2019, КБ–11	ø12 А500С, L=1700мм	18	1.51	
2	ДСТУ 3760:2019, КБ–11	ø12 А500С, L=1100мм	12	0.98	
3	ДСТУ 3760:2019, КБ–11	ø8 А500С, L=670мм	50	0.27	
4	ДСТУ 3760:2019, КБ–11	ø6 А240С, L=1910мм	3	0.43	
5	ДСТУ 3760:2019, КБ–13	ø12 А500С, L=1130мм	23	1.00	
6	ДСТУ 3760:2019	ø12 А500С, L=1250мм	18	1.11	
	Бетон	кл. С16/20(В20), W6, F100 м3	7.0		
		Бетон кл. С8/10(В10), м3	1.9		

4–4

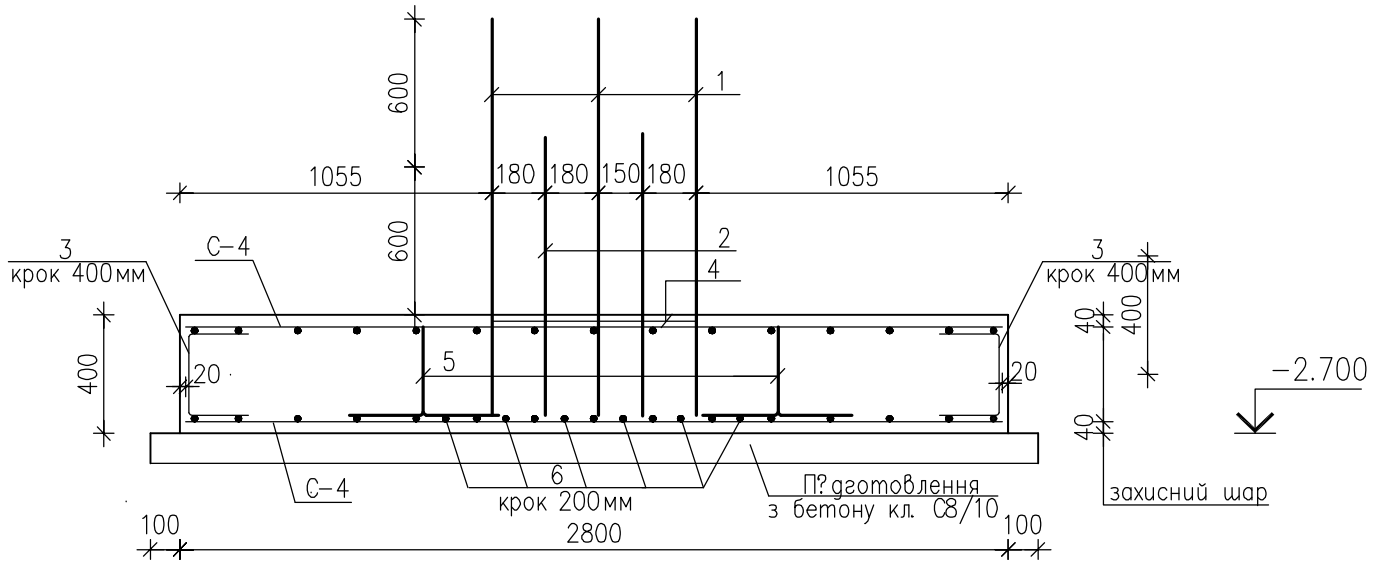

С–4

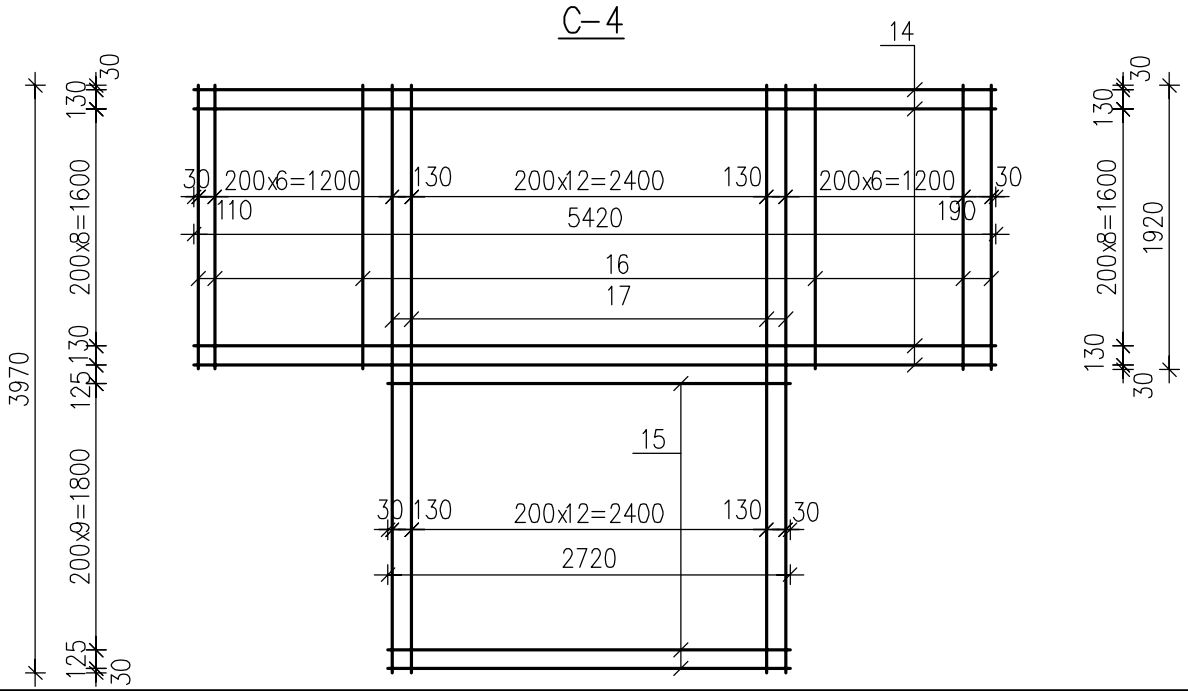

В?дом?сть витрати стал?, кг

Марка елементу	Вироби арматурн?					
	Арматура класу					Всього
	А240С		А500С			
	ДСТУ 3760:2019		ДСТУ 3760:2019			
	ø6	Всього	ø12	ø8	Всього	
Фм–4 (Фм–4дзерк.)	1.3	1.3	404.4	13.5	417.9	419.2

1. Даний аркуш розглядати разом з аркушем КБ–3.
2. Арматуру в'язати в'язальним дротом.
3. Випуски для п?лон?в (поз. 1 та 2) встановити ? закр?пити до арматури с?ток.
4. Вс? опалубн?, арматурн? та бетонн? роботи вести зг?дно ДБН В.2.6–98:2009 та ДБН А.3.2–2–2009.
5. Опалубку зн?мати п?сля досягнення бетоном 70% проектно? м?цност?.
6. Для ф?ксац?? верхньо? с?тки в проектному положенн? встановити п?дтримуюч? елементи (поз. 5) з кроком 800мм в шаховому порядку.
7. Перер?з 2–2 див. аркуш КБ–12.
8. В специф?кац?? та в?дом?ст? витрати стал? наведен? обсяги матер?ал?в на один фундамент.

Змін.	Кільк.	Аркуш	N док.	Підпис	Дата
ГАП		Брунько			
Гол. ?нженер		Копач			
Перев?рив		Копач			
Розробив		Нов?к			
Нормоконтр.		Копач			

Л 2020/12 –1 – КБ

Буд?вництво багатоквартирних житлових будинк?в (?–?? черга буд?вництва) з об"?ктами громадськ? ?нфраструктури по в?у. Чкалова в смт. Нем?ша?ве. Нове буд?вництво

Перша черга буд?вництва

Стадія	Аркуш	Аркушів
Р	14	

Монол?тний з. б. фундамент Фм–4(Фм–4дзерк.)

ПП "Ладопроект" м. Буча

Інв. N ориг. | Підпис і дата | Замість інв. N

Монол?тний з. б. фундамент Фм–5.
Опалубне креслення

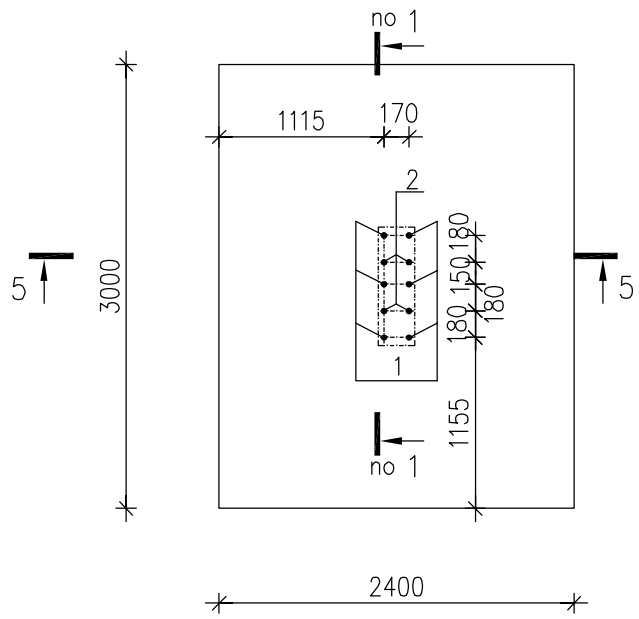

5–5

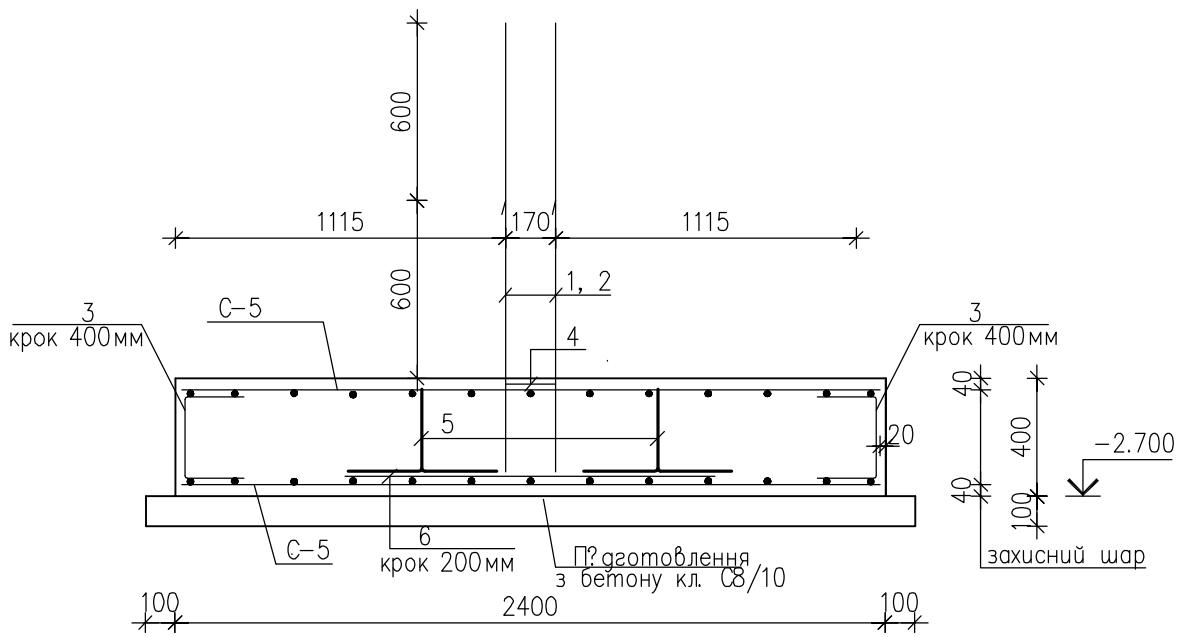

С–5

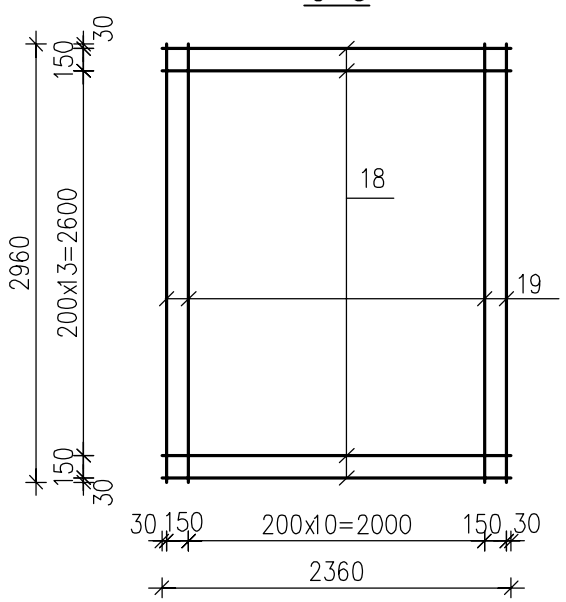

Специф?кац?я
на монол?тний з. б. фундамент Фм–5

Марка поз.	Позначення	Найменування	Кіл.	Маса од., кг	Примітка
		С?тка С–5	2	67.79	135.58
18	ДСТУ 3760:2019	ø12 А500С, L=2360мм	16	2.10	
19	ДСТУ 3760:2019	ø12 А500С, L=2960мм	13	2.63	
		Окрем? стрижн?			
1	ДСТУ 3760:2019, КБ–11	ø12 А500С, L=1700мм	6	1.51	
2	ДСТУ 3760:2019, КБ–11	ø12 А500С, L=1100мм	4	0.98	
3	ДСТУ 3760:2019, КБ–11	ø8 А500С, L=670мм	28	0.27	
4	ДСТУ 3760:2019, КБ–11	ø6 А240С, L=1910мм	1	0.43	
5	ДСТУ 3760:2019, КБ–13	ø12 А500С, L=1130мм	12	1.00	
6	ДСТУ 3760:2019	ø12 А500С, L=1250мм	6	1.11	
		Бетон кл. С16/20(В20), W6, F100 м3	2.9		
		Бетон кл. С8/10(В10), м3	0.83		

В?дом?сть витрати стал?, кг

Марка елементу	Вироби арматурн?					Всього
	Арматура класу					
	А240С		А500С			
	ДСТУ 3760:2019		ДСТУ 3760:2019			
	ø6	Всього	ø12	ø8	Всього	
Фм–5	0.5	0.5	167.3	7.6	174.9	175.4

1. Даний аркуш розглядати разом з аркушем КБ–3.
2. П?д монол?тним з. б. фундаментом Фм–5 виконати п?дготовлення з бетону кл. С8/10 товщиною 100мм.
3. Арматуру в'язати в'язальним дротом.
4. Випуски для п?лон?в (поз. 1 та 2) встановити ? закр?пити до арматури с?ток.
5. Бетонування монол?тного з. б. фундамента Фм–5 повинно бути безперервним.
6. Вс? опалубн?, арматурн? та бетонн? роботи вести зг?дно ДБН В.2.6–98:2009 та ДБН А.3.2–2–2009.
7. Опалубку зн?мати п?сля досягнення бетоном 70% проектно? м?цност?.
8. Для ф?ксац?? верхньо? с?тки в проектному положенн? встановити п?дтримуюч? елементи (поз. 5) з кроком 800мм в шаховому порядку.
9. Перер?з 1–1 див. аркуш КБ–11.
11. Стрижн? (поз. 6) укладати в одн?й площин? з? стрижнями нижньо? с?тки (поз. 18).

Змін.	Кільк.	Аркуш	N док.	Підпис	Дата	Л 2020/12 –1 – КБ			
						Буд?вництво багатоквартирних житлових будинк?в (?–?? черга буд?вництва) з об"?ктами громадсько? ?нфраструктури по в?у. Чкалова в смт. Нем?ша?ве. Нове буд?вництво			
ГАП		Брунько				Перша черга буд?вництва	Стадія	Аркуш	Аркушів
Гол. ?нженер		Копач					Р	15	
Перев?рив		Копач							
Розробив		Нов?к				Монол?тний з. б. фундамент Фм–5	ПП "Ладопроект" м. Буча		
Нормоконтр.		Копач							

Інв. N ориг.	Підпис і дата	Замість інв. N

Монол?тний з. б. фундамент Фм–6.
Опалубне креслення

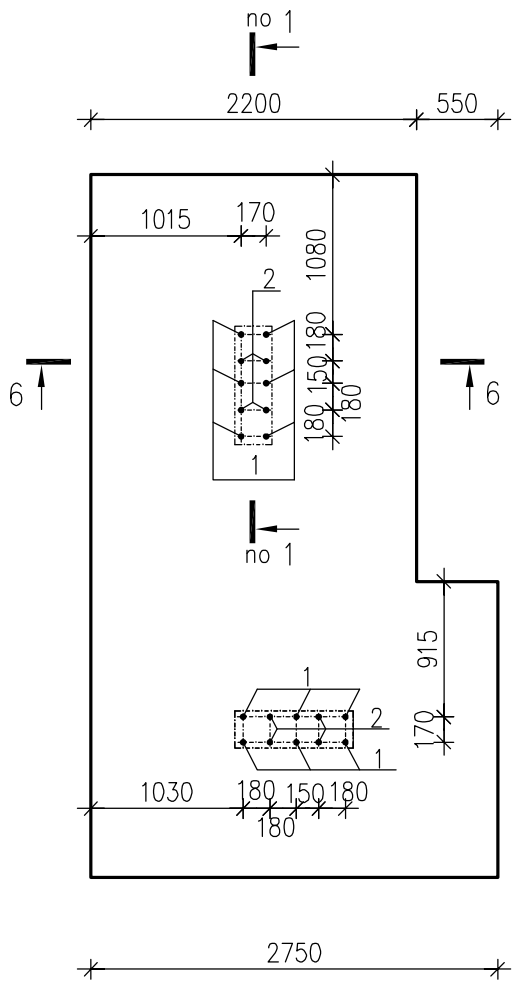

С–6

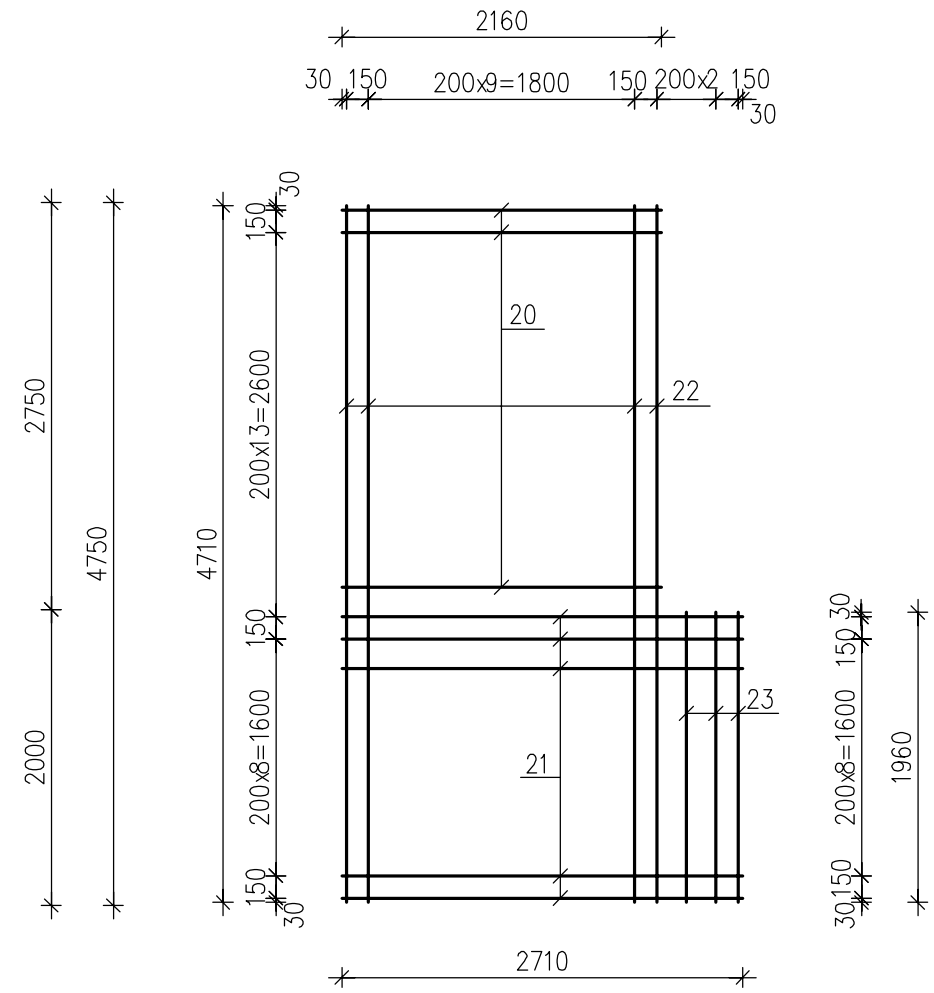

6–6

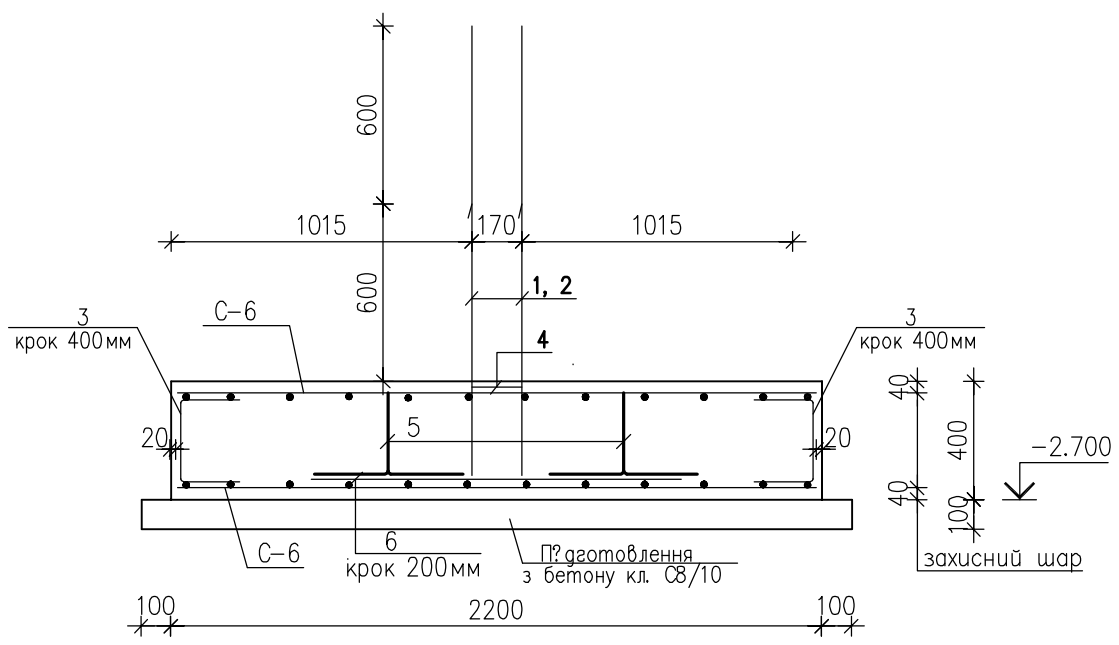

11. Стрижн? (поз. 6) укладати в одн?й площин? з? стрижнями нтжньо? с?тки (поз. 20 та 22).

Специф?кац?я
на монол?тний з. б. фундамент Фм–6

Марка поз.	Позначення	Найменування	Кіл.	Маса од., кг	Примітка
		С?тка С–6	2	108.77	
20	ДСТУ 3760:2019	ø12 А500С, L=2160мм	14	1.92	
21	ДСТУ 3760:2019	ø12 А500С, L=2710мм	11	2.41	
22	ДСТУ 3760:2019	ø12 А500С, L=4710мм	12	4.18	
23	ДСТУ 3760:2019	ø12 А500С, L=1960мм	3	1.74	
		Окрем? стрижн?			
1	ДСТУ 3760:2019, КБ–11	ø12 А500С, L=1700мм	12	1.51	
2	ДСТУ 3760:2019, КБ–11	ø12 А500С, L=1100мм	8	0.98	
3	ДСТУ 3760:2019, КБ–11	ø8 А500С, L=670мм	40	0.27	
4	ДСТУ 3760:2019, КБ–11	ø6 А240С, L=1910мм	2	0.43	
5	ДСТУ 3760:2019, КБ–13	ø12 А500С, L=1130мм	20	1.00	
6	ДСТУ 3760:2019	ø12 А500С, L=1250мм	12	1.11	
		Бетон кл. С16/20(В20), W6, F100 м3	4.62		
		Бетон кл. С8/10(В10), м3	1.3		

В?дом?сть витрати стал?, кг

Марка елементу	Вироби арматурн?					Всього
	Арматура класу					
	А240С		А500С			
	ДСТУ 3760:2019		ДСТУ 3760:2019			
	ø6	Всього	ø12	ø8	Всього	
Фм–6	0.9	0.9	276.8	10.8	287.6	288.5

1. Даний аркуш розглядати разом з аркушем КБ–3.
2. П?д монол?тним з. б. фундаментом Фм–6 виконати п?дготовлення з бетону кл. С8/10 товщиною 100мм.
3. Арматуру в'язати в'язальним дротом.
4. Випуски для п?лон?в (поз. 1 та 2) встановити ? закр?пити до арматури с?ток.
5. Бетонування монол?тного з. б. фундамента Фм–6 повинно бути безперервним.
6. Вс? опалубн?, арматурн? та бетонн? роботи вести зг?дно ДБН В.2.6–98:2009 та ДБН А3.2–2–2009.
7. Опалубку зн?мати п?сля досягнення бетоном 70% проектно? м?цност?.
8. Для ф?ксац?? верхньо? с?тки в проектному положенн? встановити п?дтримуюч? елементи (поз. 5) з кроком 800мм в шаховому порядку.
9. Перер?з 1–1 див. аркуш КБ–11.

Змін.	Кільк.	Аркуш	N док.	Підпис	Дата
ГАП		Брунько			
Гол. ?нженер		Копач			
Перев?рив		Копач			
Розробив		Нов?к			
Нормоконтр.		Копач			

Л 2020/12 –1 – КБ

Буд?вництво багатоквартирних житлових будинк?в (?–?? черга буд?вництва) з об"?ктами громадсько? ?нфраструктури по в?у. Чкалова в смт. Нем?ша?ве. Нове буд?вництво

Перша черга буд?вництва

Стадія	Аркуш	Аркушів
Р	16	

Монол?тний з. б. фундамент Фм–6

ПП "Ладопроект" м. Буча

Інв. N ориг. | Підпис і дата | Замість інв. N

Монол?тний з. б. фундамент Фм–7.
Опалубне креслення

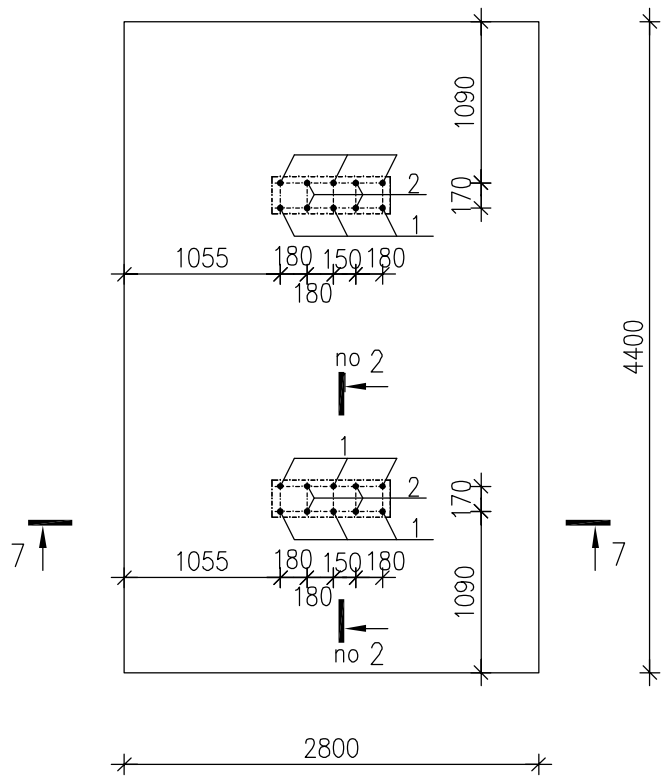

С–7

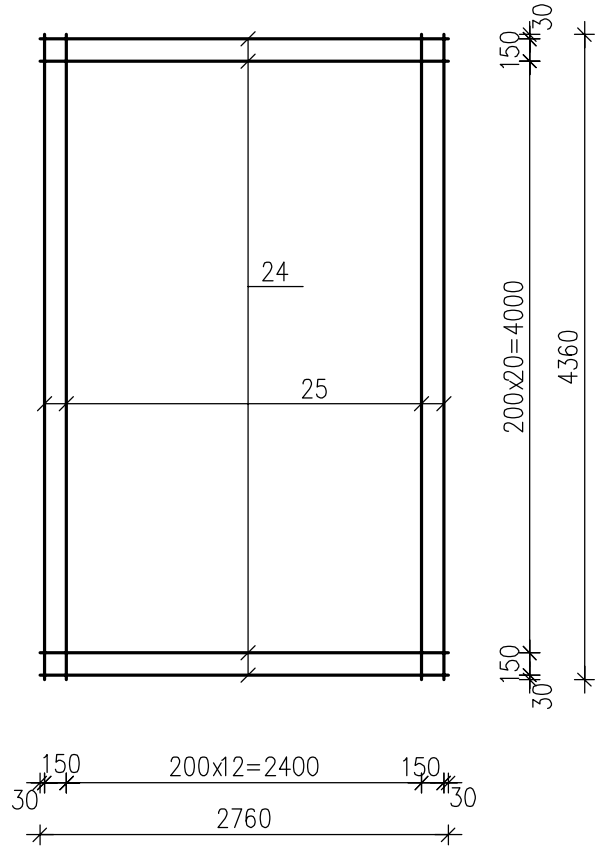

Специф?кац?я
на монол?тний з. б. фундамент Фм–7

Марка поз.	Позначення	Найменування	Кіл.	Маса од., кг	Примітка
		С?тка С–6	2	114.40	
24	ДСТУ 3760:2019	ø12 А500С, L=2760мм	23	2.45	
25	ДСТУ 3760:2019	ø12 А500С, L=4360мм	15	3.87	
		Окрем? стрижн?			
1	ДСТУ 3760:2019, КБ–11	ø12 А500С, L=1700мм	12	1.51	
2	ДСТУ 3760:2019, КБ–11	ø12 А500С, L=1100мм	8	0.98	
3	ДСТУ 3760:2019, КБ–11	ø8 А500С, L=670мм	36	0.27	
4	ДСТУ 3760:2019, КБ–11	ø6 А240С, L=1910мм	2	0.43	
5	ДСТУ 3760:2019, КБ–13	ø12 А500С, L=1130мм	15	1.00	
6	ДСТУ 3760:2019	ø12 А500С, L=1250мм	12	1.11	
		Бетон кл. С16/20(В20), W6, F100 м3	4.93		
		Бетон кл. С8/10(В10), м3	1.4		

В?дом?сть витрати стал?, кг

Марка елементу	Вироби арматурн?					
	Арматура класу					Всього
	А240С		А500С			
	ДСТУ 3760:2019		ДСТУ 3760:2019			
	ø6	Всього	ø12	ø8	Всього	
Фм–7	0.9	0.9	283.1	9.7	292.8	293.7

7–7

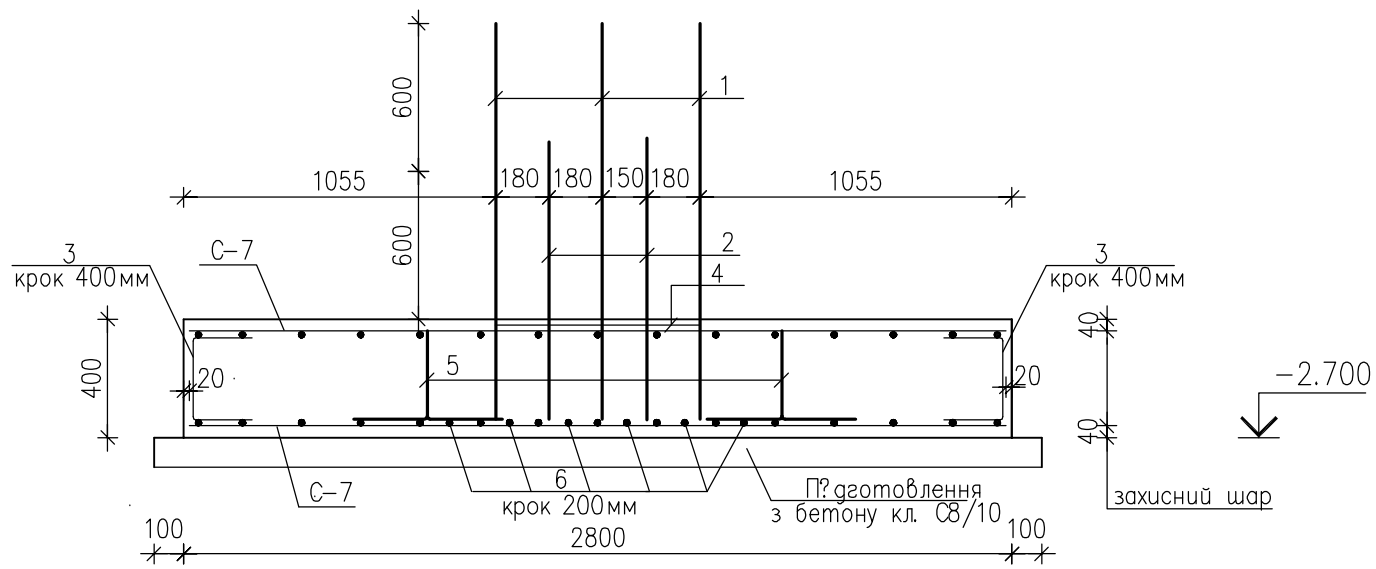

1. Даний аркуш розглядати разом з аркушем КБ–3.
2. П?д монол?тним з. б. фундаментом Фм–7 виконати п?дготовлення з бетону кл. С8/10 товщиною 100мм.
3. Арматуру в'язати в'язальним дротом.
4. Випуски для п?лон?в (поз. 1 та 2) встановити ? закр?пити до арматури с?ток.
5. Бетонування монол?тного з. б. фундамента Фм–7 повинно бути безперервним.
6. Вс? опалубн?, арматурн? та бетонн? роботи вести зг?дно ДБН В.2.6–98:2009 та ДБН А.3.2–2–2009.
7. Опалубку зн?мати п?сля досягнення бетоном 70% проектно? м?цност?.
8. Для ф?ксац?? верхньо? с?тки в проектному положенн? встановити п?дтримуюч? елементи (поз. 5) з кроком 800мм в шаховому порядку.
9. Перер?з 2–2 див. аркуш КБ–12.
10. Стрижн? нижньо? с?тки та стрижн? (поз. 6) укладати в одн?й площин?.

Змін.	Кільк.	Аркуш	Nдок.	Підпис	Дата
ГАП		Брунько			
Гол. ?нженер		Копач			
Перев?рив		Копач			
Розробив		Нов?к			
Нормоконтр.		Копач			

Л 2020/12 –1 – КБ

Буд?вництво багатоквартирних житлових будинк?в (?–?? черга буд?вництва) з об"?ктами громадськ? ?нфраструктури по в?у. Чкалова в смт. Нем?ша?ве. Нове буд?вництво

Перша черга буд?вництва	Стадія	Аркуш	Аркушів
	Р	17	

Монол?тний з. б. фундамент Фм–7

ПП "Ладопроект" м. Буча

Замість інв. N | Підпис і дата | Інв. N ориг.

Монол?тний з. б. фундамент Фм–8
Опалубне креслення

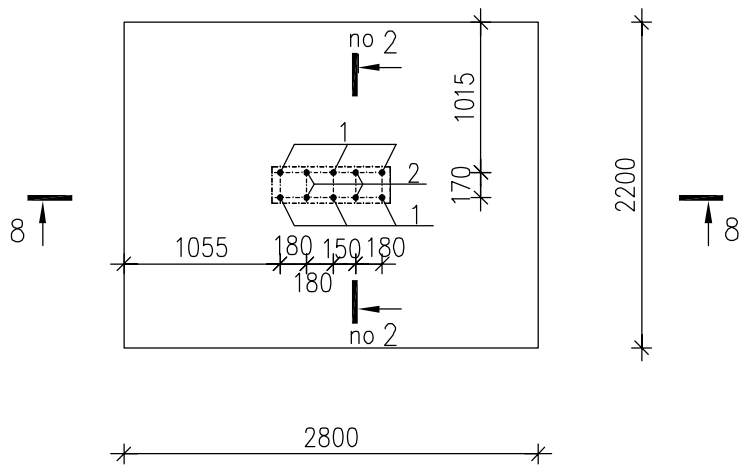

С–8

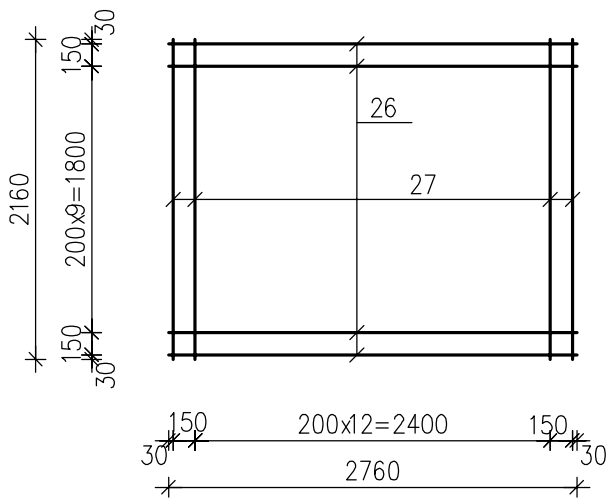

8–8

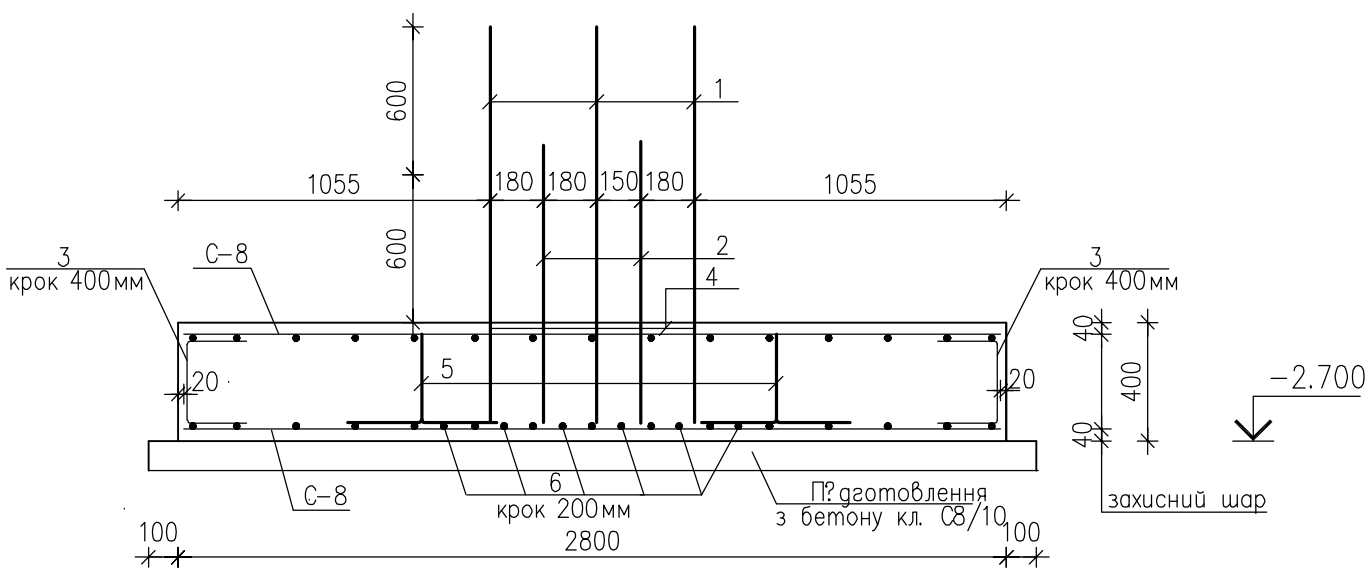

Специф?кац?я
на монол?тний з. б. фундамент Фм–8

Марка поз.	Позначення	Найменування	Кіл.	Маса од., кг	Примітка
		С?тка С–8	2	58.2	
26	ДСТУ 3760:2019	ø12 А500С, L=2760мм	12	2.45	
27	ДСТУ 3760:2019	ø12 А500С, L=2160мм	15	1.92	
		Окрем? стрижн?			
1	ДСТУ 3760:2019, КБ–11	ø12 А500С, L=1700мм	6	1.51	
2	ДСТУ 3760:2019, КБ–11	ø12 А500С, L=1100мм	4	0.98	
3	ДСТУ 3760:2019, КБ–11	ø8 А500С, L=670мм	26	0.27	
4	ДСТУ 3760:2019, КБ–11	ø6 А240С, L=1910мм	1	0.43	
5	ДСТУ 3760:2019, КБ–13	ø12 А500С, L=1130мм	9	1.00	
6	ДСТУ 3760:2019	ø12 А500С, L=1250мм	6	1.11	
		Бетон кл. С16/20(В20), W6, F100 м3	2.46		
		Бетон кл. С8/10(В10), м3	0.72		

В?дом?сть витрати стал?, кг

Марка елементу	Вироби арматурн?					Всього
	Арматура класу					
	А240С		А500С			
	ДСТУ 3760:2019		ДСТУ 3760:2019			
	ø6	Всього	ø12	ø8	Всього	
Фм–8	0.5	0.5	145.1	7.0	152.1	152.6

1. Даний аркуш розглядати разом з аркушем КБ–3.
2. П?д монол?тним з. б. фундаментом Фм–8 виконати п?дготовлення з бетону кл. С8/10 товщиною 100мм.
3. Арматуру в'язати в'язальним дротом.
4. Випуски для п?лон?в (поз. 1 та 2) встановити ? закр?пити до арматури с?ток.
5. Бетонування монол?тного з. б. фундамента Фм–8 повинно бути безперервним.
6. Вс? опалубн?, арматурн? та бетонн? роботи вести зг?дно ДБН В.2.6–98:2009 та ДБН А3.2–2–2009.
7. Опалубку зн?мати п?сля досягнення бетоном 70% проектно? м?цност?.
8. Для ф?ксац?? верхньо? с?тки в проектному положенн? встановити п?дтримуюч? елементи (поз. 5) з кроком 800мм в шаховому порядку.
9. Перер?з 2–2 див. аркуш КБ–12.
10. Стрижн? нижньо? с?тки та стрижн? (поз. 6) укладати в одн?й площин?.

Змін.	Кільк.	Аркуш	N док.	Підпис	Дата
ГАП		Брунько			
Гол. ?нженер		Копач			
Перев?рив		Копач			
Розробив		Нов?к			
Нормоконтр.		Копач			

Л 2020/12 –1 – КБ

Буд?вництво багатоквартирних житлових будинк?в (?–?? черга буд?вництва) з об"?ктами громадськ? ?нфраструктури по в?у. Чкалова в смт. Нем?ша?ве. Нове буд?вництво

Перша черга буд?вництва	Стадія	Аркуш	Аркушів
	Р	18	

Монол?тний з. б. фундамент Фм–8

ПП "Ладопроект" м. Буча

Замість інв. N | Підпис і дата | Інв. N ориг.

Монол?тний з. б. фундамент Фм–9
Опалубне креслення

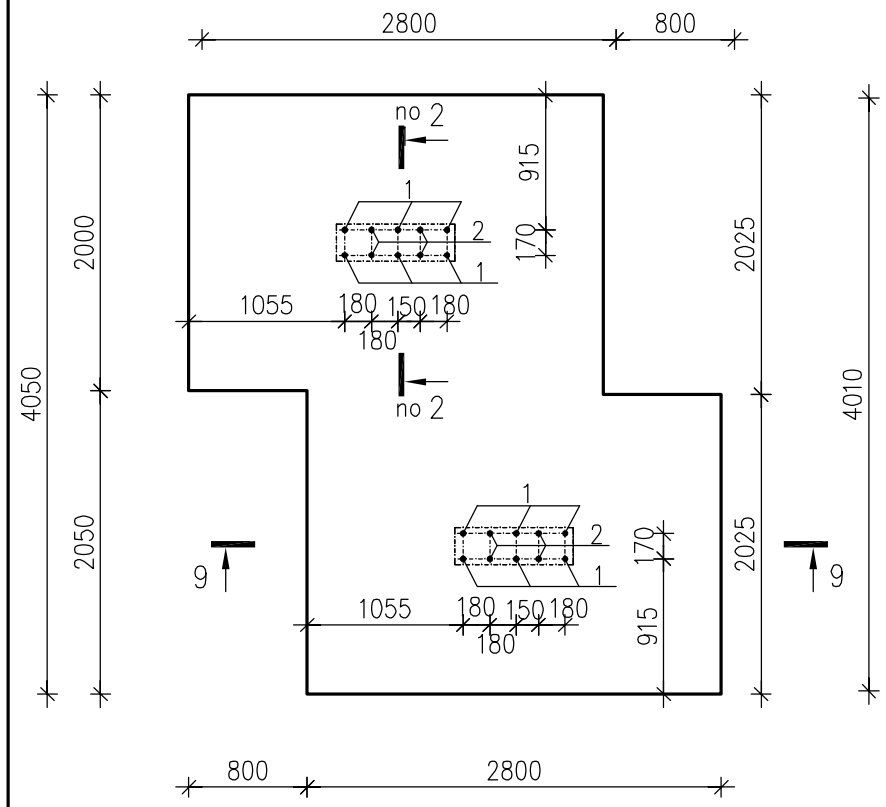

С–9

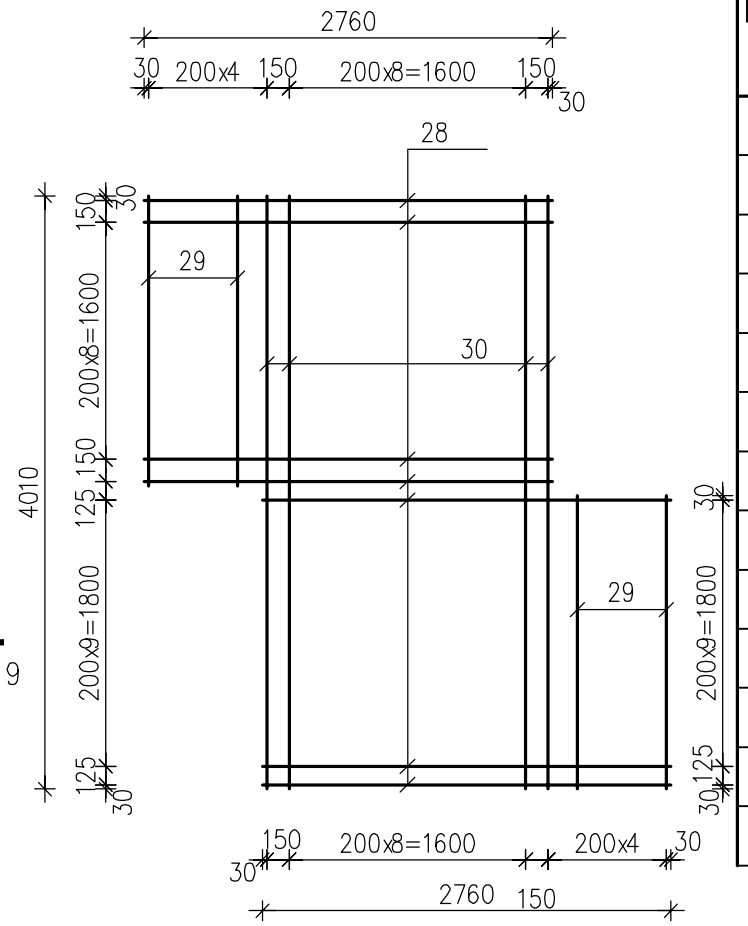

Специф?кац?я
на монол?тний з. б. фундамент Фм–9

Марка поз.	Позначення	Найменування	Кіл.	Маса од., кг	Примітка
		С?тка С–9	2	106.98	
28	ДСТУ 3760:2019	ø12 А500С, L=2760мм	22	2.45	
29	ДСТУ 3760:2019	ø12 А500С, L=1960мм	8	1.74	
30	ДСТУ 3760:2019	ø12 А500С, L=4010мм	11	3.56	
		Окрем? стрижн?			
1	ДСТУ 3760:2019, КБ–11	ø12 А500С, L=1700мм	12	1.51	
2	ДСТУ 3760:2019, КБ–11	ø12 А500С, L=1100мм	8	0.98	
3	ДСТУ 3760:2019, КБ–11	ø8 А500С, L=670мм	40	0.27	
4	ДСТУ 3760:2019, КБ–11	ø6 А240С, L=1910мм	2	0.43	
5	ДСТУ 3760:2019, КБ–13	ø12 А500С, L=1130мм	18	1.00	
6	ДСТУ 3760:2019	ø12 А500С, L=1250мм	12	1.11	
		Бетон кл. С16/20(В20), W6, F100 м3	4.55		
		Бетон кл. С8/10(В10), м3	1.3		

В?дом?сть витрати стал?, кг

Марка елементу	Вироби арматурн?					Всього
	Арматура класу					
	А240С		А500С			
	ДСТУ 3760:2019		ДСТУ 3760:2019			
	ø6	Всього	ø12	ø8	Всього	
Фм–9	0.9	0.9	271.2	10.8	282.0	282.9

9–9

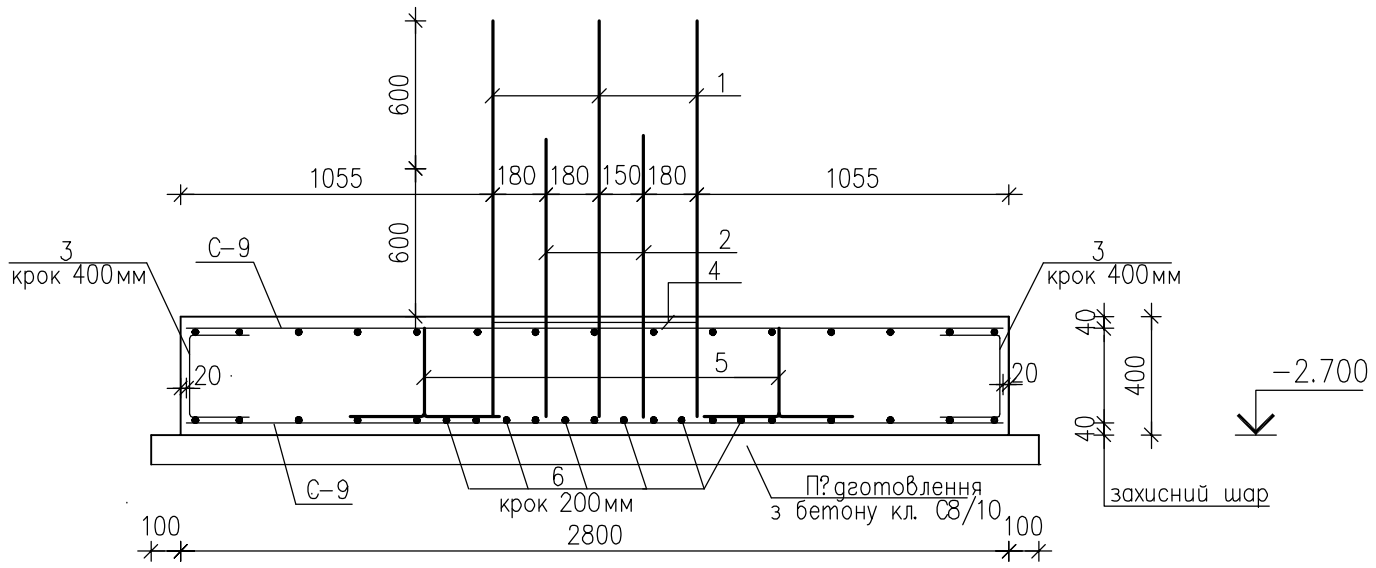

1. Даний аркуш розглядати разом з аркушем КБ–3.
2. П?д монол?тним з. б. фундаментом Фм–9 виконати п?дготовлення з бетону кл. С8/10 товщиною 100мм.
3. Арматуру в'язати в'язальним дротом.
4. Випуски для п?лон?в (поз. 1 та 2) встановити ? закр?пити до арматури с?ток.
5. Бетонування монол?тного з. б. фундамента Фм–9 повинно бути безперервним.
6. Вс? опалубн?, арматурн? та бетонн? роботи вести зг?дно ДБН В.2.6–98:2009 та ДБН А.3.2–2–2009.
7. Опалубку зн?мати п?сля досягнення бетоном 70% проектно? м?цност?.
8. Для ф?ксац?? верхньо? с?тки в проектному положенн? встановити п?дтримуюч? елементи (поз. 5) з кроком 800мм в шаховому порядку.
9. Перер?з 2–2 див. аркуш КБ–12.

Змін.	Кільк.	Аркуш	N док.	Підпис	Дата
ГАП		Брунько			
Гол. ?нженер		Копач			
Перев?рив		Копач			
Розробив		Нов?к			
Нормоконтр.		Копач			

Л 2020/12 –1 – КБ

Буд?вництво багатоквартирних житлових будинк?в (?–?? черга буд?вництва) з об"?ктами громадсько? ?нфраструктури по в?у. Чкалова в смт. Нем?ша?ве. Нове буд?вництво

Перша черга буд?вництва

Стадія	Аркуш	Аркушів
Р	19	

Монол?тний з. б. фундамент Фм–9

ПП "Ладопроект" м. Буча

Інв. N ориг. | Підпис і дата | Замість інв. N

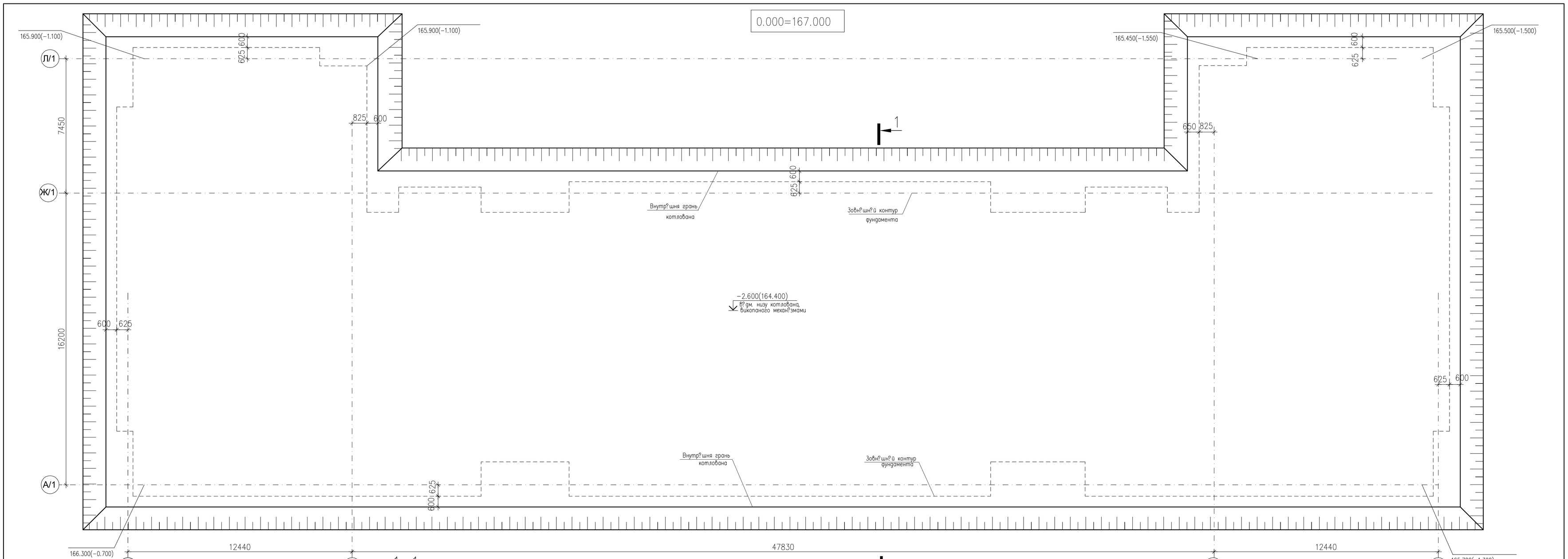

1–1

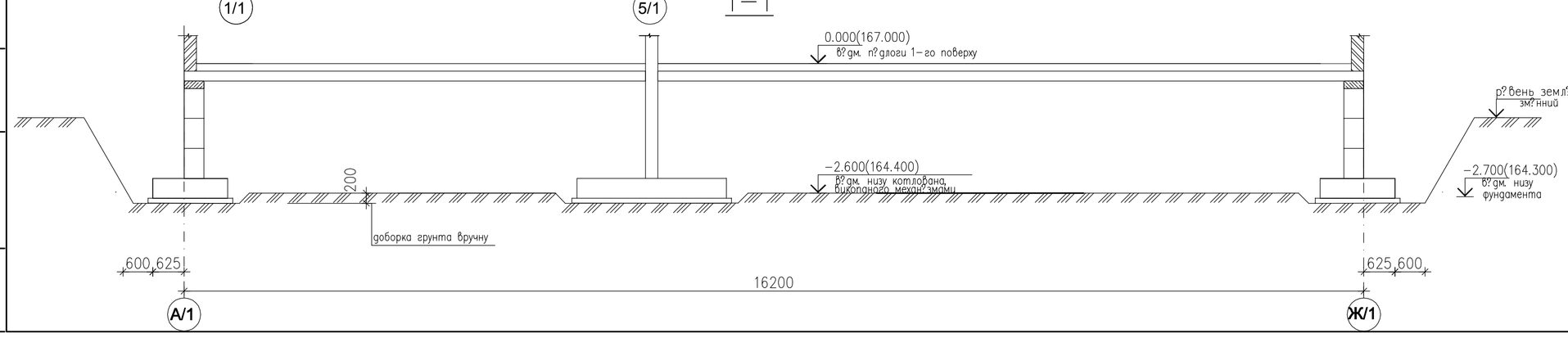

1. За умовну відм?тку 0.000 прийнято р?вень чистої п?длоги 1-го поверху, що в?дпов?дає абсолютн?й в?дм?тц? на генплан? 167.000м.
2. На п?дстав? "Техн?чного зв?ту про ?нженерно-геолог?чні вишукування", виконаного ТОВ "СЕВЕН ГЕО" (кваліф?кац?йний сертиф?кат АР 0100093) у березн? 2020р., основою фундамент?в служить шар ?ГЕ-4 –п?сок середньої крупност?, щ?льний, малого ступеню водонасичення та шар ?ГЕ-5а-суглинок пилуватий легкий з наступними ф?зико-механ?чними характеристиками
?ГЕ-4 – ρ_d=1.83т/м3 ; φ_n=37.5°; E=41.8МПа ; c_n=0.002МПа;
?ГЕ-5а – ρ_d=1.83т/м3 ; φ_n=13.6°; E=17МПа ; c_n=0.047МПа
влаштуванням бетонної п?дготовки п?д фундамент виконання п?дсипки товщиною 200мм ?з щебня фракц?ї 40–70мм з ретельним Враховуючи наявн?сть в основ? фундамент?в в осях 1/2–8/2 двох ?ГЕ з р?зними характеристиками, проектом передбачено перед уш?льненням в?бротрамбовками.
3. Грунтов? води зар?сован? на глибин? 2.1–2.4м, в залежност? в?д розташування виробок.
4 Котлован копати механ?змами до в?дм?ток, вказаних на план? котлована. В м?сцях проходження фундамент?в передбача?ться ручна доборка грунта на глибину 200мм.
5. Ручну доборку грунта до проектних в?дм?ток необх?дно виконувати ?з збереженням природної структури грунт?в основи. грунт?в основи.
6. Котлован до початку влаштування бетонної п?дготовки повинен бути оглянутий геологом та представником проектної орган?зац?ї ?з складанням в?дпов?дного акту.

Змін.	Кільк.	Аркуш	N док.	Підпис	Дата	Л 2020/12 –1 – КБ		
						Буд?вництво багатоквартирних житлових будинк?в (?–?? черга буд?вництва) з об"?ктами громадського ?нфраструктури по в?ул. Чкалова в смт. Нем?щ?ве. Нове буд?вництво		
ГАП		Брунько				Перша черга буд?вництва	Стадія	Аркуш	Аркуш?в
Гол. ?нженер		Копач					Р	2	
Перев?рив		Копач							
Розробив		Нов?к				План котловану. Перер?з 1–1	ПП "Ладопроект" м. Буча		
Нормоконтр.		Копач							

Інв. N ориг. | Підпис і дата | Замість інв. N

Монол?тний з. б. фундамент Фм–10. Опалубне креслення

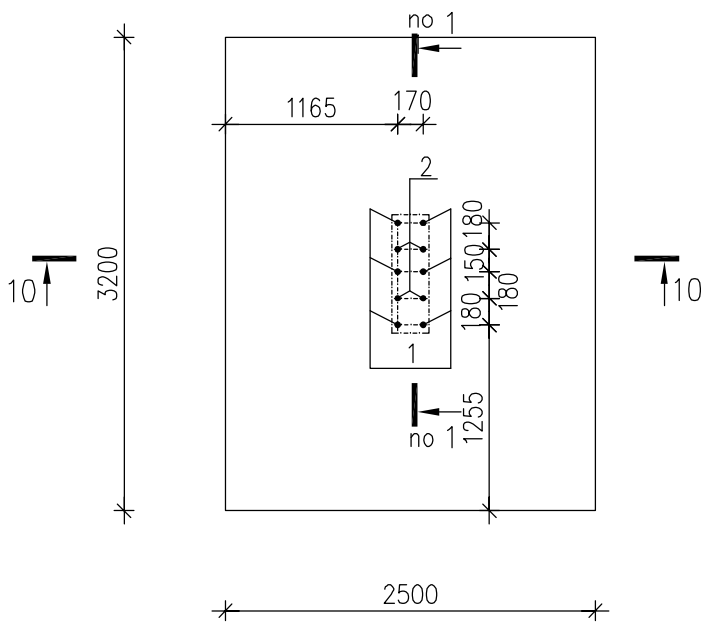

С–10

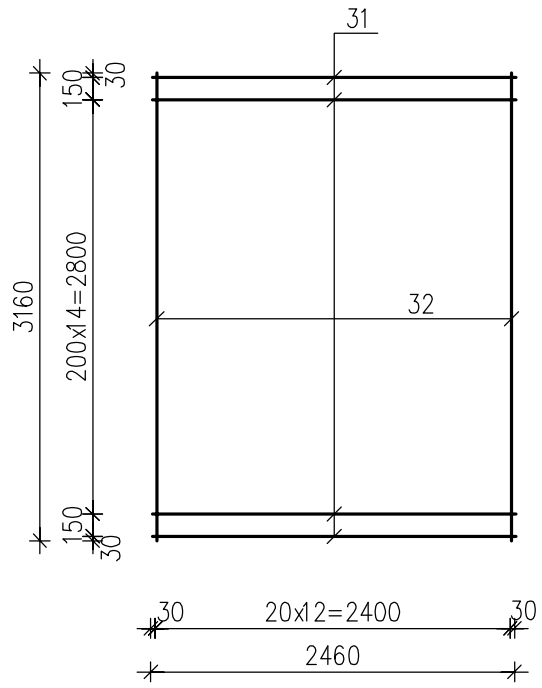

10–10

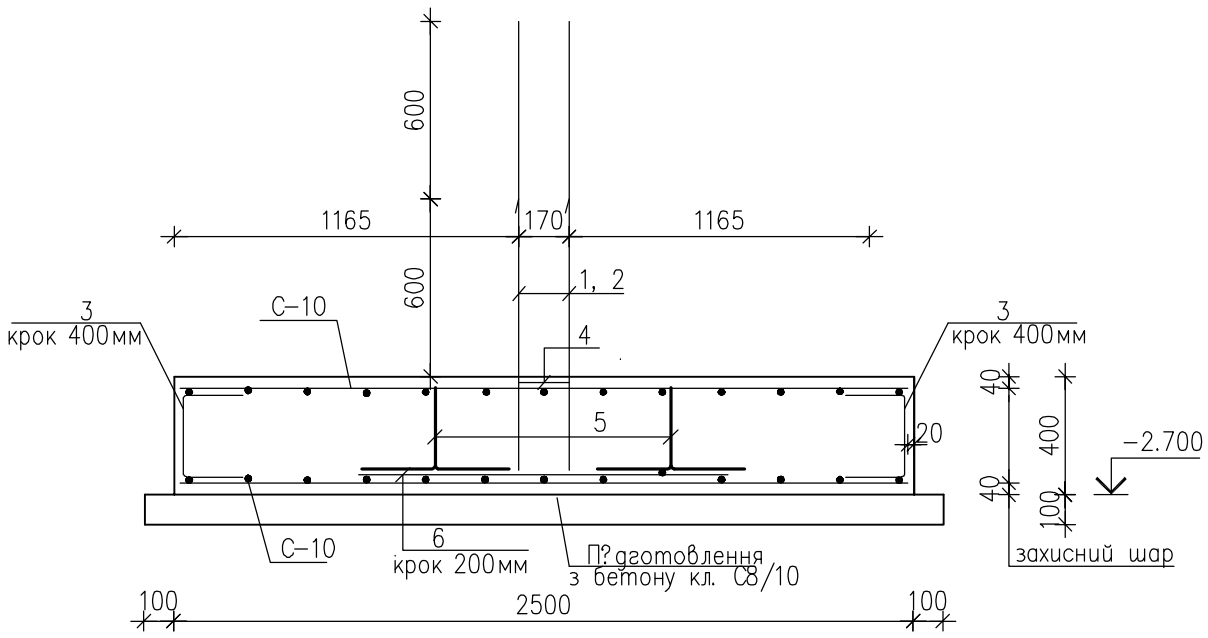

Специф?кац?я на монол?тний з. б. фундамент Фм–10

Марка поз.	Позначення	Найменування	Кіл.	Маса од., кг	Примітка
		С?тка С–10	2	73.59	
31	ДСТУ 3760:2019	ø12 А500С, L=2460мм	17	2.18	
32	ДСТУ 3760:2019	ø12 А500С, L=3160мм	13	2.81	
		Окрем? стрижн?			
1	ДСТУ 3760:2019, КБ–11	ø12 А500С, L=1700мм	6	1.51	
2	ДСТУ 3760:2019, КБ–11	ø12 А500С, L=1100мм	4	0.98	
3	ДСТУ 3760:2019, КБ–11	ø8 А500С, L=670мм	28	0.27	
4	ДСТУ 3760:2019, КБ–11	ø6 А240С, L=1910мм	1	0.43	
5	ДСТУ 3760:2019, КБ–13	ø12 А500С, L=1130мм	12	1.00	
6	ДСТУ 3760:2019	ø12 А500С, L=1250мм	6	1.11	
		Бетон кл. С16/20(В20), W6, F100 м3	3.2		
		Бетон кл. С8/10(В10), м3	0.92		

В?дом?сть витрати стал?, кг

Марка елементу	Вироби арматурн?					Всього
	Арматура класу					
	А240С		А500С			
	ДСТУ 3760:2019		ДСТУ 3760:2019			
	ø6	Всього	ø12	ø8	Всього	
Фм–10	0.5	0.5	178.9	7.6	186.5	187.0

1. Даний аркуш розглядати разом з аркушем КБ–3.
2. П?д монол?тним з. б. фундаментом Фм–10 виконати п?дготовлення з бетону кл. С8/10 товщиною 100мм.
3. Арматуру в'язати в'язальним дротом.
4. Випуски для п?лон?в (поз. 1 та 2) встановити ? закр?пити до арматури с?ток.
5. Бетонування монол?тного з. б. фундамента Фм–10 повинно бути безперервним.
6. Вс? опалубн?, арматурн? та бетонн? роботи вести зг?дно ДБН В.2.6–98:2009 та ДБН А.3.2–2–2009.
7. Опалубку зн?мати п?сля досягнення бетоном 70% проектно? м?цност?.
8. Для ф?ксац?? верхньо? с?тки в проектному положенн? встановити п?дтримуюч? елементи (поз. 5) з кроком 800мм в шаховому порядку.
9. Перер?з 1– 1 див. аркуш КБ–11.
10. Стрижн? (поз. 6) укладати в одн?й площин? з? стрижнями нижньо? с?тки (поз. 31).

Змін.	Кільк.	Аркуш	N док.	Підпис	Дата
ГАП		Брунько			
Гол. ?нженер		Копач			
Перев?рив		Копач			
Розробив		Нов?к			
Нормоконтр.		Копач			

Л 2020/12 –1 – КБ

Буд?вництво багатоквартирних житлових будинк?в (?–?? черга буд?вництва) з об"?ктами громадсько? ?нфраструктури по в?у. Чкалова в смт. Нем?ша?ве. Нове буд?вництво

Перша черга буд?вництва

Стадія	Аркуш	Аркушів
Р	20	

Монол?тний з. б. фундамент Фм–10

ПП "Ладопроект" м. Буча

Інв. N ориг. | Підпис і дата | Замість інв. N

Монол?тний з. б. фундамент Фм–11.
Опалубне креслення

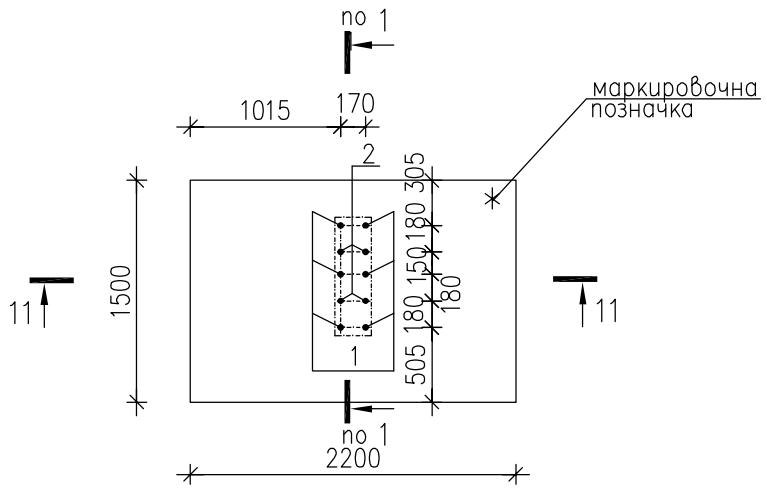

С–11

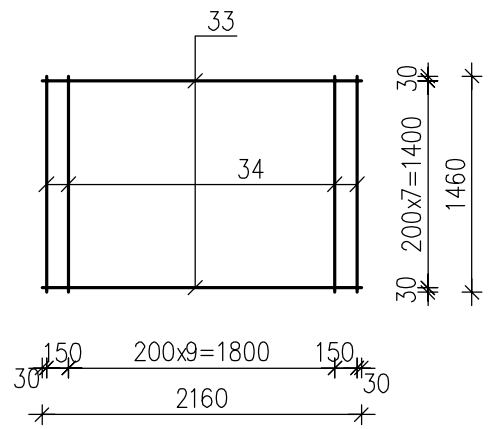

11–11

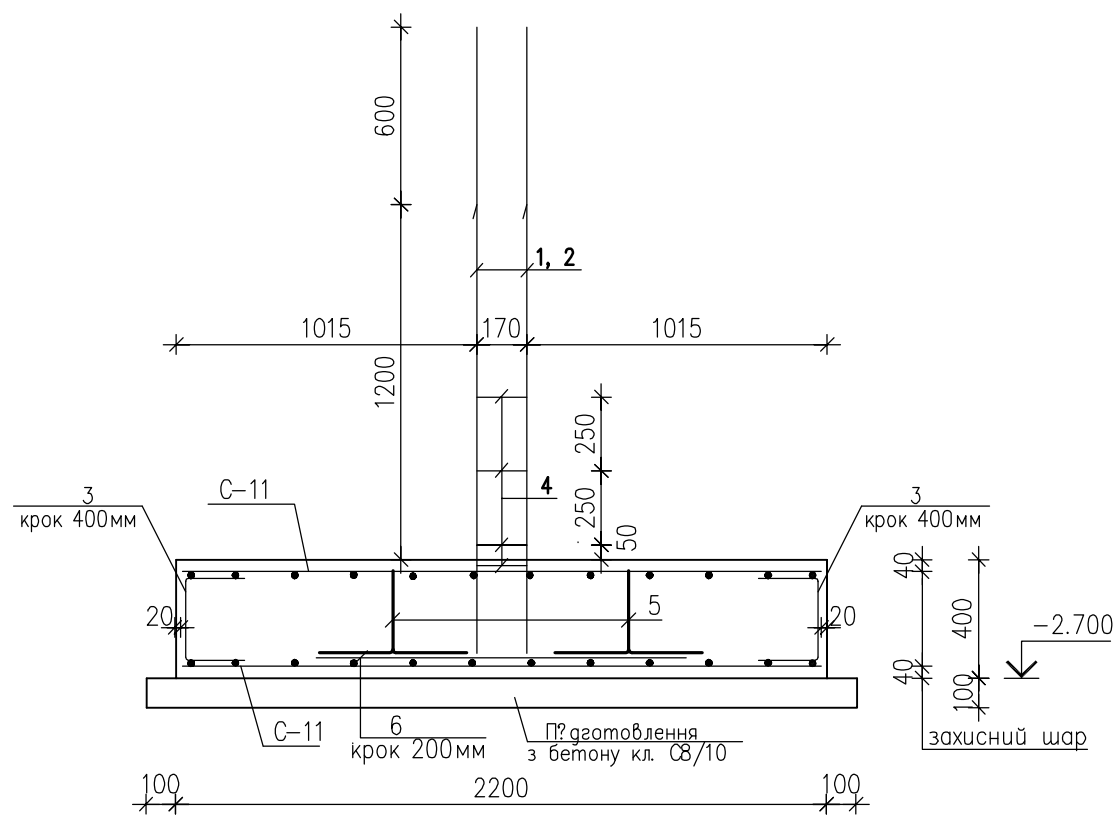

11. При виконанн? фундаменту Фм–11 позначка (*) на опалубочному креслен? фундаменту Фм–11 та схем? розм?щення фундамент?в на аркуш? КБ–3 повинн? сп?впадати.

Специф?кац?я
на монол?тний з. б. фундамент Фм–11

Марка поз.	Позначення	Найменування	Кіл.	Маса од., кг	Примітка
		С?тка С–11	2	33.44	
33	ДСТУ 3760:2019	ø12 А500С, L=2160мм	12	1.92	
34	ДСТУ 3760:2019	ø12 А500С, L=1460мм	8	1.30	
		Окрем? стрижн?			
1	ДСТУ 3760:2019, КБ–11	ø12 А500С, L=2300мм	6	2.04	
2	ДСТУ 3760:2019, КБ–11	ø12 А500С, L=1700мм	4	1.51	
3	ДСТУ 3760:2019, КБ–11	ø8 А500С, L=670мм	20	0.27	
4	ДСТУ 3760:2019, КБ–11	ø6 А240С, L=1910мм	4	0.43	
5	ДСТУ 3760:2019, КБ–13	ø12 А500С, L=1130мм	6	1.00	
6	ДСТУ 3760:2019	ø12 А500С, L=1250мм	6	1.11	
		Бетон кл. С16/20(В20), W6, F100 м3	1.32		
		Бетон кл. С8/10(В10), м3	0.41		

В?дом?сть витрати стал?, кг

Марка елементу	Вироби арматурн?					Всього
	Арматура класу					
	А240С		А500С			
	ДСТУ 3760:2019		ДСТУ 3760:2019			
	ø6	Всього	ø12	ø8	Всього	
Фм–11	1.7	1.7	97.9	5.4	103.3	105.0

1. Даний аркуш розглядати разом з аркушем КБ–3.
2. П?д монол?тним з. б. фундаментом Фм–11 виконати п?дготовлення з бетону кл. С8/10 товщиною 100мм.
3. Арматуру в'язати в'язальним дротом.
4. Випуски для п?лон?в (поз. 1 та 2) встановити ? закр?пити до арматури с?ток.
5. Бетонування монол?тного з. б. фундамента Фм–11 повинно бути безперервним.
6. Вс? опалубн?, арматурн? та бетонн? роботи вести зг?дно ДБН В.2.6–98:2009 та ДБН А3.2–2–2009.
7. Опалубку зн?мати п?сля досягнення бетоном 70% проектно? м?цност?.
8. Для ф?ксац?? верхньо? с?тки в проектному положенн? встановити п?дтримуюч? елементи (поз. 5) з кроком 800мм в шаховому порядку.
9. Перер?з 1–1 див. аркуш КБ–11.
10. Стрижн? (поз. 6) укладати в одн?й площин? з? стрижнями нтжньо? с?тки (поз. 33).

Змін.	Кільк.	Аркуш	N док.	Підпис	Дата	Л 2020/12 –1 – КБ			
						Буд?вництво багатоквартирних житлових будинк?в (?–?? черга буд?вництва) з об"?ктами громадськ? ?нфраструктури по в?у. Чкалова в смт. Нем?ша?ве. Нове буд?вництво			
ГАП		Брунько				Перша черга буд?вництва	Стадія	Аркуш	Аркушів
Гол. ?нженер		Копач					Р	21	
Перев?рив		Копач							
Розробив		Нов?к				Монол?тний з. б. фундамент Фм–11	ПП "Ладопроект" м. Буча		
Нормоконтр.		Копач							

Інв. N ориг. | Підпис і дата | Замість інв. N

Монол?тний з. б. фундамент Фм–12. Опалубне креслення

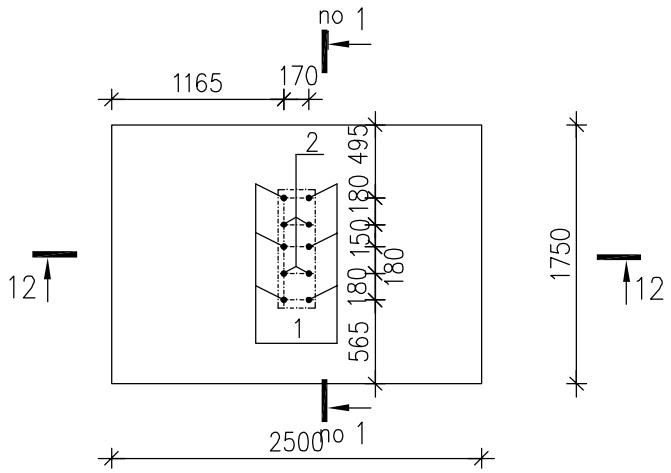

С–12

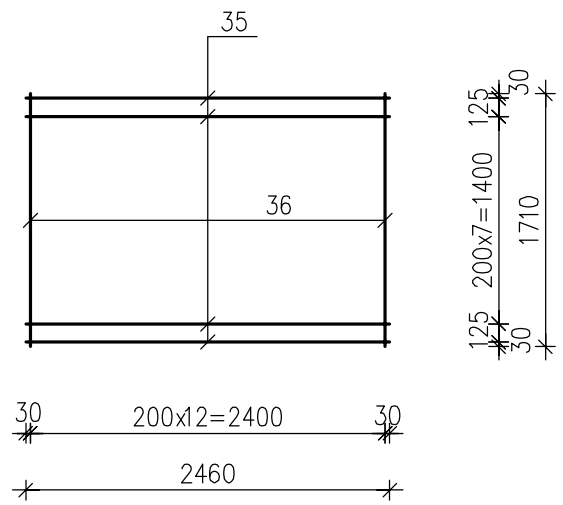

12–12

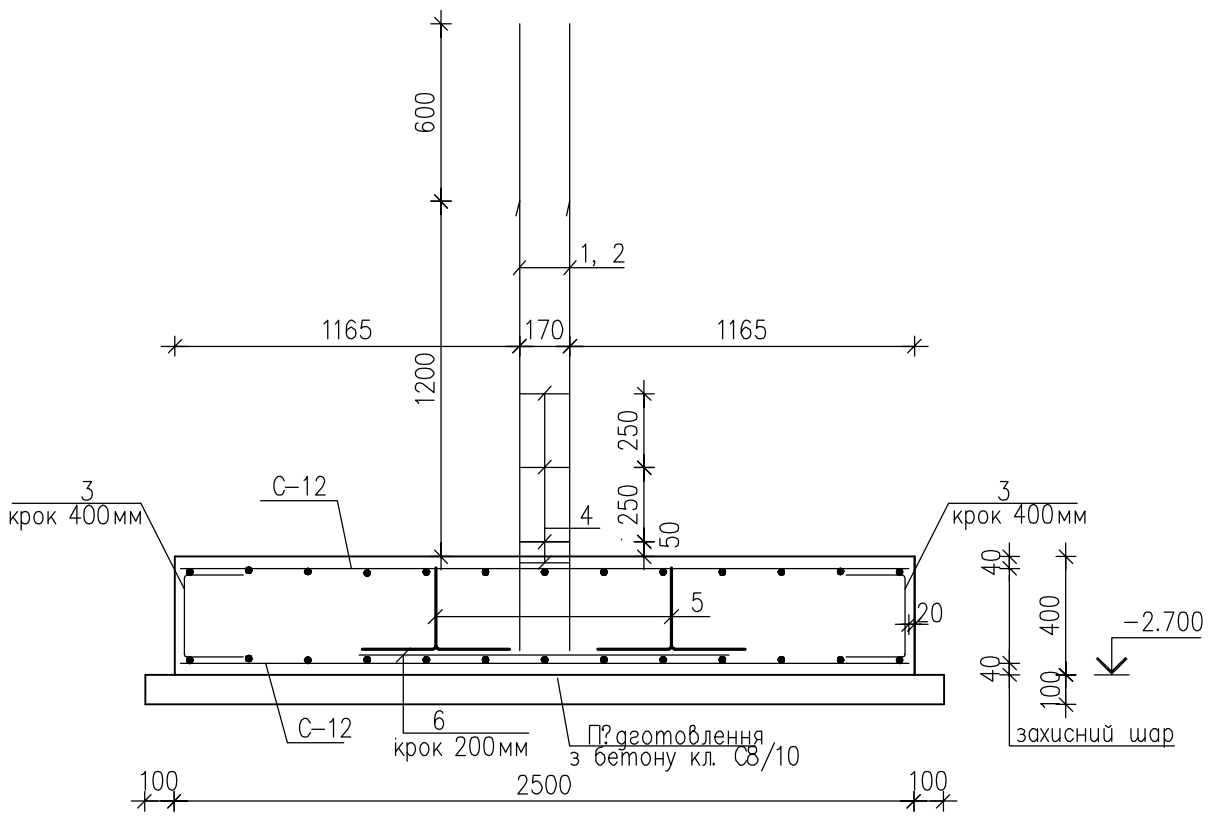

Специф?кац?я на монол?тний з. б. фундамент Фм–12

Марка поз.	Позначення	Найменування	Кіл.	Маса од., кг	Примітка
		С?тка С–12	2	41.56	
35	ДСТУ 3760:2019	ø12 А500С, L=2460мм	10	2.18	
36	ДСТУ 3760:2019	ø12 А500С, L=1710мм	13	1.52	
		Окрем? стрижн?			
1	ДСТУ 3760:2019, КБ–11	ø12 А500С, L=2300мм	6	2.04	
2	ДСТУ 3760:2019, КБ–11	ø12 А500С, L=1700мм	4	1.51	
3	ДСТУ 3760:2019, КБ–11	ø8 А500С, L=670мм	22	0.27	
4	ДСТУ 3760:2019, КБ–11	ø6 А240С, L=1910мм	4	0.43	
5	ДСТУ 3760:2019, КБ–13	ø12 А500С, L=1130мм	12	1.00	
6	ДСТУ 3760:2019	ø12 А500С, L=1250мм	6	1.11	
		Бетон кл. С16/20(В20), W6, F100 м3	1.75		
		Бетон кл. С8/10(В10), м3	0.53		

В?дом?сть витрати стал?, кг

Марка елементу	Вироби арматурн?					
	Арматура класу					Всього
	А240С		А500С			
	ДСТУ 3760:2019		ДСТУ 3760:2019			
	ø6	Всього	ø12	ø8	Всього	
Фм–12	1.7	1.7	120.1	6.0	126.1	127.8

1. Даний аркуш розглядати разом з аркушем КБ–3.
2. П?д монол?тним з. б. фундаментом Фм–12 виконати п?дготовлення з бетону кл. С8/10 товщиною 100мм.
3. Арматуру в'язати в'язальним дротом.
4. Випуски для п?лон?в (поз. 1 та 2) встановити ? закр?пити до арматури с?ток.
5. Бетонування монол?тного з. б. фундамента Фм–12 повинно бути безперервним.
6. Вс? опалубн?, арматурн? та бетонн? роботи вести зг?дно ДБН В.2.6–98:2009 та ДБН А.3.2–2–2009.
7. Опалубку зн?мати п?сля досягнення бетоном 70% проектно? м?цност?.
8. Для ф?ксац?? верхньо? с?тки в проектному положенн? встановити п?дтримуюч? елементи (поз. 5) з кроком 800мм в шаховому порядку.
9. Перер?з 1–1 див. аркуш КБ–11.
10. Стрижн? (поз. 6) укладати в одн?й площин? з? стрижнями нижньо? с?тки (поз. 35).

Змін.	Кільк.	Аркуш	N док.	Підпис	Дата	Л 2020/12 –1 – КБ			
						Буд?вництво багатоквартирних житлових будинк?в (?–?? черга буд?вництва) з об"?ктами громадськ? ?нфраструктури по в?у. Чкалова в смт. Нем?ша?ве. Нове буд?вництво			
ГАП		Брунько				Перша черга буд?вництва	Стадія	Аркуш	Аркушів
Гол. ?нженер		Копач					Р	22	
Перев?рив		Копач							
Розробив		Нов?к				Монол?тний з. б. фундамент Фм–12	ПП "Ладопроект" м. Буча		
Нормоконтр.		Копач							

Інв. N ориг.	Підпис і дата	Замість інв. N

Монол?тний з. б. фундамент Фм–13.
Опалубне креслення

С–13

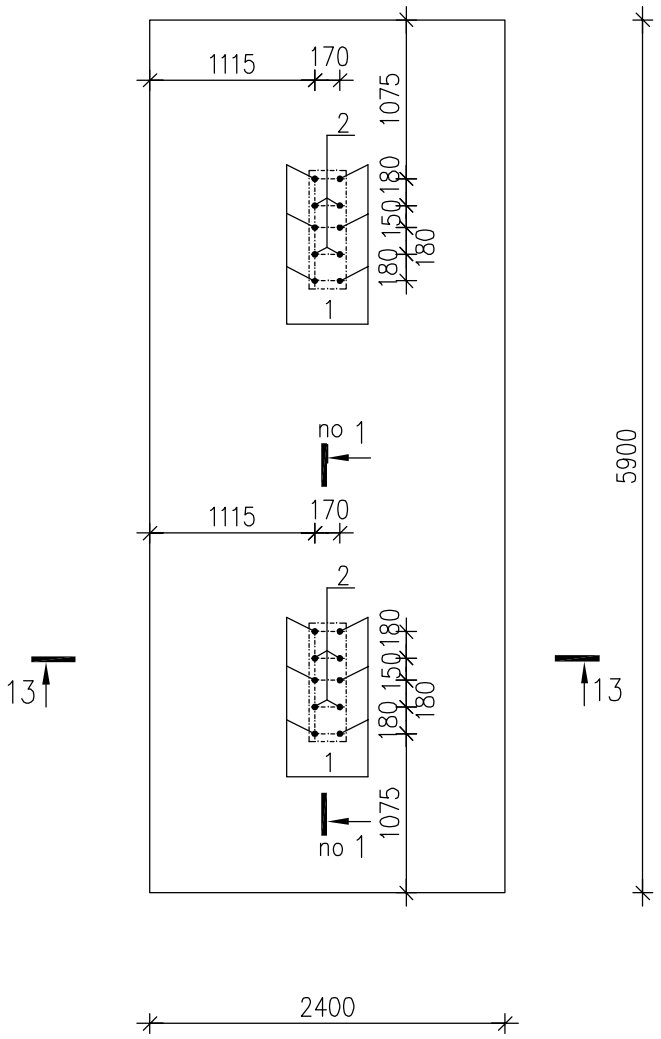

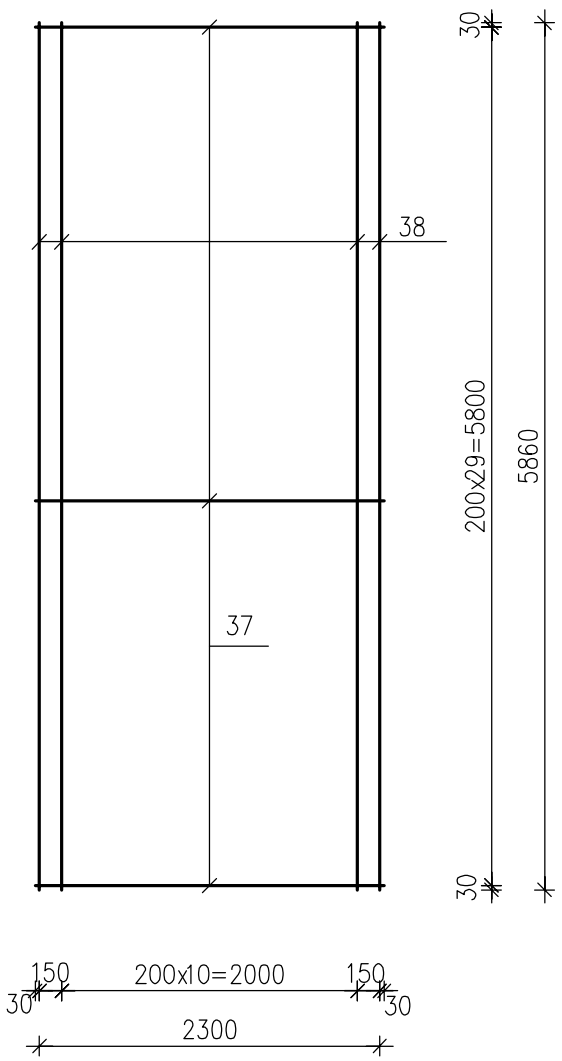

13–13

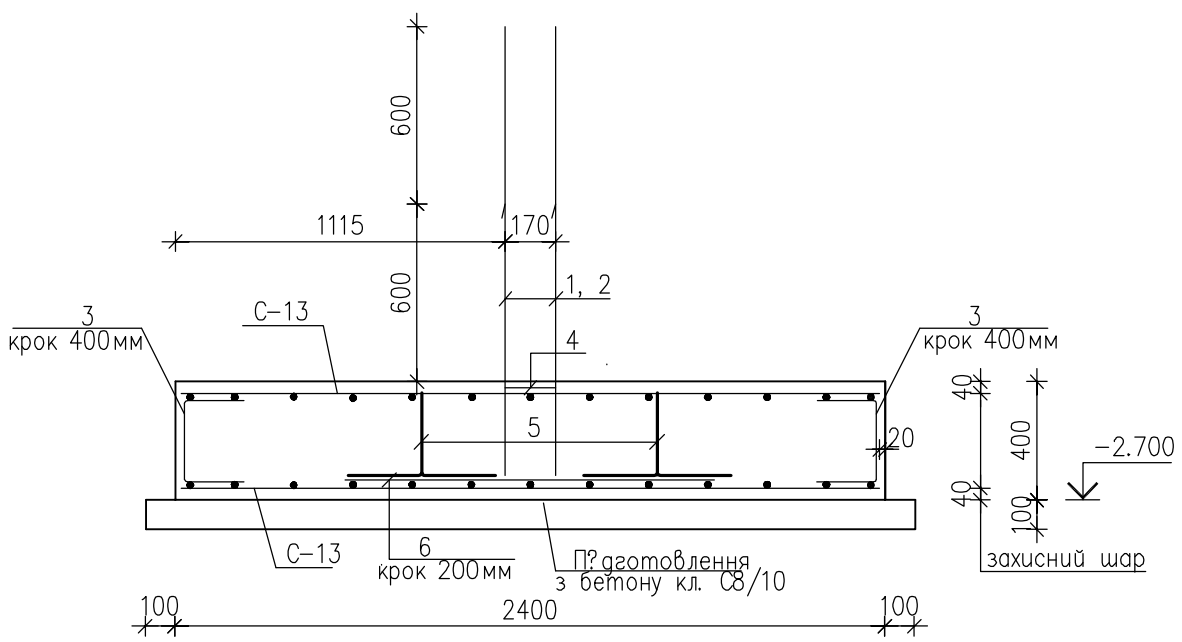

Специф?кац?я
на монол?тний з. б. фундамент Фм–13

Марка поз.	Позначення	Найменування	Кіл.	Маса од., кг	Примітка
		С?тка С–13	2	128.8	
37	ДСТУ 3760:2019	ø12 А500С, L=2300мм	30	2.04	
38	ДСТУ 3760:2019	ø12 А500С, L=5860мм	13	5.20	
		Окрем? стрижн?			
1	ДСТУ 3760:2019, КБ–11	ø12 А500С, L=1700мм	12	1.51	
2	ДСТУ 3760:2019, КБ–11	ø12 А500С, L=1100мм	8	0.98	
3	ДСТУ 3760:2019, КБ–11	ø8 А500С, L=670мм	42	0.27	
4	ДСТУ 3760:2019, КБ–11	ø6 А240С, L=1910мм	2	0.43	
5	ДСТУ 3760:2019, КБ–13	ø12 А500С, L=1130мм	27	1.00	
6	ДСТУ 3760:2019	ø12 А500С, L=1250мм	12	1.11	
		Бетон кл. С16/20(В20), W6, F100 м3	5.67		
		Бетон кл. С8/10(В10), м3	1.59		

В?дом?сть витрати стал?, кг

Марка елементу	Вироби арматурн?					
	Арматура класу					Всього
	А240С		А500С			
	ДСТУ 3760:2019		ДСТУ 3760:2019			
	ø6	Всього	ø12	ø8	Всього	
Фм–13	0.9	0.9	323.9	11.4	335.3	336.2

1. Даний аркуш розглядати разом з аркушем КБ–3.
2. П?д монол?тним з. б. фундаментом Фм–13 виконати п?дготовлення з бетону кл. С8/10 товщиною 100мм.
3. Арматуру в'язати в'язальним дротом.
4. Випуски для п?лон?в (поз. 1 та 2) встановити ? закр?пити до арматури с?ток.
5. Бетонування монол?тного з. б. фундамента Фм–13 повинно бути безперервним.
6. Вс? опалубн?, арматурн? та бетонн? роботи вести зг?дно ДБН В.2.6–98:2009 та ДБН А.3.2–2–2009.
7. Опалубку зн?мати п?сля досягнення бетоном 70% проектно? м?цност?.
8. Для ф?ксац?? верхньо? с?тки в проектному положенн? встановити п?дтримуюч? елементи (поз. 5) з кроком 800мм в шаховому порядку.
9. Перер?з 1–1 див. аркуш КБ–11.
11. Стрижн? (поз. 6) укладати в одн?й площин? з? стрижнями нижньо? с?тки (поз. 37).

Змін.	Кільк.	Аркуш	N док.	Підпис	Дата
ГАП		Брунько			
Гол. ?нженер		Копач			
Перев?рив		Копач			
Розробив		Нов?к			
Нормоконтр.		Копач			

Л 2020/12 –1 – КБ

Буд?вництво багатоквартирних житлових будинк?в (?–?? черга буд?вництва) з об"?ктами громадсько? ?нфраструктури по в?у. Чкалова в смт. Нем?ша?ве. Нове буд?вництво

Перша черга буд?вництва

Стадія	Аркуш	Аркушів
Р	23	

Монол?тний з. б. фундамент Фм–13

ПП "Ладопроект"
м. Буча

Інв. N ориг. | Підпис і дата | Замість інв. N

Монол?тний з. б. фундамент Фм–14.
Опалубне креслення

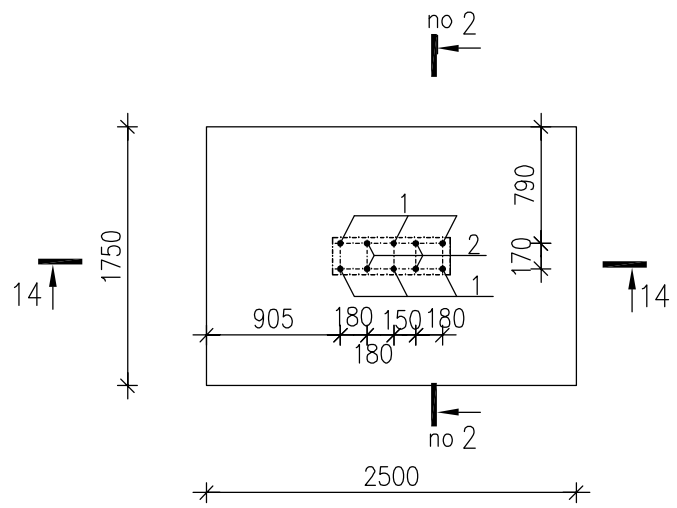

С–14

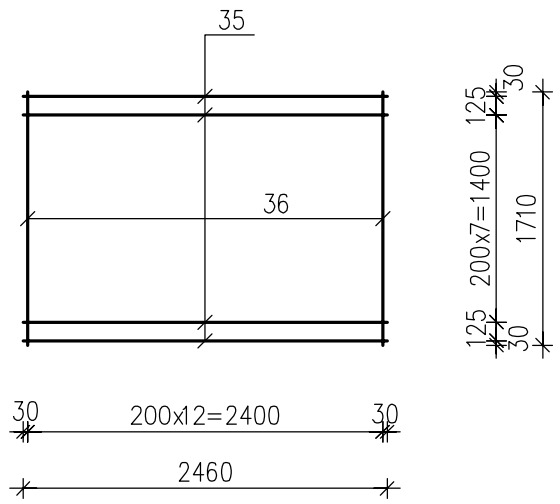

14–14

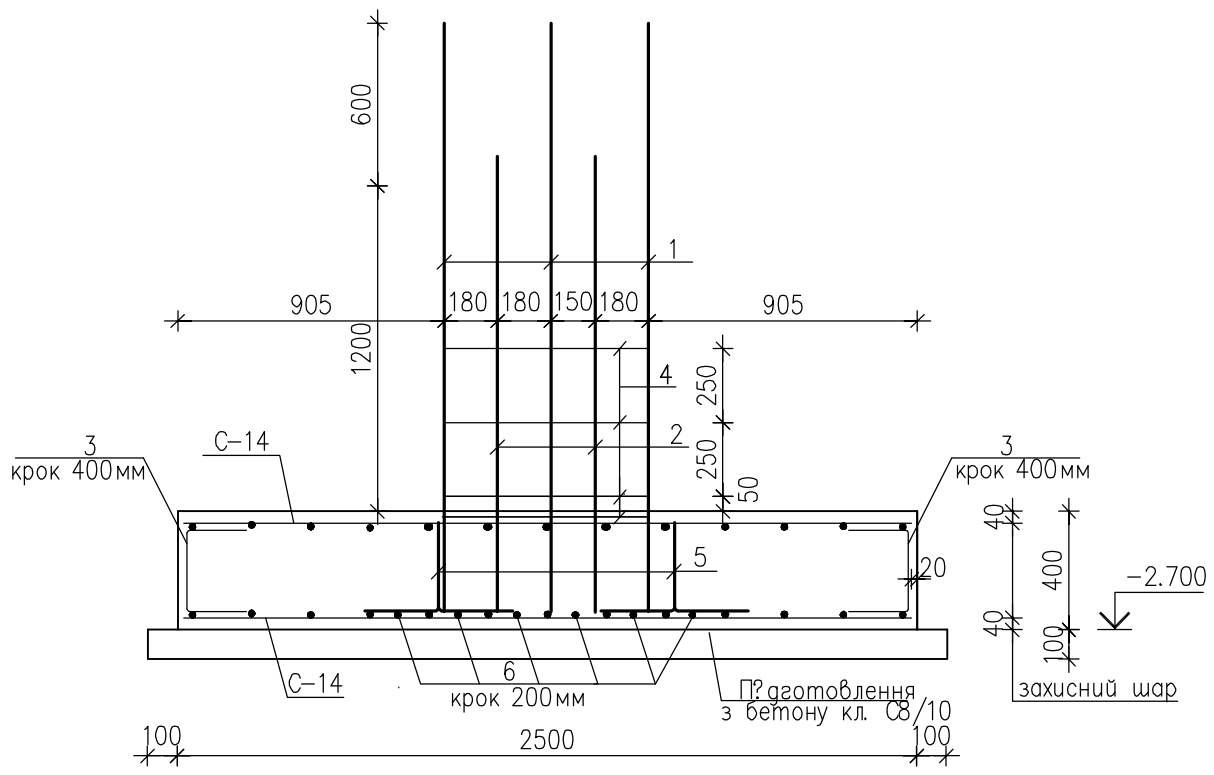

Специф?кац?я
на монол?тний з. б. фундамент Фм–14

Марка поз.	Позначення	Найменування	Кіл.	Маса од., кг	Примітка
		С?тка С–12	2	60.65	
35	ДСТУ 3760:2019	ø12 А500С, L=2460мм	3	2.45	
36	ДСТУ 3760:2019	ø12 А500С, L=1710мм	11	2.45	
		Окрем? стрижн?			
1	ДСТУ 3760:2019, КБ–11	ø12 А500С, L=2300мм	6	2.04	
2	ДСТУ 3760:2019, КБ–11	ø12 А500С, L=1700мм	4	1.51	
3	ДСТУ 3760:2019, КБ–11	ø8 А500С, L=670мм	22	0.27	
4	ДСТУ 3760:2019, КБ–11	ø6 А240С, L=1910мм	4	0.43	
5	ДСТУ 3760:2019, КБ–13	ø12 А500С, L=1130мм	12	1.00	
6	ДСТУ 3760:2019	ø12 А500С, L=1250мм	6	1.11	
		Бетон кл. С16/20(В20), W6, F100 м3	1.75		
		Бетон кл. С8/10(В10), м3	1.3		

В?дом?сть витрати стал?, кг

Марка елементу	Вироби арматурн?					Всього
	Арматура класу					
	А240С		А500С			
	ДСТУ 3760:2019		ДСТУ 3760:2019			
	ø6	Всього	ø12	ø8	Всього	
Фм–14	1.7	1.7	158.3	6.0	164.3	166.0

1. Даний аркуш розглядати разом з аркушем КБ–3.
2. П?д монол?тним з. б. фундаментом Фм–14 виконати п?дготовлення з бетону кл. С8/10 товщиною 100мм.
3. Арматуру в'язати в'язальним дротом.
4. Випуски для п?лон?в (поз. 1 та 2) встановити ? закр?пити до арматури с?ток.
5. Бетонування монол?тного з. б. фундамента Фм–14 повинно бути безперервним.
6. Вс? опалубн?, арматурн? та бетонн? роботи вести зг?дно ДБН В.2.6–98:2009 та ДБН А.3.2–2–2009.
7. Опалубку зн?мати п?сля досягнення бетоном 70% проектно? м?цност?.
8. Для ф?ксац?? верхньо? с?тки в проектному положенн? встановити п?дтримуюч? елементи (поз. 5) з кроком 800мм в шаховому порядку.
9. Перер?з 2–2 див. аркуш КБ–12.

Змін.	Кільк.	Аркуш	Nдок.	Підпис	Дата
ГАП		Брунько			
Гол. ?нженер		Копач			
Перев?рив		Копач			
Розробив		Нов?к			
Нормоконтр.		Копач			

Л 2020/12 –1 – КБ

Буд?вництво багатоквартирних житлових будинк?в (?–?? черга буд?вництва) з об"?ктами громадськ? ?нфраструктури по в?у. Чкалова в смт. Нем?ша?ве. Нове буд?вництво

Перша черга буд?вництва

Стадія	Аркуш	Аркушів
Р	24	

Монол?тний з. б. фундамент Фм–14

ПП "Ладопроект"
м. Буча

Інв. N ориг. | Підпис і дата | Замість інв. N

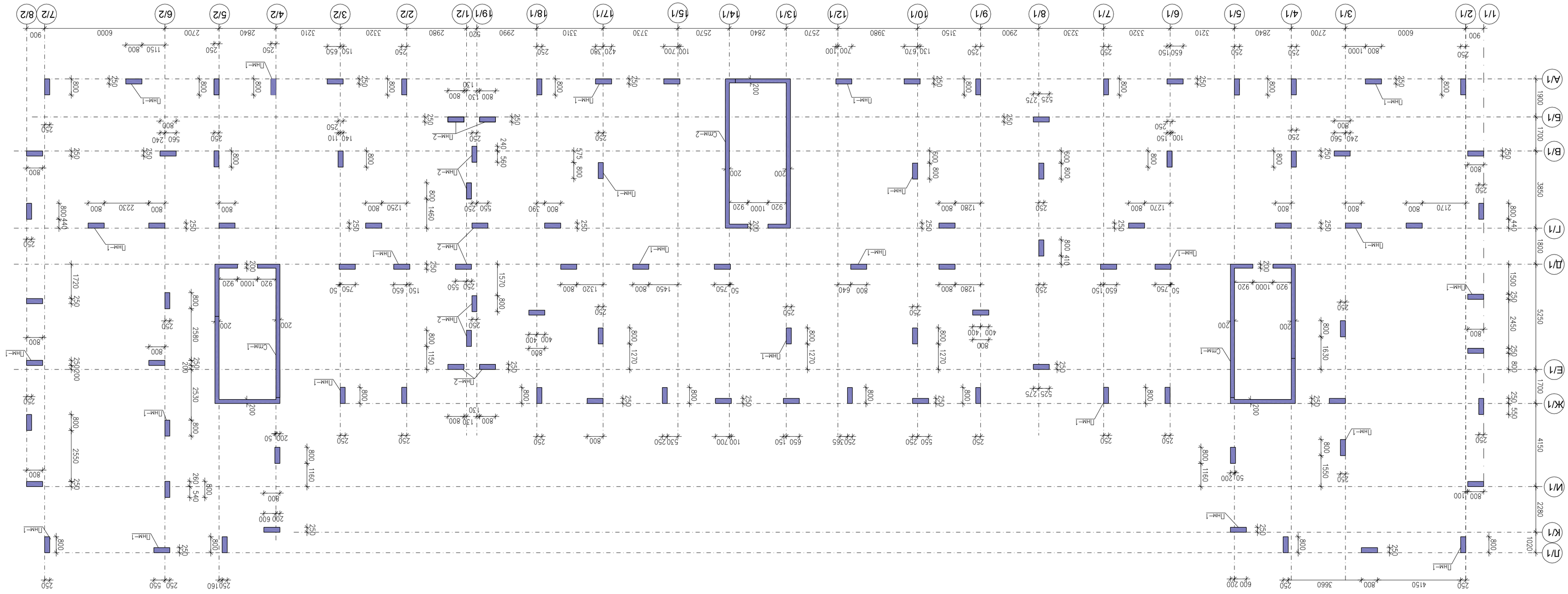

СПЕЦИФИКАЦІЯ

Марка поз.	Позначення	Найменування	Кільк.	Масса од.,кг	Примітка
	КБ-26	Пнм-1	95		
	КБ-27	Пнм-2	10		
	КБ-28, КБ-29	Спм-1	2		
	КБ-30, КБ-31	Спм-2	1		

1 Дошкі окрім розташованих разом з окремими КБ-8, КБ-26...КБ-31, АР-3.
2. Всі опори, прийняті по монолітному розчину згідно ДБН В.2.6-98:2009 та ДБН А.3.2-2-2009.
3. Всі незазначені пілони–Пнм-1.

Зм.№	Кількк.	Арк.	N док.	Підпис	Дата	Будівництво будинків будинків по вул. Шахова в смт. Нежуторне Ніде будівництво (9–99 черга будівництва) з об'єднаною зовнішньою та внутрішньою мережами водопостачання	Л 2020/12 –1 – КБ		
ГАП		Бурнеко							
Гол. інженер		Клонов							
Інженер II		Клонов				Перша черга будівництва	Стадія	Арк.	Аркушів
Розробив		Нобік					Р	25	
Нормоконтр.		Клонов				Схема розміщення пілонів та монолітних стін з окремих елементів каркаса	ПП "Лідгопроект" м. Київ		

Позиція	Назва	Кількість	Маса одиниці, кг	Примітка
	Збірні залізобетонні елементи			
	Пілони			
	Пнм-1	95		
	Пнм-2	10		
	Стіни			
	Спм-1	2		
	Спм-2	1		

Плита монолітний Пнм-1.
Опалубне креслення

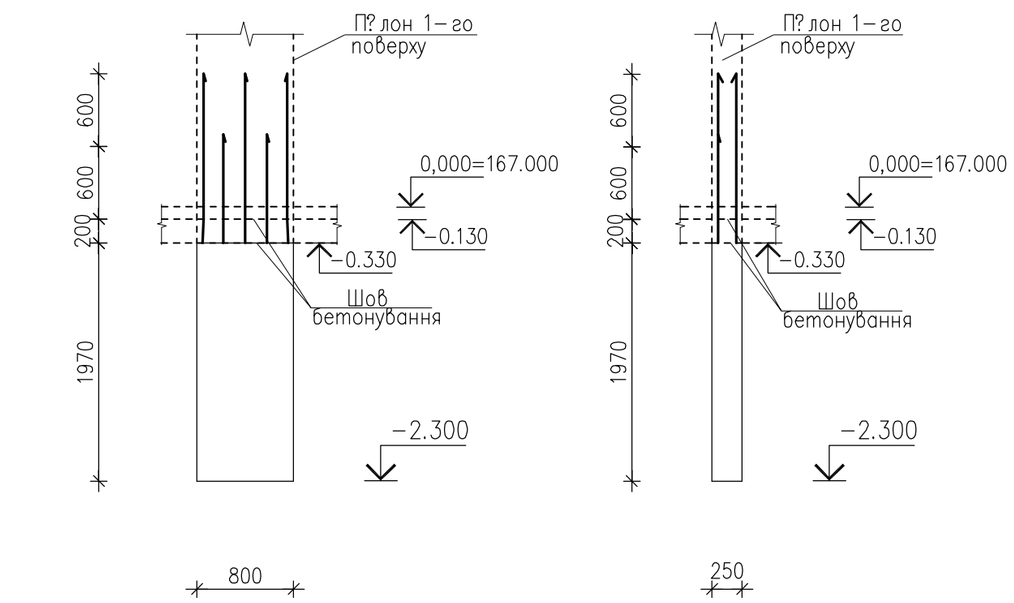

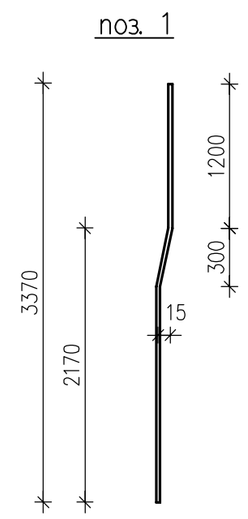

3-3

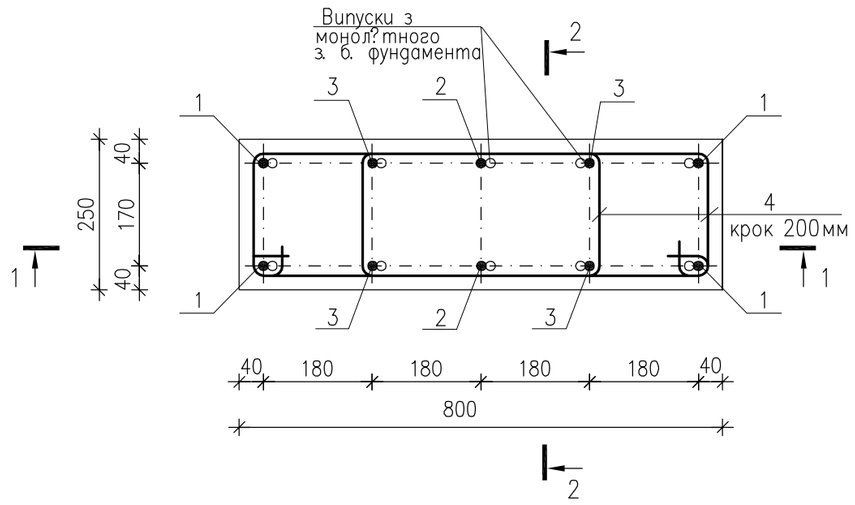

4-4

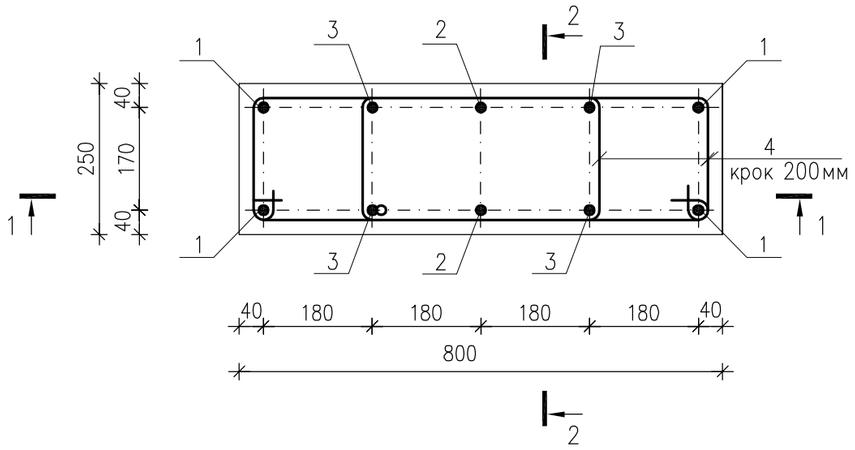

1-1

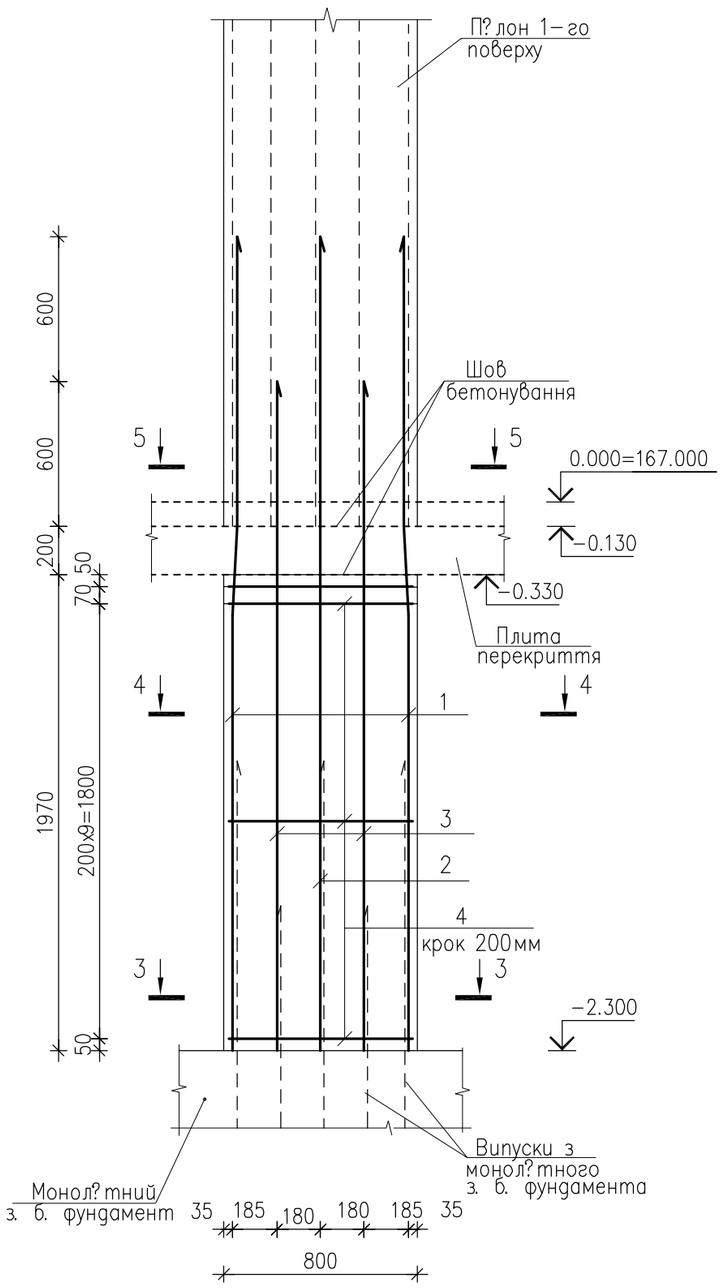

2-2

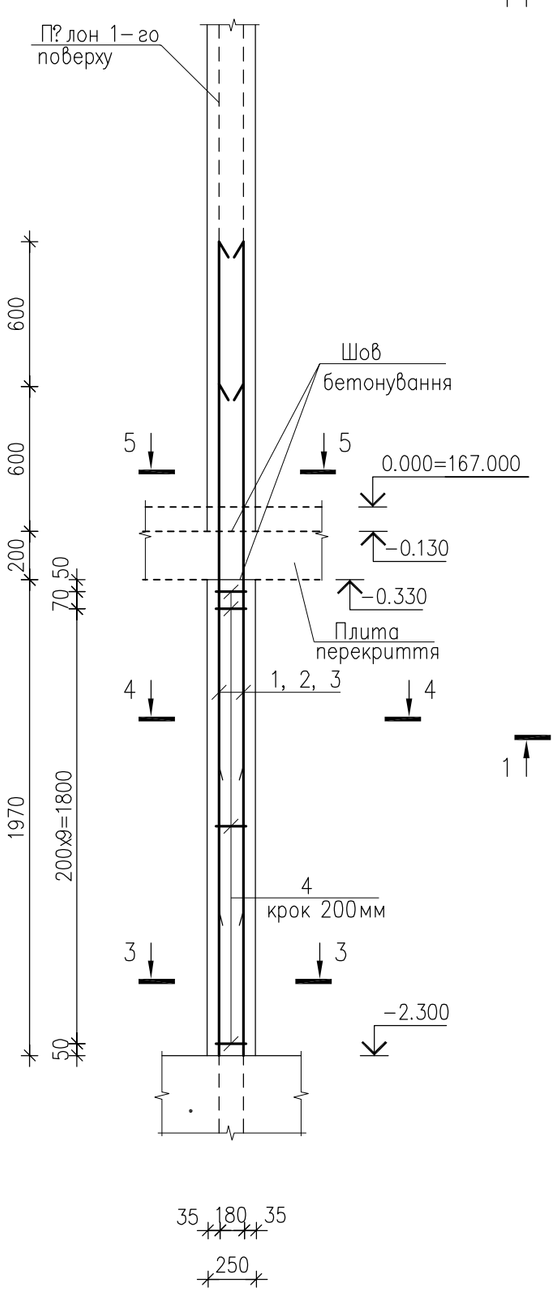

5-5

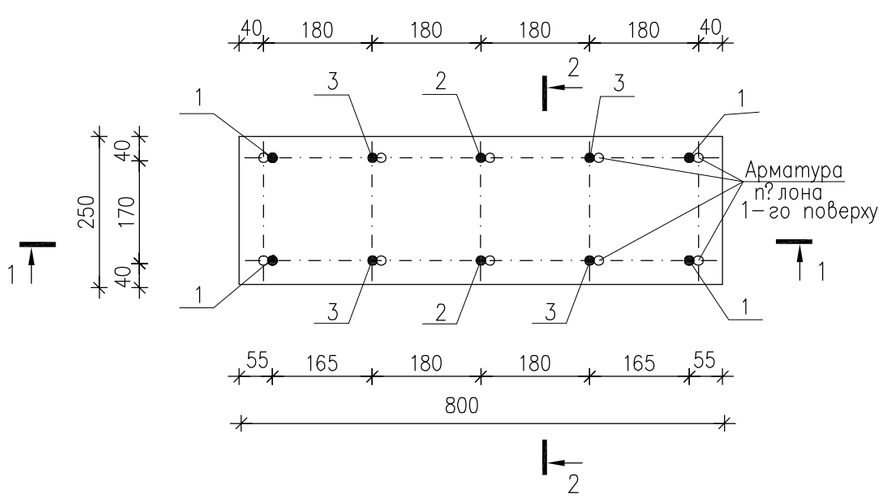

Специфікація на плита монолітний Пнм-1

Поз.	Позначення	Найменування	Кіл.	Маса, од., кг	Примітка
		Деталі			
1	ДСТУ 3760:2019	ø12 А500С, L=3370мм	4	2.99	
2	ДСТУ 3760:2019	ø12 А500С, L=3370мм	2	2.99	
3	ДСТУ 3760:2019	ø12 А500С, L=2770мм	4	2.46	
4	ДСТУ 3760:2019	ø8 А240С, L=1640мм	22	0.65	
		Матеріали			
		Бетон класу С20/25, м3	0.4		

Відомість витрати сталі, кг

Марка елементу	Вироби арматурні						Всього
	Арматура класу						
	А240С			А500С			
	ДСТУ 3760:2019			ДСТУ 3760:2019			
	ø8		Всього	ø12		Всього	
Пнм-1	14.3		14.3	29.7		29.7	44.0

1. Даний аркуш розглядати разом з аркушами КБ-8, КБ-25.
2. Схему розташування плит див. аркуш КБ-25.
3. Випуски арматури з монолітних з. б. фундаментів див. аркуш КБ-8.
4. Всі з'єднання арматури на в'язальних дротах.
5. Кожний наступний хомут повертати на 180° відносно попереднього.
7. Бетонування монолітного плита Пнм-1 повинно бути безперервним.
8. Всі опалубні, арматурні та бетонні роботи вести згідно ДБН В.2.6-98:2009 та ДБН А.3.2-2-2009.
9. Опалубку знімати після досягнення бетоном 70% проектної міцності.
10. В специфікаціях та відомостях витрати сталі наведені обсяги матеріалів на один плита технічна.

Відомість стрижнів

Поз.	Ескіз
4	630; 265; 1640; 190; 555

Змін.	Кільк.	Аркуш	Nдок.	Підпис	Дата	Л 2020/12 -1 - КБ		
						Будівництво багатоквартирних житлових будинків (?-?? черга будівництва) з об'єктами громадської інфраструктури по вул. Чкалова в смт. Немішаєве. Нове будівництво		
ГАП		Брунько				Перша черга будівництва	Стадія: Р	Аркуш: 26 / Аркушів:
Гол. інженер		Копач						
Перевірив		Копач						
Розробив		Новік				Плита монолітний Пнм-1	ПП "Ладопроект" м. Буча	
Нормоконтр.		Копач						

Взам. інв. N | Підпись и дата | Інв. N подл.

Плита монолітний Пнм–2.
Опалубне креслення

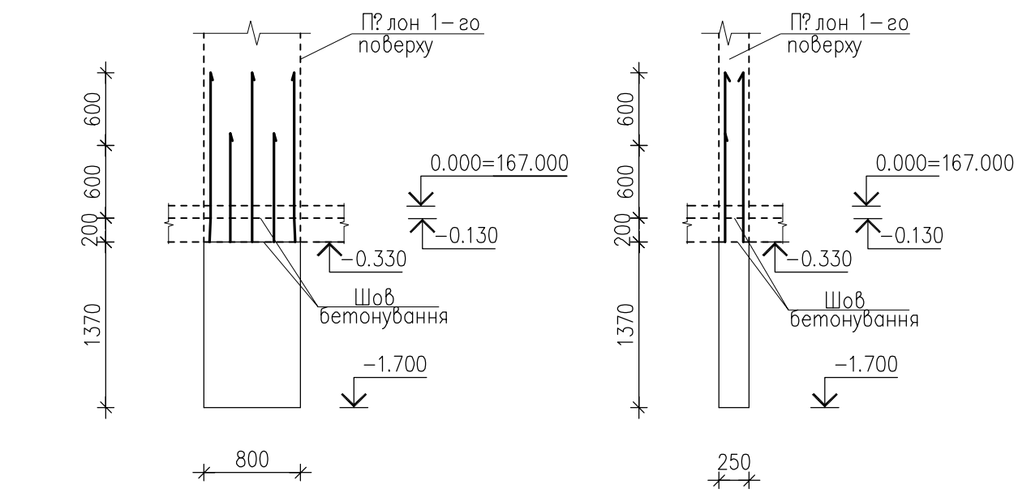

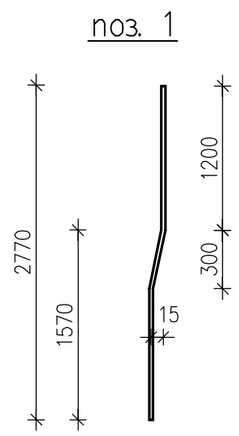

3–3

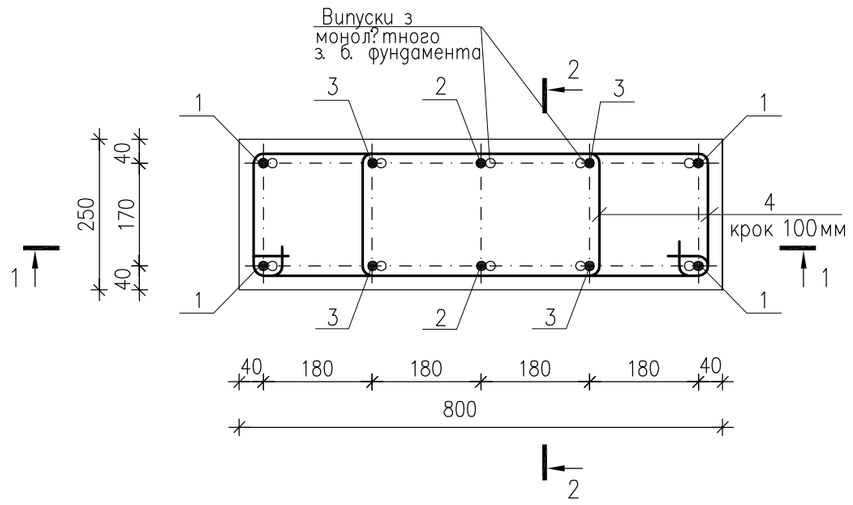

4–4

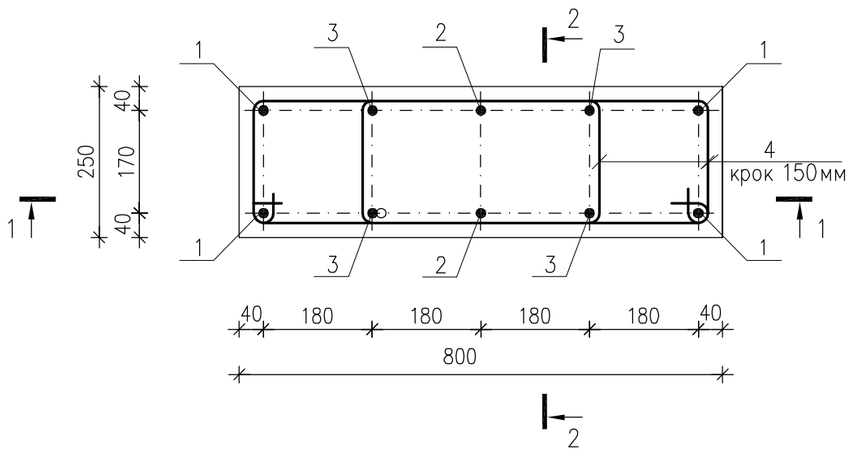

1–1

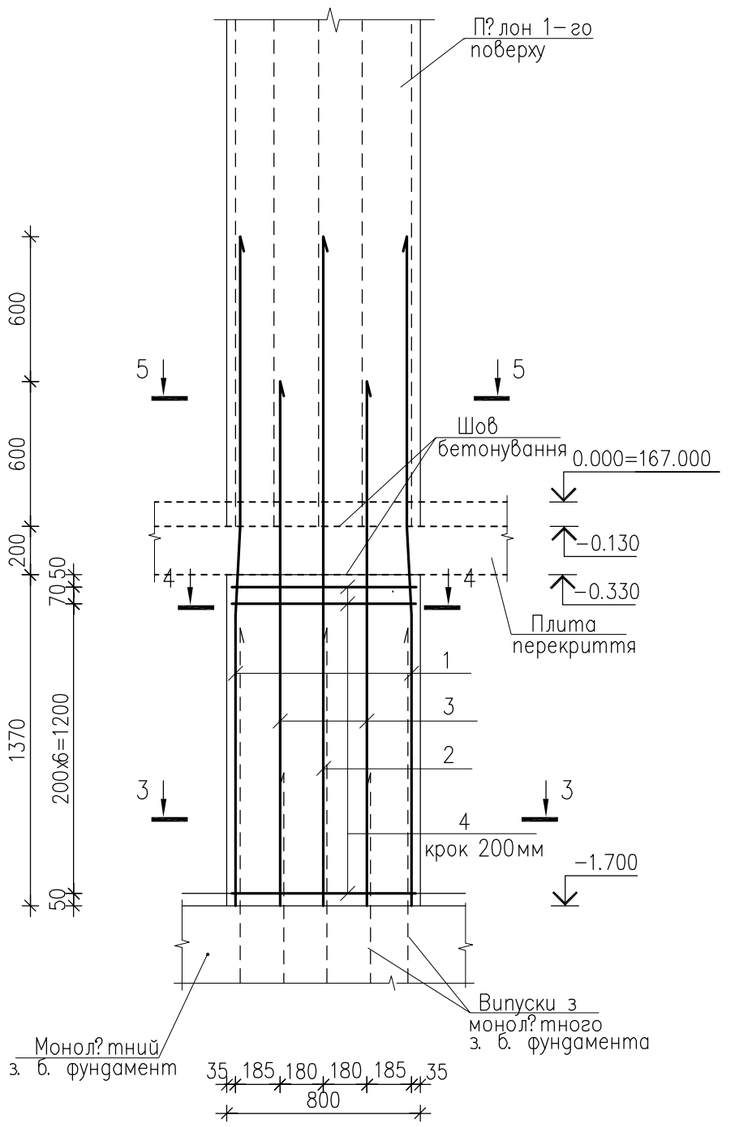

2–2

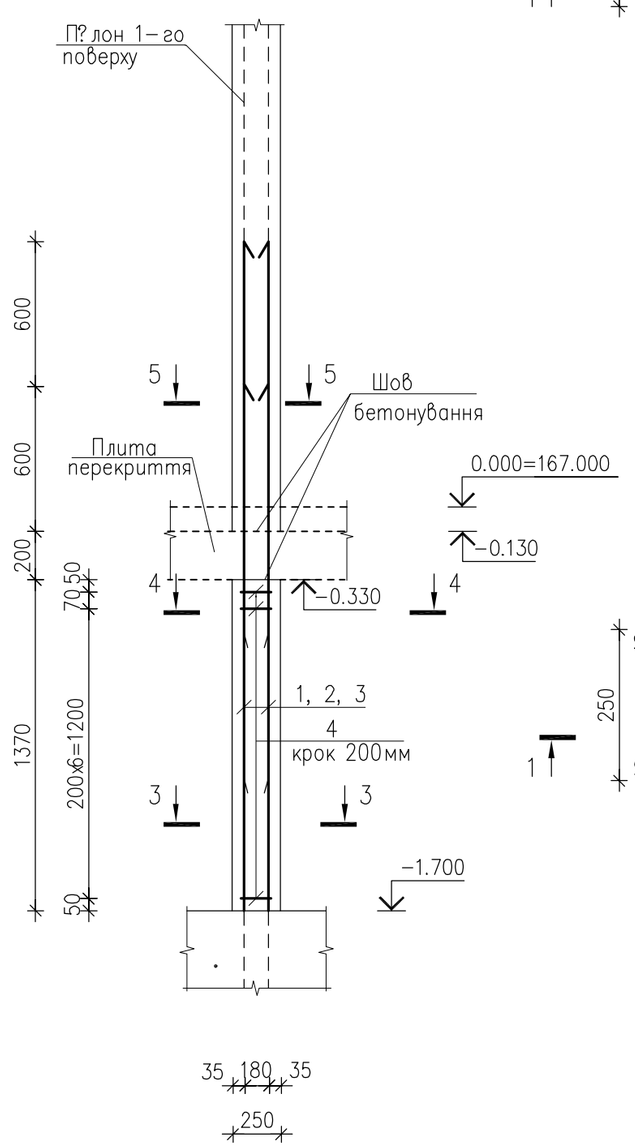

5–5

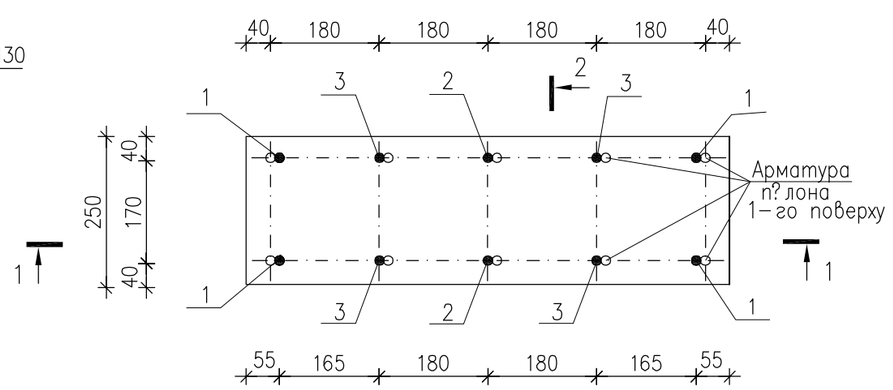

Специфікація на монолітний Пнм–2

Поз.	Позначення	Найменування	Кіл.	Маса, од., кг	Примітка
		Деталі			
1	ДСТУ 3760:2019	ø12 А500С, L=2770мм	4	2.46	
2	ДСТУ 3760:2019	ø12 А500С, L=2770мм	2	2.46	
3	ДСТУ 3760:2019	ø12 А500С, L=2170мм	4	1.93	
4	ДСТУ 3760:2019	ø8 А240С, L=1640мм	16	0.65	
		Матеріали			
		Бетон класу С20/25, м3	0.28		

Відомість витрати сталі, кг

Марка елементу	Вироби арматурні						Всього
	Арматура класу						
	А240С			А500С			
	ДСТУ 3760:2019			ДСТУ 3760:2019			
	ø8		Всього	ø12		Всього	
Пнм–2	11.7		11.7	22.5		22.5	34.2

1. Даний аркуш розглядати разом з аркушами КБ–8, КБ–25.
2. Схему розташування плон? в див. аркуш КБ–25.
3. Випуски арматури з монолітних з. б. фундаментів див. аркуш КБ–8.
4. Всі з'єднання арматури на в'язальних дротах.
5. Кожний наступний хомут повертати на 180° відносно попереднього.
7. Бетонування монолітного плона Пнм–2 повинно бути безперервним.
8. Всі опалубні, арматурні та бетонні роботи вести згідно ДБН В.2.6–98:2009 та ДБН А.3.2–2–2009.
9. Опалубку знімати після досягнення бетоном 70% проектної міцності.
10. В специфікаціях та відомостях витрати стали наведені обсяги матеріалів на один плон технічного поля.

Відомість стрижнів

Поз.	Ескіз
4	630; 265; 1640; 190; 555

Змін.	Кільк.	Аркуш	N док.	Підпис	Дата
ГАП		Брунько			
Гол. інженер		Копач			
Перевірив		Копач			
Розробив		Новік			
Нормоконтр.		Копач			

Л 2020/12 –1 – КБ

Будівництво багатоквартирних житлових будинків (?–?? черга будівництва) з об"єктами громадського інфраструктури по вул. Чкалова в смт. Немішаєве. Нове будівництво

Перша черга будівництва

Стадія	Аркуш	Аркушів
Р	27	

Плон монолітний Пнм–2

ПП "Ладопроект" м. Буча

Взам. инв. N | Подпись и дата | Инв. N подл.

Монол?тна ст?на Стм–1.
Опалубне креслення

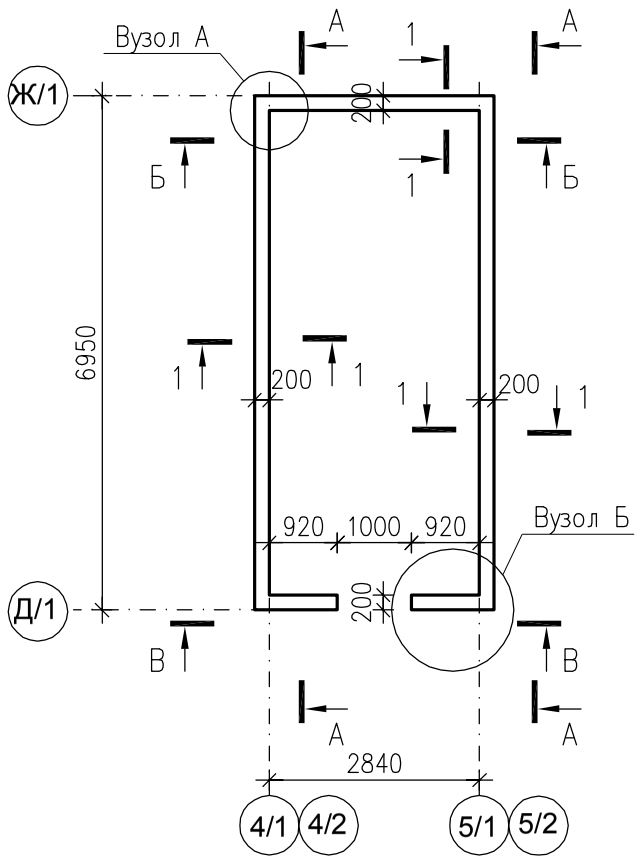

Вид А–А
Опалубне креслення

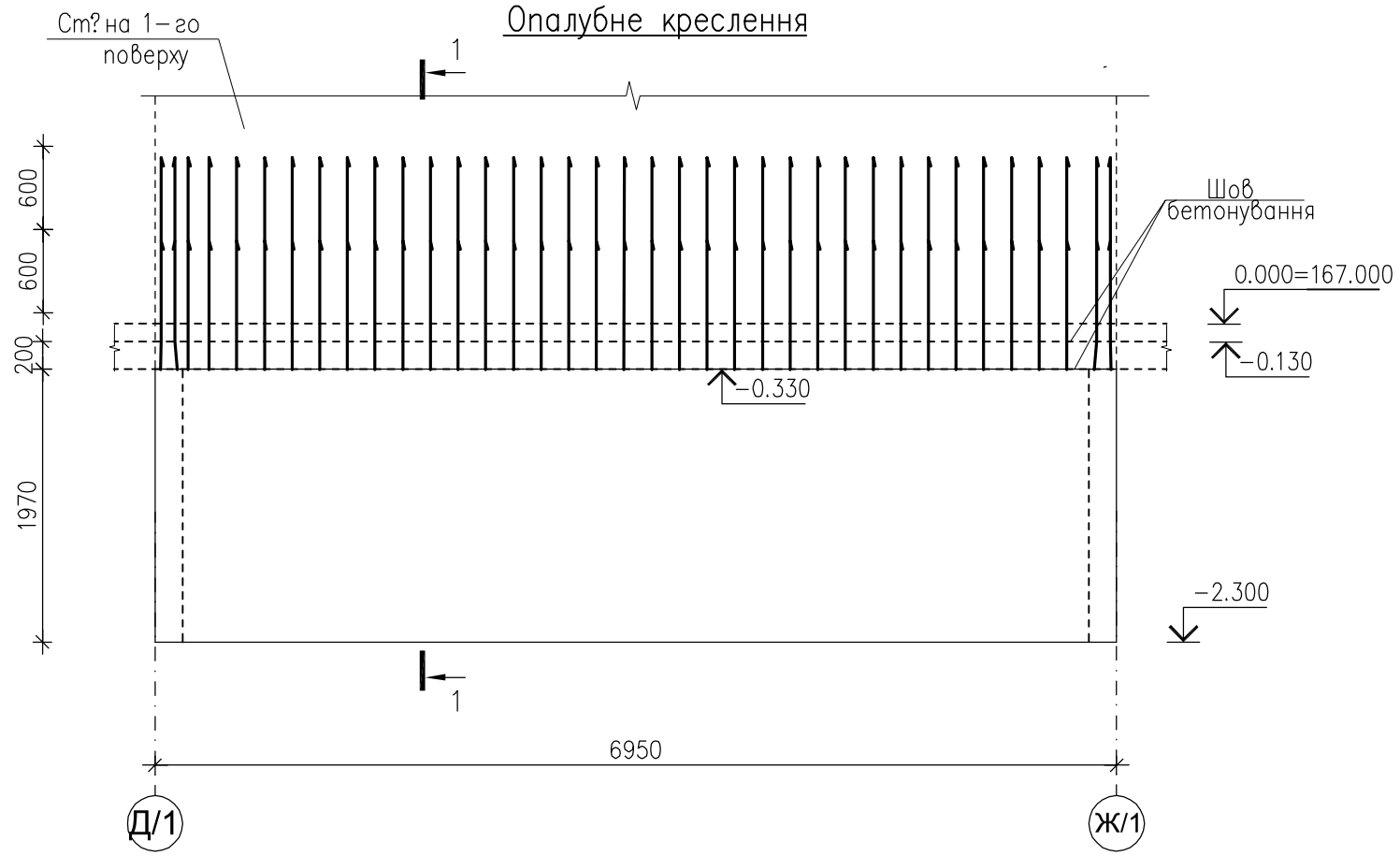

1–1
Опалубне креслення

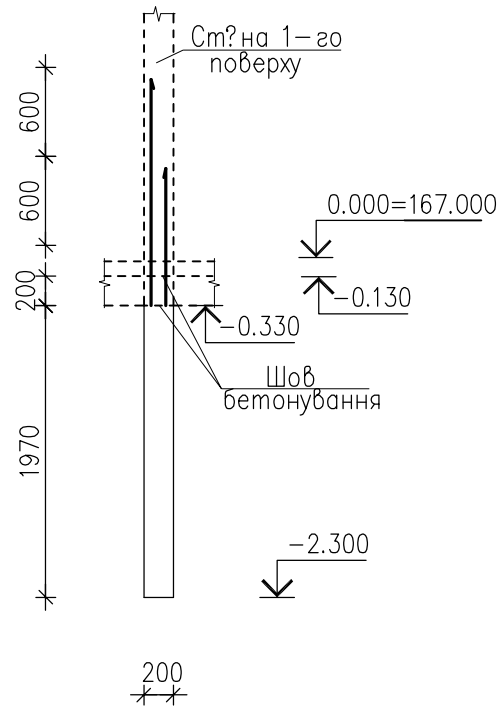

Вид Б–Б
Опалубне креслення

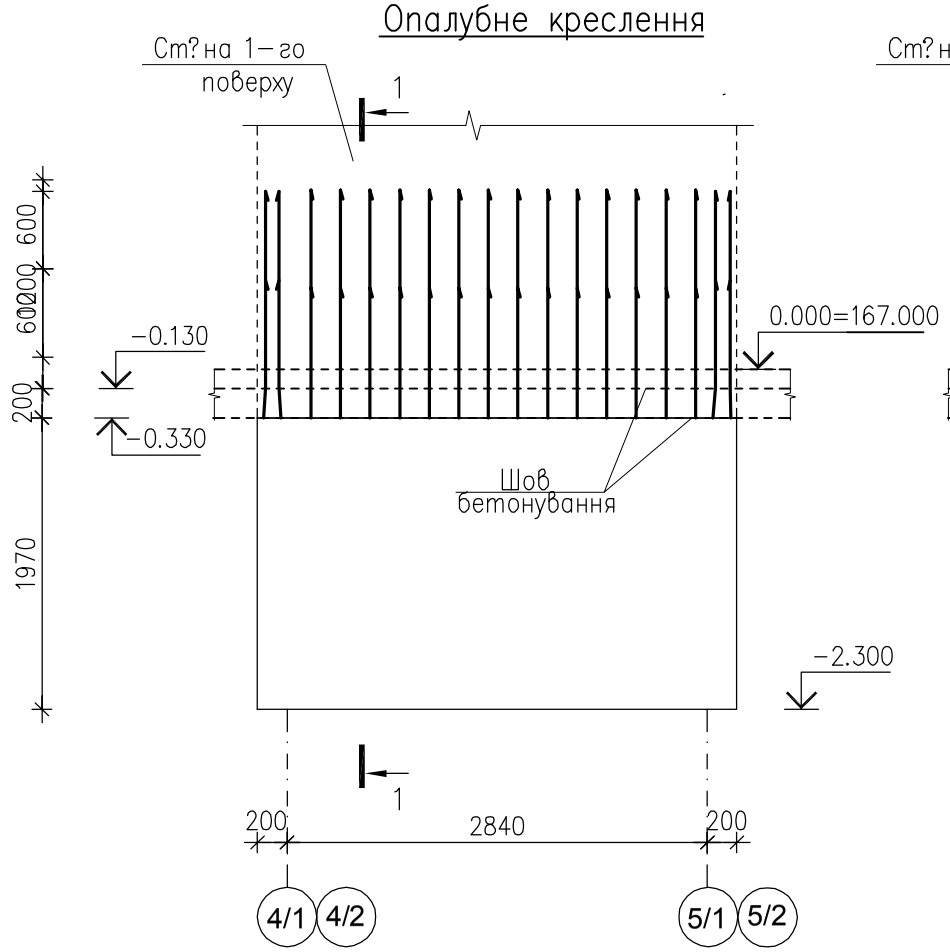

Вид В–В
Опалубне креслення

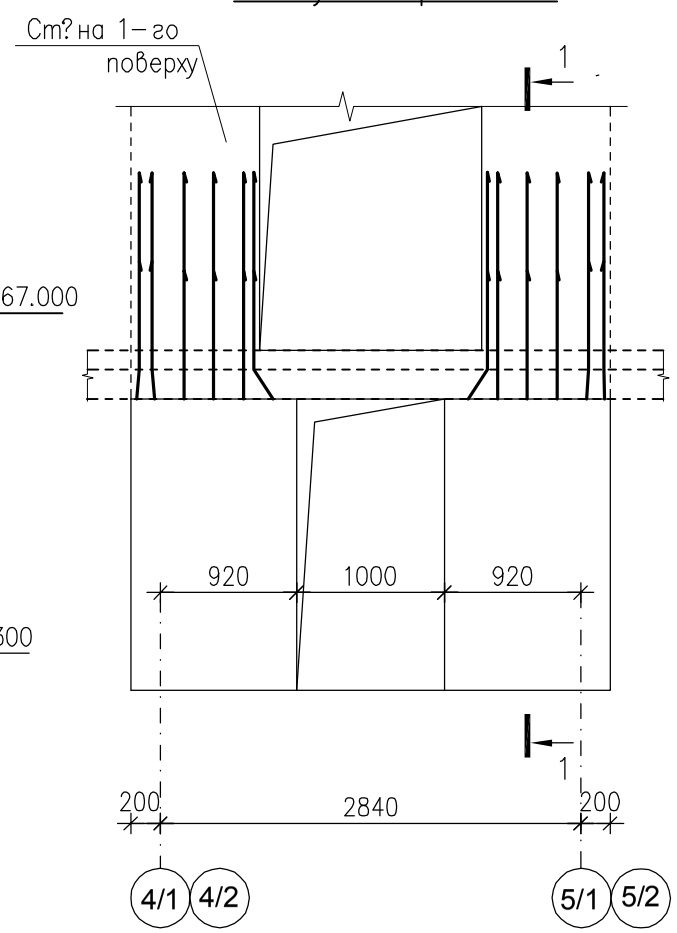

1. Даний аркуш розглядати разом з аркушем КБ–28.
2. Вс? опалубн?, арматурн? та бетонн? роботи вести зг?дно ДБН В.2.6–98:2009 та ДБН А.3.2–2–2009.
3. Опалубку зн?мати п?сля досягнення бетоном 70% проектно? м?цност?.
4. Вузли А та Б див. аркуш КБ–29.

Змін.	Кільк.	Аркуш	N док.	Підпис	Дата	Л 2020/12 –1 – КБ		
						Буд?вництво багатоквартирних житлових будинк?в (?–?? черга буд?вництва) з об"?ктами громадськ? ?нфраструктури по в?у. Чкалова в смт. Нем?ша?ве. Нове буд?вництво		
ГАП		Брунько				Перша черга буд?вництва	Стадія	Аркуш	Аркушів
Гол. ?нженер		Копач					Р	28	
Перев?рив		Копач							
Розробив		Нов?к				Монол?тна ст?на Стм–1. Види А–А Б–Б. В–В, перер?з 1–1 (опалубне креслення)	ПП "Ладопроект" м. Буча	
Нормоконтр.		Копач						

Інв. N ориг. | Підпис і дата | Замість інв. N

Вид А–А
Армування

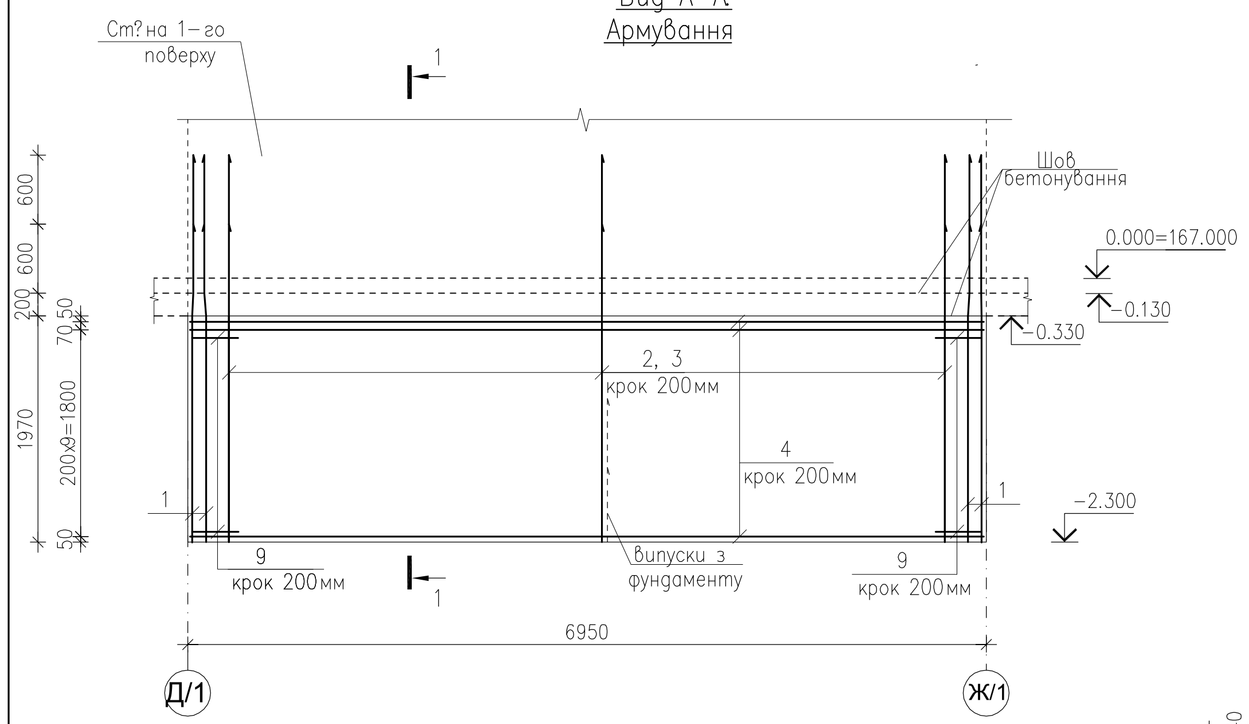

Вузол А

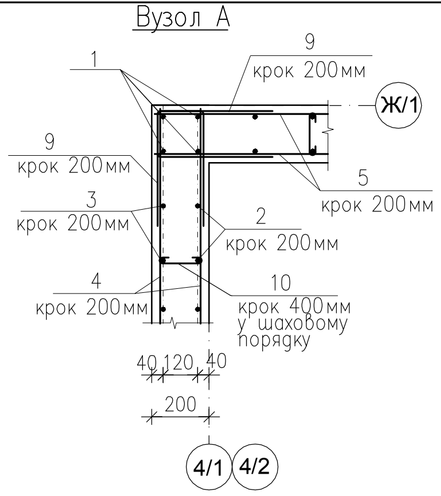

Вузол Б

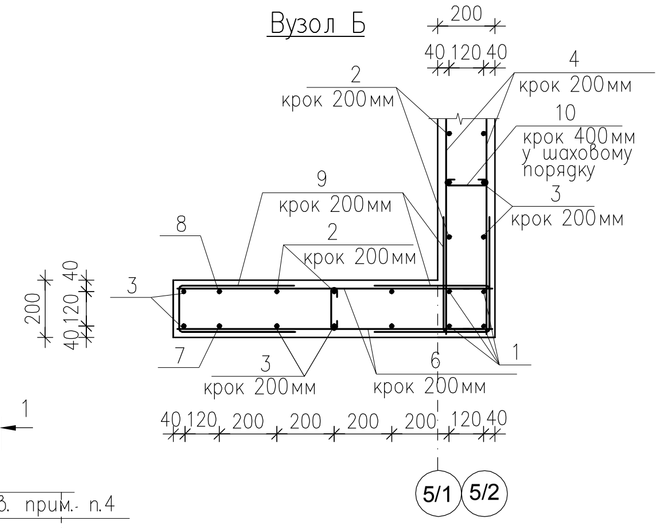

1–1
Армування

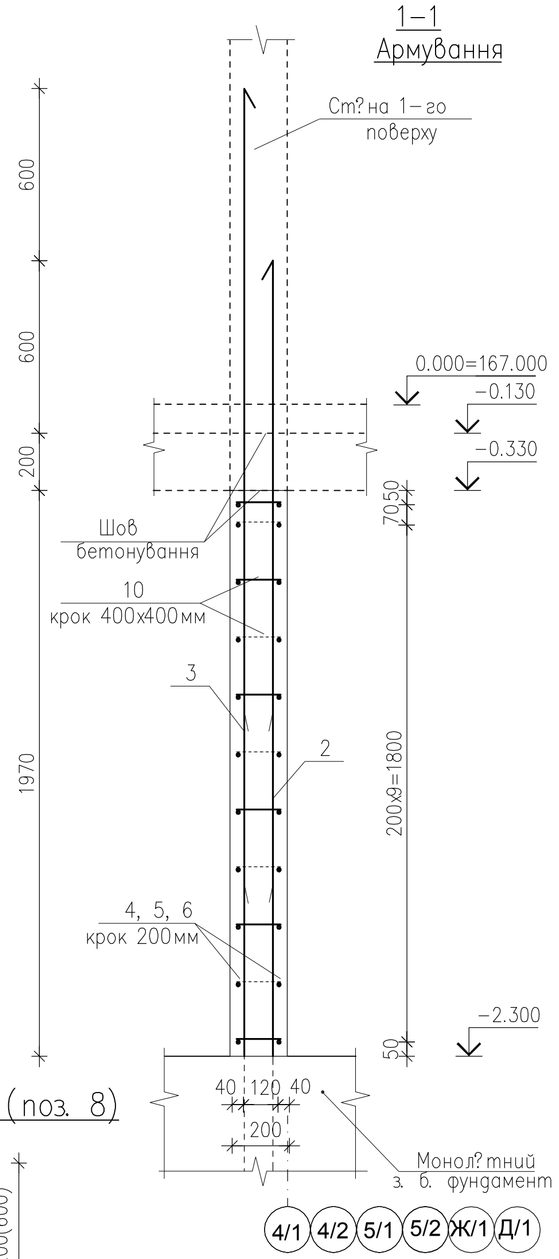

Специф?кац?я на монол?тну ст?нку Стм–2

Поз.	Позначення	Найменування	К?л.	Маса, од., кг	Прим?тка
		Детал?			
1	ДСТУ 3760: 2019	ø12 А500С, L=3370мм	16	2.99	
2	ДСТУ 3760: 2019	ø12 А500С, L=2770мм	84	2.46	
3	ДСТУ 3760: 2019	ø12 А500С, L=3370мм	88	2.99	
4	ДСТУ 3760: 2019	ø12 А500С, L=6900мм	22	6.13	
5	ДСТУ 3760: 2019	ø12 А500С, L=3200мм	22	2.84	
6	ДСТУ 3760: 2019	ø12 А500С, L=1080мм	44	0.96	
7	ДСТУ 3760: 2019	ø12 А500С, L=3370мм	2	2.99	
8	ДСТУ 3760: 2019	ø12 А500С, L=2770мм	2	2.46	
9	ДСТУ 3760: 2019	ø12 А500С, L=940мм	110	0.84	
10	ДСТУ 3760: 2019	ø8 А240С, L=290мм	150	0.12	
		Матер?али			
		Бетон класу С20/25, м3	7.4		

В?дом?сть витрати стал?, кг

Марка елементу	Вироби арматурн?						Всього
	Арматура класу						
	А240С			А500С			
	ДСТУ 3760: 2019			ДСТУ 3760: 2019			
	ø8		Всього	ø12		Всього	
Стм–2	18.0		18.0	860.5		860.5	878.5

Вид Б–Б.
Армування

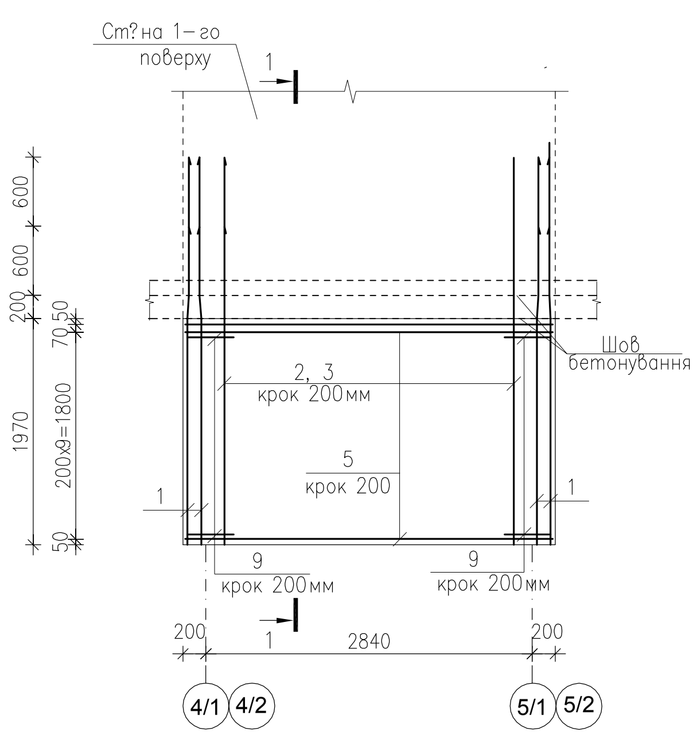

Вид В–В.
Армування

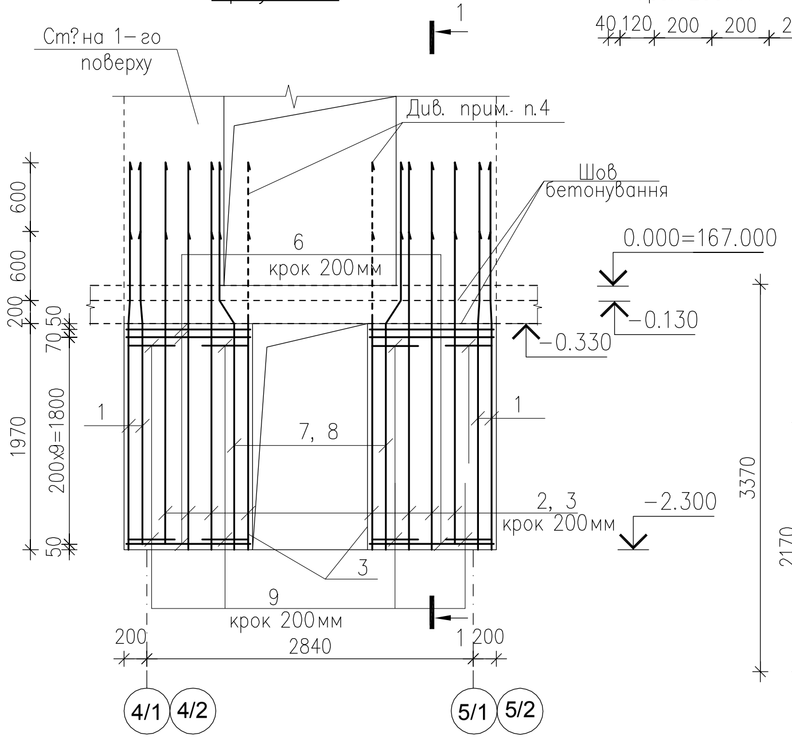

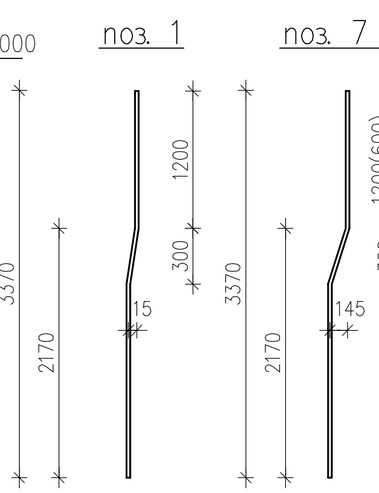

В?дом?сть стрижн?в

Поз.	Ескіз	Поз.	Ескіз
9	400; 140; 400	10	75 75; 140

1. Даний аркуш розглядати разом з аркушем КБ–28.
2. Випуски арматури з монол?тних з. б. фундамент?в див. аркуш КБ–10.
3. Вс? з'?днання арматури на в'язальних дротах.
4. Стрижн? затути в т?ло плити перекриття.
5. Вс? опалубн?, арматурн? та бетонн? роботи вести зг?дно ДБН В.2.6–98: 2009 та ДБН А.3.2–2–2009.
6. Опалубку зн?мати п?сля досягнення бетоном 70% проектно? м?цност?.
7. В специф?кац?? та в?дом?ст? витрати стал? наведен? обсяги матер?ал?в на одну ст?нку даного поверху.

Змін.	Кільк.	Аркуш	N док.	Підпис	Дата
ГАП		Брунько			
Гол. ?нженер		Копач			
Перев?рив		Копач			
Розробив		Нов?к			
Нормоконтр.		Копач			

Л 2020/12 –1 – КБ

Буд?вництво багатоквартирних житлових будинк?в (?–?? черга буд?вництва) з об"?ктами громадськ? ?нфраструктури по в?у. Чкалова в смт. Нем?ш?ве. Нове буд?вництво

Перша черга буд?вництва

Стадія	Аркуш	Аркуші в
Р	29	

Монол?тна ст?на Стм–1. Види А–А Б–Б. В–В, перер?з 1–1 (армування)

ПП "Ладопроект" м. Буча

Інв. N ориг. | Підпис і дата | Замість інв. N

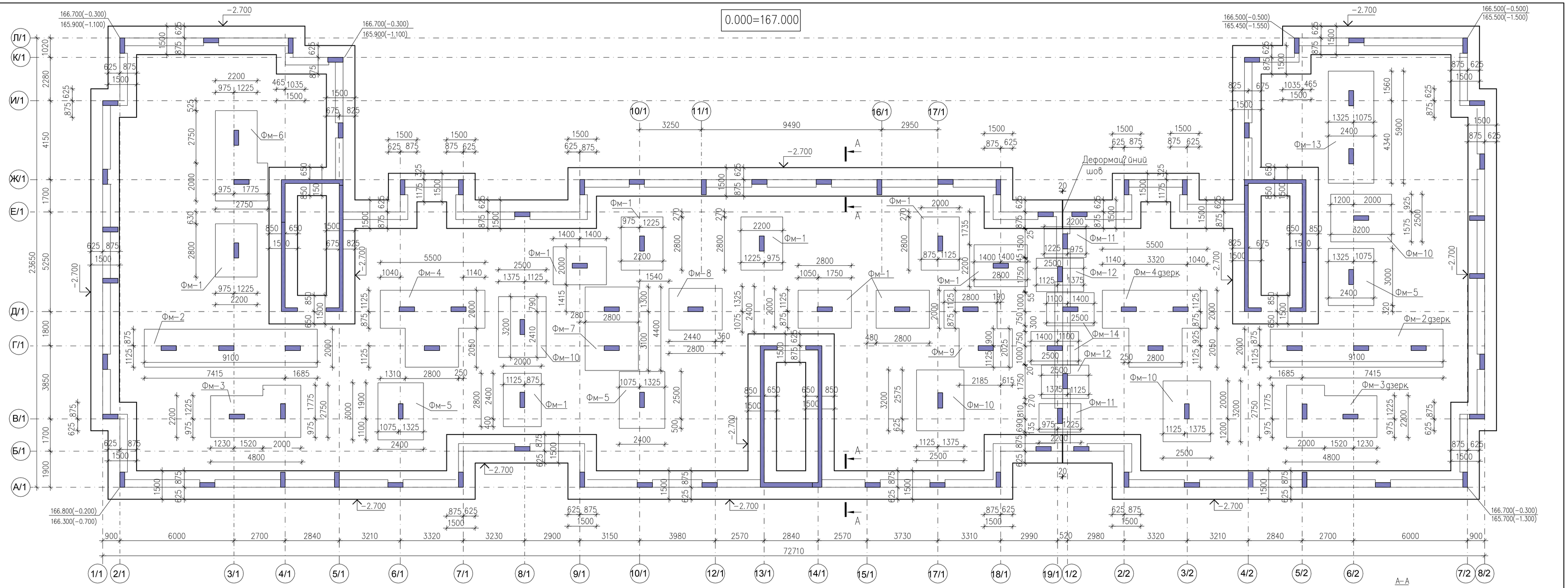

Специфікація монолітних з. б. фундаментів

Марка поз.	Позначення	Найменування	Кіл.	Маса од., кг	Примітка
	КБ-11	Фм-1	9		
	КБ-12	Фм-2 (Фм-2дзерк)	1(1)		
	КБ-13	Фм-3 (Фм-3дзерк)	1(1)		
	КБ-14	Фм-4 (Фм-4дзерк)	1(1)		
	КБ-15	Фм-5	3		
	КБ-16	Фм-6	1		
	КБ-17	Фм-7	1		
	КБ-18	Фм-8	1		
	КБ-19	Фм-9	1		
	КБ-20	Фм-10	4		

Марка поз.	Позначення	Найменування	Кіл.	Маса од., кг	Примітка
	КБ-21	Фм-11	2		
	КБ-22	Фм-12	2		
	КБ-23	Фм-13	1		
	КБ-24	Фм-14	2		
	Бетон кл. С16/20, W, F150, м3		168.0		монолітні з. б. фундаменти див. прим. п.9
	Бетон кл. С8/10, м3		47.5		підготовлення див. прим. п.9

1. За умовну відмітку 0.000 прийнято рівень чистої підлоги 1-го поверху, що відповідає абсолютній відмітці на генплані 167.000м.
2. На підставі "Технічного звіту про інженерно-геологічні вишукування", виконаного ТОВ "СЕВЕН ГЕО" (кваліфікаційний сертифікат АР 0100093) у березні 2020р., основою фундаментів служить шар ІГЕ-4 – піщаний середньої крупності, щільний, малого ступеню водонасичення та шар ІГЕ-5а- суглинок пилуватий легкий з наступними фізико-механічними характеристиками:
   ІГЕ-4 – ρ_d=1.83т/м3 ; φ_{II}=37.5°; E=41.8МПа ; c_{II}=0.002МПа;
   ІГЕ-5а – ρ_d=1.83т/м3 ; φ_{II}=13.6°; E=17МПа ; c_{II}=0.047МПа.
   влаштуванням бетонної підготовки під фундаменти виконання підсипки товщиною 200мм із щебня фракції 40–70мм з ретельним Врахоувоюи наявність в основі фундаментів в осях 1/2–8/2 ґрух ІГЕ з різними характеристиками, проектом передбачено перед уцільненням бітробрамбовками.
3. Грунтові води знаходяться на глибині 2.1–2.4м, в залежності від розташування виробок
4. Під монолітними стрічковими фундаментами виконати підготовлення з бетону кл. С8/10 товщиною 100мм. На план фундаментів підготовлення умовно не показано.
5. Монолітні стрічкові фундаменти виконати з бетону кл. С16/20, W6, F100.
6. Бетонування монолітних стрічкових фундаментів повинно бути безперервним.
7. Опалубку знімати після досягнення бетоном 70% проектної міцності.
8. Всі опалубні, арматурні та бетонні роботи вести згідно ДБН В.2.6-98:2009 та ДБН А.3.2-2-2009.
9. Витрату матеріалів на монолітні з. б. фундаменти Фм-1...Фм-14 див. арк. КБ-11...КБ-24.

Змін.	Кільк.	Аркуш	Nдок.	Підпис	Дата
ГАП		Брунько			
Гол. інженер		Копач			
Перевірив		Копач			
Розробив		Новік			
Нормоконтр.		Копач			

Л 2020/12 -1 – КБ

Будівництво багатоквартирних житлових будинків (?-?? черга будівництва) з об'єктами громадського інфраструктури по вул. Чкалова в смт. Нем'шаєве. Нове будівництво

Перша черга будівництва

Стадія	Аркуш	Аркушів
Р	3	

Схема розміщення фундаментів

ПП "Ладопроект" м. Буча

Інв. N оригін. | Підпис і дата | Замість інв. N

Монол?тна ст?на Стм–2.
Опалубне креслення

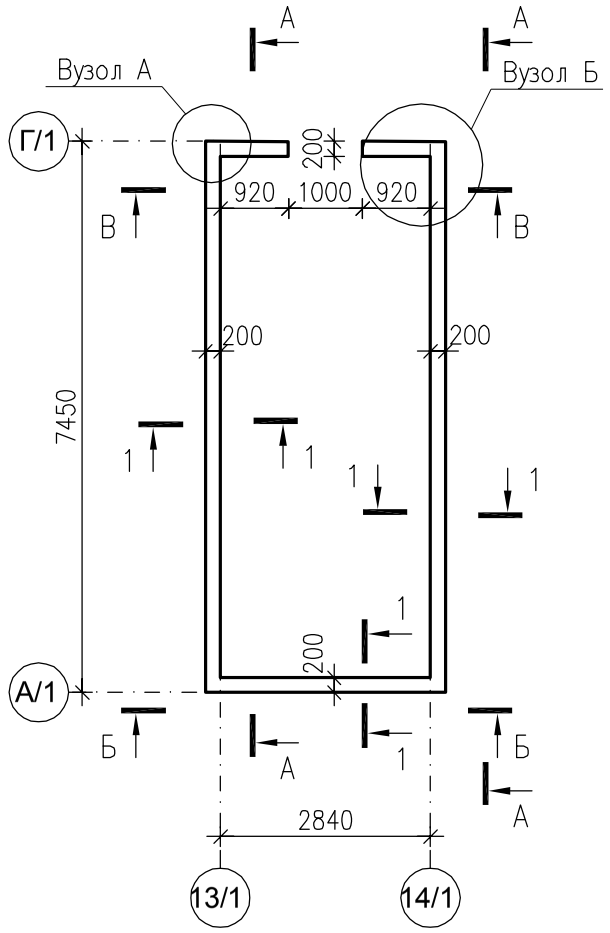

Вид А–А

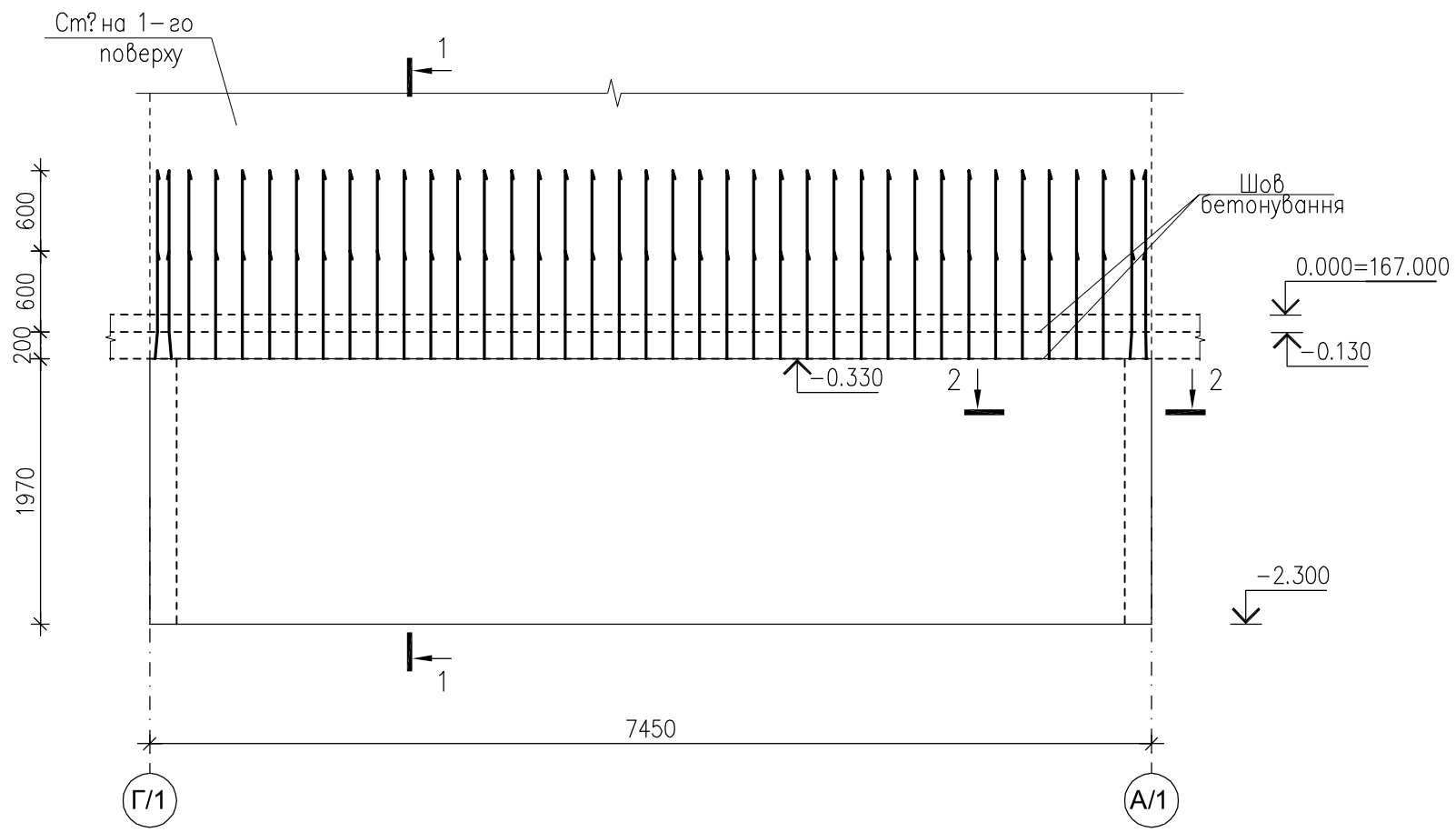

1–1
Опалубне креслення

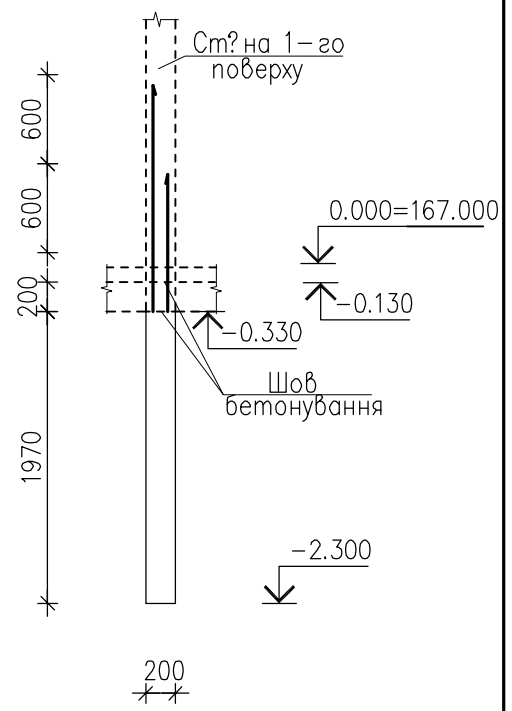

Вид Б–Б

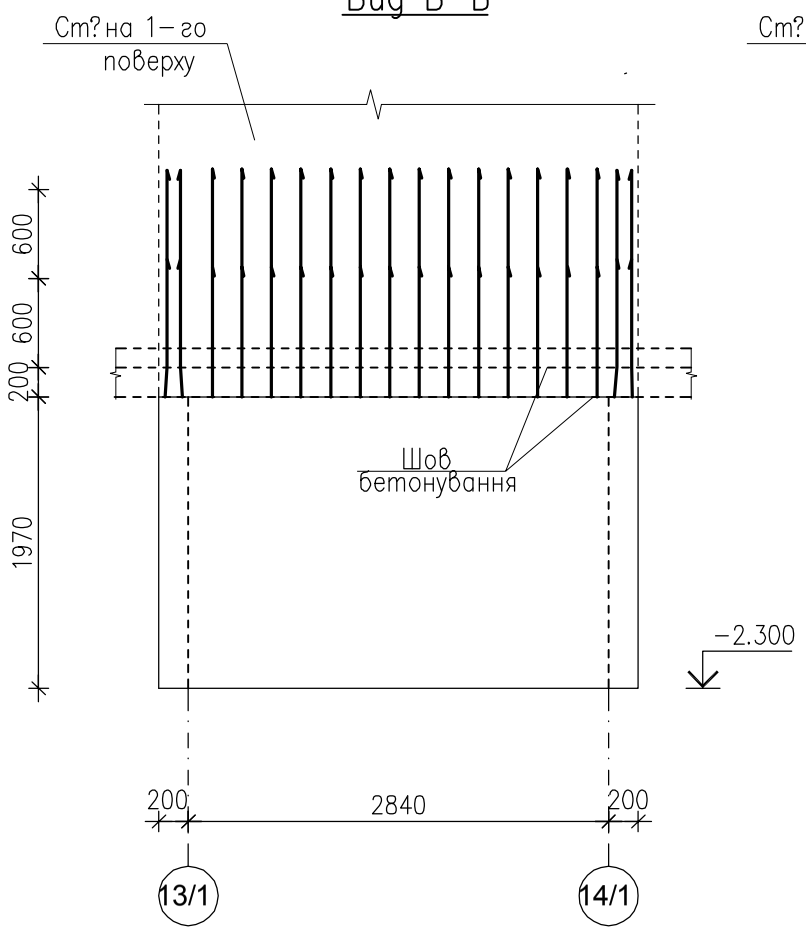

Вид В–В

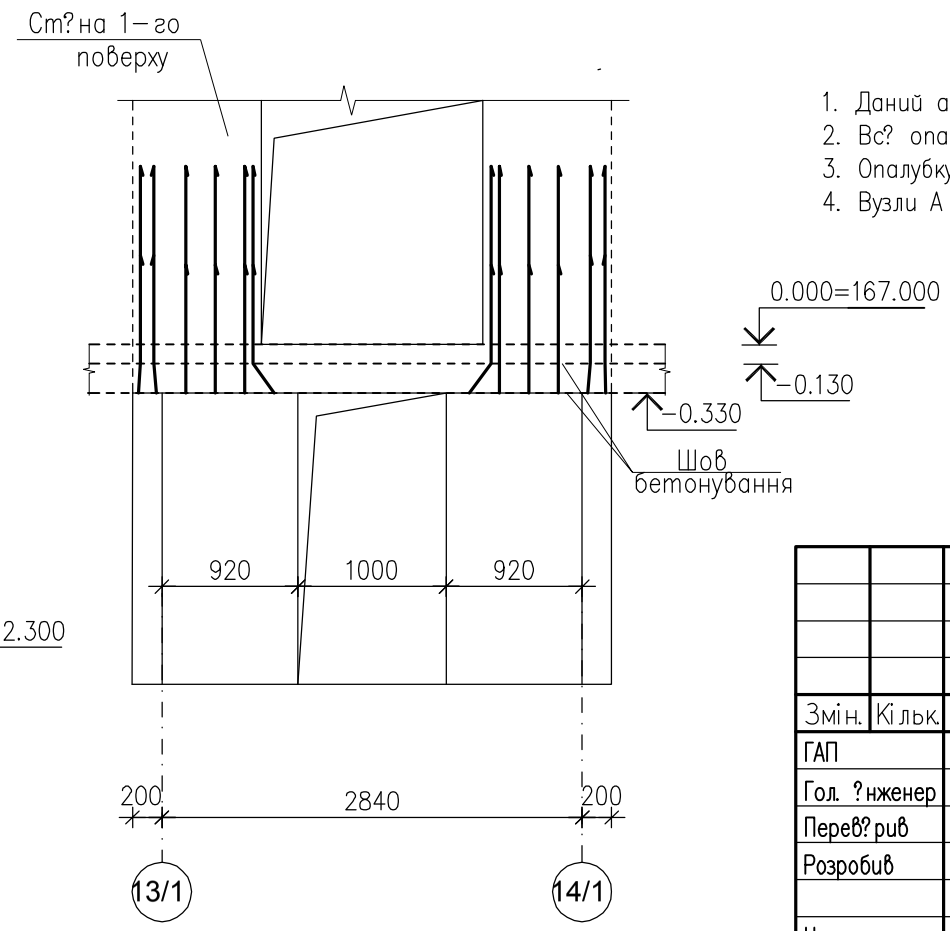

1. Даний аркуш розглядати разом з аркушем КБ–31.
2. Вс? опалубн?, арматурн? та бетонн? роботи вести зг?дно ДБН В.2.6–98:2009 та ДБН А.3.2–2–2009.
3. Опалубку зн?мати п?сля досягнення бетоном 70% проектно? м?цност?.
4. Вузли А та Б див. аркуш КБ–31.

Змін.	Кільк.	Аркуш	N док.	Підпис	Дата	Л 2020/12 –1 – КБ		
						Буд?вництво багатоквартирних житлових будинк?в (?–?? черга буд?вництва) з об"?ктами громадськ? ?нфраструктури по в?.у. Чкалова в смт. Нем?ша?ве. Нове буд?вництво		
ГАП		Брунько				Перша черга буд?вництва	Стадія	Аркуш	Аркушів
Гол. ?нженер		Копач					Р	30	
Перев?рив		Копач							
Розробив		Нов?к				Монол?тна ст?на Стм–2. Види А–А Б–Б. В–В, перер?з 1–1 (опалубне креслення)	ПП "Ладопроект" м. Буча	
Нормоконтр.		Копач						

Інв. N ориг.	Підпис і дата	Замість інв. N

Вид А–А
Армування

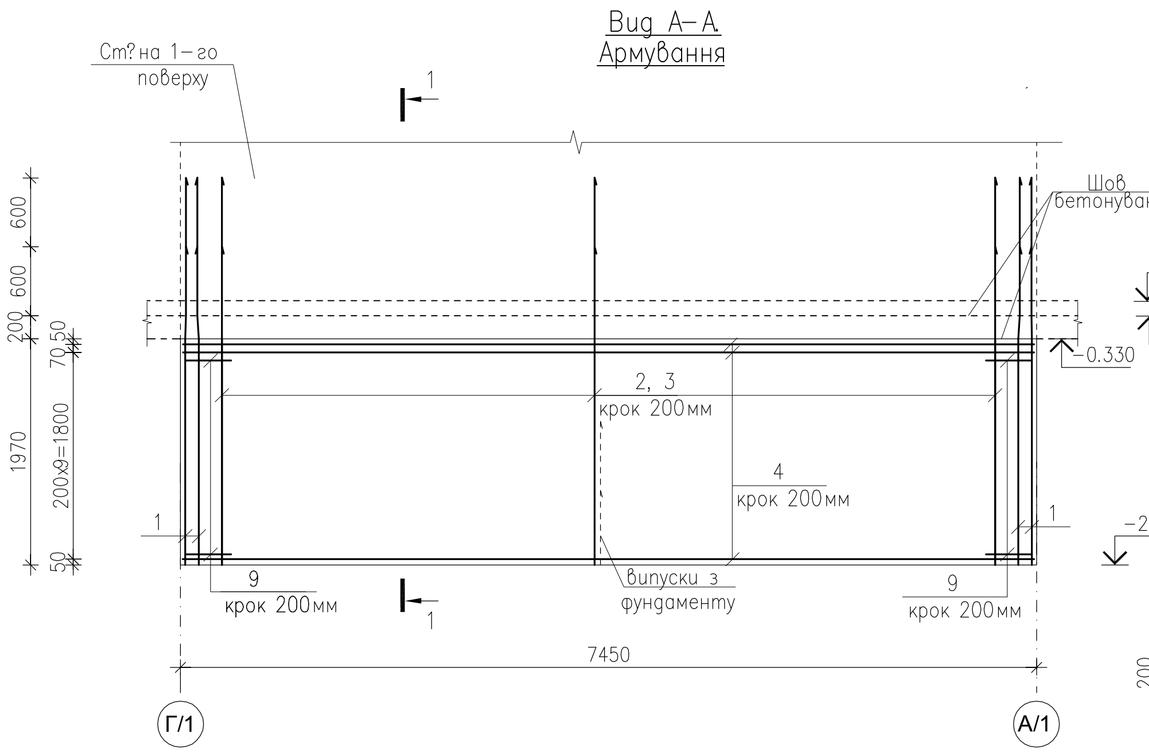

Вузол А

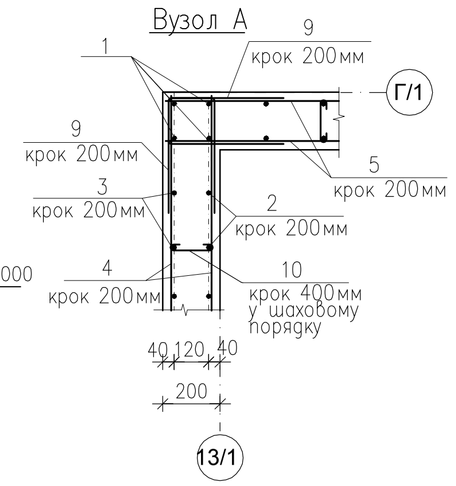

Вузол Б

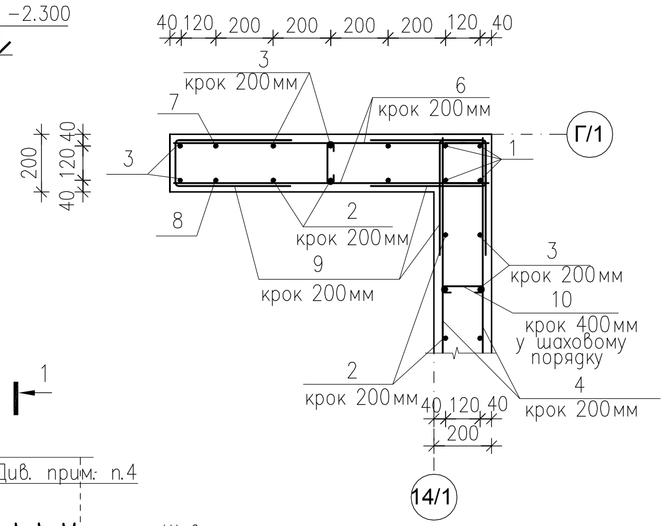

1–1
Армування
Прим? тка

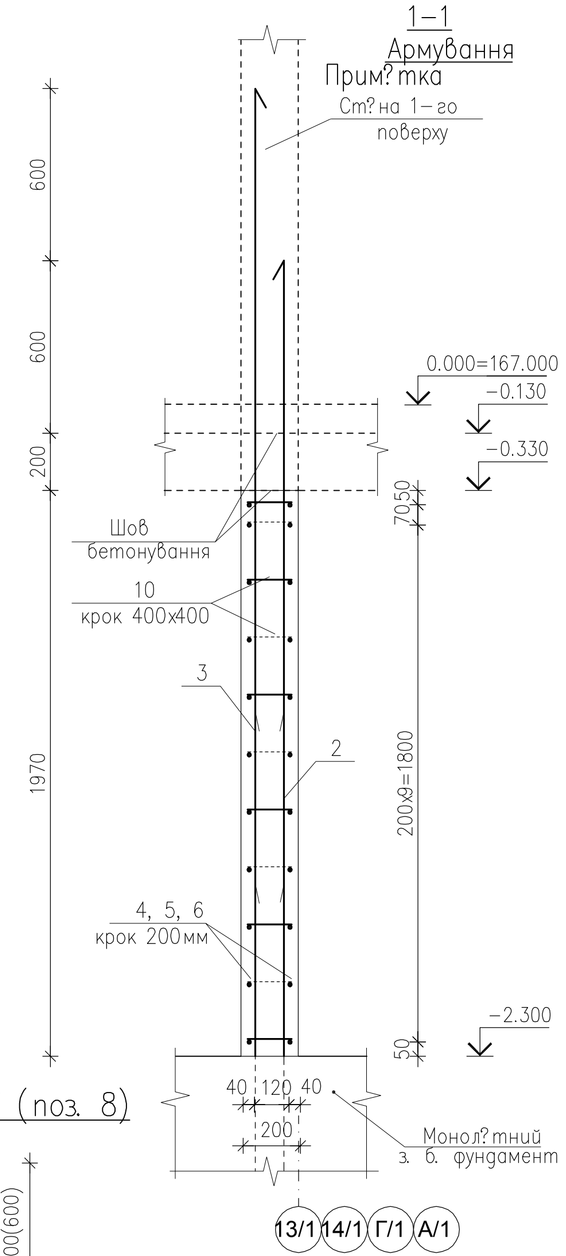

Вид Б–Б.
Армування

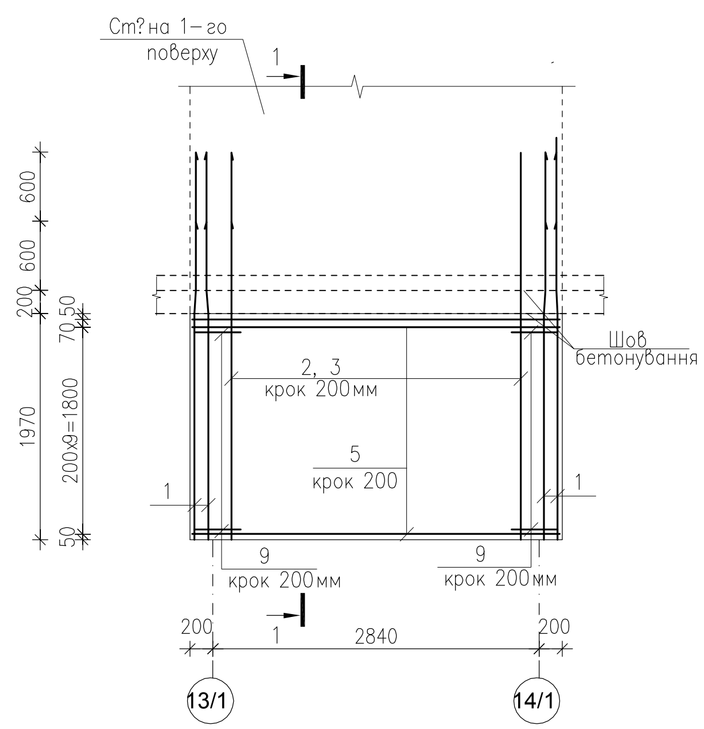

Вид В–В.
Армування

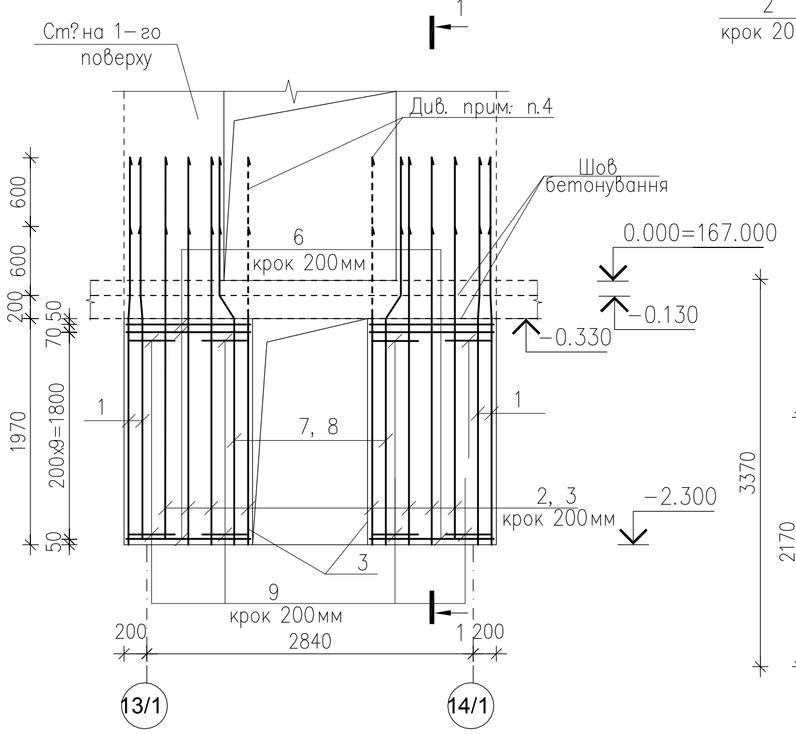

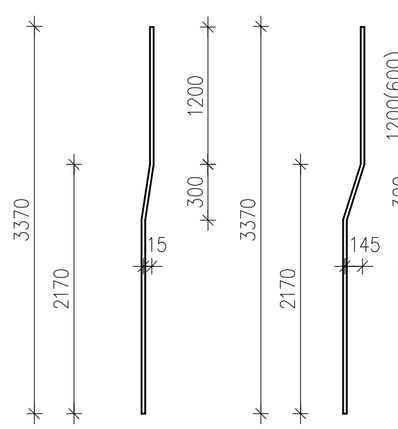

Специф? кац? я на монол? тну ст? нку Стм–1

Поз.	Позначення	Найменування	К? л.	Маса, од., кг	
		Детал?			
1	ДСТУ 3760: 2019	ø12 А500С, L=3370мм	16	2.99	
2	ДСТУ 3760: 2019	ø12 А500С, L=2770мм	84	2.46	
3	ДСТУ 3760: 2019	ø12 А500С, L=3370мм	88	2.99	
4	ДСТУ 3760: 2019	ø12 А500С, L=7400мм	22	6.57	
5	ДСТУ 3760: 2019	ø12 А500С, L=3200мм	22	2.84	
6	ДСТУ 3760: 2019	ø12 А500С, L=1080мм	44	0.96	
7	ДСТУ 3760: 2019	ø12 А500С, L=3370мм	2	2.99	
8	ДСТУ 3760: 2019	ø12 А500С, L=2770мм	2	2.46	
9	ДСТУ 3760: 2019	ø12 А500С, L=940мм	110	0.84	
10	ДСТУ 3760: 2019	ø8 А240С, L=290мм	150	0.12	
		Матер? али			
		Бетон класу С20/25, м3	7.75		

В? дом? сть витрати стал?, кг

Марка елементу	Вироби арматурн?						Всього
	Арматура класу						
	А240С			А500С			
	ДСТУ 3760: 2019			ДСТУ 3760: 2019			
	ø8		Всього	ø12		Всього	
Стм–1	18.0		18.0	870.2		870.2	880.2

1. Даний аркуш розглядати разом з аркушем КБ–28.
2. Випуски арматури з монол? тних з. б. фундамент? в див. аркуш КБ–10.
3. Вс? з'? днання арматури на в'язальних дротах.
4. Стрижн? загтути в т? ло плити перекриття.
5. Вс? опалубн?, арматурн? та бетонн? роботи вести зг? дно ДБН В.2.6–98: 2009 та ДБН А3.2–2–2009.
6. Опалубку зн? мати п? сля досягнення бетоном 70% проектно? м? ност?.

В? дом? сть стрижн? в

Поз.	Ескіз	Поз.	Ескіз
9	400; 140; 400	10	75 75; 140

Змін.	Кільк.	Аркуш	N док.	Підпис	Дата
ГАП		Брунько			
Гол. ? нженер		Копач			
Перев? рив		Копач			
Розробив		Нов? к			
Нормоконтр.		Копач			

Л 2020/12 –1 – КБ

Буд? вництво багатоквартирних житлових будинк? в (?–?? черга буд? вництва) з об"? ктами громадськ? ? нфраструктури по в? у. Чкалова в смт. Нем? ша? ве. Нове буд? вництво

Перша черга буд? вництва

Стадія	Аркуш	Аркушів
Р	31	

Монол? тна ст? на Стм–2. Види А–А Б–Б. В–В, перер? з 1–1 (армування)

ПП "Ладопроект" м. Буча

Інв. N ориг. | Підпис і дата | Замість інв. N

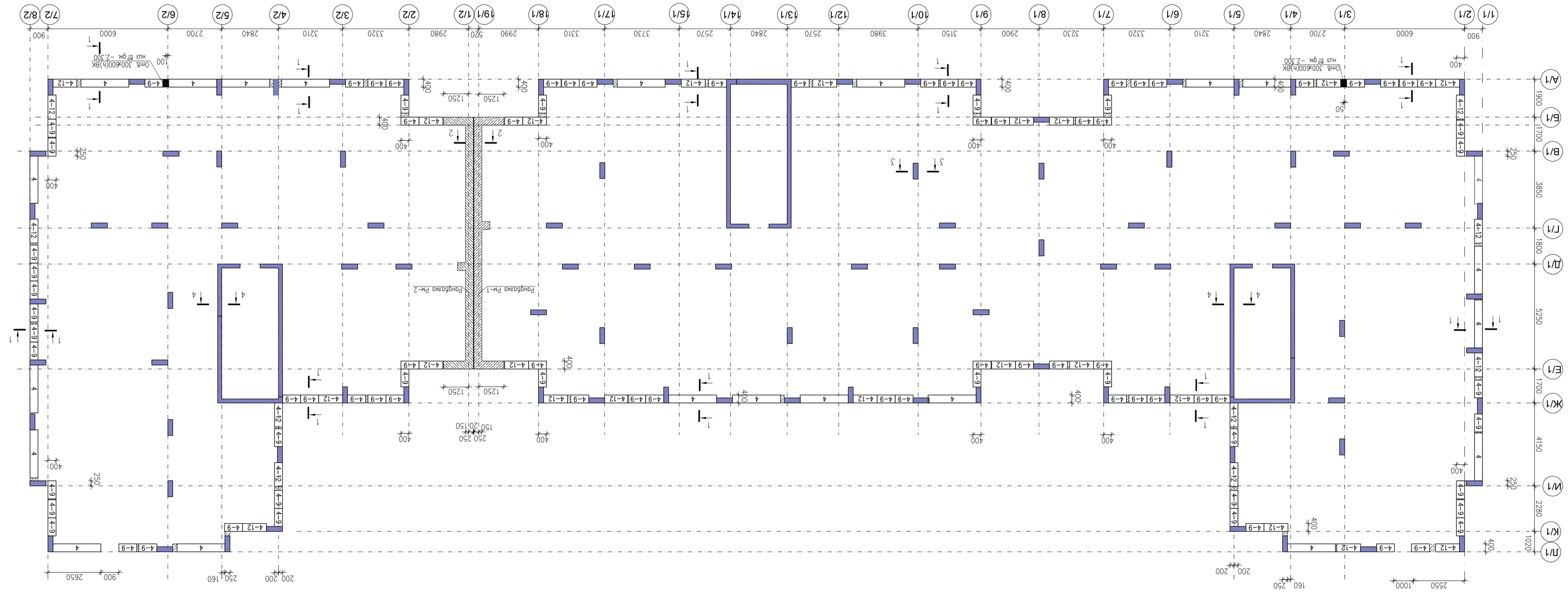

1. Дивиз опуску фундамента разом з опускання АР-3, КБ-33...КБ-37.
2. Монтаж бетонних блоків висти на цементно-піщаному розчині марки 100.
Горизонтальні шви між блоками штрокви заповнюючим розчином на всю можливу глибину.
Вертикальні шви заповнюючим розчином марки 100, а щонки на монолітні ділянки між блоками-бетоном кл. СВ/10. Глибина перев'язування блоків повинно бути не менше 0.4 висоти блока.

Змін.	Кількк.	Аркуш	N док.	Підпис	Дата	ДП 2020/12 -1 - КБ	
Розробив		Бурнеко				Фундамент залізобетонний (9–99 перед будівлею) з об'єднаних зрозрізкою "Відпрессированний по бік Ukaroba в сиз. Нев'єдеє Нове будівлі	
Перевірив		Кононов					
Т.к. Інженер		Кононов					
Затвердив		Новіков					
Нормоконтр.		Кононов					

Стадія	Аркуш	Аркушів
Р	32	

Схема розміщення блоків на бігу -2.300м

ПП "Лагопоект" м. Бачо

Інв. № подл. | Підпис і дата | Взамен інв. №

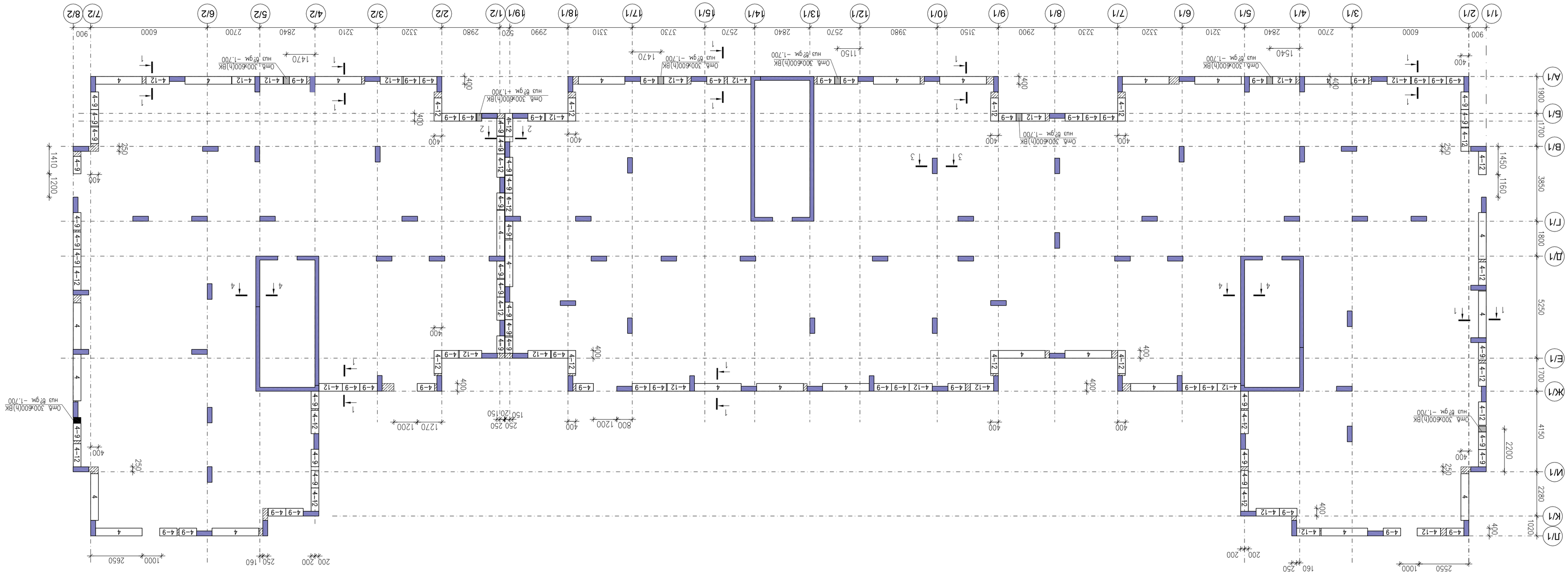

Змін.	Кільк.	Арк.	N док.	Підпис	Дата	Л 2020/12 -1 - КБ			
						Будівництво багатоквартирних житлових будинків в (9-ти поверх будівлі) з об'єднаною зрошуваною "з'єднуючим по бік Україна в сел. Нежигорське Нове будівництво			
ГАП		Бурнеко				Перший поверх будівлі	Стадія	Аркуш	Аркушів
Гол. інженер		Кононч					Р	33	
Перевірив		Кононч				Схема розміщення блоків на бгдм -1,700м	ПП "Укагропроект" м. Бучач		
Розробив		Новік							
Нормоконтр.		Кононч							

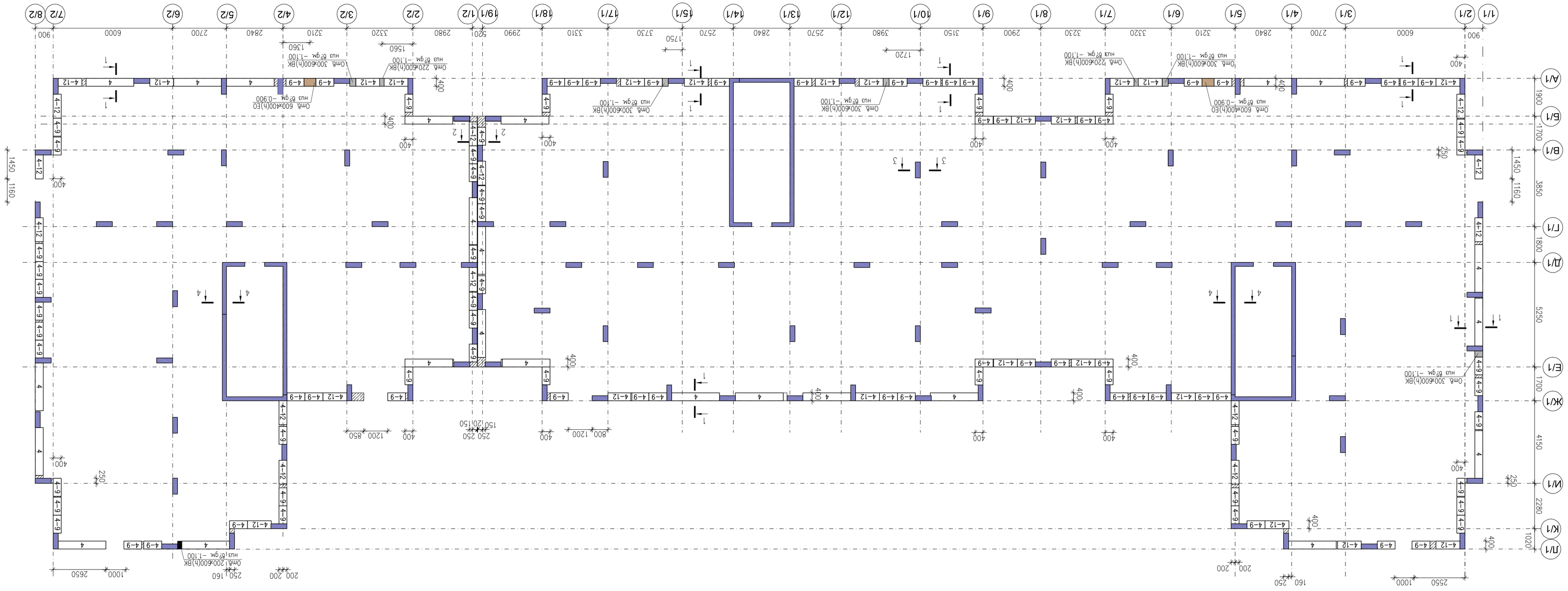

1. Дивіз арки щільності разом з аркушами АР-3, КБ-33...КБ-37.
2. Монтаж бетонних блоків вести на цементно-піщаному розчині марки 100.
Горизонтальні шви між блоками шириною розчином по всю товщину стіни.
Вертикальні шви заповнювати розчином марки 100, а щонти по монолітні ділянки між блоками-
бетонами кл. СВ/10. Глибина перев'язування блоків повинна бути не менше 0.4 висоти блока.

Зміл.	Кільк.	Аркуш	N док.	Підпис	Дата	Будівництво водогосподарських споруд в Україні	
ГАП		Бурнеко				П 2020/12 -1 - КБ	
Гол. інженер		Клоцов					
Перевірив		Клоцов					
Розробив		Новік					
Нормоконтр.		Клоцов					

Перша черга будівництва	Стадія	Аркуш	Аркушів
	Р	34	
Схема розміщення блоків на відм. -1.100м	ПП "Укрпроектсервіс" м. Київ	

1–1

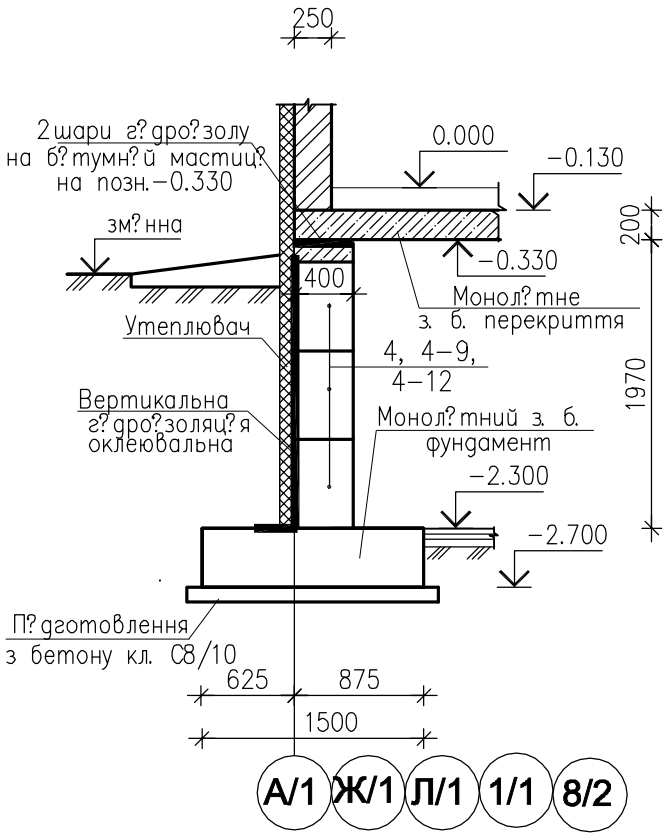

2–2

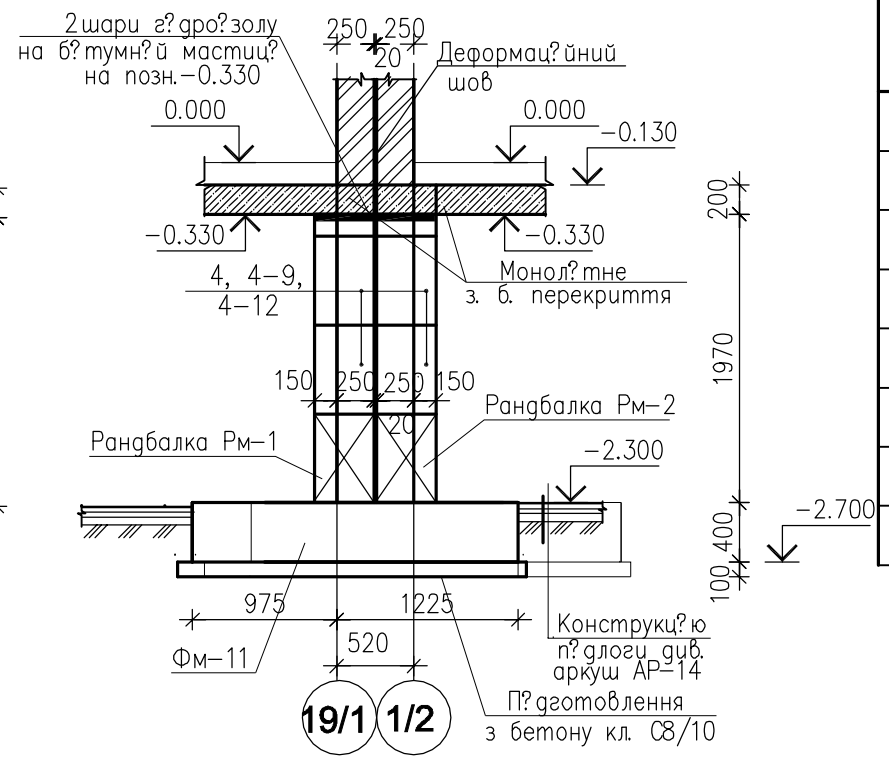

Специфікація бетонних блоків

Марка поз.	Позначення	Найменування	Кіл. шт.	Маса од., кг	Примітки
4	ГОСТ 13579–78	ФБС 24.4.6–т	71	1300	
4–12	ГОСТ 13579–78	ФБС 12.4.6–т	109	640	
4–9	ГОСТ 13579–78	ФБС 9.4.6–т	244	470	
		Бетон кл. С12/15, м3	7.0		
	КБ–36	Рандбалка Рм–1	1		
	КБ–37	Рандбалка Рм–2	1		
	ДСТУ 3760:2019	⌀12 А500С, L=1000мм	3	0.89	

1. Даний аркуш дивитись разом з аркушами АР–3, КБ–32...КБ–34.
2. Монтаж бетонних блоків вести на цементно–піщаному розчині марки 100.
Горизонтальні шви між блоками щільно заповнювати розчином на всю товщину стіни.
Вертикальні шви заповнювати розчином марки 100, а шпонки та монолітні ділянки між блоками–бетоном кл. С8/10. Глибина перев'язування блоків повинна бути не менше 0.4 висоти блока.
3. Деталь влаштування горизонтально?, вертикально? г?дро?золяц?й, утеплення ст?н техп?дп?лля див. аркуш АР–14.
4. Над отворами шириною 600мм на в?дм?тц? –0.500м покласти 3⌀12 А500С довжиною 1000мм.
3. По периметру буд?вл? виконувати вимощення шириною 1.0м з асфальтобетону товщ. 30мм по щебенев?й основ? товщ. 150 мм (сер?я 2.110–1, вип. 1, деталь 52).

3–3

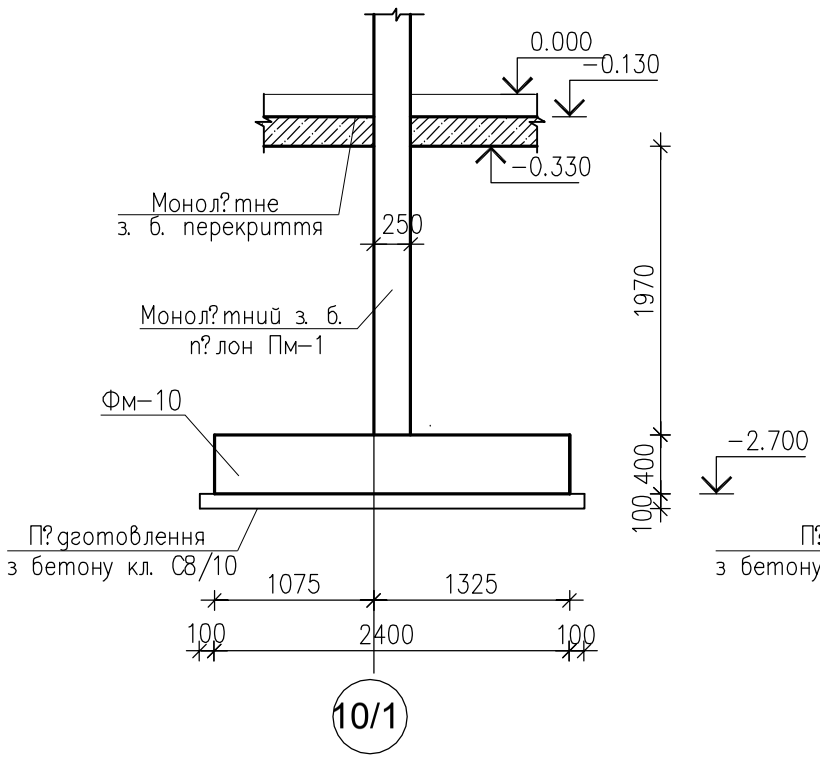

4–4

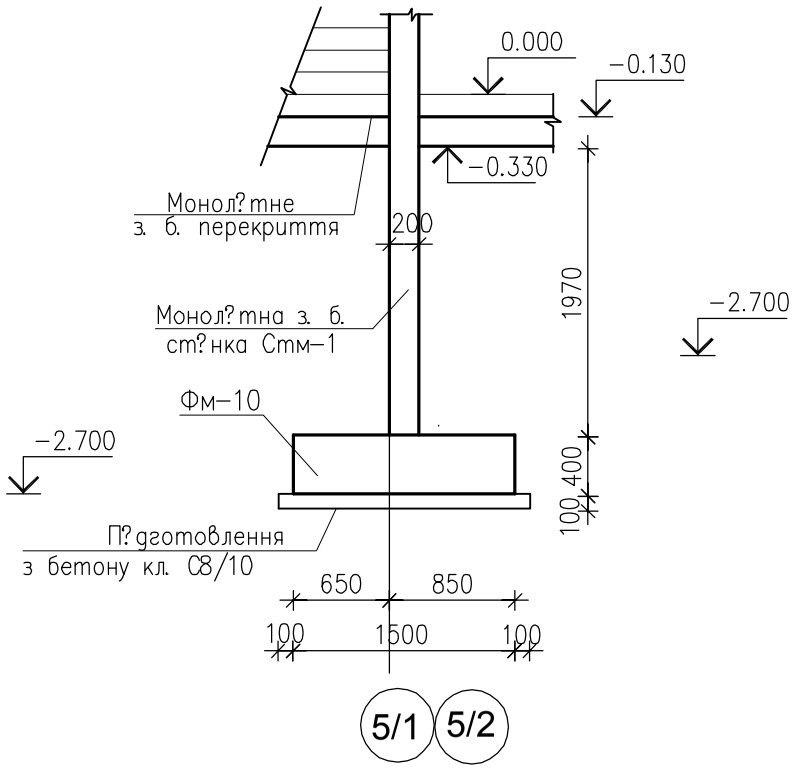

6. В специфікацію не враховані блоки входів , крилець і приямків.

Змін.	Кільк.	Аркуш	N док.	Підпис	Дата
ГАП		Брунько			
Гол. ?нженер		Копач			
Перев?рив		Копач			
Розробив		Нов?к			
Нормоконтр.		Копач			

Л 2020/12 –1 – КБ

Буд?вництво багатоквартирних житлових будинк?в (?–?? черга буд?вництва) з об"?ктами громадськ? ?нфраструктури по в?у. Чкалова в смт. Нем?ша?ве. Нове буд?вництво

Перша черга буд?вництва

Стадія	Аркуш	Аркушів
Р	35	

Перер?зи фундамент?в 1–1...4–4

ПП "Ладопроект"
м. Буча

Інв. N ориг. | Підпис і дата | Замість інв. N

Ранбалка Рм–1. Опалубне креслення

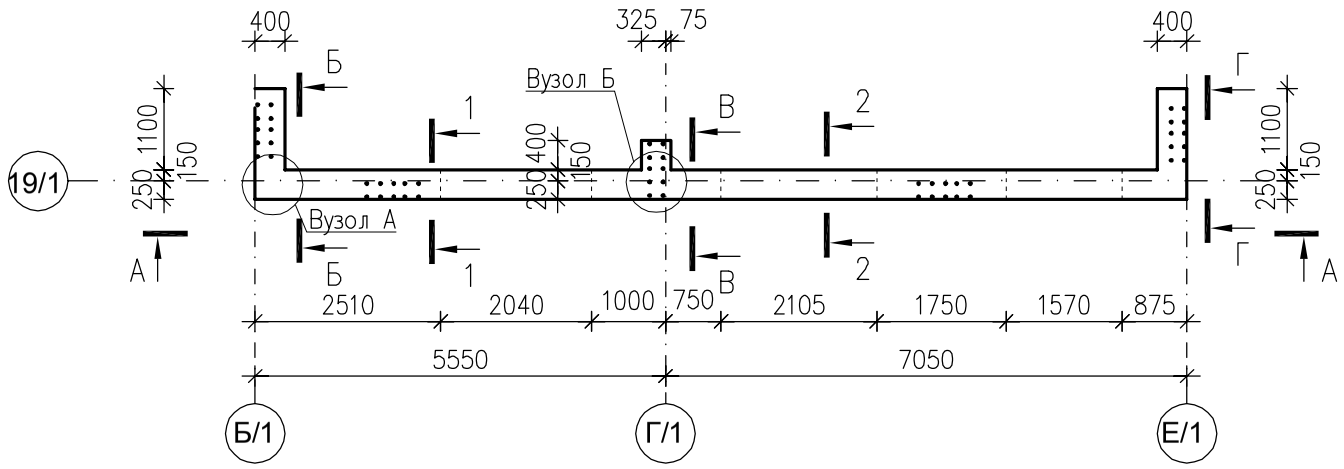

Специф?кац?я на рандбалку Рм–1

Марка поз.	Позначення	Найменування	К?л.	Маса од., кг	Прим?тки
1	ДСТУ 3760:2019	ø12 А500С, Lзаг=280.0м	–	0.89	Всього 250.0 кг
2	ДСТУ 3760:2019	ø8 А240С, L=1470мм	156	0.58	
3	ДСТУ 3760:2019	ø12 А500С, L=1200мм	8	1.07	
		Бетон кл. С16/20, м3	3.45		

В?дом?сть стрижн?в

Поз.	Ескіз
2	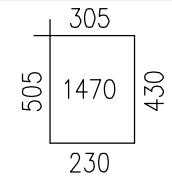
3	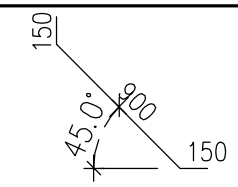

А–А

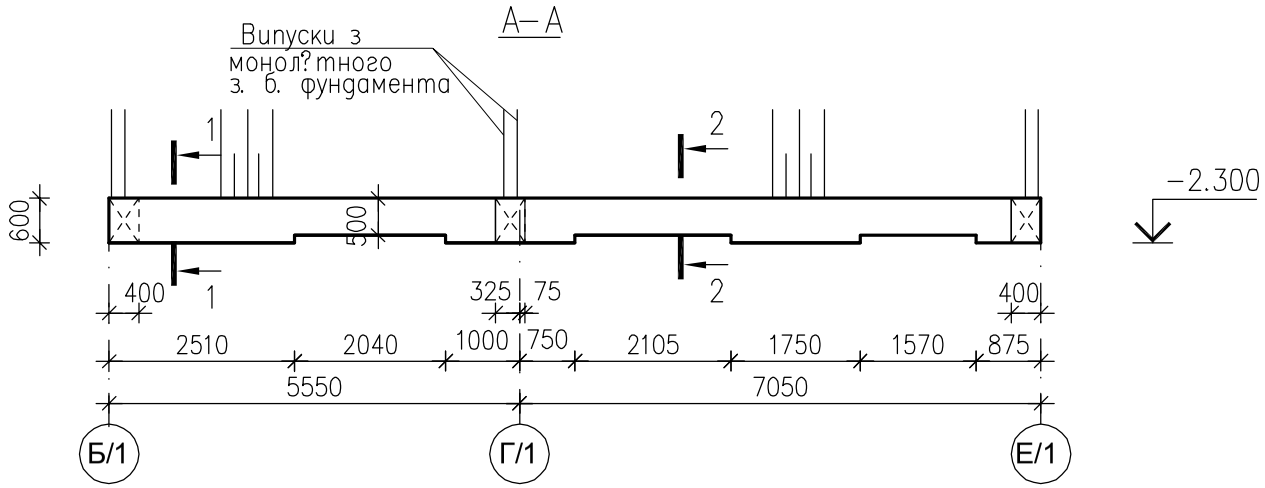

Б–Б

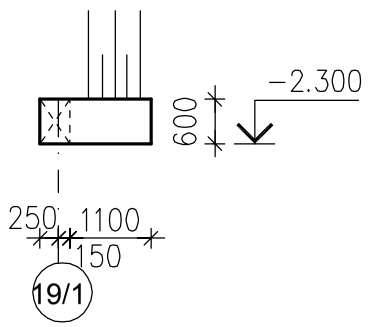

В–В

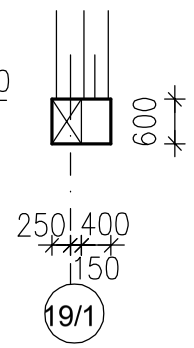

Г–Г

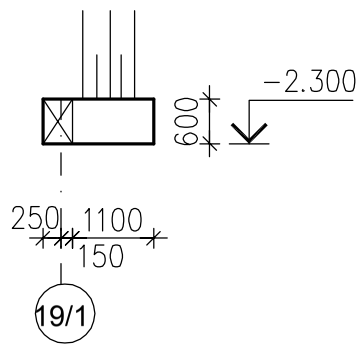

1–1

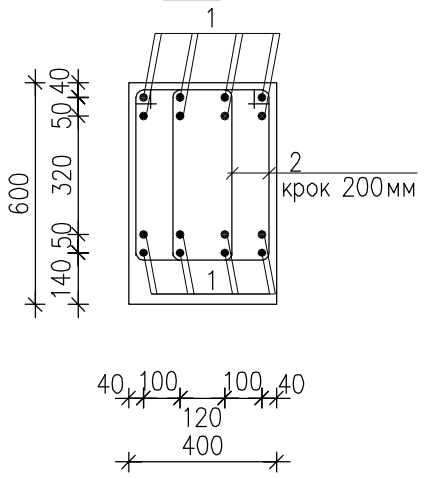

2–2

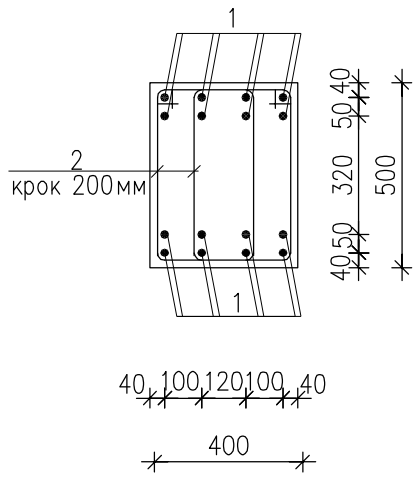

Деталь стикування стрижн?в по довжин?

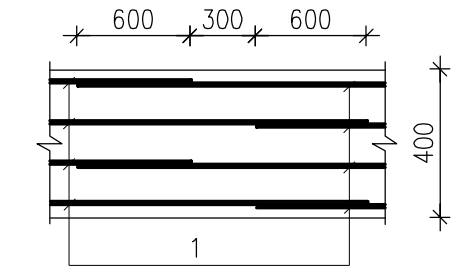

В?дом?сть витрати стал?, кг

Марка елементу	Вироби арматурн?						Всього
	Арматура класу						
	А240С			А500С			
	ДСТУ 3760:2019			ДСТУ 3760:2019			
	ø8		Всього	ø12		Всього	
Рм–1	90.5		90.5	258.6		258.6	349.1

1. Даний аркуш розглядати разом с аркушами КБ–3 та КБ–8.
2. Вс? опалубн?, арматурн? та бетонн? роботи вести зг?дно ДБН В.2.6–98:2009 та ДБН А.3.2–2–2009.
3. Опалубку зн?мати п?сля досягнення бетоном 70% проектно? м?цност?.
4. Розм?ри хомут?в вказан? по внутр?шньому контуру.
5. Поздовжню арматуру (поз. 1) розкладати врозб?жку, в одному перер?з? стикувати не б?льше половини вс?х стрижн?в (див. деталь на даному аркуш?).

Вузол А

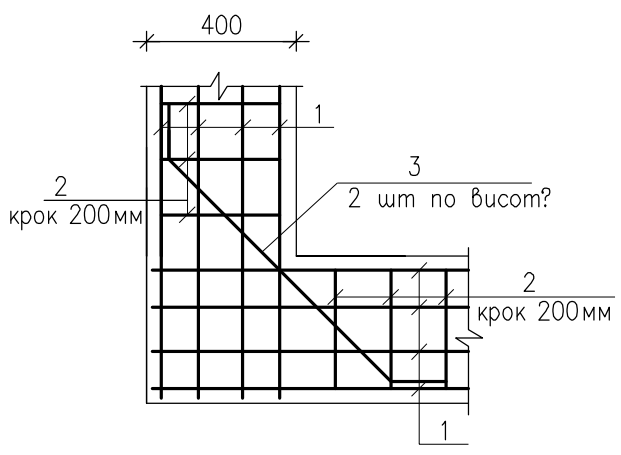

Вузол Б

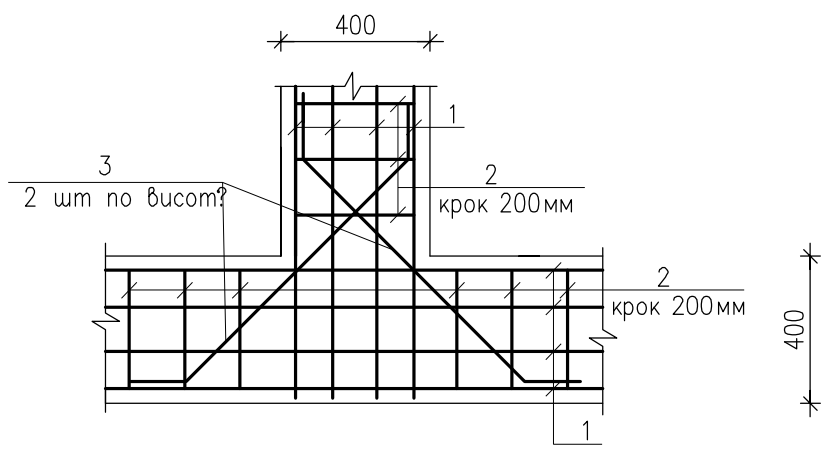

Змін.	Кільк.	Аркуш	Nдок.	Підпис	Дата
ГАП		Брунько			
Гол. ?нженер		Копач			
Перев?рив		Копач			
Розробив		Нов?к			
Нормоконтр.		Копач			

Л 2020/12 –1 – КБ

Буд?вництво багатоквартирних житлових будинк?в (?–?? черга буд?вництва) з об"?ктами громадсько? ?нфраструктури по в?.у. Чкалова в смт. Нем?ша?ве. Нове буд?вництво

Перша черга буд?вництва

Стадія	Аркуш	Аркушів
Р	36	

Монол?тна з. б. рандбалка Рм–1

ПП "Ладопроект" м. Буча

Замість інв. N | Підпис і дата | Інв. N ориг.

Ранбалка Рм–2. Опалубне креслення

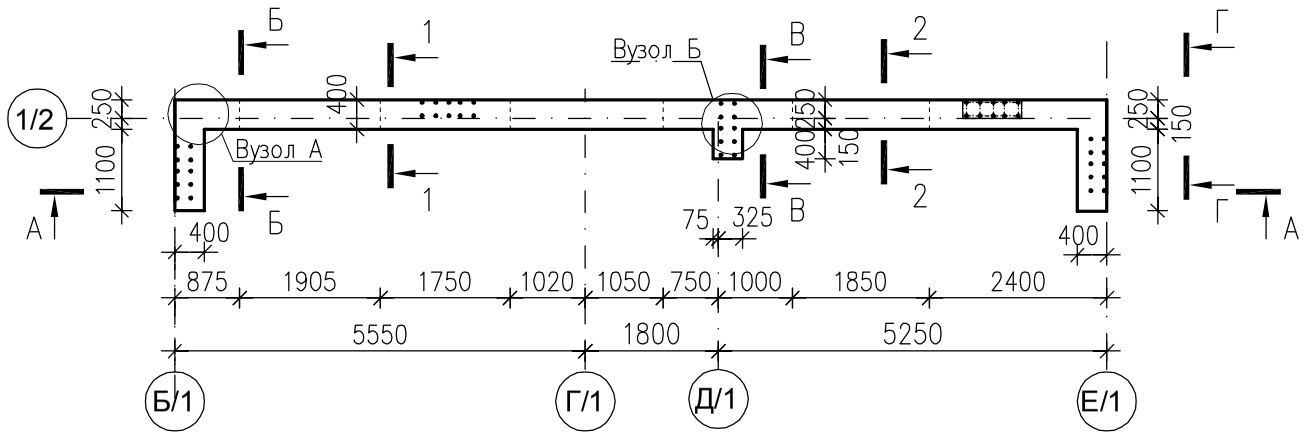

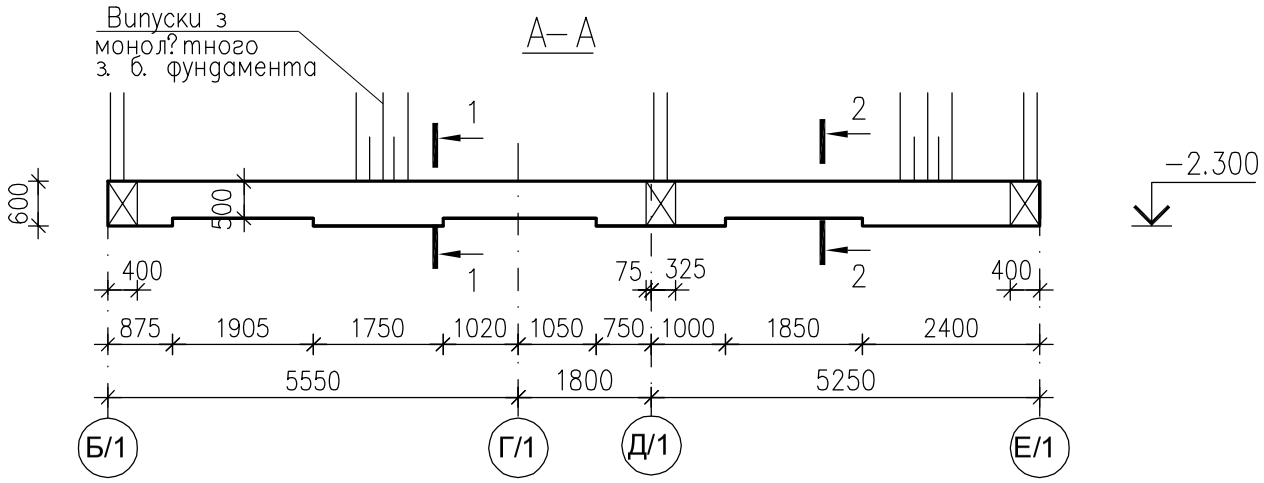

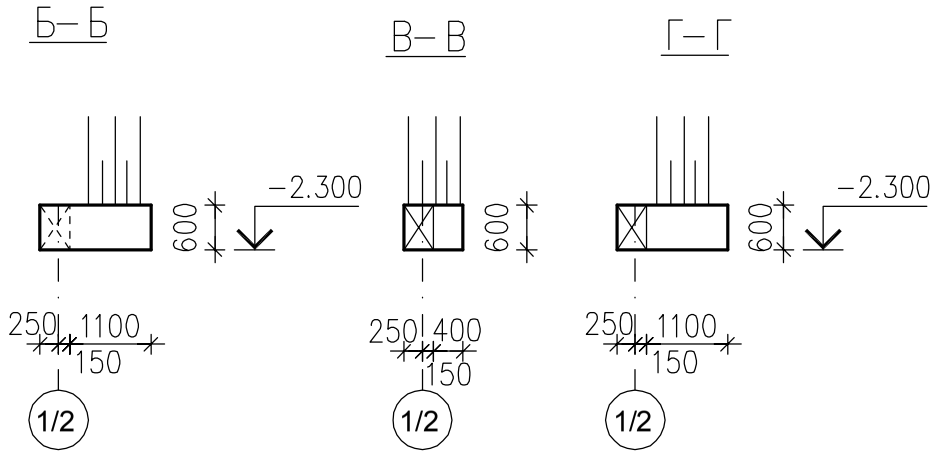

Специф?кац?я на рандбалку Рм–2

Марка поз.	Позначення	Найменування	К?л.	Маса од., кг	Прим?тки
1	ДСТУ 3760: 2019	ø12 А500С, Lзаг=280.0м	–	0.89	Всього 250.0 кг
2	ДСТУ 3760: 2019	ø8 А240С, L=1470мм	144	0.58	
3	ДСТУ 3760: 2019	ø12 А500С, L=1200мм	8	1.07	
		Бетон кл. С16/20, м3	3.4		

В?дом?сть стрижн?в

Поз.	Ескіз
2	305, 505, 1470, 430, 230
3	150, 45.0°, 900, 150

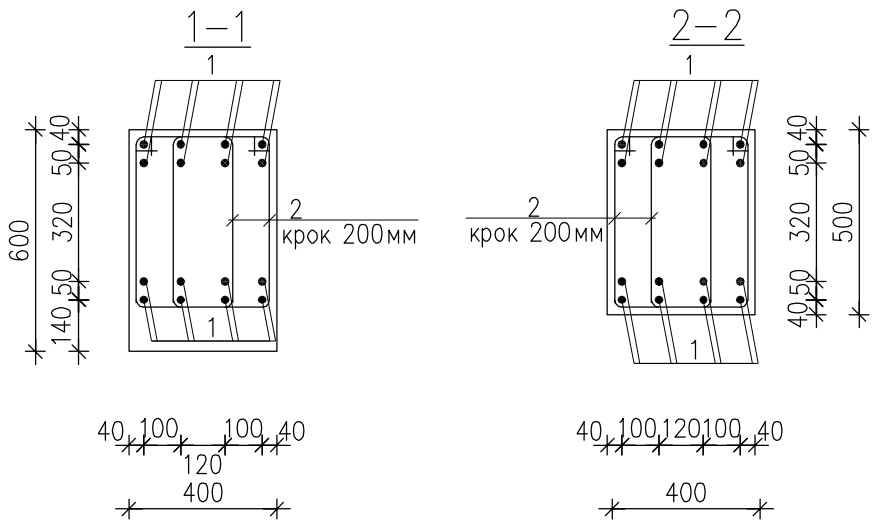

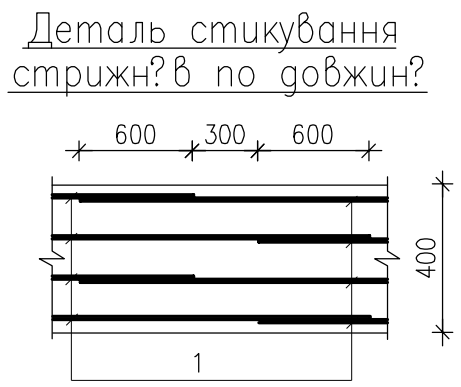

В?дом?сть витрати стал?, кг

Марка елементу	Вироби арматурн?						Всього
	Арматура класу						
	А240С			А500С			
	ДСТУ 3760: 2019			ДСТУ 3760: 2019			
	ø8		Всього	ø12		Всього	
Рм–2	90.5		90.5	258.6		258.6	349.1

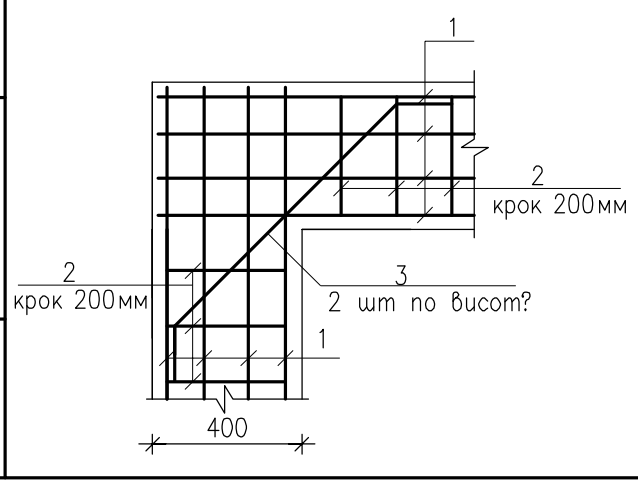

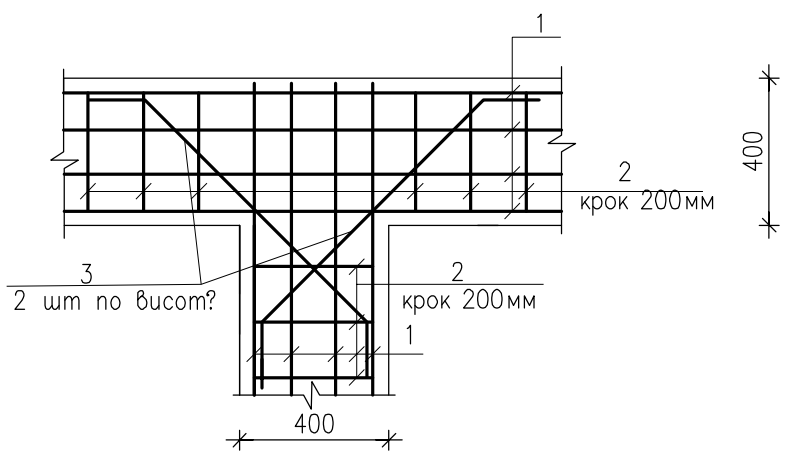

1. Даний аркуш розглядати разом с аркушами КБ–3 та КБ–8.
2. Вс? опалубн?, арматурн? та бетонн? роботи вести зг?дно ДБН В.2.6–98: 2009 та ДБН А.3.2–2–2009.
3. Опалубку зн?мати п?сля досягнення бетоном 70% проектно? м?цност?.
4. Розм?ри хомут?в вказан? по внутр?шньому контуру.
5. Поздовжню арматуру (поз. 1) розкладати врозб?жку, в одному перер?з? стикувати не б?льше половини вс?х стрижн?в (див. деталь на даному аркуш?).

Змін.	Кільк.	Аркуш	N док.	Підпис	Дата
ГАП		Брунько			
Гол. ?нженер		Копач			
Перев?рив		Копач			
Розробив		Нов?к			
Нормоконтр.		Копач			

Л 2020/12 –1 – КБ

Буд?вництво багатоквартирних житлових будинк?в (?–?? черга буд?вництва) з об"?ктами громадськ? ?нфраструктури по в?у. Чкалова в смт. Нем?ша?ве. Нове буд?вництво

Перша черга буд?вництва

Стадія	Аркуш	Аркушів
Р	37	

Монол?тна з. б. рандбалка Рм–2

ПП "Ладопроект" м. Буча

Замість інв. N | Підпис і дата | Інв. N ориг.

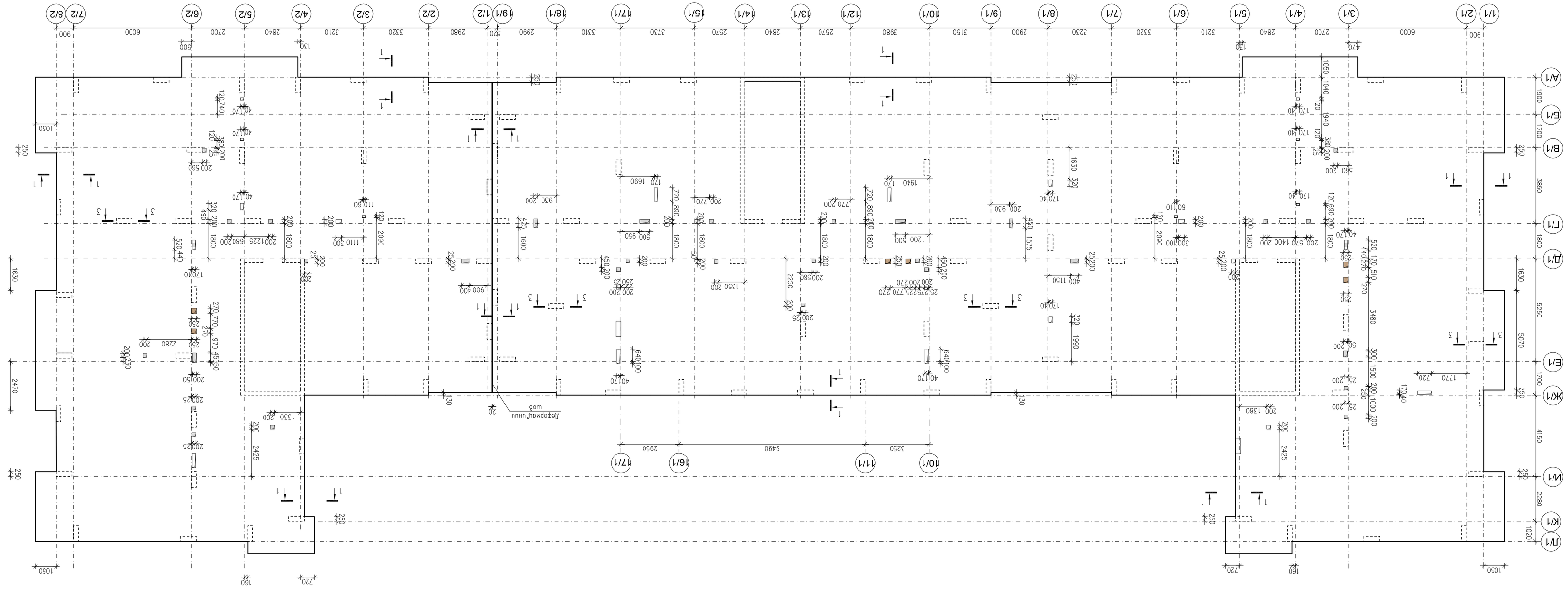

1 Дорожные плиты разлагаются в пределах АР-3, КБ-25, КБ-39...КБ-41.
2. Все элементы, применяемые по данной серии ДБН В.2.6-98:2009 по ДБН А.3.2-2-2009.
3. Внутреннее заполнение перегородок 70Х см с заполнителями в соответствии с
4. В раз необходимости выполнения шва в бетонируемой 8см с перевязкой применяет
вертикальным подрезкой шва необходимо отделить нижнюю 7х см с полностью подрезанной
5. Перед бетонированием плиты перекрытия Пн-1 обязательно запросить представителя проектной орга-
нізації для підготовки схему на скобкі рабочих по армированию плиты

| | | |

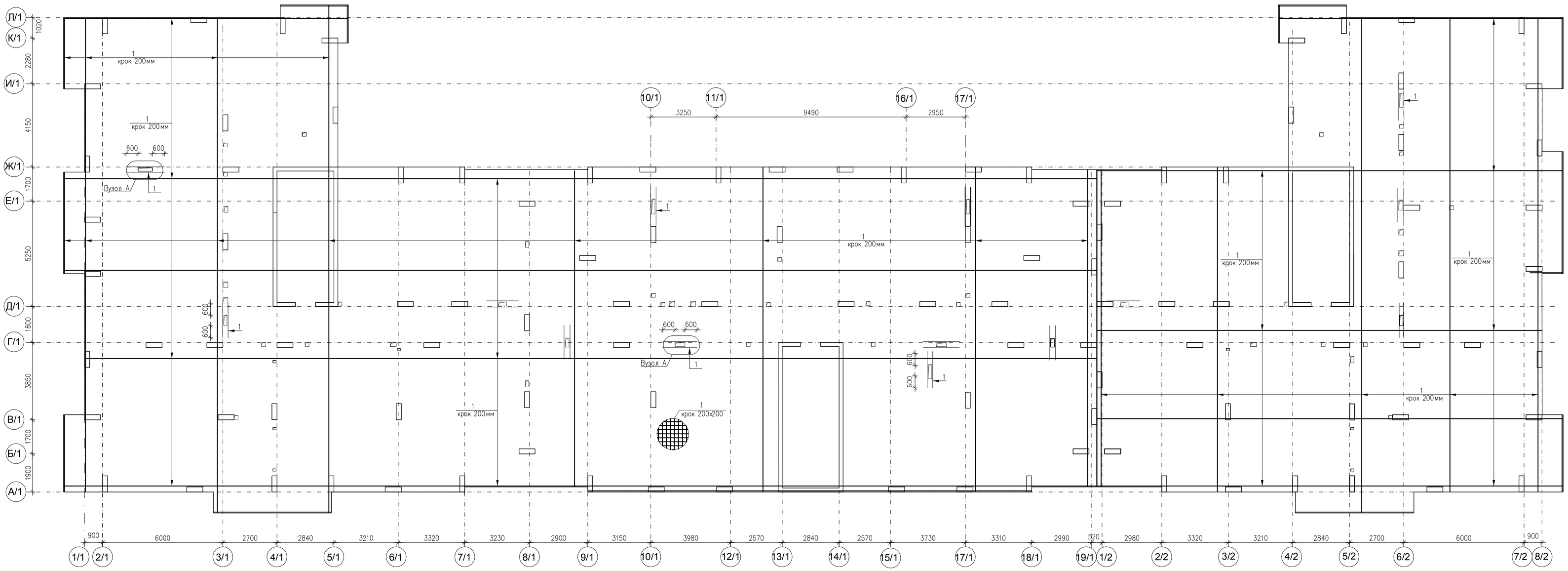

Вузол А

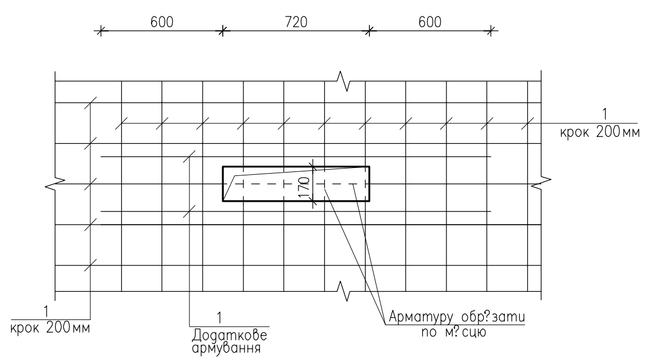

Відомість стрижнів

Поз.	Ескіз	Поз.	Ескіз	Поз.	Ескіз	Поз.	Ескіз
2	450 / 450 / 150	10	130 / 250 / 250 / 250	12	600 / 100 / 350 / 27°	13	650 / 350 / 27°

Деталь стикування повздовжньої арматури (поз. 1)

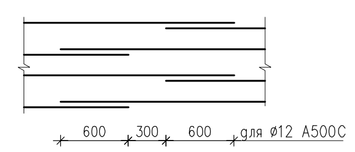

1. Даний аркуш розглядати разом з аркушами АР-3, КБ-38...КБ-41.
2. Захисний шар бетону для повздовжньої арматури плити повинен бути не менш ніж 20мм.
3. Нижню арматуру плити дозволяється стикувати за виключенням зон в середині третиць прольоту.
4. Навколо отворів розміром 400мм і більше укладати додаткову арматуру згідно вузла А на даному аркуші.
5. Вісі з'єднання арматури на в'язальних дротах. Об'язка стиків в кроком 400х400мм у шаховому порядку. Стики арматури розташовувати в розбіг. В одному перерізі стикувати не більше 50% стрижнів.
6. Для забезпечення необхідної товщини захисного шару бетону в плитах та укладання нижньої арматури встановлювати пластмасові фіксатори.
7. Вісі опалубні, арматурні та бетонні роботи вести згідно ДБН В.2.6-98:2009 та ДБН А.3.2-2-2009.
8. Специфікацію елементів плити перекриття Пм-1 та відомість витрати сталі див. аркуш КБ-41.

Змін.	Кільк.	Аркуш	N док.	Підпис	Дата	Л 2020/12 -1 - КБ	
ГАП		Брунько				Будівництво багатоквартирних житлових будинків (1-11 черга будівництва) з об'єктами громадського призначення по вул. Чкалова в смт. Немішаєве. Нове будівництво	
Гол. інженер		Копач				Перша черга будівництва	Стадія: Р; Аркуш: 39; Аркушів:
Перевірив		Копач					
Розробив		Новік				Плита перекриття Пм-1. Схема розміщення нижньої арматури. Вузол А	ПП "Лодопроект" м. Буча
Нормоконтр.		Копач					

Погоджено:
Фойвець О.В. Петрова Л. В.
Ковтвець В.М. Кравцова О. В.
Ковтвець Е.С. Батурін В. М.

Інв. N дубл. | Підпис і дата | Замість інв. N | Ковтвець Ю.А.

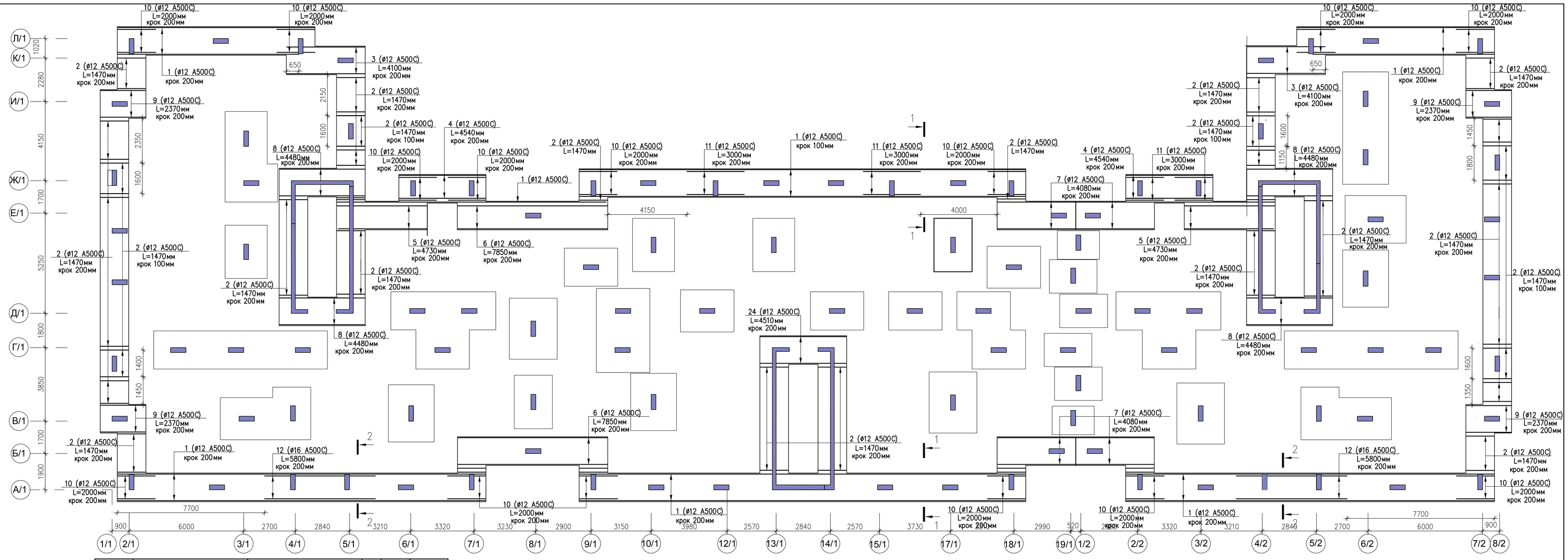

СПЕЦИФІКАЦІЯ
нижньої арматури
вздовж буквених осей

Марка поз.	Позначення	Найменування	Кільк.	Маса од.,кг	Примітка
1	ДСТУ 3760:2019	ø12 A500C, Lзаг.=920.0м	–	820.0	
2	ДСТУ 3760:2019	ø12 A500C, L=1470мм	447	1.31	
3	ДСТУ 3760:2019	ø16 A500C, L=4100мм	16	3.64	
4	ДСТУ 3760:2019	ø12 A500C, L=4540мм	32	4.03	
5	ДСТУ 3760:2019	ø12 A500C, L=4730мм	14	4.20	
6	ДСТУ 3760:2019	ø12 A500C, L=7850мм	15	6.97	
7	ДСТУ 3760:2019	ø12 A500C, L=4080мм	31	3.62	
8	ДСТУ 3760:2019	ø12 A500C, L=4480мм	32	3.98	
9	ДСТУ 3760:2019	ø12 A500C, L=2370мм	32	2.11	
10	ДСТУ 3760:2019	ø12 A500C, L=2000мм	112	1.78	
11	ДСТУ 3760:2019	ø16 A500C, L=3000мм	14	2.66	
12	ДСТУ 3760:2019	ø12 A500C, L=5800мм	14	5.15	
24	ДСТУ 3760:2019	ø12 A500C, L=4510мм	8	4.00	

Деталь стикування арматури

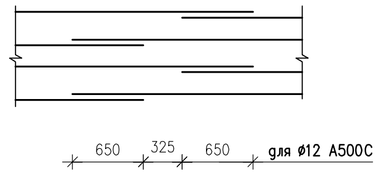

1. Даний аркуш розглядати разом з аркушами КБ–2...КБ–6.
2. Армування монолітних залізобетонних фундаментів у нижній зоні складається з основного армування (поз. 1 з кроком 200мм) та додаткового армування окремих ділянок, вказаних на аркушах КБ–3, КБ–4. Додаткову арматуру розміщувати в рівні основної сітки.
3. Стикування стрижнів по довжині виконувати врозбежку. В одному перерізі стикувати не більше 50% стрижнів. Стрижні, що стикуються, повинні дотикатися між собою та мати перепуск відповідно до деталей стикування арматури на даному аркуші.
4. Захисний шар для нижньої робочої арматури не менше 40мм.
5. Перетини арматури основного армування повинні бути з'єднані вязальним дротом в шаховому порядку через один перетин.
6. Стрижні додаткового армування слід розміщувати таким чином, щоб розмір чарунки, утворено основним та додатковим армуванням, був 100х100мм.
7. Стрижні основної сітки стикувати в зонах відсутності додаткового армування.
8. В місцях підйомів і стікходових кліток передбачити виїзки арматури з монолітних зв. б. фундаментів згідно аркуша КБ–8.

Змін.	Кільк.	Аркуш	N док.	Підпис	Дата	Л 2020/12 –1 – КБ		
						Будівництво багатоквартирних житлових будинків (?–?? черга будівництва) з об'єктами громадського ?нфраструктури по вул. Чкалова в смт. Нем?шаєве. Нове будівництво		
ГАП		Брунько				Перша черга будівництва	Стадія	Аркуш	Аркушів
Гол. ?нженер		Копоч					Р	4	
Перевірив		Копоч				Схема розкладки нижньої арматури вздовж буквенних осей	ПП "Ладопроект" м. Буча		
Розробив		Новік							
Нормоконтр.		Копоч							

Інв. N оригін. | Підпис і дата | Замість інв. N

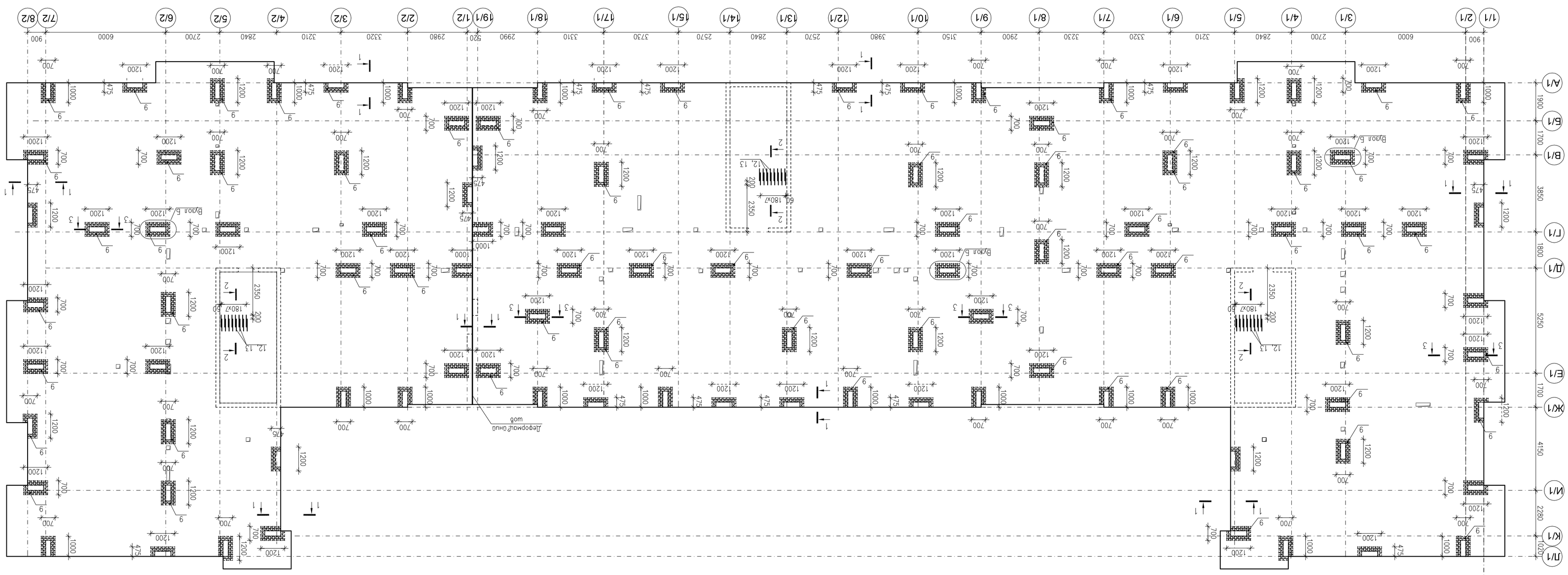
Дверной блок
Ограждение лестницы
Ограждение лестницы
Ограждение лестницы

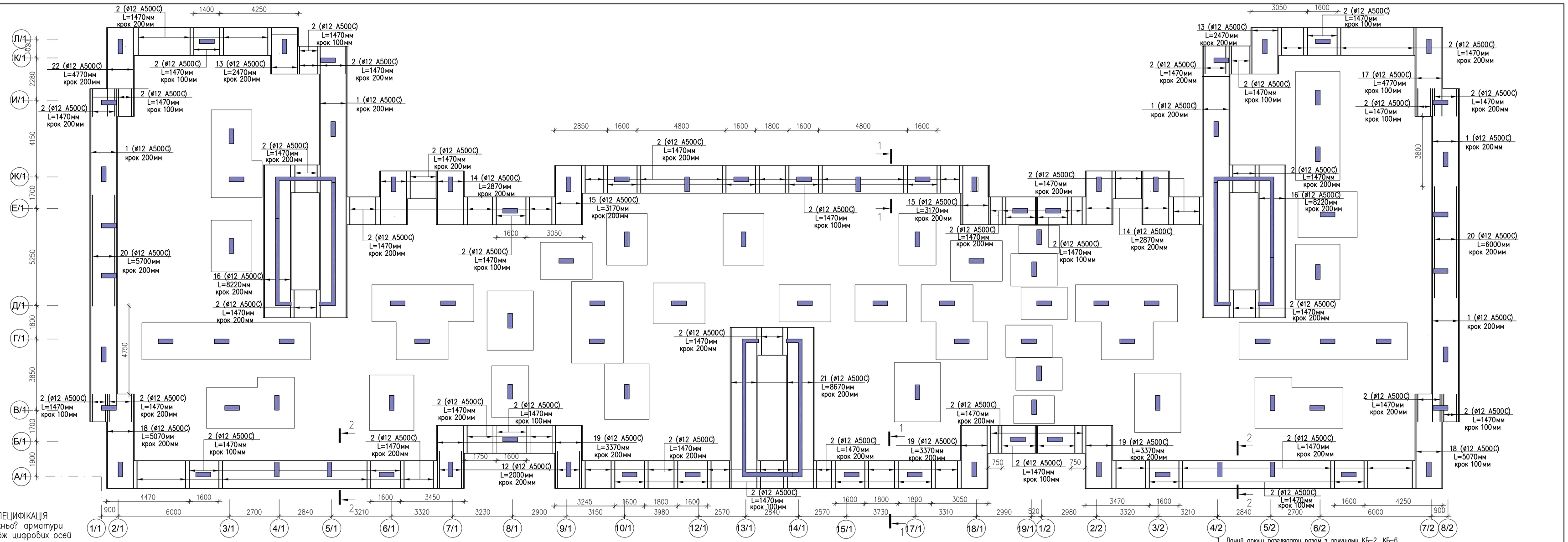

СПЕЦИФІКАЦІЯ
нижньої арматури
вздовж цифрових осей

Марка поз.	Позначення	Найменування	Кількість	Маса од., кг	Примітка
1	ДСТУ 3760:2019	ø12 А500С, Lзаг.=560.0м	–	500.0	
2	ДСТУ 3760:2019	ø12 А500С, L=1470мм	867	1.31	
13	ДСТУ 3760:2019	ø16 А500С, L=2470мм	15	2.19	
14	ДСТУ 3760:2019	ø12 А500С, L=2870мм	16	2.55	
15	ДСТУ 3760:2019	ø12 А500С, L=3170мм	17	2.81	
16	ДСТУ 3760:2019	ø12 А500С, L=8220мм	16	7.30	
17	ДСТУ 3760:2019	ø12 А500С, L=4770мм	16	4.24	
18	ДСТУ 3760:2019	ø12 А500С, L=5070мм	16	4.50	
19	ДСТУ 3760:2019	ø12 А500С, L=3370мм	16	2.99	
20	ДСТУ 3760:2019	ø12 А500С, L=6000мм	14	5.33	
21	ДСТУ 3760:2019	ø12 А500С, L=8670мм	16	7.70	
22	ДСТУ 3760:2019	ø6 А240С, L=1570мм	2870	0.35	
23	ДСТУ 3760:2019	ø8 А500С, L=680мм	1435	0.27	

1–1

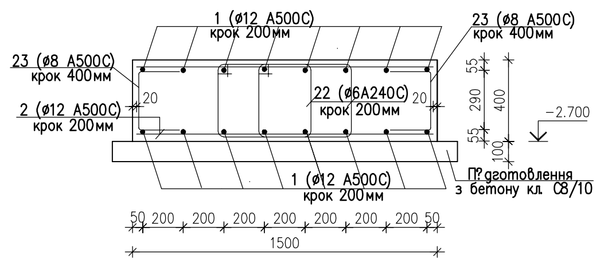

2–2

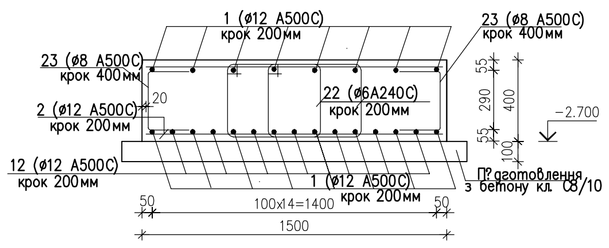

Відомість стрижнів

Поз.	Ескіз	Поз.	Ескіз
22	485; 375; 1570; 300; 410	23	200; 280; 200

1. Даний аркуш розглядати разом з аркушами КБ–2...КБ–6.
2. Армування монолітних залізобетонних фундаментів у нижній зоні складається з основного армування (поз. 1 з кроком 200мм) та додаткового армування окремих ділянок, вказаних на аркушах КБ–3, КБ–4. Додаткову арматуру розміщувати в рівні основної сітки.
3. Стикування стрижнів по довжині виконувати вроздвижку. В одному перерізі стикувати не більше 50% стрижнів. Стрижні, що стикуються, повинні дотикатися між собою та мати перепуск відповідно до деталі стикування арматури на аркуші КБ–4.
4. Захисний шар для нижньої робочої арматури не менше 40мм.
5. Перетини арматури основного армування повинні бути з'єднані вязальним дротом в шаховому порядку через один перетин.
6. Стрижні додаткового армування слід розміщувати таким чином, щоб розмір чарунки, утворено? основним та додатковим армуванням, був 100х100мм.
7. Стрижні основної сітки стикувати в зонах відсутності додаткового армування.
8. В місцях пілонів і стін сходових клітин пуски арматури з монолітних з. б. фундаментів відповідно аркуша КБ–8.

Змін.	Кільк.	Аркуш	N док.	Підпис	Дата	Л 2020/12 –1 – КБ		
						Будівництво багатоквартирних житлових будинків (?–?? черга будівництва) з об'єктами громадської? інфраструктури по вул. Чкалова в смт. Нем'ящ. Нове будівництво		
ГАП		Брунько				Перша черга будівництва	Стадія	Аркуш	Аркушів
Гол. інженер		Копач					Р	5	
Перевірив		Копач							
Розробив		Новік				Схема розкладки нижньої арматури вздовж цифрових осей	ПП "Лодопроект" м. Буча		
Нормоконтр.		Копач							

Інв. N оригін. | Підпис і дата | Замість інв. N

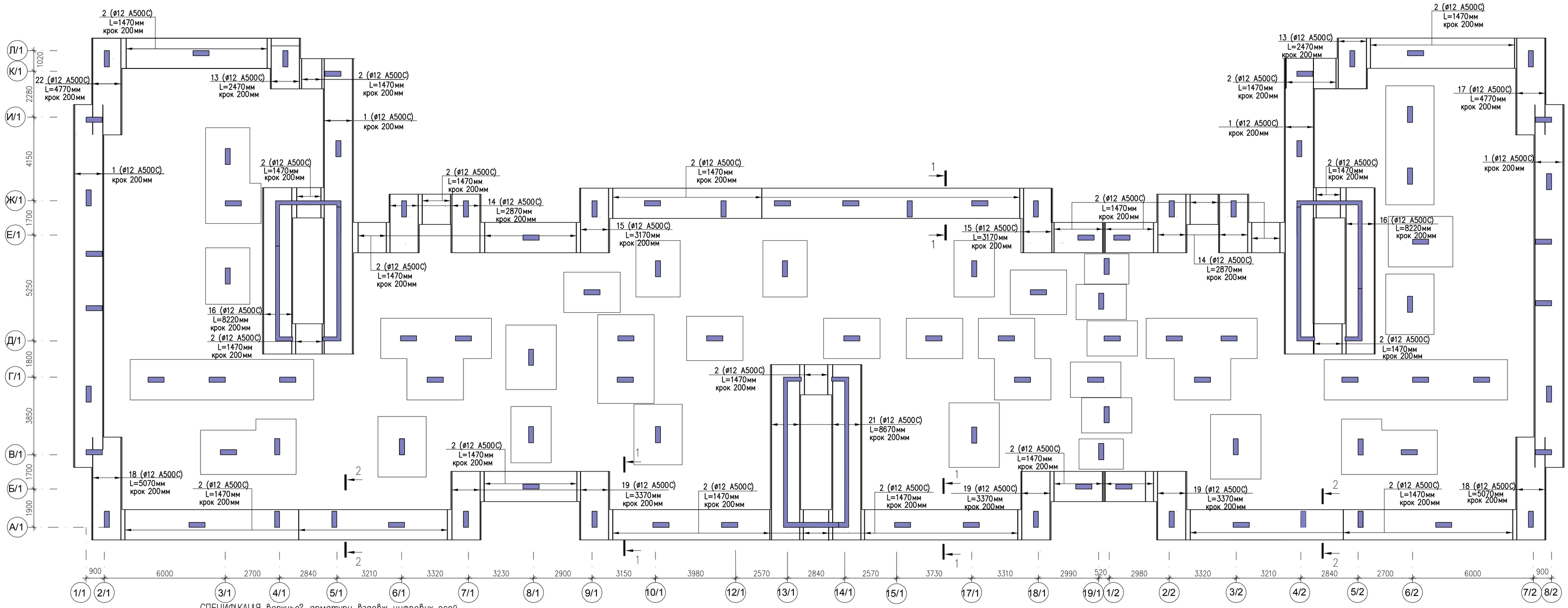

СПЕЦИФІКАЦІЯ верхньої арматури вздовж цифрових осей

Марка поз.	Позначення	Найменування	Кільк.	Маса од., кг	Примітка
1	ДСТУ 3760:2019	ø12 A500C, Lзаг.=560.0м	–	500.0	
2	ДСТУ 3760:2019	ø12 A500C, L=1470мм	645	1.31	
13	ДСТУ 3760:2019	ø16 A500C, L=2470мм	15	2.19	
14	ДСТУ 3760:2019	ø12 A500C, L=2870мм	16	2.55	
15	ДСТУ 3760:2019	ø12 A500C, L=3170мм	17	2.81	
16	ДСТУ 3760:2019	ø12 A500C, L=8220мм	16	7.30	
17	ДСТУ 3760:2019	ø12 A500C, L=4770мм	16	4.24	
18	ДСТУ 3760:2019	ø12 A500C, L=5070мм	16	4.50	
19	ДСТУ 3760:2019	ø12 A500C, L=3370мм	16	2.99	
20	ДСТУ 3760:2019	ø12 A500C, L=6000мм	14	5.33	
21	ДСТУ 3760:2019	ø12 A500C, L=8670мм	16	7.70	

1. Даний аркуш розглядати разом з аркушами КБ–2...КБ–6.
2. Армування монолітних залізобетонних фундаментів у верхній зоні складається з основного армування (поз. 1 з кроком 200мм).
3. Стикування стрижнів по довжині виконувати вразбіжку. В одному перерізі стикувати не більше 50% стрижнів. Стрижні, що стикуються, повинні дотикатися між собою та мати перепуск відповідно до деталі стикування арматури на аркуші КБ–4.
4. Захисний шар для нижньої робочої арматури не менше 40мм.
5. Перетини арматури основного армування повинні бути з'єднані вязальним дротом в шаховому порядку через один перетин.

Змін.	Кільк.	Аркуш	N док.	Підпис	Дата	Л 2020/12 –1 – КБ		
						Будівництво багатоквартирних житлових будинків (?–?? черга будівництва) з об'єктами громадського ?нраструктури по вул. Чкалова в смт. Немішаєве. Нове будівництво		
ГАП		Брунько				Перша черга будівництва	Стадія	Аркуш	Аркушів
Гол. інженер		Копач					Р	6	
Перевірив		Копач							
Розробив		Новік				Схема розкладки верхньої арматури вздовж цифрових осей	ПП "Ладопроект" м. Буча		
Нормоконтр.		Копач							

Інв. N оригін. | Підпис і дата | Замість інв. N

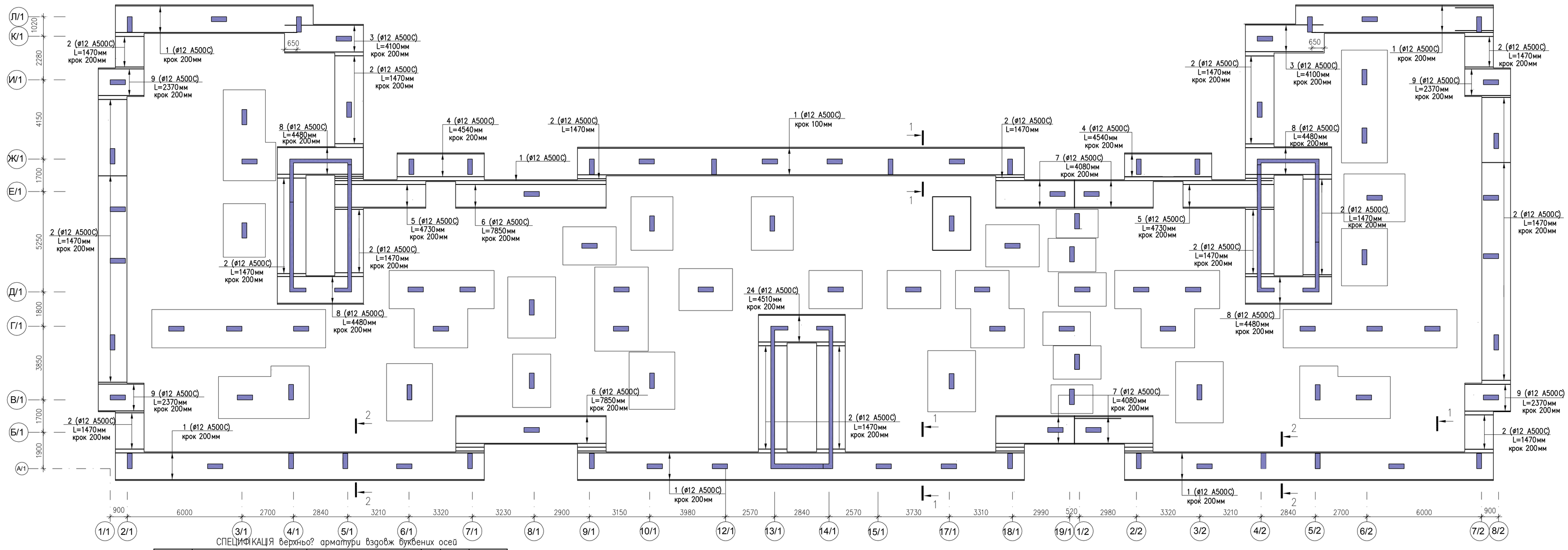

СПЕЦИФІКАЦІЯ верхньої арматури вздовж буквених осей

Марка поз.	Позначення	Найменування	Кільк.	Маса од., кг	Примітка
1	ДСТУ 3760:2019	ø12 А500С, Lзаг.=920.0м	–	820.0	
2	ДСТУ 3760:2019	ø12 А500С, L=1470мм	447	1.31	
3	ДСТУ 3760:2019	ø16 А500С, L=4100мм	16	3.64	
4	ДСТУ 3760:2019	ø12 А500С, L=4540мм	32	4.03	
5	ДСТУ 3760:2019	ø12 А500С, L=4730мм	14	4.20	
6	ДСТУ 3760:2019	ø12 А500С, L=7850мм	15	6.97	
7	ДСТУ 3760:2019	ø12 А500С, L=4080мм	31	3.62	
8	ДСТУ 3760:2019	ø12 А500С, L=4480мм	32	3.98	
9	ДСТУ 3760:2019	ø12 А500С, L=2370мм	32	2.11	
10	ДСТУ 3760:2019	ø12 А500С, L=2000мм	112	1.78	
11	ДСТУ 3760:2019	ø16 А500С, L=3000мм	14	2.66	
12	ДСТУ 3760:2019	ø12 А500С, L=5800мм	14	5.15	
24	ДСТУ 3760:2019	ø12 А500С, L=4510мм	8	4.00	

Відомість витрати арматури, кг

Марка елементу	Вироби арматурні					Разом
	Арматура класу					
	А240С		А500С			
	ДСТУ 3760:2019		ДСТУ 3760:2019			
	ø6	Всього	ø8	ø12	Всього	
Монолітний фундамент	1050.0	1050.0	410.0	9360.0	9770.0	10820.0

1. Даний аркуш розглядати разом з аркушами КБ–2...КБ–6.
2. Армування монолітних залізобетонних фундаментів у верхній зоні складається з основного армування (поз. 1 з кроком 200мм).
3. Стикування стрижнів по довжині виконувати внозбіжку. В одному перерізі стикувати не більше 50% стрижнів. Стрижні, що стикуються, повинні дотикатися між собою та мати перепуск відповідно до деталі стикування арматури на аркуші КБ–4.
4. Захисний шар для нижньої робочої арматури не менше 40мм.
5. Перетини арматури основного армування повинні бути з'єднані вязальним дротом в шаховому порядку через один перетин.

Змін.	Кільк.	Аркуш	N док.	Підпис	Дата	Л 2020/12 –1 – КБ		
						Будівництво багатоквартирних житлових будинків (?–?? черга будівництва) з об'єктами громадського ?нфраструктури по вул. Чкалова в смт. Нем?шаєве. Нове будівництво		
ГАП		Брунько				Перша черга будівництва	Стадія Р	Аркуш 7 / Аркушів
Гол. ?нженер		Копач						
Перевірив		Копач						
Розробив		Новік				Схема розкладки верхньої арматури вздовж буквенних осей	ПП "Ладопроект" м. Буча	
Нормоконтр.		Копач						

Інв. N арк. | Підпис і дата | Замість інв. N

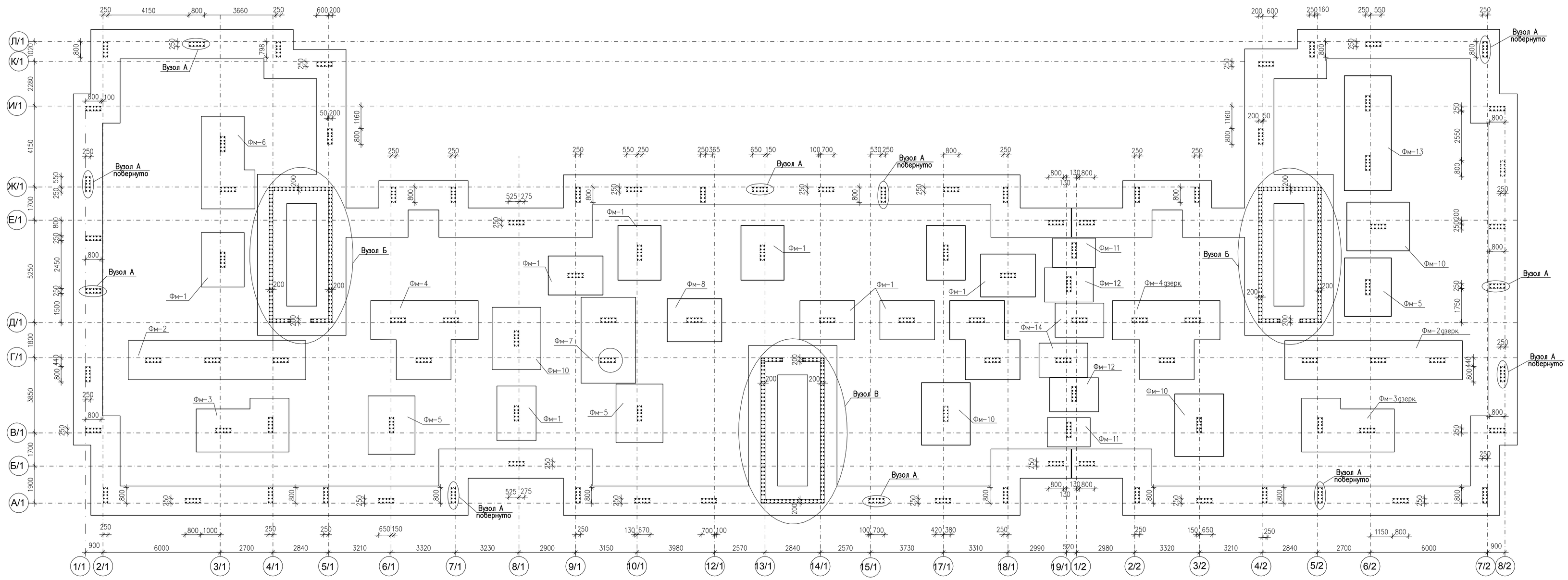

1 Даний аркуш розглядати разом з аркушами КБ-3, КБ-8...КБ-24, АР-3.
2. На схемі надана прив'язка вузлів. Прив'язку виписків арматури з фундаментів див. вузли А, Б, В на аркушах КБ-9, КБ-10.
3. Привязку виписків арматури п'єдестів з фундаментів Фм-1...Фм-15 див. аркуші КБ-11...КБ-24.

СПЕЦИФІКАЦІЯ

Марка поз.	Позначення	Найменування	Кільк.	Маса од., кг	Примітка
	КБ-9	Вузол А	55		
	КБ-10	Вузол Б	2		
	КБ-10	Вузол В	1		

Змін.	Кільк.	Аркуш	N док.	Підпис	Дата	Л 2020/12 -1 - КБ		
						Будівництво багатоквартирних житлових будинків (?-?? черга будівництва) з об'єктами громадського? ?інфраструктури по вул. Чкалова в смт. Нем?шаєве. Нове будівництво		
ГАП		Брунько				Перша черга будівництва	Стадія	Аркуш	Аркушів
Гол. ?нженер		Копач					Р	8	
Перевірив		Копач							
Розробив		Новік				Схема розміщення виписків арматури в монолітних з. б. фундаментах	ПП "Ладопроект" м. Буча		
Нормоконтр.		Копач							

Інв. N дубл. | Підпис і дата | Замість інв. N

Вузол А

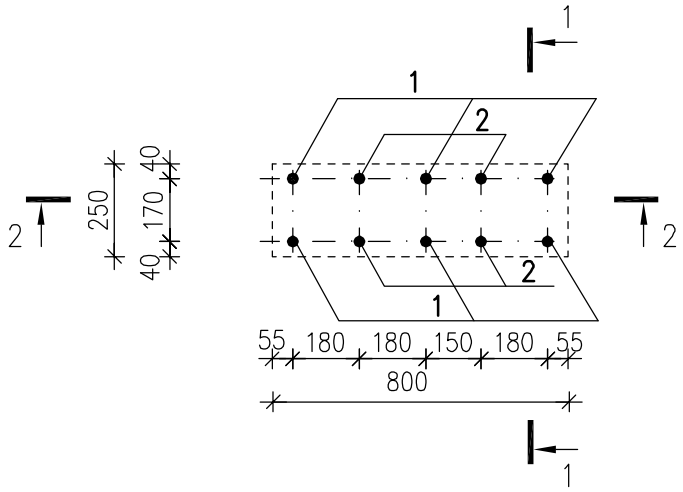

1–1

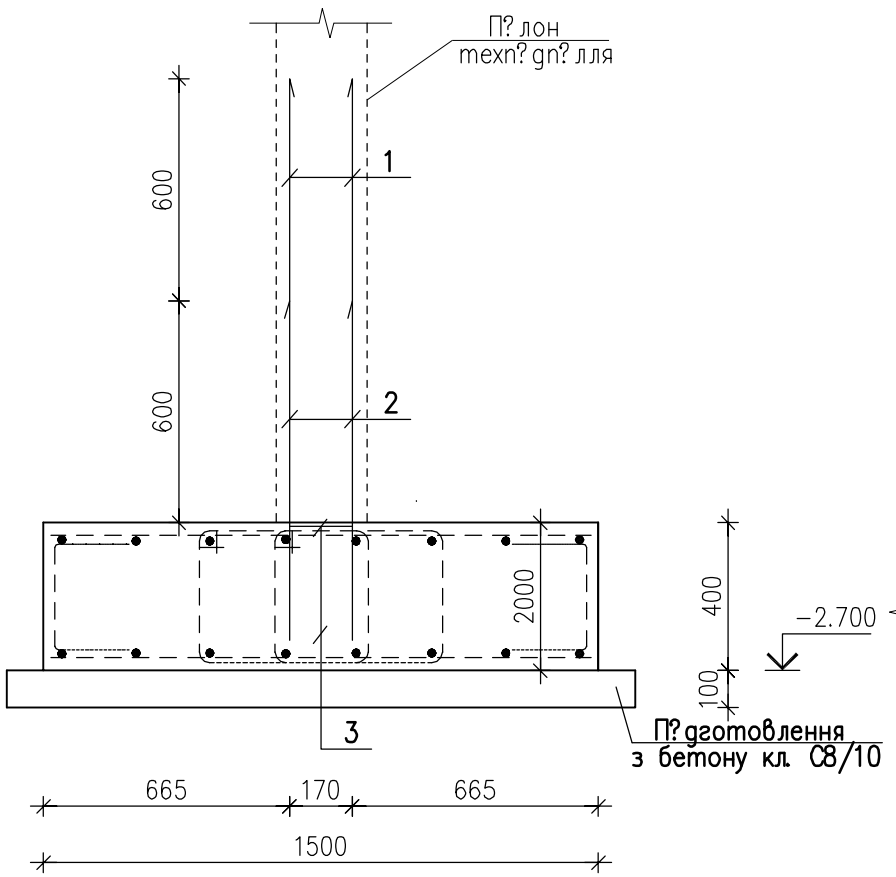

2–2

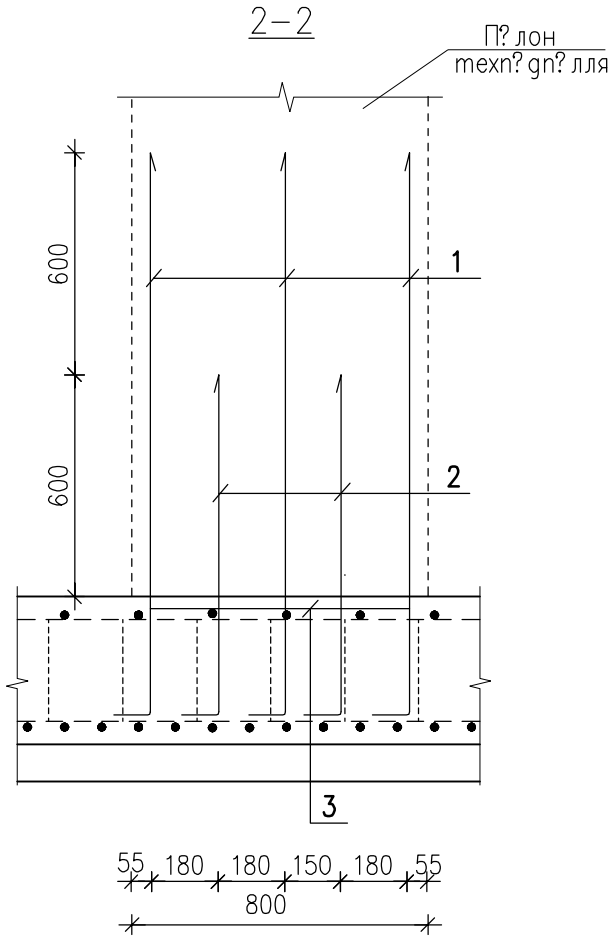

СПЕЦИФІКАЦІЯ на вузол А

Марка поз.	Позначення	Найменування	Кільк.	Маса од., кг	Примітка
1	ДСТУ 3760:2019	ø12 А500С, L=1700мм	6	1.51	
2	ДСТУ 3760:2019	ø12 А500С, L=1100мм	4	0.98	
3	ДСТУ 3760:2019	ø6 А240С, L=1910мм	1	0.43	

Відомість витрати сталі, кг

Марка елементу	Вироби арматурні						Всього
	Арматура класу						
	А240С			А500С			
	ДСТУ 3760:2019			ДСТУ 3760:2019			
	ø8		Всього	ø12		Всього	
Вузол А	0.5		0.5	13.0		13.0	13.5
Вузол Б	–		–	241.2		241.2	241.2
Вузол В	–		–	256.2		256.2	256.2

1. Даний аркуш розглядати разом з аркушем КБ–8.
2. Всі з'єднання арматури на в'язальних дротах.
3. Всі опалубні, арматурні та бетонні роботи вести згідно ДБН В.2.6–98:2009 та ДБН А.3.2–2–2009.
4. Опалубку знімати після досягнення бетоном 70% проектної міцності.
5. В специфікації та відомості витрати сталі наведені обсяги матеріалів на один вузол.

Відомість стрижнів

Поз.	Ескіз	Поз.	Ескіз
1(2)	1550(950) 150	3	775 255 1910 180 700

Змін.	Кільк.	Аркуш	Nдок.	Підпис	Дата
ГАП		Брунько			
Гол. інженер		Копач			
Перевірив		Копач			
Розробив		Новік			
Нормоконтр.		Копач			

Л 2020/12 –1 – КБ

Будівництво багатоквартирних житлових будинків (І–ІІ черга будівництва) з об'єктами громадської інфраструктури по вул. Чкалова в смт. Немішаєве. Нове будівництво

Стадія	Аркуш	Аркушів
Р	9	

Перша черга будівництва

Вузол А. Перерізи 1–1, 2–2

ПП "Ладопроект" м. Буча

Замість інв. N | Підпис і дата | Інв. N ориг.

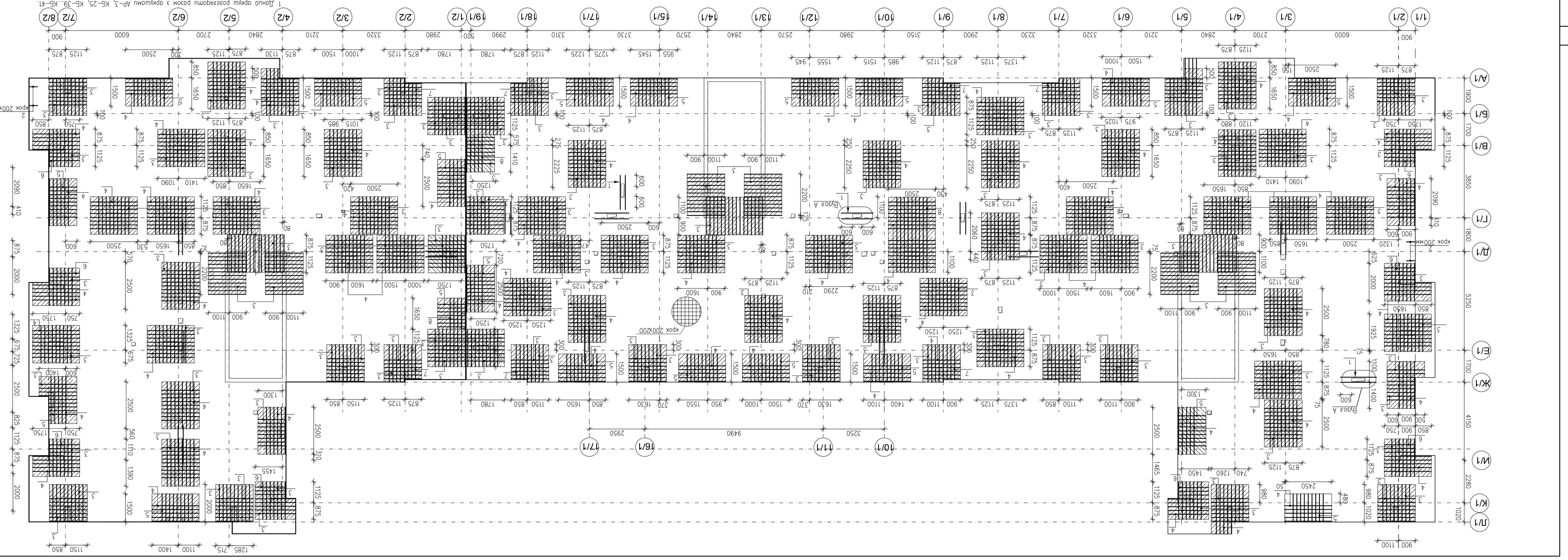

1. Длина фермы показана с учетом ригелей АР-3, КБ-25, КБ-39...КБ-41.
2. Закладные дет бетонируются одновременно с бетонированием ригеля на марку КБ-39.
3. Подробно смотреть разрез 400мм ? 6 в ригеле указанным арматуры на марку КБ-39.
4. Верхнюю арматуру необходимо стыковать с арматурой в ригелях в пролетах. Длину перепуска арматуры
5. Все изгибы арматуры на балконах арматуры на 3 крюка 400х400мм у шахтному перепуску
6. Для заделывания необходимо в ригеле 50% стыкуется.
7. Для заделывания анкеровки необходимо ширину заделки в ригелях ? арматуры
8. Все анкерки, арматуры по бетонной рабочей бетон заделки ДБН В2.6-98:2009 по ДБН А3.2-2-2009.
9. В местах замятиваемых на ригелях, бетонирование арматуры. Стыкуется (поз 1) на арматуры
стыкуемой подвиной арматуры арматуры 100х100мм.

Спецификация элементов Пм-1

Марка поз.	Позиционная	Наименование	Кол.	Масса ед.кг	Масса общая кг
1	ДСТУ 3760:2019	ø12 А500С Lзаг=29900.0м	–	0.888	26550.0
2	ДСТУ 3760:2019	ø8 А500С L=1060мм	1270	0.42	
3	ДСТУ 3760:2019	ø12 А500С L=2000мм	1032	1.78	
4	ДСТУ 3760:2019	ø12 А500С L=2500мм	481	2.22	
5	ДСТУ 3760:2019	ø12 А500С L=1500мм	188	1.33	
6	ДСТУ 3760:2019	ø12 А500С L=1650мм	22	1.47	
7	ДСТУ 3760:2019	ø12 А500С L=1750мм	20	1.55	
8	ДСТУ 3760:2019	ø12 А500С L=4000мм	19	3.55	
9	ДСТУ 3760:2019	ø12 А500С L=180мм	8320	0.16	
10	ДСТУ 3760:2019	ø12 А500С L=1010мм	2050	0.90	

Спецификация изделий

Марка поз.	Позиционная	Наименование	Кол.	Масса ед.,кг	Примечание
11	ДСТУ 3760:2019	ø8 А500С L3аг=510.0м	–	0.395	Бетона, м3 200.0
12	ДСТУ 3760:2019	ø12 А500С L=950мм	24	0.84	
13	ДСТУ 3760:2019	ø12 А500С L=1000мм	24	0.89	
		Материал			
		Бетон класу С25/30, м3	279.0		

Ведомость элементов

Марка элемента	Арматура класу А500С			Бетона ДСТУ 3760:2019
Пм-1	ø8	ø12		
	200.0	3380.0		3400.0

10. Перед бетонуванням плити перекриття Пм-1 обов'язково запросити представника проектної організації на скорої ревізії на предмет наявності

Зм.№	Кількість	Арк.	N док.	Підпис	Дата	Позначення	Назва	Маса	Масштаб
							Дз 2020/12 -1 - КБ		
Гол. інженер							Будівництво промислових споруджень (9-поверхова будівля) з обмеженим розмаїттям по осях Ж-Ф перед будівлею в смт. Нежин		
Перевір.							Плита перекриття Пм-1	Стадія	Арк.	Аркушів
Розробив							Схема розміщення виробів елементів Вибрані елементи смуг	Р	41	
Нормоконтр.								ПП "Укрспецпроект" м. Київ		

Експлуатація: Експлуатація Експлуатація
Розробив: Розробив Розробив
Перевір. Перевір. Перевір.
Гол. інж. Гол. інж. Гол. інж.

Інв. N подл. | Підпис і дата | Взам. інв. N