1

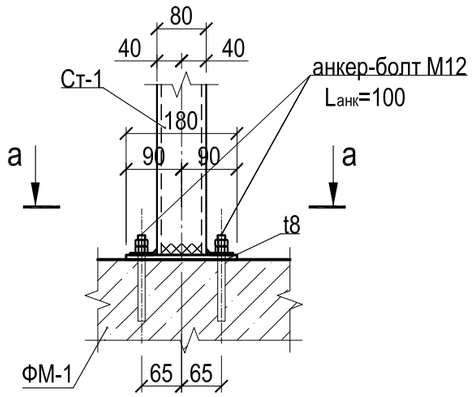

2

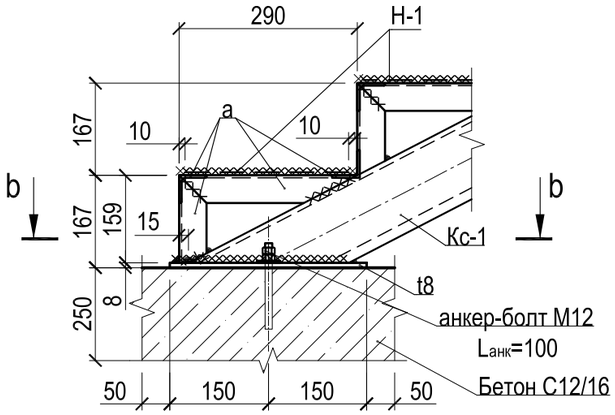

ФМ-1
(Армування)

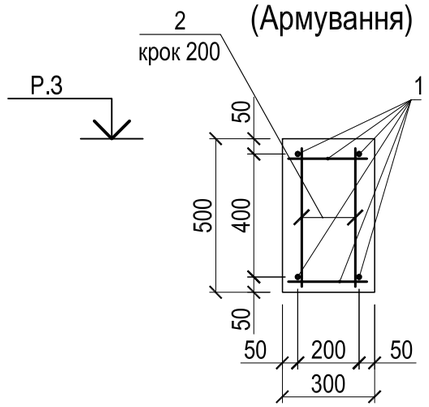

a-a

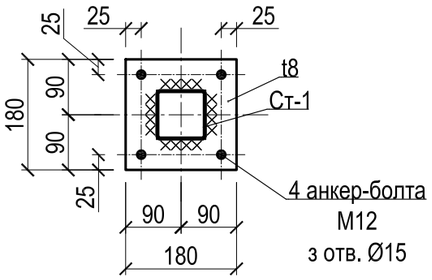

b-b

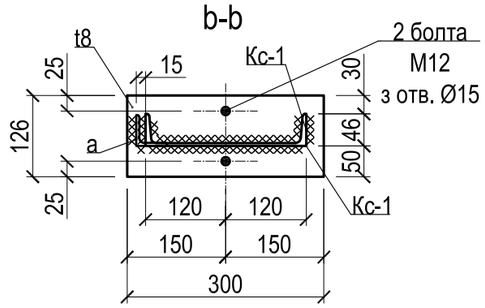

3

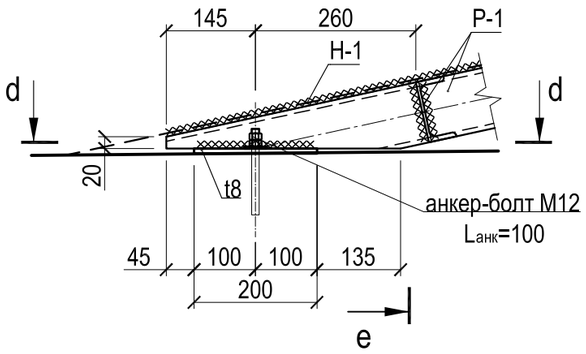

e-e

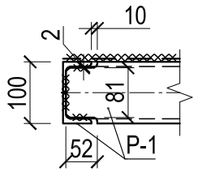

d-d

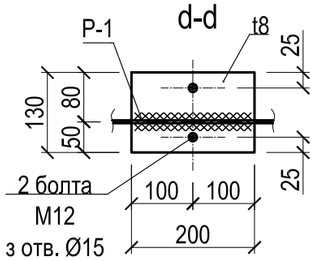

Специфікація матеріалів на монолітний фундамент ФМ-1

Поз.	Позначення	Найменування	Кіл. шт.	Маса одиниці, кг.	Примітка
	ФМ-1		4		
1	ДСТУ 3760:2019	Ø 8 А500С L= 250	8	0.10	0.8
2	ДСТУ 3760:2019	Ø 8 А500 L= 450	4	0.18	0.7
	Матеріали				
	ДСТУ Б В. 2.7-176:2008	Бетон кл. С16/20		0.05 м³	

Примітки:

1. Даний аркуш читати разом із аркушами КМ-1...3.
2. Сталь листову просічно-витяжну приварити по контуру каркасу під настил.
3. Всі металеві конструкції покрити двома шарами емалі марки ПФ-115 по одному шару грунту марки ГФ-021 в два шари.
4. З`єднання металевих елементів виконувати за допомогою електрозварювання по ДСТУ Б В.2.6-169:2011 електродами Э 42 за ГОСТ 9467 - 75. Катет шва 5 мм.
5. Виготовлення та монтаж металевих конструкцій виконувати у відповідності із ДБН В.2.6-198:2014 "Сталеві конструкції".
6. При бетонуванні фундаменту керуватися вказівками ДСТУ-Н Б В.2.6-203:2015.

Зм.	Кільк.	Аркуш	№ Док.	Підпис	Дата		Стадія	Аркуш	Аркушів
							Р	2	
						Вузли "1", "2", "3", фундамент ФМ-1.			

Погоджено

Взам. інв. №

Підпис і дата

Інв. № ор.