Розгортка по фасаду

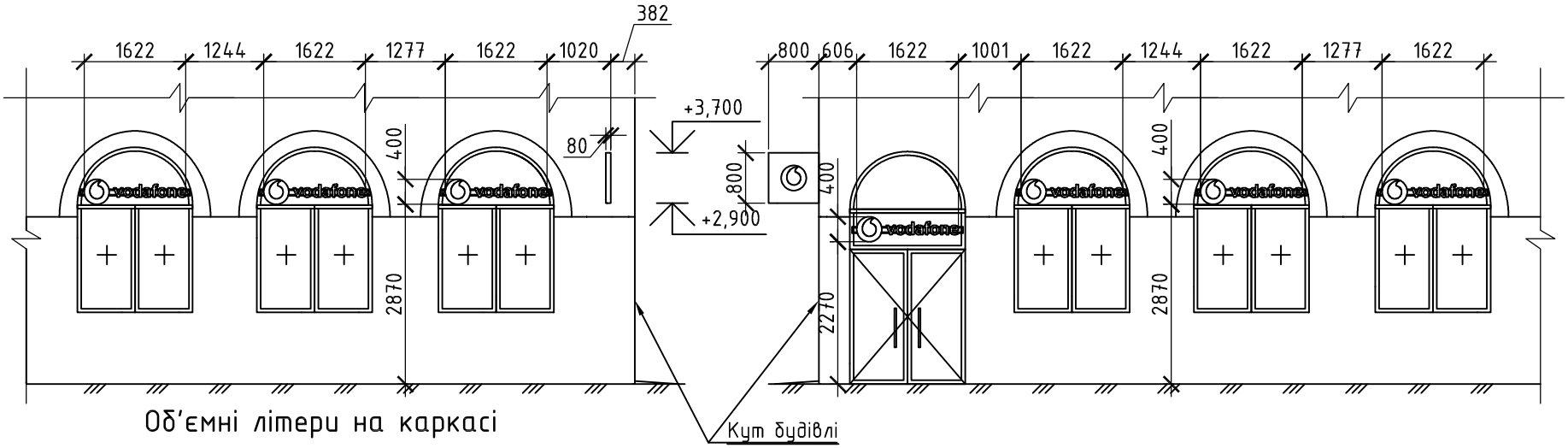

Об'ємні літери на каркасі

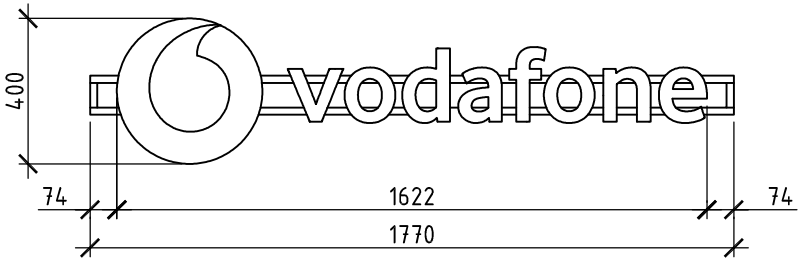

Вузол кріплення вивіски до оконного профілю

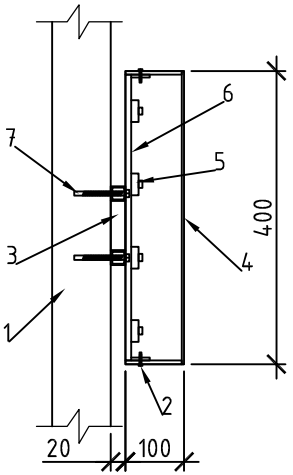

Електрична схема підключення світлових модулів

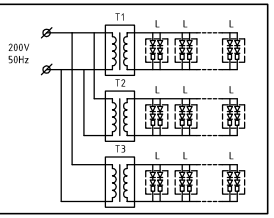

Матеріали:
1-Фасад будинку
2-Самонарізний гвинт 3,5х16
3-Каркас вивіски труба ст. кв. 20х2
4-Пластик Акрил 3мм
5-Світодіодний модуль
6-Задня стінка ПВХ 8мм
7-Кріплення вивіски самонарізний гвинт 6,3х70

Технічна характеристика:
Максимальні габаритні розміри - 400х1622х100мм
Максимальна вага однієї вивіски - 10кг.
Підсвічування здійснюється світлодіодними модулями
Всі розрахунки виконані згідно вимог ДБН В.1.2.-2:2006 «Нагрузки и воздействия».
Підключення відбувається до власного щитка після лічильника обліку електроенергії. Напруги живильної мережі 380/220В. Споживана потужність Р = 30Вт. Категорія надійності електропостачання = III.
Проведення виконати кабелем марки ВВГ розрахункових перерізів - по каркасах конструкції вивіски з кріпленням скобами. В якості захисного заходу від ураження електричним струмом використовуються захисне занулення. Захисному зануленню підлягають металеві частини електрообладнання, що нормативно не знаходяться під напругою, каркаси конструкцій і щити обладнання. Всі електромонтажні роботи виконувати відповідно до ПУЕ та СНиП 3.05.06-85.

Зм.	Кіл.	Арк.	№ док	Підпис	Дата
ГІП					
Розробив					
Перевірив					

Проект вивіски (інформаційної вивіски) за адресою:
м. Кропивницький, вул. Велика Перспективна,25/34

Стадія	Аркуш	Аркушів
	1	1

Загальний вигляд

Загальний вигляд

Формат А4

Согласовано

Взам. інв. №

Підп. й дата

Інв. № подл.